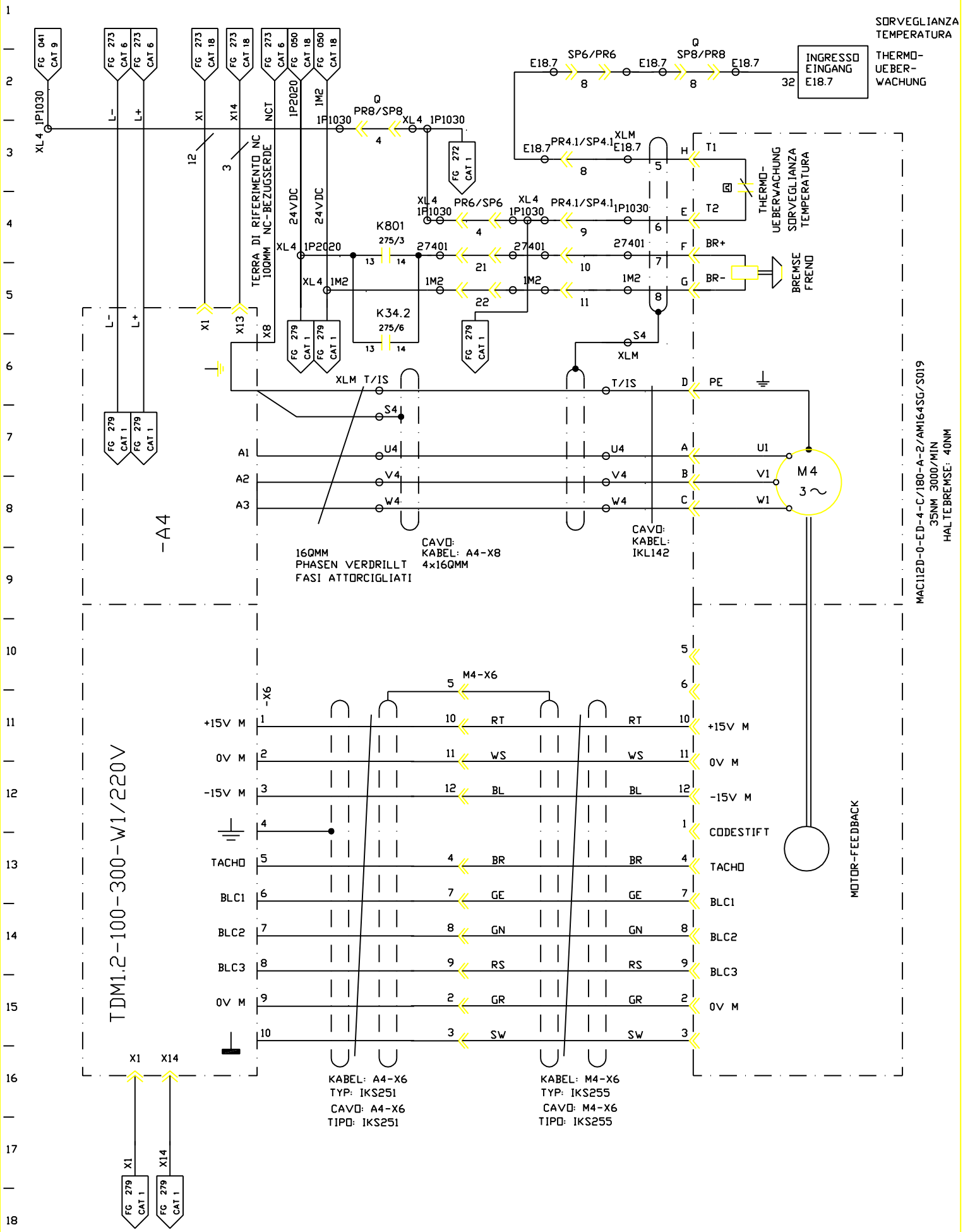

DIS. N. : 31239.80017	MACCHINA/IMPIANTO : FMA 453	ORDINE : 30.007629	TRANSPORT-X-ACHSE VOR-ZURUECK	T/MX	FOGLIO 274
CAD : AUTOCAD 10	LAVORAZIONE : ALBERO MOTORE	COMMESSA :			
N. FILE : F453_274	DENOMINAZIONE : TRASFERTA	ESECUTORE :	TRASPORTO-ASSE X AVANTI/INDIETRO	ARMADIO 9	SEGUE
POS. ARCH. :	DATA : 31.03.1993	AGG. : a b			