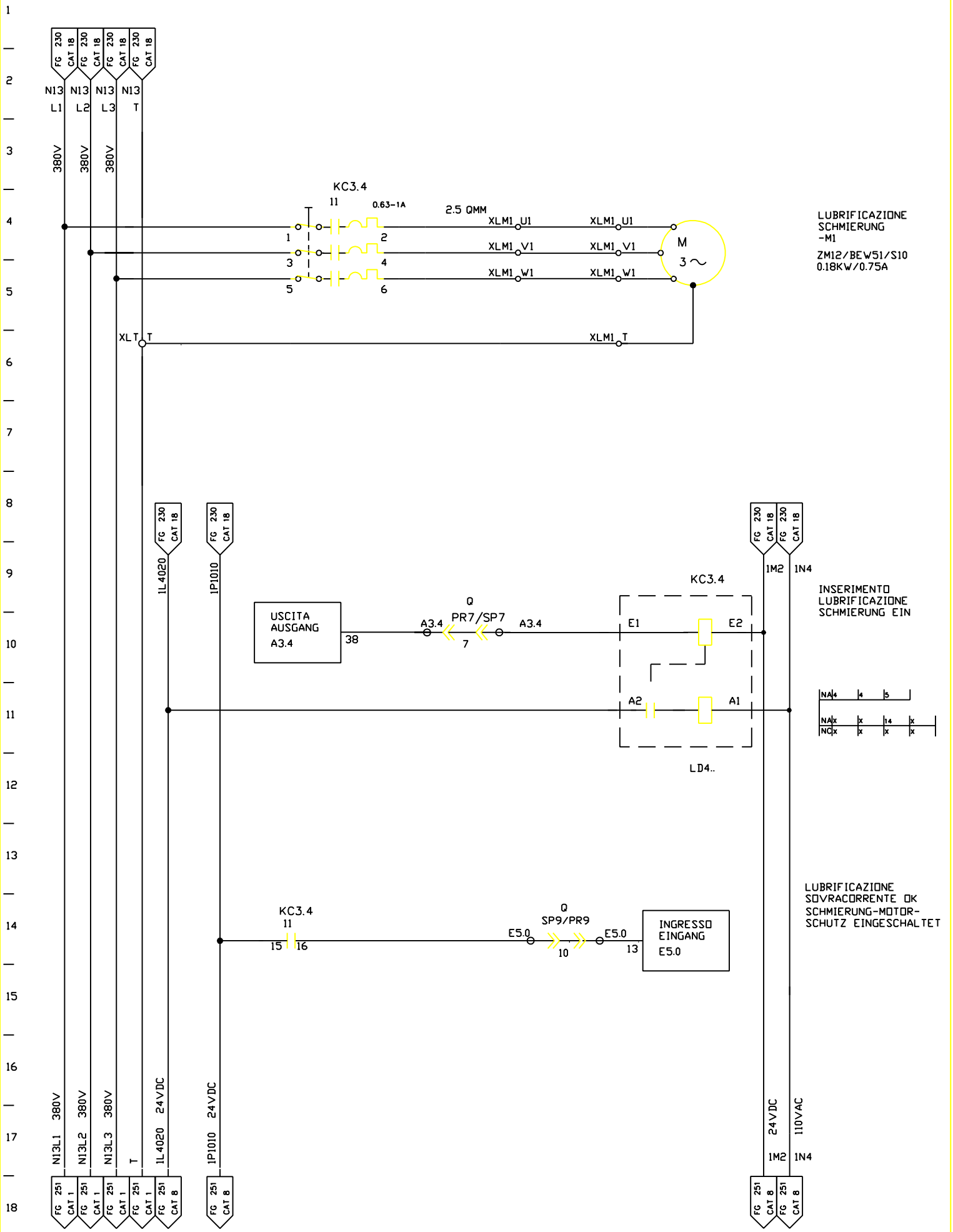

FMA	DIS. N. : 31239.80017	MACCHINA/IMPIANTO : FMA 453	ORDINE : 30.007629	ZENTRAL-SCHMIERUNG	OE	FOGLIO 240
	CAD : AUTOCAD 10	LAVORAZIONE : ALBERO MOTORE	COMMESSA :	LUBRIFICAZIONE	ARMADIO 5	SEGUE
	N. FILE : F453_240	DENOMINAZIONE : TRASFERTA	ESECUTORE :			
	POS. ARCH. :	DATA : 20.01.1993	AGG. : a b			