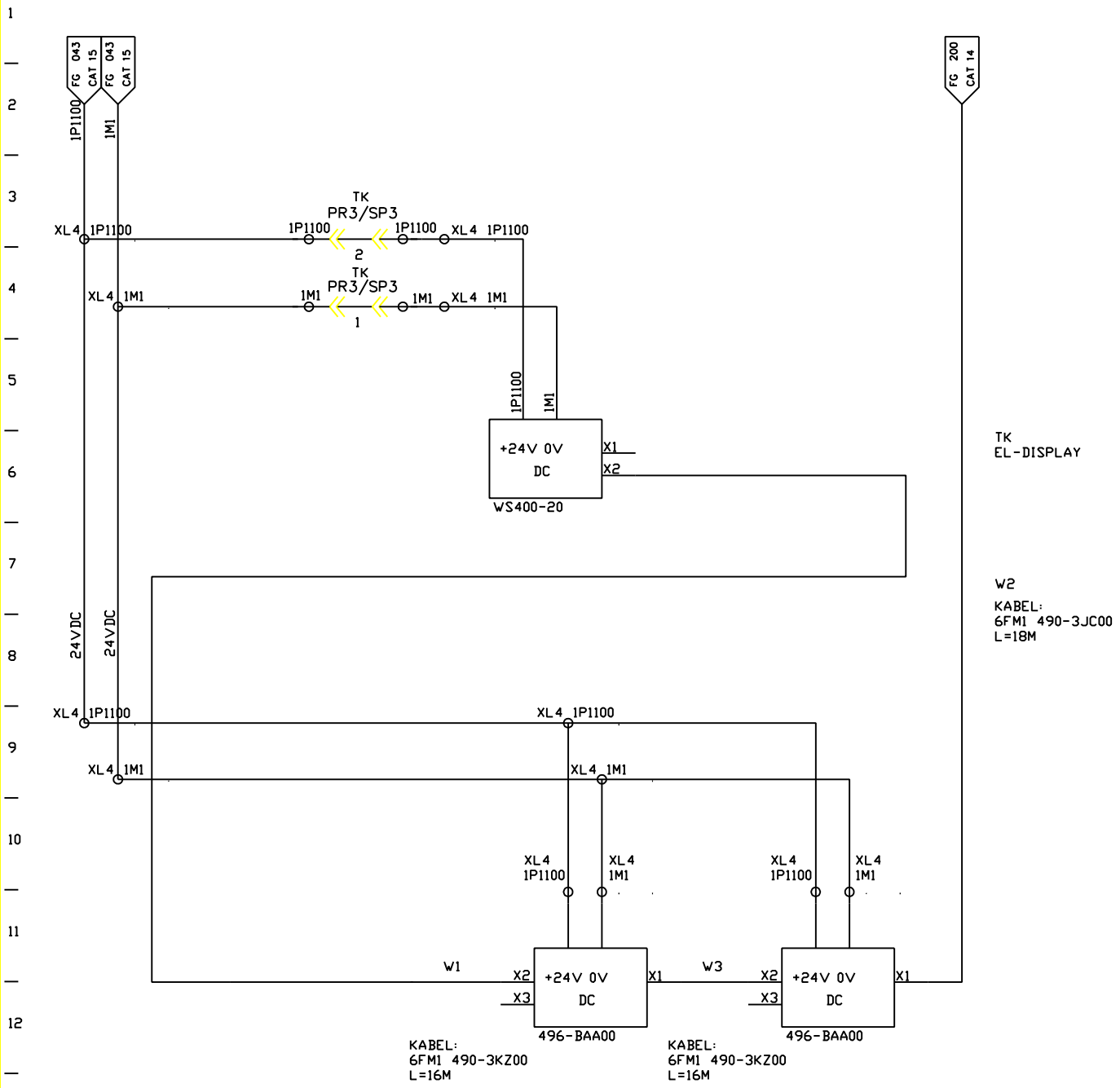

FMA	DIS. N. : 31239.80017	MACCHINA/IMPIANTO : FMA 453		ORDINE : 30.007629	TK-EL. DISPLAY	1D	FOGLIO 209
	CAD : AUTOCAD 10	LAVORAZIONE : ALBERO MOTORE		COMMESSA :	TK-DISPLAY EL.	ARMADIO 7	SEGUE
	N. FILE : F453_209	DENOMINAZIONE : TRASFERTA		ESECUTORE :			
	POS. ARCH. :	DATA : 02.04.1993	AGG. : a b				