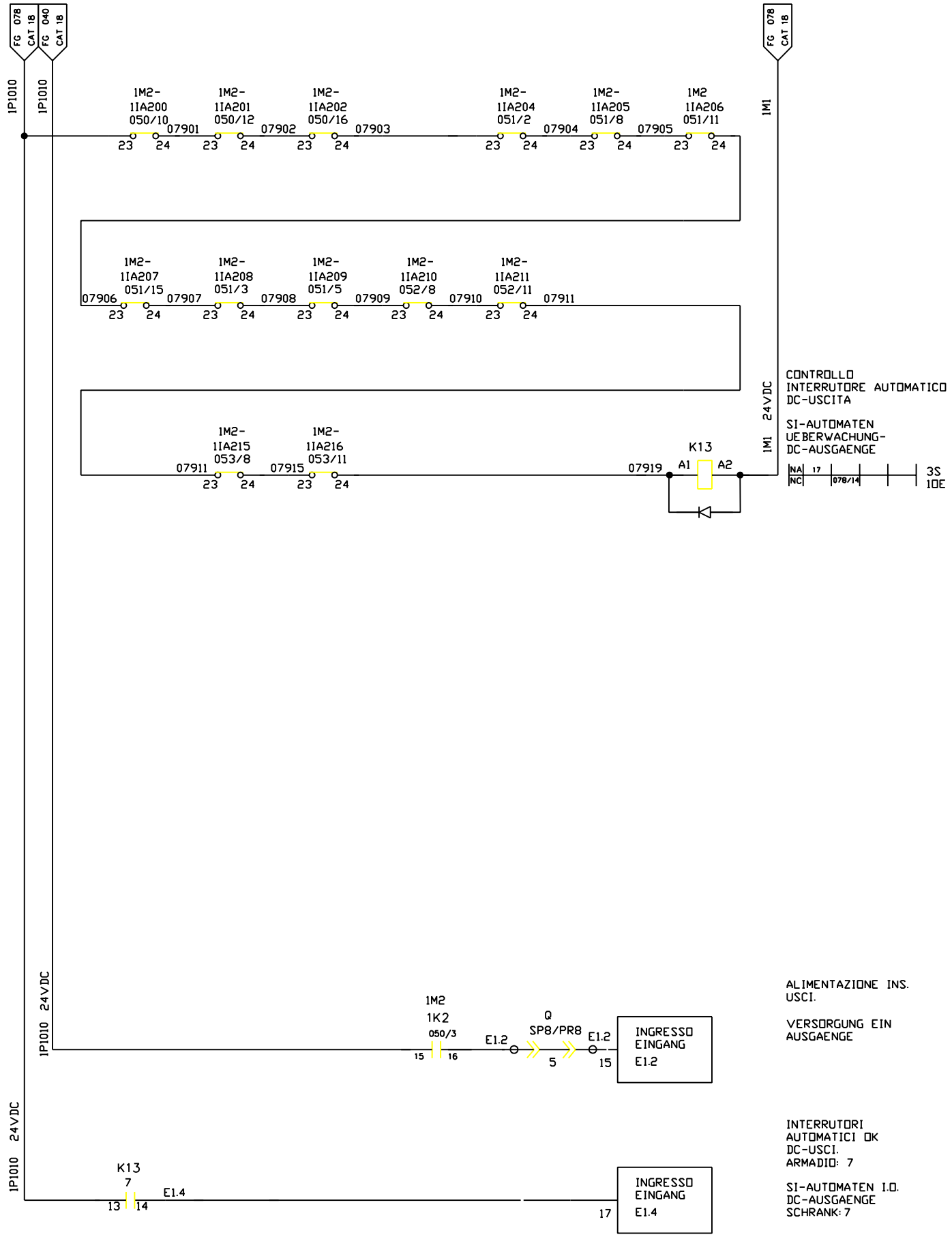

FMA	DIS. N. : 31239.80017	MACCHINA/IMPIANTO : FMA 453	ORDINE : 30.007629	SI-AUTOMATEN-UEBERWACHUNG	VS7	079
	CAD : AUTOCAD 10	LAVORAZIONE : ALBERO MOTORE	COMMESSA :	CONTROLLO INTERRUTORE AUTOMATICO	ARMADIO 7	SEGUE
	N. FILE : F453_079	DENOMINAZIONE : TRASFERTA	ESECUTORE :			
	POS. ARCH. :	DATA : 05.04.93	AGG. : a b			