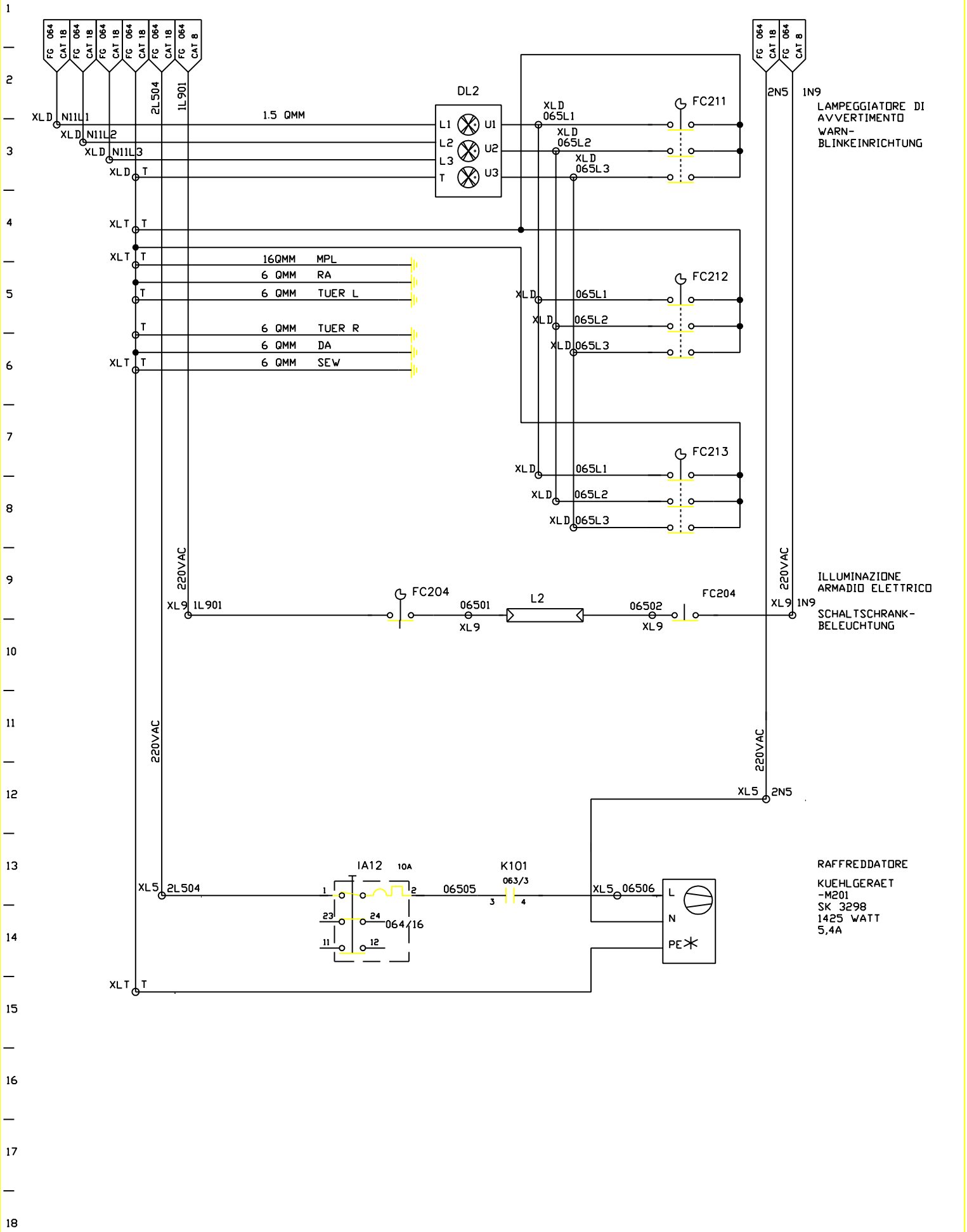


| | | | | | | |
|---|---|---|---|---|---|---|
| FMA | DIS. N. : 31239.80017 | MACCHINA/IMPIANTO : FMA 453 | ORDINE : 30.007629 | WARNBLINK-ANZEIGE/ BELEUCHTUNG | VS3 | 065 |
| | CAD : AUTOCAD 10 | LAVORAZIONE : ALBERO MOTORE | COMMESSA : | LAMPEGGIATORE DI AVVERTIMENTO ILLUMINAZIONE | ARMADIO 3 | SEGUE |
| | N. FILE : F453_065 | DENOMINAZIONE : TRASFERTA | ESECUTORE : | | | |
| | POS. ARCH. : | DATA : 02.04.93 | AGG. : a b | | | |