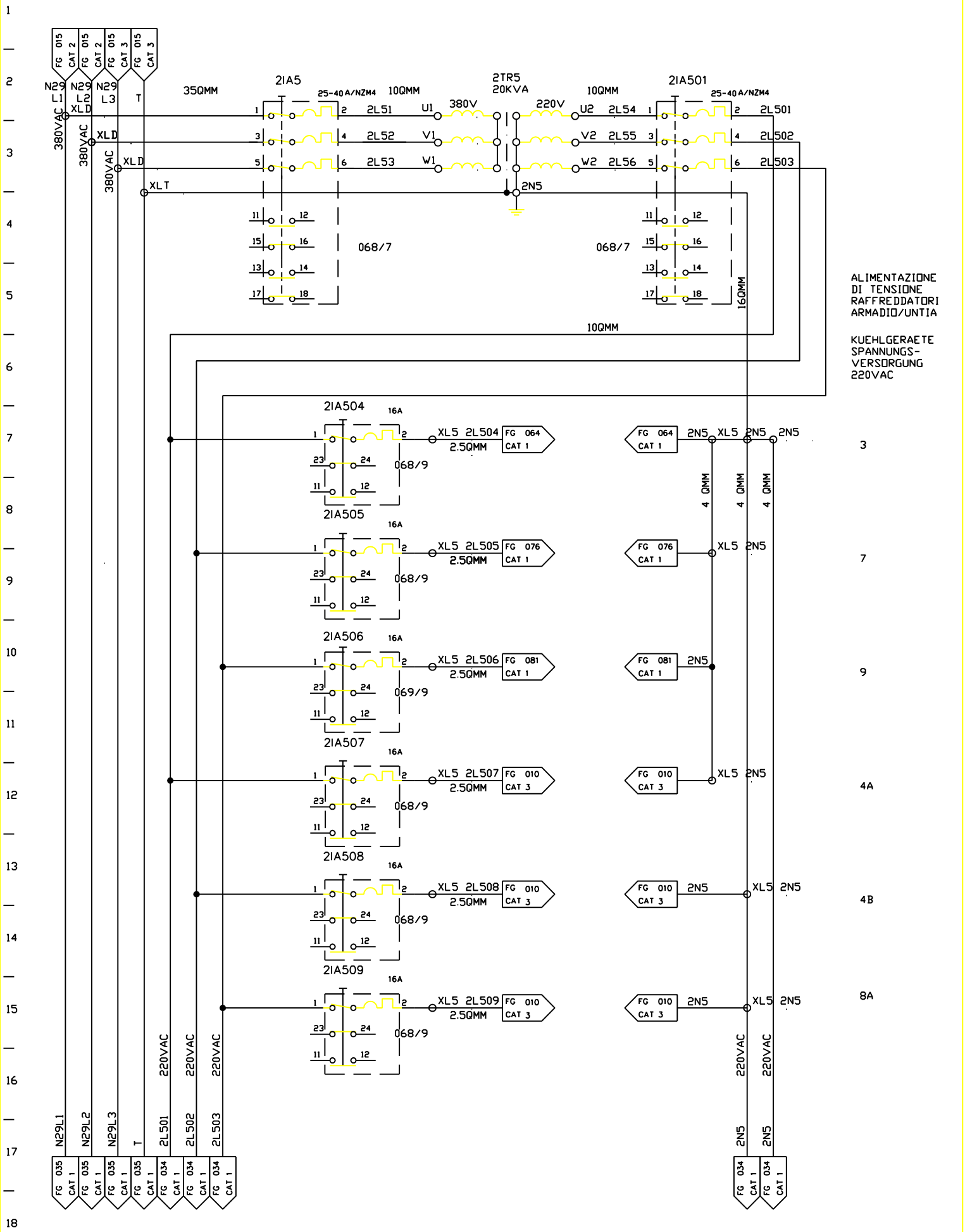

FMA	DIS. N. : 31239.80017	MACCHINA/IMPIANTO : FMA 453	ORDINE : 30.007629	SPANNUNGS-VERSORGUNG 220VAC	2N5	033
	CAD : AUTOCAD 10	LAVORAZIONE : ALBERO MOTORE	COMMESSA :	ALIMENTAZIONE DI TENSIONE 220VAC	ARMADIO 3	SEGUE
	N. FILE : F453_033	DENOMINAZIONE : TRASFERTA	ESECUTORE :			
	POS. ARCH. :	DATA : 24.03.93	AGG. : a b			