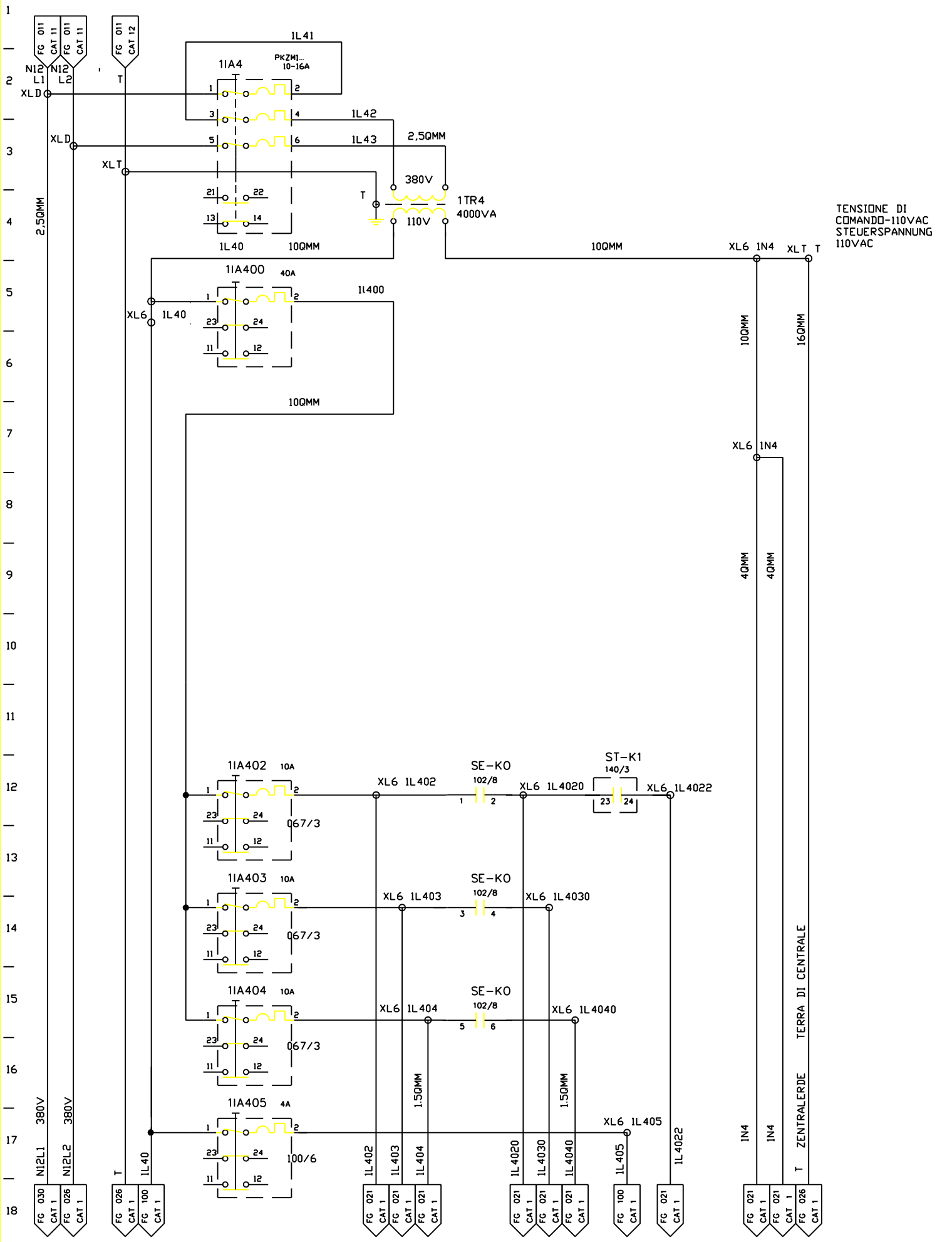

FMA	DIS. N. : 31239.80017	MACCHINA/IMPIANTO : FMA 453	ORDINE : 30.007629	STEUERSPANNUNG 110VAC	1N4	020
	CAD : AUTOCAD 10	LAVORAZIONE : ALBERO MOTORE	COMMESSA :	TENSIONE DI COMANDO 110VAC	ARMADIO 3	SEGUE
	N. FILE : F453_020	DENOMINAZIONE : TRASFERTA	ESECUTORE :			
	POS. ARCH. :	DATA : 22.03.93	AGG. : a b			