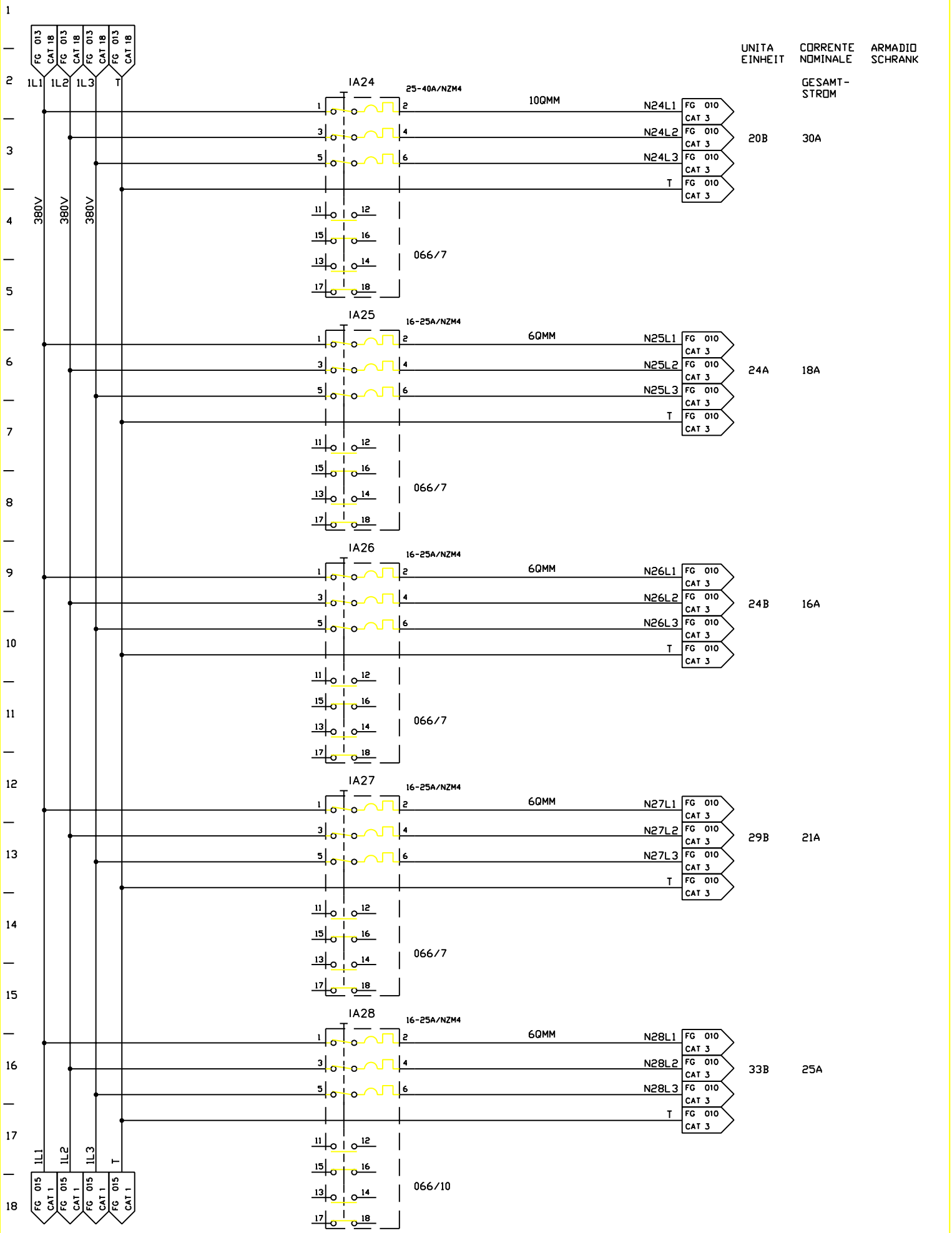

FMA	DIS. N. : 31239.80017	MACCHINA/IMPIANTO : FMA 453	ORDINE : 30.007629	BETR.-SPANNUNG VERTEILUNG	N	014
	CAD : AUTOCAD 10	LAVORAZIONE : ALBERO MOTORE	COMMESSA :	TENSIONE ESERCIZIO	ARMADIO 1	SEGUE
	N. FILE : F453_014	DENOMINAZIONE : TRASFERTA	ESECUTORE :			
	POS. ARCH. :	DATA : 18.03.93	AGG. : a b			