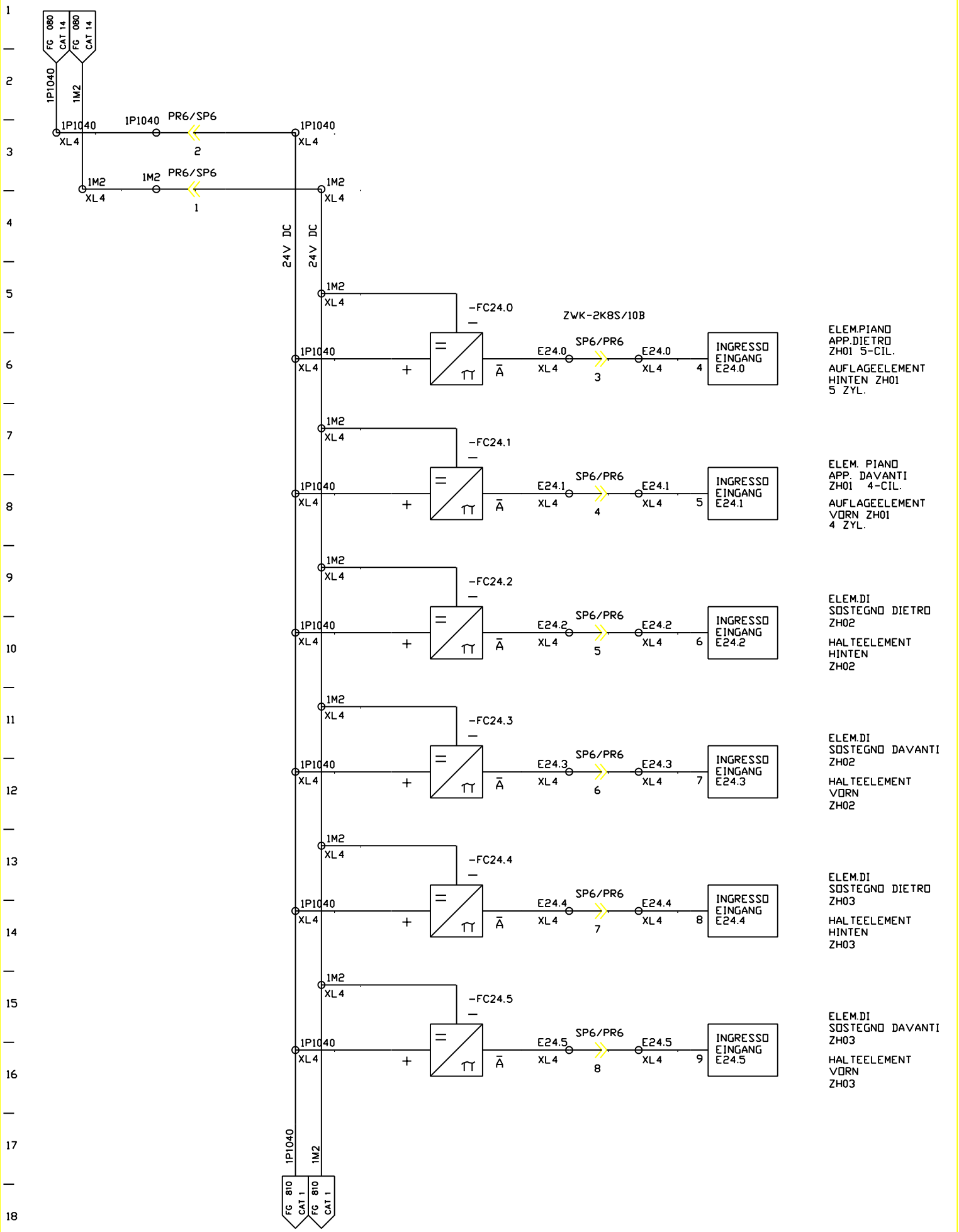

FMA	DIS. N. 31239.07812	MACCHINA/IMPIANTO : FMA 453	ORDINE : 30.007629	DISP. DI BLOCCAGGIO PEZZO	10S	FOGLIO 800
	CAD : Autocad 10	LAVORAZIONE : ALBERO MOTORE	COMMESSA :	WERKSTUECK-SPANNEINRICHTUNG	UNITA 8B	SEGUE
	N. FILE : 8B800	DENOMINAZIONE : TRASFERTA	ESECUTORE : TP/BR	ARMADIO 1.1		
	POS. ARCH. :	DATA : 09.12.92	AGG. : a b			