| BENENNUNG / DENOMINAZIONE | | | | | | PLC-STEUERUNG | BEMERKUNG |
|---|---|---|---|---|---|---|---|
| GRUPPE / GRUPPO | FUNKTIONS-INHALT / CONTENUTO-FUNZIONE | ZEICHNUNGS-NR / NUMERO DISEGNO | BLATT-NR / NUM.FOGL | BLATTANZ. / INDIC.FOGL. | | | |
| | INHALTS UEBERSICHT: | 31239.07812 | 001-003 | | | 8B | |
| | INDICE | | | | | | |
| | STROMLAUFPLAN: | | | | | | |
| | SCHEMA DI CABLAGGIO | | | | | | |
| N | NETZ EINSPEISUNG | | 010 | | | | |
| | ALIMENTAZIONE DALLA RETE | | | | | | |
| 1N5 | STEUERSPANNUNG EIN 110VAC | | 020 | | | | |
| | TENSIONE DI COMANDO | | | | | | |
| | SPANNUNGSVERSORGUNG INDRAMAT 220VAC | | 030 | | | | |
| | ALIMENTAZIONE DI TENSIONE PER INDRAMAT | | | | | | |
| | PLC-SPANNUNGSVERSORGUNG 110VAC | | | | | | |
| | ALIMENTAZIONE DI TENSIONE PER PLC | | | | | | |
| SE | STEUERSPANNUNG EIN | | 050 | | | | |
| | INSERIMENTO TENSIONE DI COMANDO | | | | | | |
| | NOT-AUS | | 060 | | | | |
| | ARRESTO EMERGENZA | | | | | | |
| | LASTSPANNUNG EIN | | | | | | |
| | INSERIMENTO TENSIONE DI CARICO | | | | | | |
| | SI-AUTOMATEN UEBERWACHUNG | | 070 | | | | |
| | SORVEGLIANZA INTERRUTTORE AUTOMATICO | | | | | | |
| 1M2 | STEUERSPANNUNG-PLC EINGAENGE 24VDC | | 080 | | | | |
| | TENSIONE DI COMANDO-PLC INGRESSI | | | | | | |
| | LASTSPANNUNG 24VDC | | 090 | | | | |
| | TENSIONE DI CARICO | | 100 | | | | |
| VS | EL-SCHALTSCHRANK TUERVERRIEGELUNG | | 170 | | | | |
| | INTERBLOCCO DI SICUREZZA PORTA ARMADIO EL | | | | | | |
| | WARNBLINKANZEIGE/BELEUCHTUNG | | 180 | | | | |
| | LAMPEGGIATORE DI AVVERTIMENT/ILLUMINAZIONE | | 190 | | | | |
| | KUEHLGERAET | | | | | | |
| | RAFFREDDATORE | | | | | | |
| 1D | PLC-ZENTRAL-GERAET / VERSORGUNG | | 230 | | | | |
| | APPARECCHIO CENTRALE ZG PER PLC/ALIMENT. | | | | | | |
| | PLC ERWEITERUNGSGERAET EG1 / VERSORGUNG | | 231 | | | | |
| | APPARECCHIO COMPLEMENTARE EG1 PER PLC/ALIMENT. | | | | | | |
| | PLC-GERAETE AUFBAU/E/A-BELEGUNG | | 240-241 | | | | |
| | COORDINAMENTO I/O PLC | | | | | | |
| | ANSCHALTBAUGRUPPE-INTERBUS-S | | 245 | | | | |
| | GRUPPO INTERFACCIA INTERBUS-S | | | | | | |
| | VERSORGUNG E/A-MODULE-INTERBUS-S | | 250 | | | | |
| | ALIMENTAZIONI INTERBUS-S | | | | | | |
| | E/A-BELEGUNG-INTERBUS-S | | 260 | | | | |
| | COORDINAMENTO I/O INTERBUS-S | | | | | | |
| | WF 726C ACHSEN SOLLWERTE | | 270 | | | | |
| | VALORE RICHIESTO ASSI WF726C | | | | | | |

| | | | | | | |
|---|---|---|---|---|---|---|
| FMA | DIS. N. : 31239.07812 | MACCHINA/IMPIANTO : FMA 453 | ORDINE : 30.007629 | INHALTS-UEBERSICHT | | FOGLIO 001 |
| | CAD : AUTOCAD 10 | LAVORAZIONE : ALBERO MOTORE | COMMESSA : | INDICE | | |
| | N. FILE : 8B1 | DENOMINAZIONE : TRASFERTA | ESECUTORE : | | UNITA: 8B | SEGUE |
| | POS. ARCH.: | DATA : 10.03.1993 | AGG. : a b | | | |

ARMADIO 1.1
S1.1 PR1/SP1

PR1/SP1 CONSOLLE
PULT

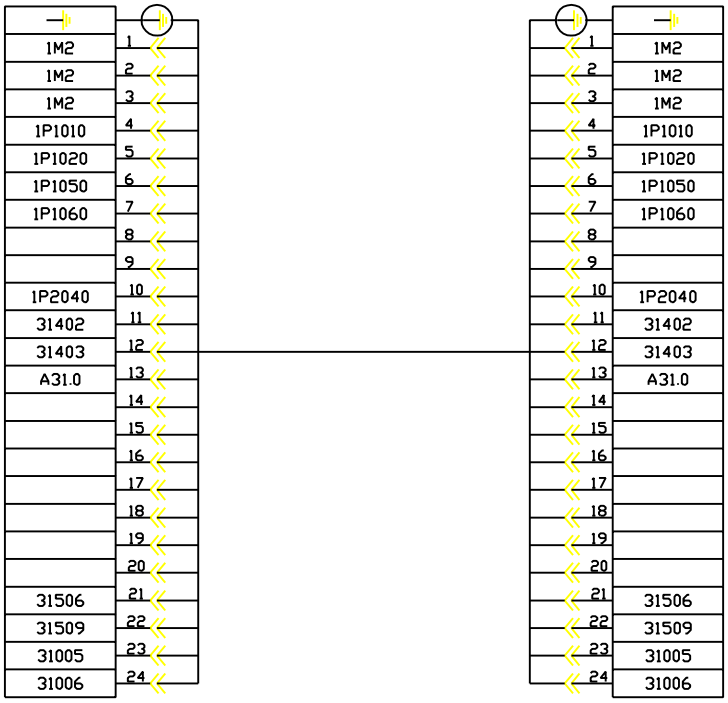


PR2/SP2

PR2/SP2

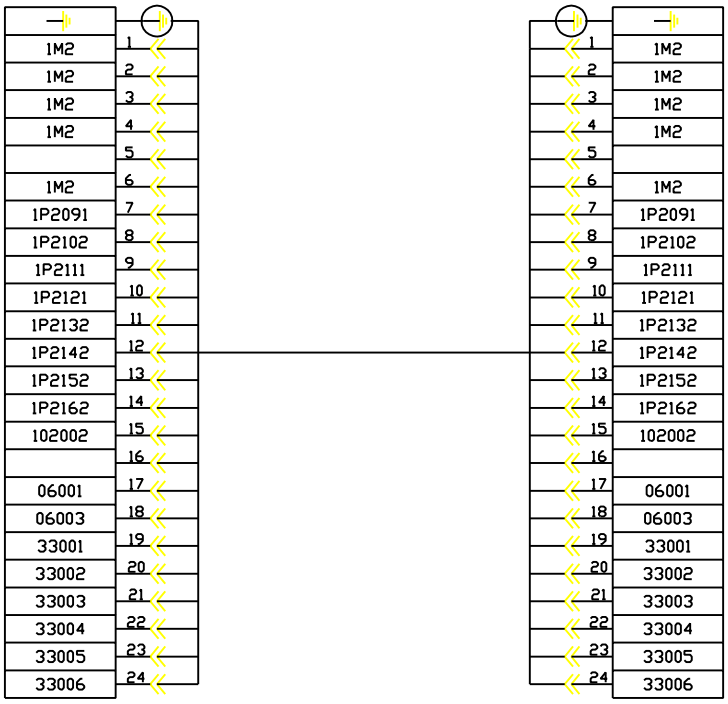


| | | | | | | | |
|---|---|---|---|---|---|---|---|
| FMA | DIS. N. 31239.07861 | MACCHINA/IMPIANTO : FMA 453 | | ORDINE : 30.007629 | SCHEMA DI MORS.E CONN. | | FOGLIO 1 |
| | CAD : Autocad 10 | LAVORAZIONE : ALBERO MOTORE | | COMMESSA : | SCHEMA DI MORS.E CONN. | UNITA 8B | SEGUE |
| | N. FILE : 8B1K | DENOMINAZIONE : TRASFERTA | | ESECUTORE : TP/BR | ARMADIO 1.1 | | |
| | POS. ARCH. : | DATA : 12.03.93 | AGG. : a b | | | | |

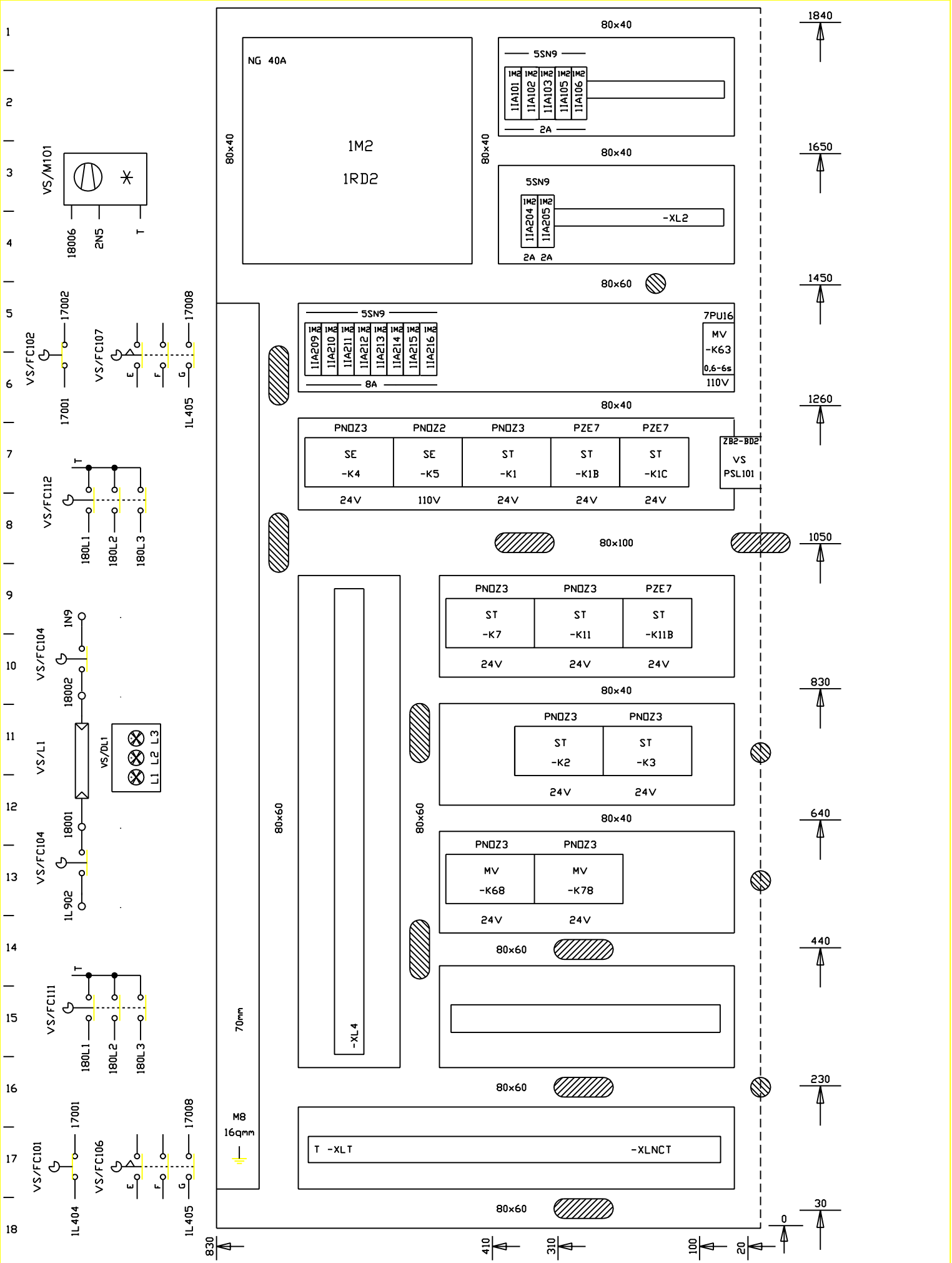


| | | | | | | |
|---|---|---|---|---|---|---|
| FMA | DIS. N. 31239.05808 | MACCHINA/IMPIANTO : FMA 453 | ORDINE : 30.007629 | PIANO COSTRUT. AUFBAUPLAN | | FOGLIO 1 |
| | CAD : Autocad 10 | LAVORAZIONE : ALBERO MOTORE | COMMESSA : | | | |
| | N. FILE : 8B1S | DENOMINAZIONE : TRASFERTA | ESECUTORE : TP/BR | | UNITA 8B | SEGUE |
| | POS. ARCH. : | DATA : 12.03.93 AGG. : a b | | ARMADIO 1.1 | | |

| BENENNUNG | | | | | | PLC- | BEMERKUNG |
|---|---|---|---|---|---|---|---|
| DENOMINAZIONE | | | | | | STEUERUNG | |
| GRUPPE | FUNKTIONS-INHALT | ZEICHNUNGS-NR | BLATT-NR | BLATTANZ. | | | |
| GRUPPO | CONTENUTO-FUNZIONE | NUMERO DISEGNO | NUM.FOGL | INDIC.FOGL. | | | |
| ST | SIGNALE ZENTRALTEIL-EINHEIT | 31239.07812 | 290 | | | 8B | |
| | SEGNALI UNITA PARTE CENTRALE-UNITA | | | | | | |
| | LASTSPANNUNG EIN | | 310 | | | | |
| | INSERIMENTO TENSIONE DI CARICO | | | | | | |
| | HANDBEDIENPULT | | 314 | | | | |
| | CONSOLLE DI COMANDO MANUALE | | | | | | |
| | LASTSPANNUNG EIN-EINRICHTBETRIEB | | 315-316 | | | | |
| | TENSIONE DI CARICO PER FUNZIONAM.PREPARATORIO | | | | | | |
| | SCHUTZTUEREN ENTRIEGELN | | 320 | | | | |
| | PORTE DI SICUREZZA SBLOCCARE | | | | | | |
| | SCHUTZTUEREN UEBERWACHUNG | | 330 | | | | |
| | SORVEGLIANZA PORTE DI SICUREZZA | | | | | | |
| MV | ANTRIEBE VERSORGUNG | | 450 | | | | |
| | ALIMENTAZIONE AZIONAMENTI | | 510 | | | | |
| MS | SPINDEL 1 | | 480 | | | | |
| | MANDRINO 1 | | 490 | | | | |
| MZ | Z-ACHSE | | 500 | | | | |
| | ASSE Z | | 520 | | | | |
| | | | 540 | | | | |
| | | | 550 | | | | |
| | | | 560 | | | | |
| | | | 570 | | | | |
| 10S | SPANNSTATION | | 800 | | | | |
| | STAZIONE BLOCC. | | | | | | |
| 10B | PRUEFSTATION | | 810 | | | | |
| | DISPOSITIVO DI CONTROLLO | | | | | | |
| BP | BEDIENPULT/PLC-EINGAENGE | | 1000 | | | | |
| | CONSOLLE DI COMANDO / | | 1010 | | | | |
| | INGRESSI PLC | | 1020 | | | | |
| | BEDIENPULT/AUFBAU | | 1030 | | | | |
| | CONSOLLE DI COMANDO / | | | | | | |
| | PIANO COSTRUTTIVO | | | | | | |
| 8B | SCHMIERUNG/PLC-AUSGAENGE | | 1041 | | | | |
| | LUBRIFICAZIONE/USCITE PLC | | | | | | |
| 10B | PRUEFSTATION | | 1042 | | | | |
| | DISPOSITIVO DI CONTROLLO | | | | | | |
| 8S | SPANNSTATION | | 1045 | | | | |
| | STAZIONE BLOCC. | | 1047 | | | | |
| | | | 1048 | | | | |
| 8B | SCHMIERUNG / PLC-EINGAENGE | | 1050 | | | | |
| | LUBRIFICAZIONE / INGRESSI PLC | | | | | | |
| 8S | SPANNSTATION | | 1051-1058 | | | | |
| | STAZIONE BLOCC. | | | | | | |

| | | | | | | |
|---|---|---|---|---|---|---|
| FMA | DIS. N. : 31239.07812 | MACCHINA/IMPIANTO : FMA 453 | ORDINE : 30.007629 | INHALTS-UEBERSICHT | | FOGLIO 002 |
| | CAD : AUTOCAD 10 | LAVORAZIONE : ALBERO MOTORE | COMMESSA : | INDICE | | |
| | N. FILE : 8B2 | DENOMINAZIONE : TRASFERTA | ESECUTORE : | | UNITA: 8B | SEGUE |
| | POS. ARCH.: | DATA : 11.03.1993 | AGG. : a b | | | |

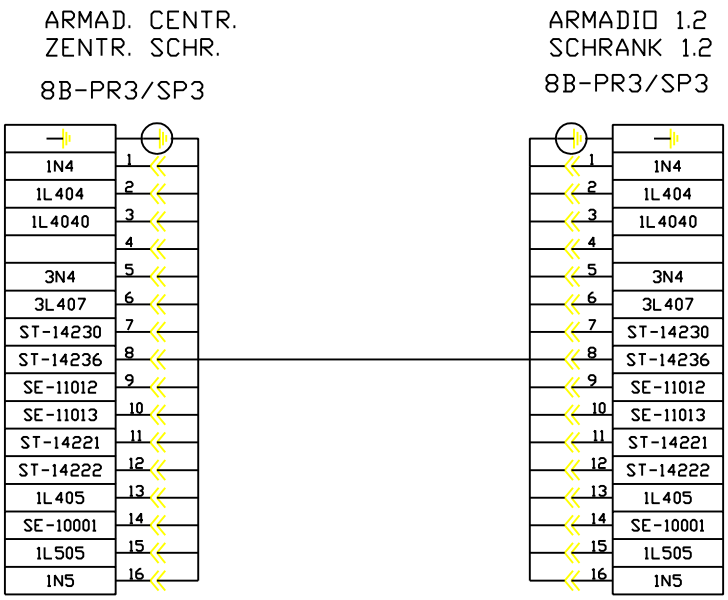


| | | | | | | |
|---|---|---|---|---|---|---|
| FMA | DIS. N. 31239.07861 | MACCHINA/IMPIANTO : FMA 453 | ORDINE : 30.007629 | SCHEMA DI MORS.E CONN. | | FOGLIO 2 |
| | CAD : Autocad 10 | LAVORAZIONE : ALBERO MOTORE | COMMESSA : | KLEMMEN/ STECKERPLAN | | |
| | N. FILE : 8B2K | DENOMINAZIONE : TRASFERTA | ESECUTORE : TP/BR | | UNITA 8B | SEGUE |
| | POS. ARCH. : | DATA : 09.12.92 | AGG. : a b | ARMADIO 1.2 | | |

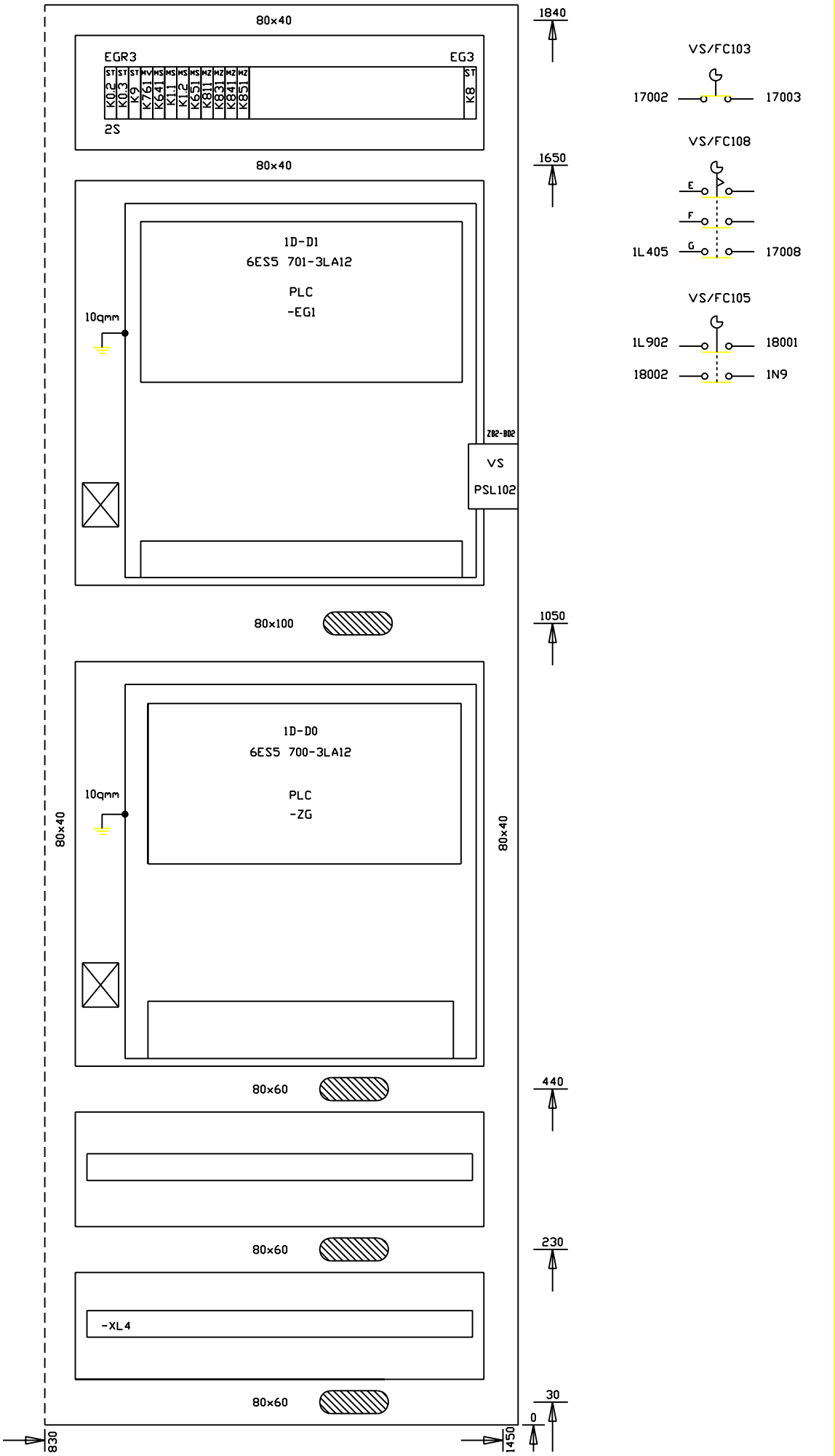


| | | | | | | | |
|---|---|---|---|---|---|---|---|
| FMA | DIS. N. 31239.07838 | MACCHINA/IMPIANTO : FMA 453 | | ORDINE : 30.007629 | PIANO COSTRUT. AUFBAUPLAN | | FOGLIO 2 |
| | CAD : Autocad 10 | LAVORAZIONE : ALBERO MOTORE | | COMMESSA : | | | |
| | N. FILE : 8B2S | DENOMINAZIONE : TRASFERTA | | ESECUTORE : TP/BR | | UNITA 8B | SEGUE |
| | POS. ARCH. : | DATA : 09.12.92 | AGG. : a b | | ARMADIO 1.1 | | |

| BENENNUNG | | | | | | PLC- | BEMERKUNG |
|---|---|---|---|---|---|---|---|
| DENOMINAZIONE | | | | | | STEUERUNG | |
| GRUPPE | FUNKTIONS-INHALT | | ZEICHNUNGS-NR | BLATT-NR | BLATTANZ. | | |
| GRUPPO | CONTENUTO-FUNZIONE | | NUMERO DISEGNO | NUM.FOGL | INDIC.FOGL. | | |
| | GERAETE-AUFBAUPLAN | SCHALTSCHRANK | 31239.07838 | 1-6 | | | |
| | PIANO COSTRUTTIVO | ARMADIO EL. | | | | | |
| | APPARECCHI | BEDIENPULT | | 7 | | | |
| | | CONSOLLE DI COMANDO | | | | | |
| | KLEMMEN/STECKERPLAN | | 31239.07861 | 1-13 | | | |
| | SCHEMA DI MORSETTI E CONNETTORI | | | | | | |

| | | | | | | |
|---|---|---|---|---|---|---|
| FMA | DIS. N. : 31239.07812 | MACCHINA/IMPIANTO : FMA 453 | ORDINE : 30.007629 | INHALTS-UEBERSICHT | | FOGLIO 003 |
| | CAD : AUTOCAD 10 | LAVORAZIONE : ALBERO MOTORE | COMMESSA : | INDICE | | |
| | N. FILE : 8B3 | DENOMINAZIONE : TRASFERTA | ESECUTORE : | | UNITA: 8B | SEGUE |
| | POS. ARCH.: | DATA : 11.03.1993 | AGG. : a b | | | |

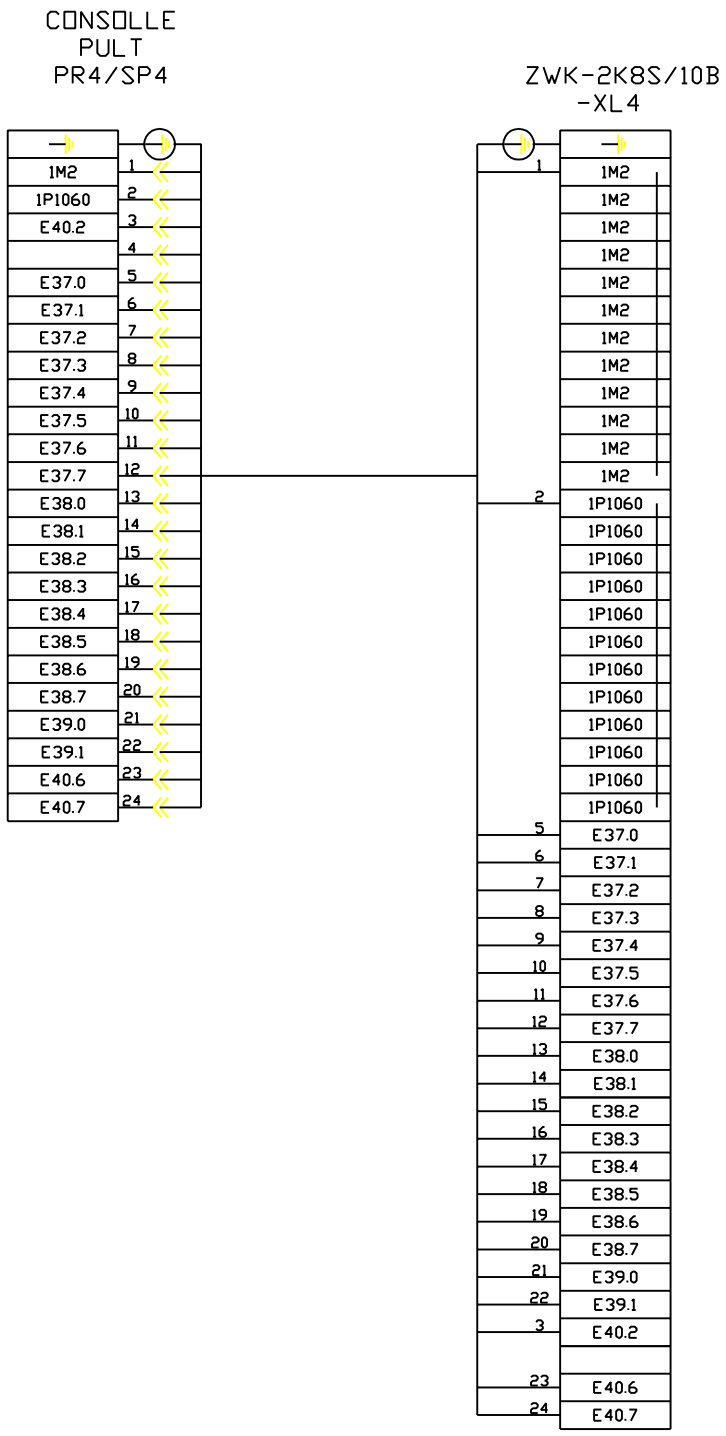


| | | | | | | | |
|---|---|---|---|---|---|---|---|
| FMA | DIS. N. 31239.07861 | MACCHINA/IMPIANTO : FMA 453 | | ORDINE : 30.007629 | SCHEMA DI MORS.E CONN. | | FOGLIO 3 |
| | CAD Autocad Mech. | LAVORAZIONE : ALBERO MOTORE | | COMMESSA : | KLEMMEN/ STECKERPLAN | | |
| | N. FILE : 8B3K | DENOMINAZIONE : TRASFERTA | | ESECUTORE : TP/BR | | UNITA 8B | SEGUE |
| | POS. ARCH. : | DATA : 13.10.03 | AGG. : a b | | BP | | |

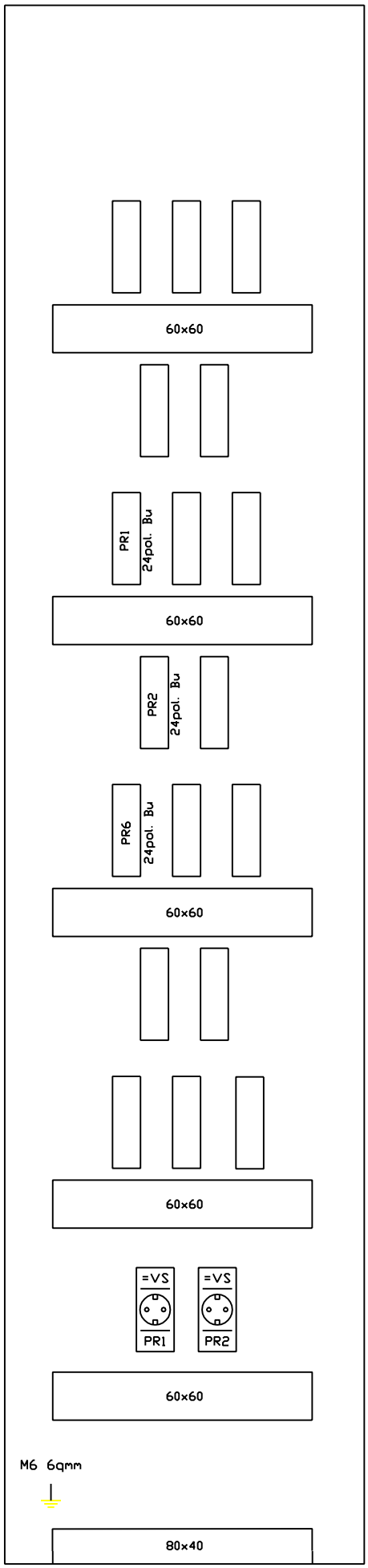


| | | | | | | | |
|---|---|---|---|---|---|---|---|
| FMA | DIS. N. 31239.07838 | MACCHINA/IMPIANTO : FMA 453 | | ORDINE : 30.007629 | PIANO COSTRUT. AUFBAUPLAN | | FOGLIO 3 |
| | CAD : Autocad 10 | LAVORAZIONE : ALBERO MOTORE | | COMMESSA : | | | |
| | N. FILE : 8B3S | DENOMINAZIONE : TRASFERTA | | ESECUTORE : TP/BR | | UNITA 8B | SEGUE |
| | POS. ARCH. : | DATA : 09.12.92 | AGG. : a b | | ARMADIO 1.1 | | |

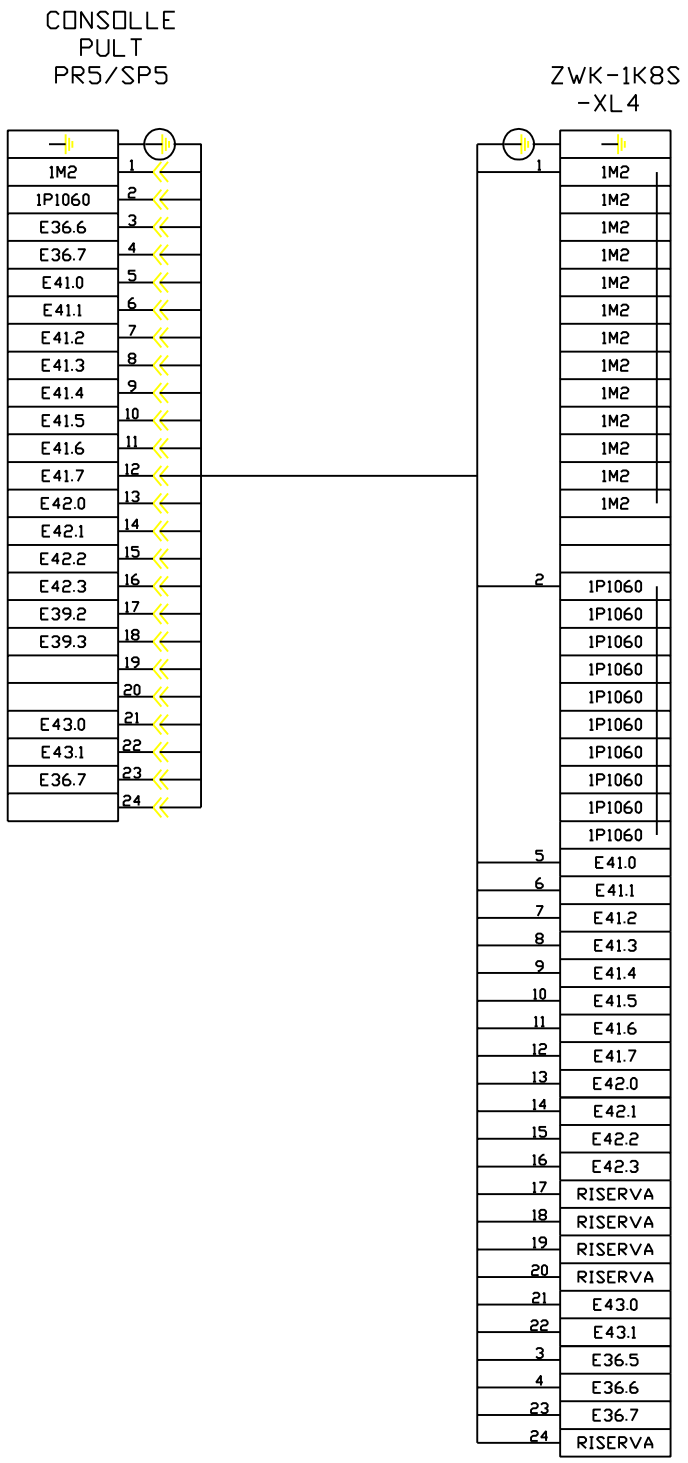


| | | | | | | | |
|---|---|---|---|---|---|---|---|
| FMA | DIS. N. 31239.07861 | MACCHINA/IMPIANTO : FMA 453 | | ORDINE : 30.007629 | SCHEMA DI MORS.E CONN. | | FOGLIO 4 |
| | CAD Autocad Mech. | LAVORAZIONE : ALBERO MOTORE | | COMMESSA : | KLEMMEN/ STECKERPLAN | | |
| | N. FILE : 8B4K | DENOMINAZIONE : TRASFERTA | | ESECUTORE : TP/BR | | UNITA 8B | SEGUE |
| | POS. ARCH. : | DATA : 13.10.03 | AGG. : a b | | BP | | |

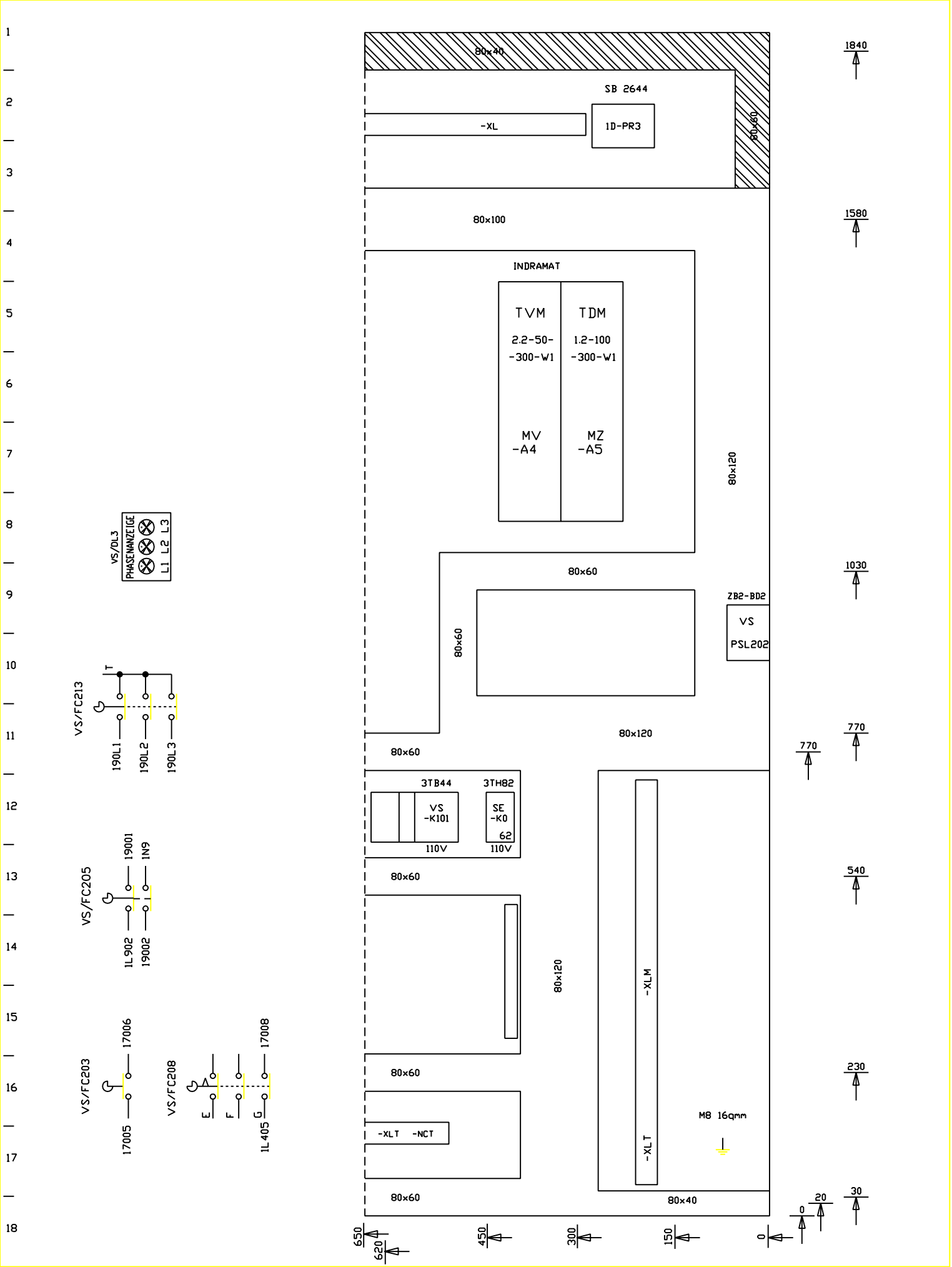


| | | | | | | | |
|---|---|---|---|---|---|---|---|
| FMA | DIS. N. 31239.05808 | MACCHINA/IMPIANTO : FMA 453 | | ORDINE : 30.007629 | PIANO COSTRUT. AUFBAUPLAN | | FOGLIO 4 |
| | CAD : Autocad 10 | LAVORAZIONE : ALBERO MOTORE | | COMMESSA : | | | |
| | N. FILE : 8B4S | DENOMINAZIONE : TRASFERTA | | ESECUTORE : TP/BR | | UNITA 8B | SEGUE |
| | POS. ARCH. : | DATA : 02.12.92 | AGG. : a b | | ARMADIO 1.2 | | |

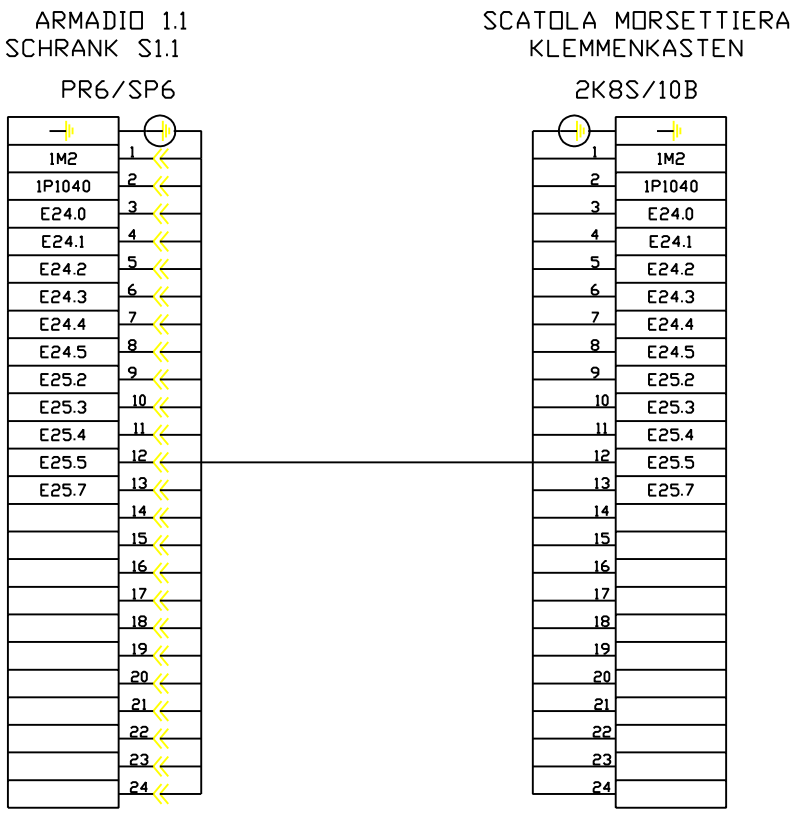


| | | | | | | |
|---|---|---|---|---|---|---|
| FMA | DIS. N. 31239.07861 | MACCHINA/IMPIANTO : FMA 453 | ORDINE : 30.007629 | SCHEMA DI MORS.E CONN. | | FOGLIO 5 |
| | CAD : Autocad 10 | LAVORAZIONE : ALBERO MOTORE | COMMESSA : | KLEMMEN/ STECKERPLAN | | |
| | N. FILE : 8B5K | DENOMINAZIONE : TRASFERTA | ESECUTORE : TP/BR | | UNITA 8B | SEGUE |
| | POS. ARCH. : | DATA : 09.12.92 | AGG. : a b | ARMADIO 1.1 | | |

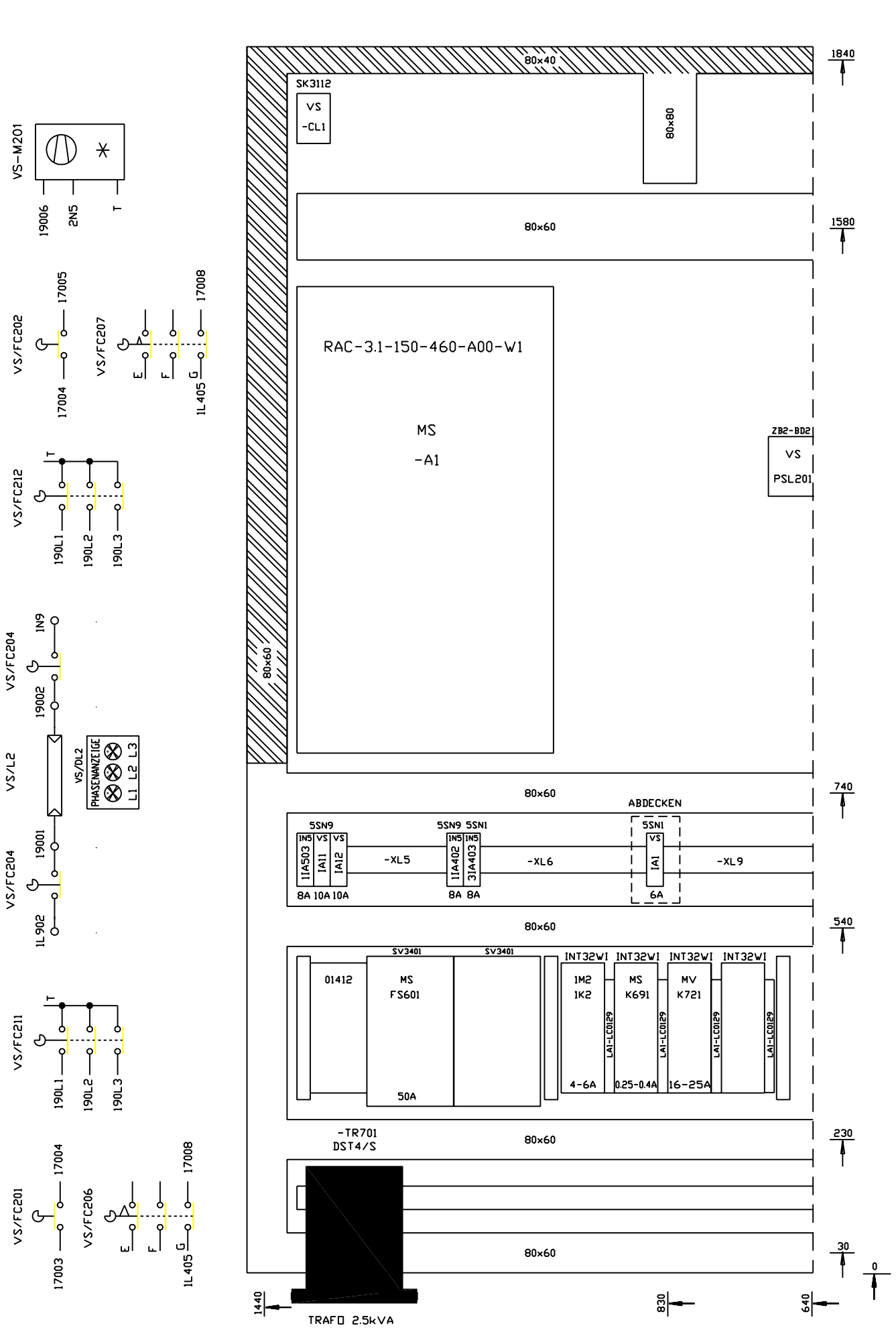


| | | | | | | |
|---|---|---|---|---|---|---|
| FMA | DIS. N. 31239.05808 | MACCHINA/IMPIANTO : FMA 453 | ORDINE : 30.007629 | PIANO COSTRUT. AUFBAUPLAN | | FOGLIO 5 |
| | CAD : Autocad 10 | LAVORAZIONE : ALBERO MOTORE | COMMESSA : | | UNITA 8B | SEGUE |
| | N. FILE : 8B5S | DENOMINAZIONE : TRASFERTA | ESECUTORE : TP/BR | ARMADIO 1.2 | | |
| | POS. ARCH. : | DATA : 02.12.92 | AGG. : a b | | | |

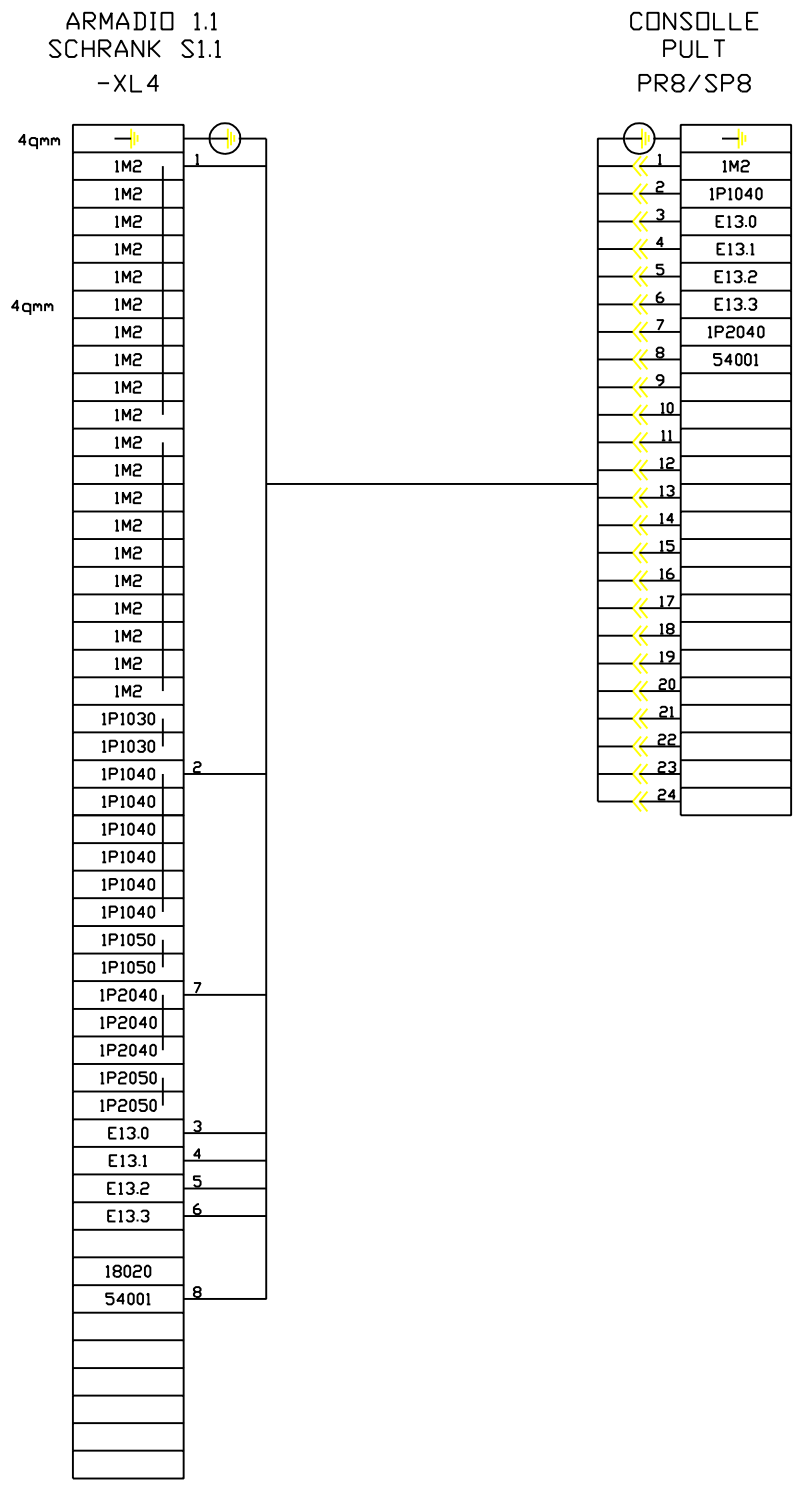


| | | | | | | |
|---|---|---|---|---|---|---|
| FMA | DIS. N. 31239.07861 | MACCHINA/IMPIANTO : FMA 453 | ORDINE : 30.007629 | SCHEMA DI MORS.E CONN. | | FOGLIO 6 |
| | CAD : Autocad 10 | LAVORAZIONE : ALBERO MOTORE | COMMESSA : | KLEMMEN/ STECKERPLAN | | |
| | N. FILE : 8B6K | DENOMINAZIONE : TRASFERTA | ESECUTORE : TP/BR | | UNITA 8B | SEGUE |
| | POS. ARCH. : | DATA : 09.12.92 | AGG. : a b | ARMADIO 1.1 | | |

|1) 16-POLIG
1) 16-POLIG

|2) 24-POLIG
2) 24-POLIG

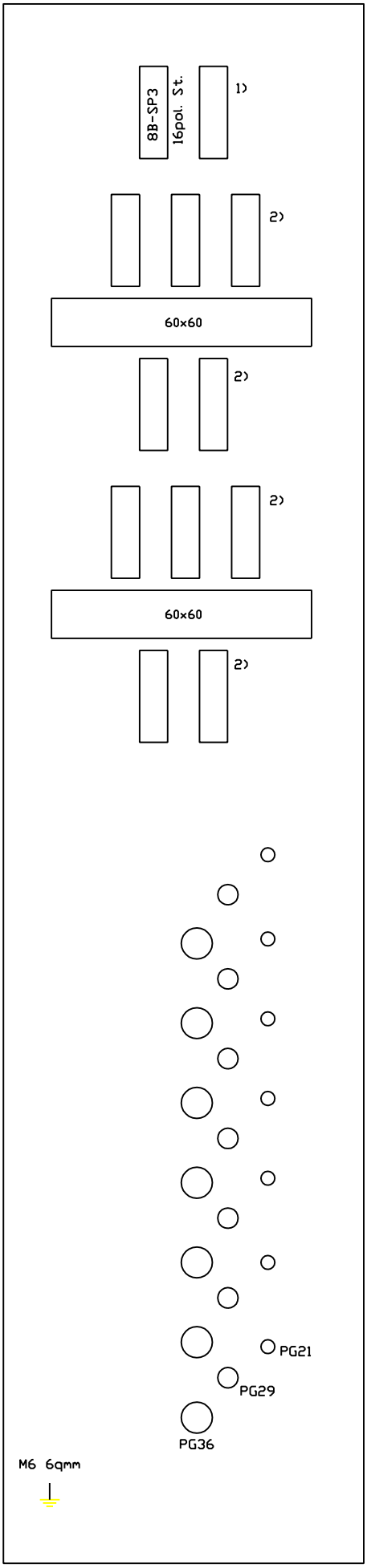


| | | | | | | | |
|---|---|---|---|---|---|---|---|
| FMA | DIS. N. 31239.07838 | MACCHINA/IMPIANTO : FMA 453 | | ORDINE : 30.007629 | PIANO COSTRUT. AUFBAUPLAN | | FOGLIO 6 |
| | CAD : Autocad 10 | LAVORAZIONE : ALBERO MOTORE | | COMMESSA : | | | |
| | N. FILE : 8B6S | DENOMINAZIONE : TRASFERTA | | ESECUTORE : TP/BR | | UNITA 8B | SEGUE |
| | POS. ARCH. : | DATA : 12.03.93 | AGG. : a b | | ARMADIO 1.2 | | |

ARMADIO 1.1
SCHRANK S1.1

-XL2

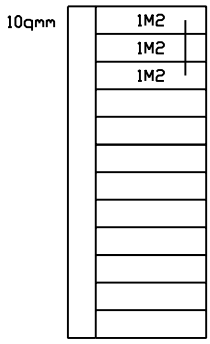


-XLT

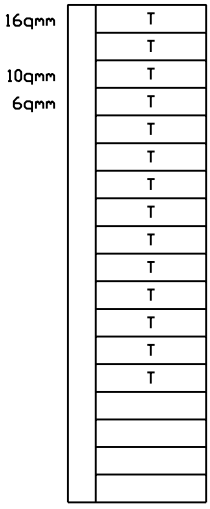


| | | | | | | | |
|---|---|---|---|---|---|---|---|
| FMA | DIS. N. 31239.07861 | MACCHINA/IMPIANTO : FMA 453 | | ORDINE : 30.007629 | SCHEMA DI MORS.E CONN. | | FOGLIO 7 |
| | CAD : Autocad 10 | LAVORAZIONE : ALBERO MOTORE | | COMMESSA : | KLEMMEN/ STECKERPLAN | | |
| | N. FILE : 8B7K | DENOMINAZIONE : TRASFERTA | | ESECUTORE : TP/BR | | UNITA 8B | SEGUE |
| | POS. ARCH. : | DATA : 09.12.92 | AGG. : a b | | ARMADIO 1.1 | | |

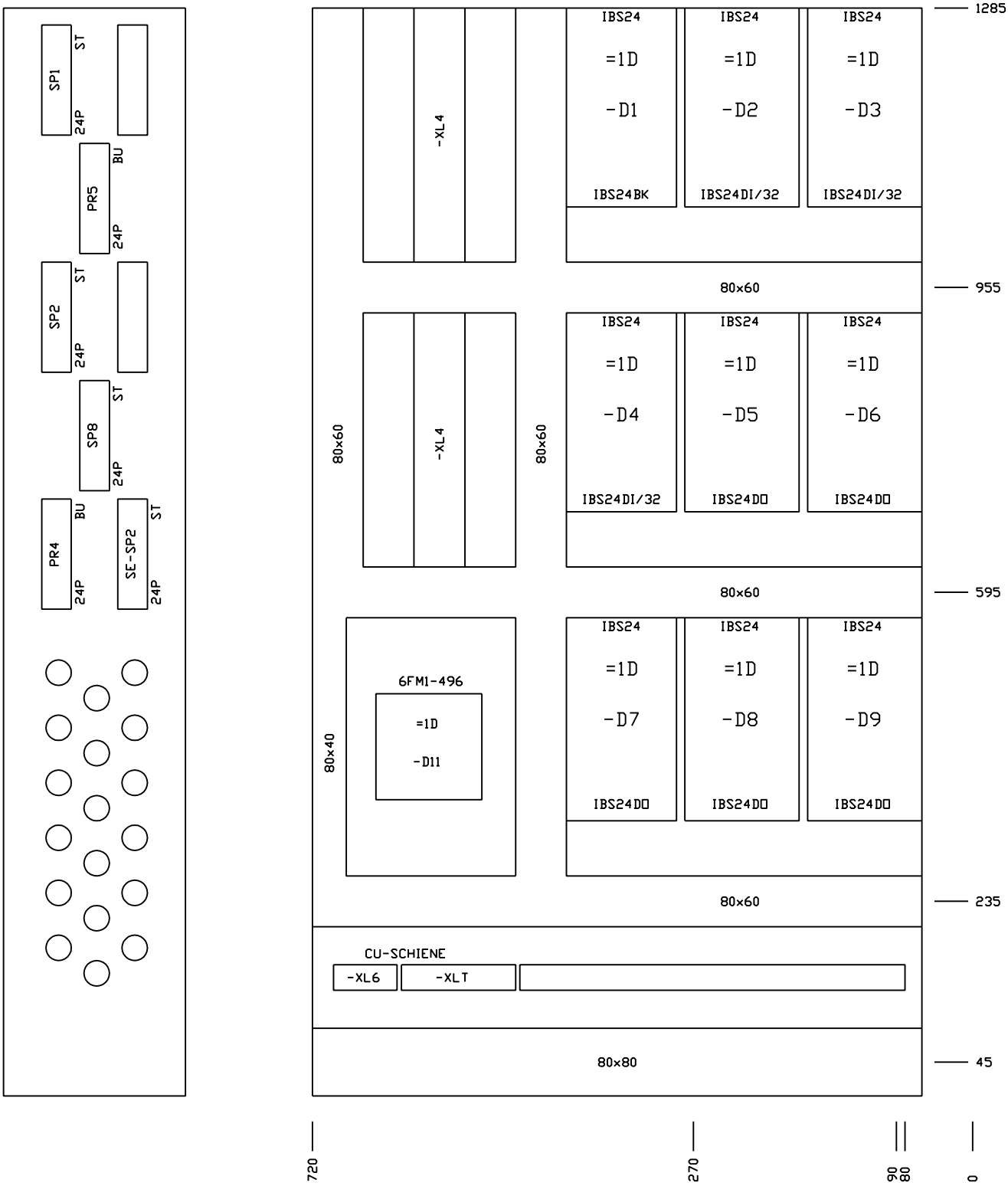


| | | | | | | | |
|---|---|---|---|---|---|---|---|
| FMA | DIS. N. 31239.07838 | MACCHINA/IMPIANTO : FMA 453 | | ORDINE : 30.007629 | PIANO COSTRUT. AUFBAUPLAN | | FOGLIO 7 |
| | CAD : Autocad 10 | LAVORAZIONE : ALBERO MOTORE | | COMMESSA : | | | |
| | N. FILE : 8B7S | DENOMINAZIONE : TRASFERTA | | ESECUTORE : TP/BR | | UNITA 8B | SEGUE |
| | POS. ARCH. : | DATA : 09.12.92 | AGG. : a b | | BP | | |

ARMADIO 1.2
SCHRANK S1.2
-XLM

| | | |
|---|---|---|
| | N11L1 | |
| | N11L1 | |
| | N11L2 | |
| | N11L2 | |
| | N11L3 | |
| | N11L3 | |
| | T | |
| | T | |
| | 180L1 | |
| | 180L1 | |
| | 180L2 | |
| | 180L2 | |
| | 180L3 | |
| | 180L3 | |
| | 190L1 | |
| | 190L1 | |
| | 190L1 | |
| | 190L2 | |
| | 190L2 | |
| | 190L2 | |
| | 190L3 | |
| | 190L3 | |
| | 190L3 | |
| | | |
| | | |
| | | |
| | | |
| | | |
| 10qmm | U1 | HAUPTSPINDEL |
| | V1 | |
| | W1 | |
| | T1 | |
| 4qmm | S1 | |
| | 49001 | |
| | 49002 | |
| | 7 | |
| | 8 | |
| | U4 | Z-ACHSE |
| | V4 | |
| | W4 | |
| | T4 | |
| 4qmm | S4 | |
| | 1P1040 | |
| | E13.7 | |
| | MZ/204 | |
| | 1M2 | |
| | | |
| | | |
| | | |
| | | |
| 35qmm | T | |
| 35qmm | T | |
| 16qmm | T | |
| 16qmm | T | |
| | T | |
| | T | |
| | T | |
| | T | |
| | T | |
| | T | |
| | T | |
| | T | |

| | | | | | | | |
|---|---|---|---|---|---|---|---|
| FMA | DIS. N. 31239.07861 | MACCHINA/IMPIANTO : FMA 453 | | ORDINE : 30.007629 | SCHEMA DI MORS.E CONN. | | FOGLIO 8 |
| | CAD : Autocad 10 | LAVORAZIONE : ALBERO MOTORE | | COMMESSA : | KLEMMEN/ STECKERPLAN | | |
| | N. FILE : 8B8K | DENOMINAZIONE : TRASFERTA | | ESECUTORE : TP/BR | | UNITA 8B | SEGUE |
| | POS. ARCH. : | DATA : 12.03.93 | AGG. : a b | | ARMADIO 1.2 | | |

ARMADIO 1.2
SCRANK S1.2

-XLT

| | |
|---|---|
| 16qmm | T |
| | T |
| 6qmm | T |
| | T |
| | T |
| | T |
| 4qmm | T |
| | T |
| | T |
| | T |
| | T |
| | T |
| | T |
| | T |

-XLTNC

| | |
|---|---|
| 35qmm | NCT |
| 10qmm | NCT |
| | NCT |
| | NCT |
| | NCT |
| 4qmm | NCT |
| | NCT |

| | | | | | | | |
|---|---|---|---|---|---|---|---|
| FMA | DIS. N. 31239.07861 | MACCHINA/IMPIANTO : FMA 453 | | ORDINE : 30.007629 | SCHEMA DI MORS.E CONN. | | FOGLIO 9 |
| | CAD : Autocad 10 | LAVORAZIONE : ALBERO MOTORE | | COMMESSA : | KLEMMEN/ STECKERPLAN | | |
| | N. FILE : 8B9K | DENOMINAZIONE : TRASFERTA | | ESECUTORE : TP/BR | | UNITA 8B | SEGUE |
| | POS. ARCH. : | DATA : 09.12.92 | AGG. : a | b | ARMADIO 1.2 | | |

CIRC. DI COMANDO CENTRALE
ZENTRALER STEUERUNGSTEIL
DISEGNO-N. / ZEICHNUNGS-NR.:
31293.80017

TARGHETTA ANTINFORTUNISTICA
WARNSCHILD:

ATTENZIONE
APPARECCHIATURE IN TENSIONE
CON INTERRUTTORE GENERALE APERTO

TENSIONE ESTERNA 220V
AC POSA DI CAVI SEPARATA
COPRIRE APPARECCHI

FREMDSPANNUNG 220V AC
GETRENNTE LEITUNGSVERLEGUNG
GERAETE ABDECKEN

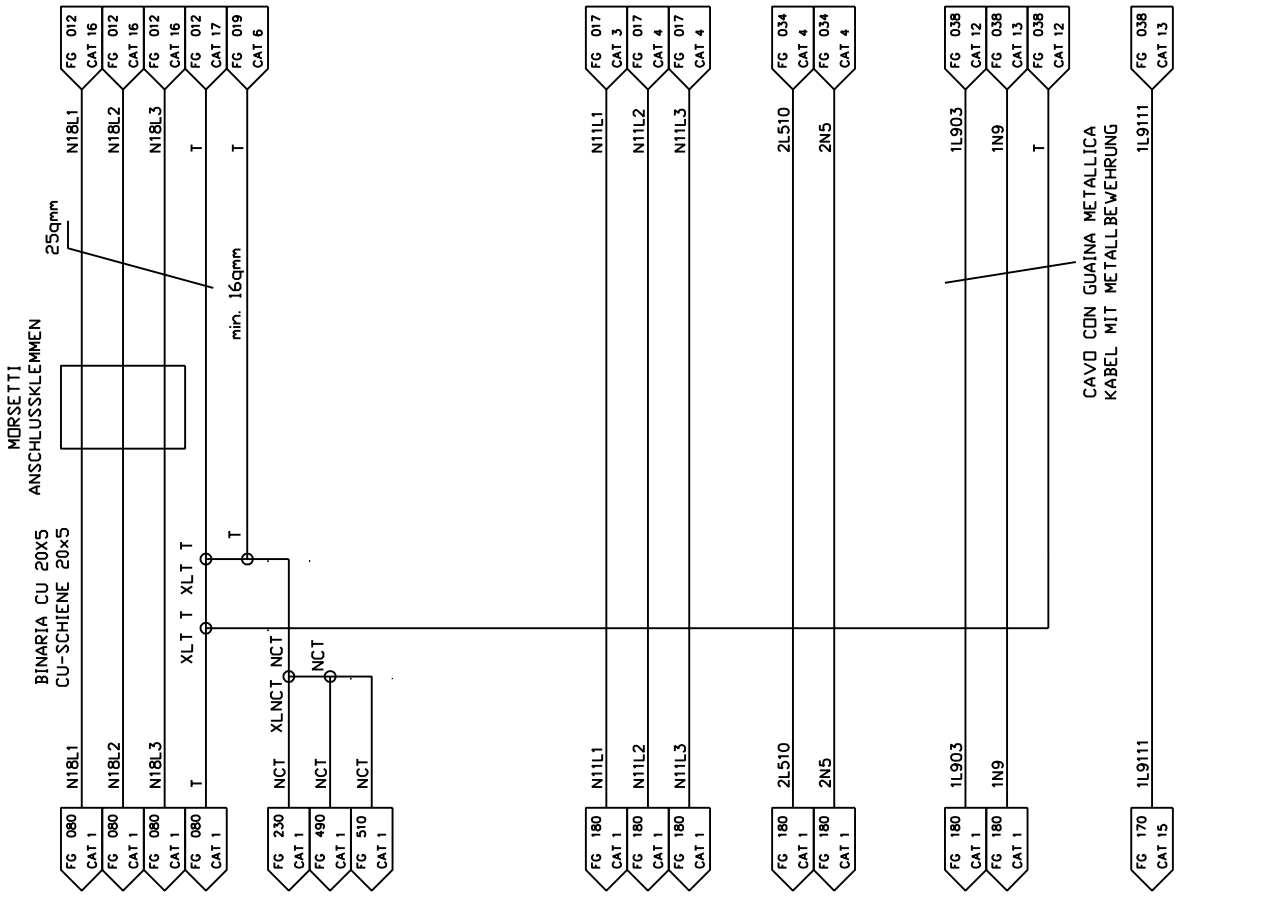


| | | | | | |
|---|---|---|---|---|---|
| TENSIONE DI SERVIZIO | BETRIEBSSPANNUNG | 3x380V/50Hz | | | |
| CARICO NEL CONDUTTORE | LEITUNGSBELASTUNG NACH: | VDE 0113 TAB. BII | | | |
| POTENZA NOMINALE | NENNLEISTUNG | 33 KVA | | | |
| CORRENTE NOMINALE | NENNSTROM | 48 A | | | |
| CONDUTTURA IN ARRIVO | ZULEITUNG | 25 QMM | | MINDESTQUERSCHNITT SCHRANK | MASCHINE |
| CORRENTE NOMINALE DI FUSIBILE | SICHERUNG IN DER ZULEITUNG | 63 A | | | |
| DENOMINAZIONE | BENENNUNG | COLORE IL CONDUTT. DRAHTFARBE | | SEZIONE DEI CONDUTTORI MIN. ARMADIO | MACCHINA |
| IL CIRCUITO PRINCIPALE AC/DC | HAUPTSTROMKREIS-WECHSEL ODER GLEICHSTROM | NERO | SCHWARZ | 1.5 QMM | 1.5 QMM |
| | | | | | |
| CONDUTTORI DI PROTEZIONE | SCHUTZLEITER | VERDE/GIALLO | GR/GE | 1.5 QMM | 1.0 QMM |
| | | | | | |
| TENSIONE DI COMANDO 110V AC | STEUERSTROMKREISE WECHSELSTROM 110V AC | ROSSO | ROT | 1.0 QMM | 1.0 QMM |
| TENSIONE DI COMANDO PUNTO DI UNIONE | STEUERSTROMKREISE WECHSELSTROM FUSSPUNKT | ROSSO | ROT | 1.0 QMM | 1.0 QMM |
| TENSIONE DI COMANDO DC | STEUERSTROMKREISE GLEICHSTROM | | | | |
| TENSIONE DI COMANDO 24V DC | STEUERSPANNUNG 24V DC | AZZURRO | BLAU | 1.0 QMM | 1.0 QMM |
| 32-CARTA D'INGRESSO/USCITA 24V DC | 32 EIN-AUSGANGSKARTEN | AZZURRO | BLAU | 0.5 QMM | |
| TENSIONE DI LAMPADE 24V DC | LAMPENSPANNUNG 24V DC | AZZURRO | BLAU | 1.0 QMM | 1.0 QMM |
| TENSIONE DI SOTTO CARICO 24V DC | LASTSPANNUNG 24V DC | AZZURRO | BLAU | 1.0 QMM | 1.0 QMM |
| VALVOLE ELETTROMAGNETICHE, FRENI | MAGNETVENTILE, BREMSEN | | | | |
| TENSIONE DI COMANDE DC PUNTO DI UNIONE | STEUERSTROMKREISE GLEICHSTROM FUSSPUNKT | AZZURRO | BLAU | 1.0 QMM | 1.0 QMM |
| TENSIONE ESTERNA: CAVO IN TUBO FL. METAL.,ILLUM. 220V AC | FREMDSPANNUNG: KABEL IN METALLSCHLAUCH | | | 1.0 QMM | 1.0 QMM |
| TENSIONE CONCATENAMENTO | VERKETTUNGSSPANNUNG | RANCIATA | ORANGE | 1.0 QMM | 1.0 QMM |
| ALIMENTAZIONE DI TENSIONE PER PLC 110V AC | SPS-EINSPEISUNG 110V AC | ROSSO | ROT | 1.5 QMM | |
| ALIMENTAZIONE DI TENSIONE PER PRESE 110V AC | STECKDOSEN 110V AC | ROSSO | ROT | 1.5 QMM | 1.5 QMM |
| ALIMENTAZIONE DI TENSIONE PER REFRIG. 220V AC | KUEHLGERAETE 220V AC | ROSSO | ROT | 1.5 QMM | |

| | | | | | | |
|---|---|---|---|---|---|---|
| FMA | DIS. N. 31239.07812 | MACCHINA/IMPIANTO : FMA 453 | ORDINE : 30.007629 | ALIMENTAZIONE EINSPEISUNG | N | FOGLIO 010 |
| | CAD : Autocad 10 | LAVORAZIONE : ALBERO MOTORE | COMMESSA : | | UNITA 8B | SEGUE |
| | N. FILE : 8B10 | DENOMINAZIONE : TRASFERTA | ESECUTORE : TP/BR | ARMADIO 1.2 | | |
| | POS. ARCH. : | DATA : 09.12.92 AGG. : a b | | | | |

ARMADIO 1.2
SCHRANK S1.2

-XL5

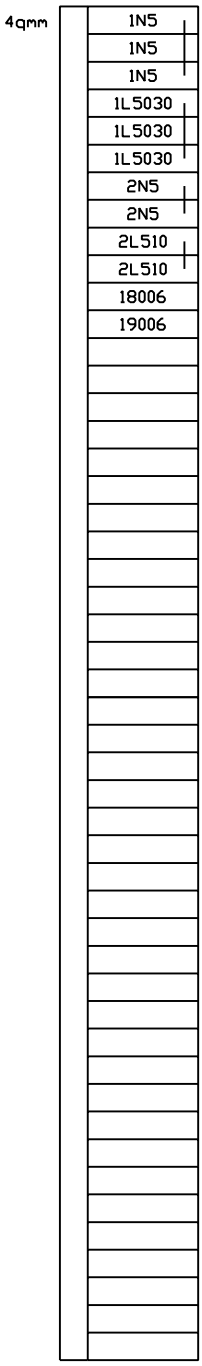


| | | | | | | |
|---|---|---|---|---|---|---|
| FMA | DIS. N. 31239.07861 | MACCHINA/IMPIANTO : FMA 453 | ORDINE : 30.007629 | SCHEMA DI MORS.E CONN. | | FOGLIO 10 |
| | CAD : Autocad 10 | LAVORAZIONE : ALBERO MOTORE | COMMESSA : | KLEMMEN/ STECKERPLAN | UNITA 8B | SEGUE |
| | N. FILE : 8B10K | DENOMINAZIONE : TRASFERTA | ESECUTORE : TP/BR | ARMADIO 1.2 | | |
| | POS. ARCH. : | DATA : 09.12.92 | AGG. : a b | | | |

ARMADIO 1.2
SCHRANK S1.2

-XL6

4qmm

| | |
|---|---|
| 1N4 | |
| 1N4 | |
| 1N4 | |
| 1N4 | |
| 1N4 | |
| 1L4020 | |
| 1L4020 | |
| 1L4040 | |
| 1L4040 | |
| 1L4040 | |
| 1L404 | |
| 1L405 | |
| 1L405 | |
| 1L405 | |
| 1L405 | |
| 1L405 | |
| 3N4 | |
| 3N4 | |
| 3N4 | |
| 3N4 | |
| 3N4 | |
| 3L407 | |
| 3L407 | |
| 3L4030 | |
| 3L4030 | |
| 3L4030 | |
| 18010 | |
| 18010 | |
| 18010 | |
| 17001 | |
| 17002 | |
| 17003 | |
| 17004 | |
| 17005 | |
| 17006 | |
| 17006 | |
| | |
| | |
| | |
| | |
| 17008 | |
| 17008 | |
| 17008 | |
| 17008 | |
| 17009 | |
| 17009 | |
| 17010 | |
| 17010 | |
| 17011 | |
| 17011 | |
| | |
| | |
| | |
| | |
| SE-10001 | |

| | | | | | | | |
|---|---|---|---|---|---|---|---|
| FMA | DIS. N. 31239.07861 | MACCHINA/IMPIANTO : FMA 453 | | ORDINE : 30.007629 | SCHEMA DI MORS.E CONN. | | FOGLIO 11 |
| | CAD : Autocad 10 | LAVORAZIONE : ALBERO MOTORE | | COMMESSA : | KLEMMEN/ STECKERPLAN | | |
| | N. FILE : 8B11K | DENOMINAZIONE : TRASFERTA | | ESECUTORE : TP/BR | | UNITA 8B | SEGUE |
| | POS. ARCH. : | DATA : 12.03.93 | AGG. : a b | | ARMADIO 1.2 | | |

ARMADIO 1.2 -XL9
SCHRANK S1.2 -XL9

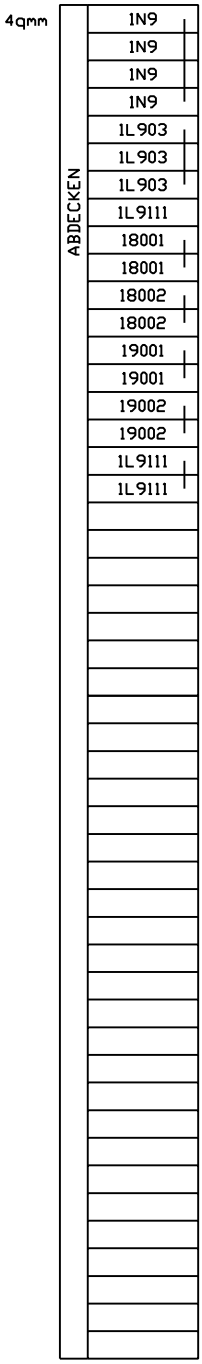


| | | | | | | |
|---|---|---|---|---|---|---|
| FMA | DIS. N. 31239.07861 | MACCHINA/IMPIANTO : FMA 453 | ORDINE : 30.007629 | SCHEMA DI MORS.E CONN. | | FOGLIO 12 |
| | CAD : Autocad 10 | LAVORAZIONE : ALBERO MOTORE | COMMESSA : | KLEMMEN/ STECKERPLAN | UNITA 8B | SEGUE |
| | N. FILE : 8B12K | DENOMINAZIONE : TRASFERTA | ESECUTORE : TP/BR | ARMADIO 1.2 | | |
| | POS. ARCH. : | DATA : 12.03.93 | AGG. : a b | | | |

CONSOLLE
PULT

-XL6

| | |
|---|---|
| 4qmm | 3N4 |
| | 18010 |

-XLT

| | |
|---|---|
| 4qmm | T |
| | T |
| | T |
| | T |
| | T |
| | T |
| | T |
| | T |
| | T |

-XL4

| | | |
|---|---|---|
| 4qmm | 1M2 | 1 |
| | 1M2 | |
| | 1M2 | |
| | 1M2 | |
| | 1M2 | |
| | 1M2 | |
| | 1M2 | |
| | 1M2 | |
| | 1M2 | |
| | 1M2 | |
| | 1P1020 | 2 |
| | 1P1020 | |
| | 1P1050 | |
| | 1P1050 | |
| | 1P1050 | |
| | 1P1050 | |
| | 1P1050 | |
| | 1P1060 | |
| | 1P1060 | |
| | 1P1060 | |
| | 1P1060 | |
| | 1P1060 | |
| | 1P2040 | |
| | 1P2040 | |
| | RISERVA | |
| | RISERVA | |
| | RISERVA | |
| | CP40.3 | |
| | RISERVA | |
| | RISERVA | |
| | RISERVA | |
| | CP32.6 | |
| | RISERVA | |
| | RISERVA | |
| | RISERVA | |
| | RISERVA | |
| | RISERVA | |
| | RISERVA | |
| | RISERVA | |
| | RISERVA | |
| | RISERVA | |
| | XL9 | |
| | 1L911 | |
| | 1L911 | |
| | 1N9 | |
| | 1N9 | |
| | T | |
| | T | |

ZWK-1K8B
-XL4

| | |
|---|---|
| 1 | 1M2 |
| | 1M2 |
| | 1M2 |
| 2 | 1P1050 |
| | 1P1050 |
| | 1P1050 |
| 3 | E32.0 |
| 4 | E32.2 |
| | CP32.0 |
| | RISERVA |
| | |
| | T |
| | T |
| | T |

| | | | | | | | |
|---|---|---|---|---|---|---|---|
| FMA | DIS. N. 31239.07861 | MACCHINA/IMPIANTO : FMA 453 | | ORDINE : 30.007629 | SCHEMA DI MORS.E CONN. | | FOGLIO 13 |
| | CAD : Autocad 10 | LAVORAZIONE : ALBERO MOTORE | | COMMESSA : | KLEMMEN/ STECKERPLAN | | |
| | N. FILE : 8B13K | DENOMINAZIONE : TRASFERTA | | ESECUTORE : TP/BR | | UNITA 8B | SEGUE |
| | POS. ARCH. : | DATA : 26.10.00 | AGG. : a b | | BP | | |

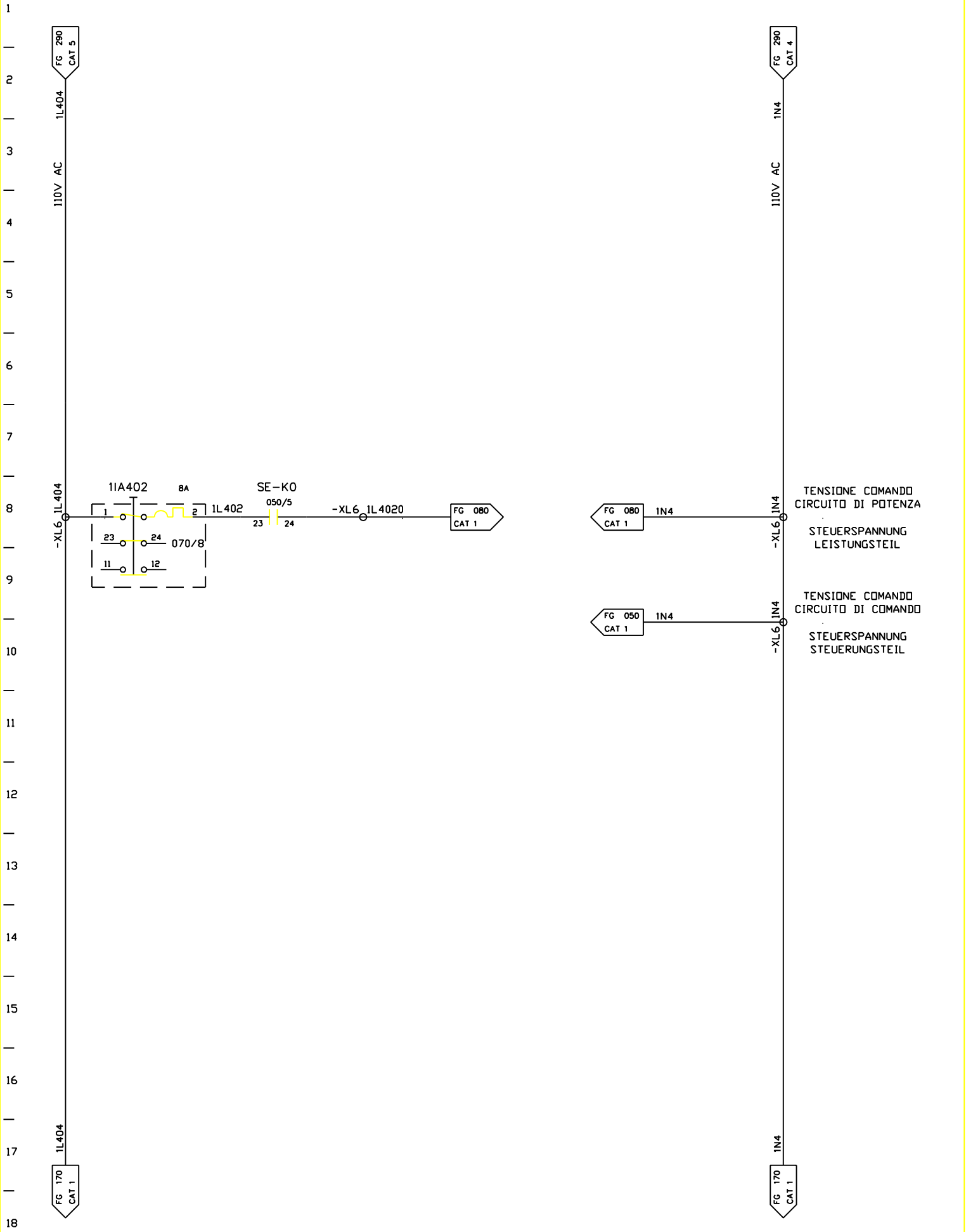


| | | | | | | | |
|---|---|---|---|---|---|---|---|
| FMA | DIS. N. 31239.07812 | MACCHINA/IMPIANTO : FMA 453 | | ORDINE : 30.007629 | TENS. DI COMANDO 110V AC | 1N5 | FOGLIO 020 |
| | CAD : Autocad 10 | LAVORAZIONE : ALBERO MOTORE | | COMMESSA : | STEUERSPANNUNG 110V AC | | |
| | N. FILE : 8B20 | DENOMINAZIONE : TRASFERTA | | ESECUTORE : TP/BR | | UNITA 8B | SEGUE |
| | POS. ARCH. : | DATA : 09.12.92 | AGG. : a b | | ARMADIO 1.2 | | |

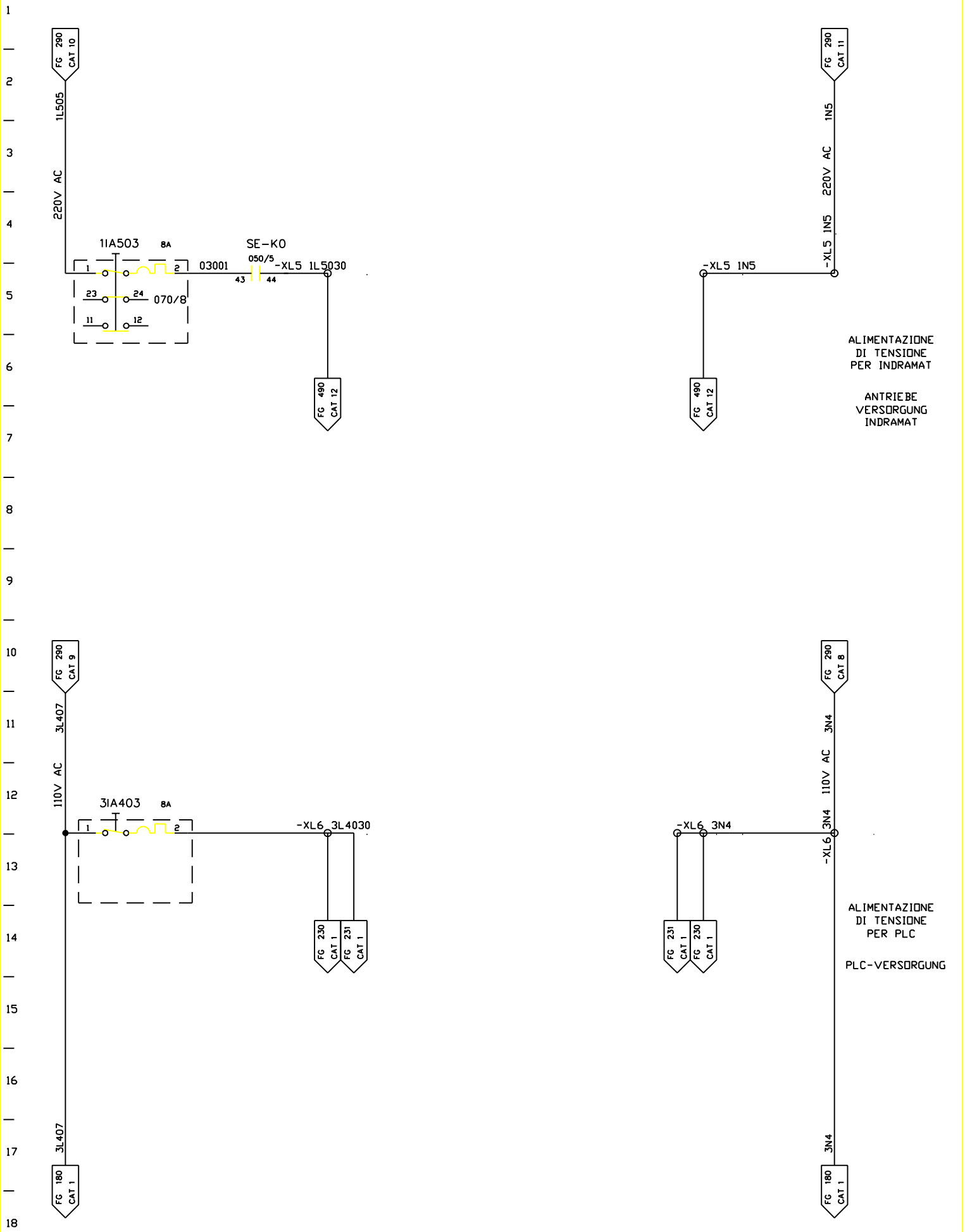


| | | | | | | | |
|---|---|---|---|---|---|---|---|
| FMA | DIS. N. 31239.07812 | MACCHINA/IMPIANTO : FMA 453 | | ORDINE : 30.007629 | TENS. DI COMANDO 220V AC/110V AC | 1N5 | FOGLIO 030 |
| | CAD : Autocad 10 | LAVORAZIONE : ALBERO MOTORE | | COMMESSA : | STEUERSPANNUNG 220V AC/110V AC | | |
| | N. FILE : 8B30 | DENOMINAZIONE : TRASFERTA | | ESECUTORE : TP/BR | | UNITA 8B | SEGUE |
| | POS. ARCH. : | DATA : 09.12.92 | AGG. : a b | | ARMADIO 1.2 | | |

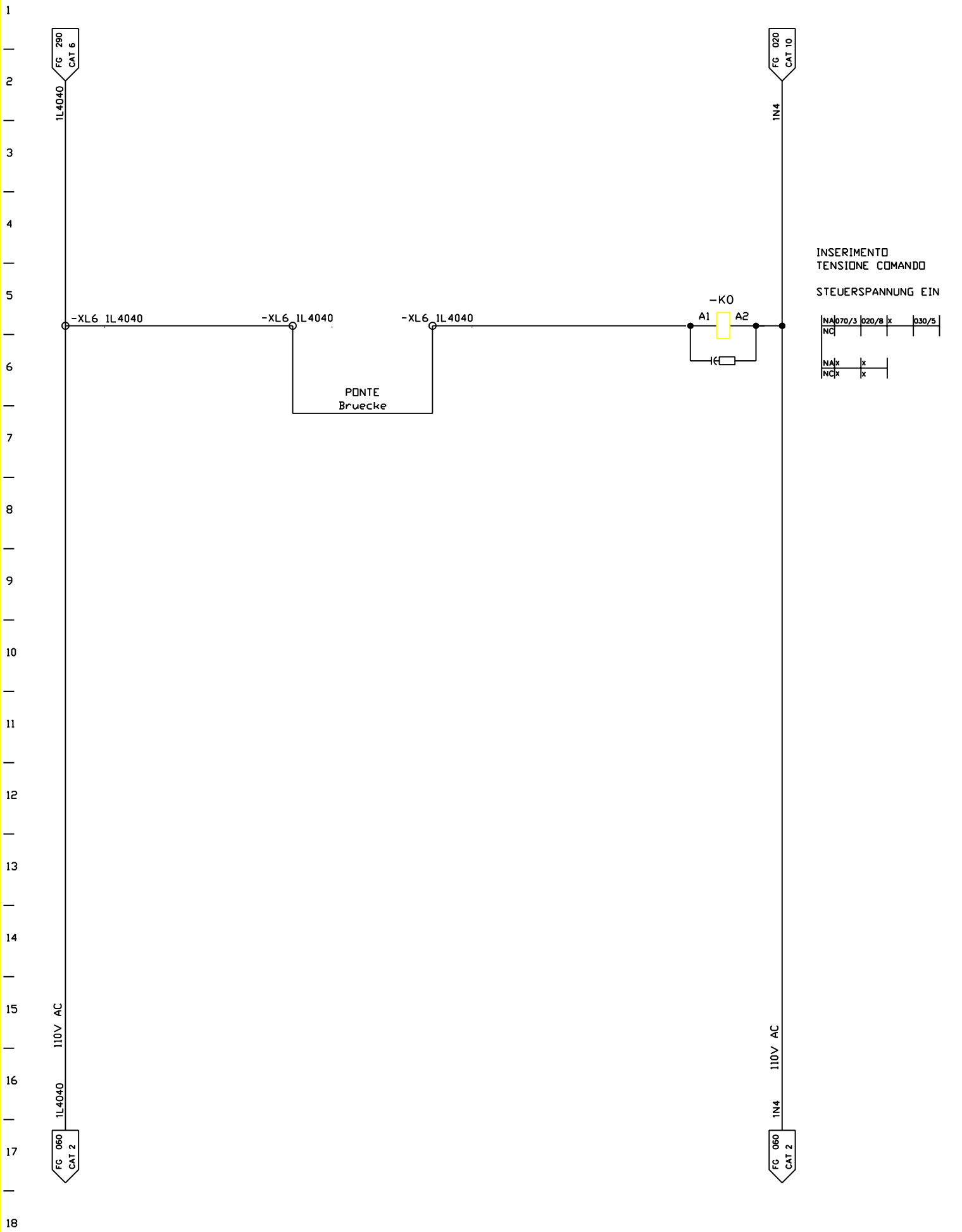


| | | | | | | | |
|---|---|---|---|---|---|---|---|
| FMA | DIS. N. 31239.07812 | MACCHINA/IMPIANTO : FMA 453 | | ORDINE : 30.007629 | INS.TENSIONE COMANDO | SE | FOGLIO 050 |
| | CAD : Autocad 10 | LAVORAZIONE : ALBERO MOTORE | | COMMESSA : | STEUERSPANNUNG EIN | UNITA 8B | SEGUE |
| | N. FILE : 8B50 | DENOMINAZIONE : TRASFERTA | | ESECUTORE : TP/BR | ARMADIO 1.1 | | |
| | POS. ARCH. : | DATA : 09.12.92 | AGG. : a b | | | | |

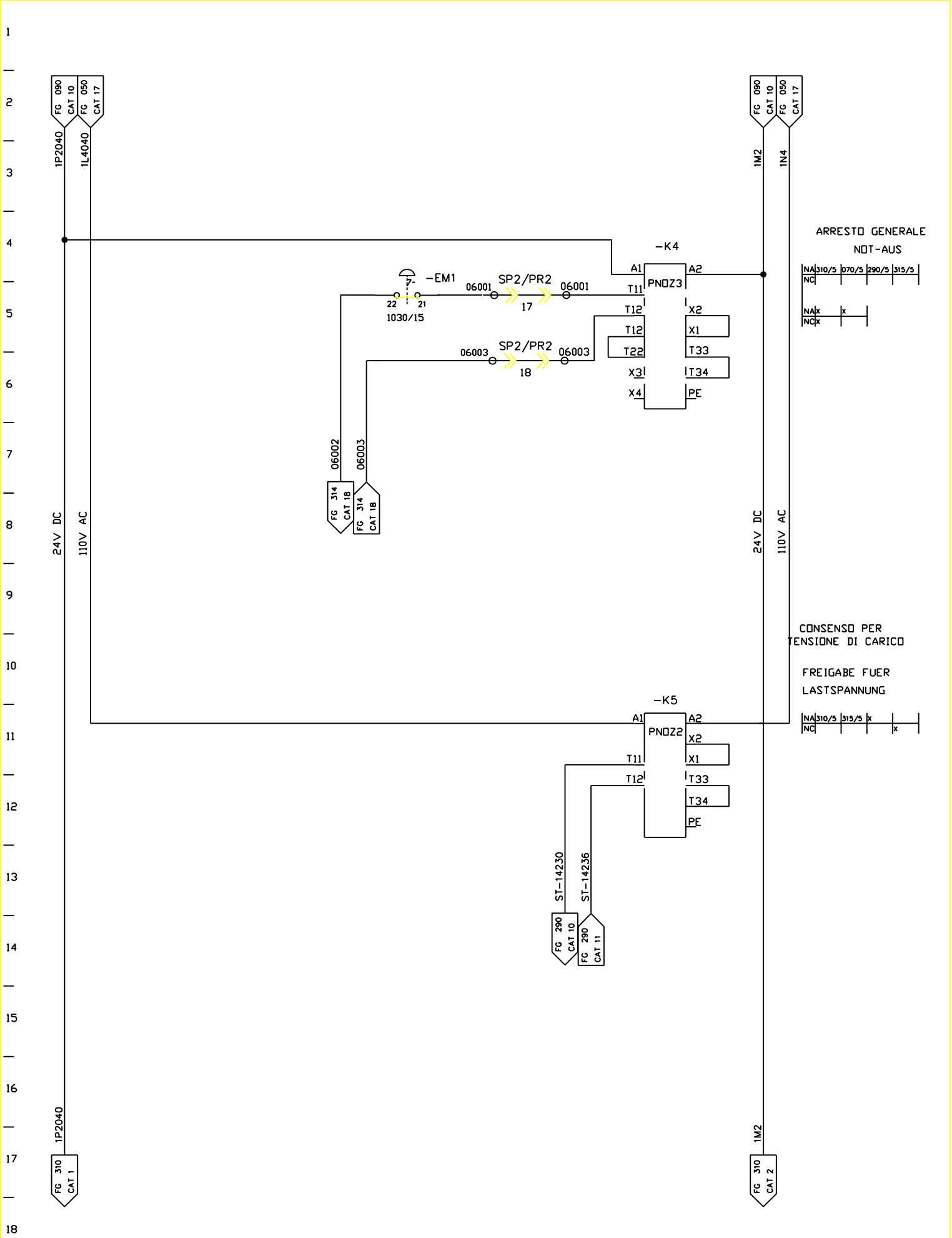


| | | | | | | | |
|---|---|---|---|---|---|---|---|
| FMA | DIS. N. 31239.07812 | MACCHINA/IMPIANTO : FMA 453 | | ORDINE : 30.007629 | ARR.EMERG INS.TENS.DI CARICO | SE | FOGLIO 060 |
| | CAD : Autocad 10 | LAVORAZIONE : ALBERO MOTORE | | COMMESSA : | NOT-AUS LASTSPANNUNG EIN | | |
| | N. FILE : 8B60 | DENOMINAZIONE : TRASFERTA | | ESECUTORE : TP/BR | | UNITA 8B | SEGUE |
| | POS. ARCH. : | DATA : 09.12.92 | AGG. : a b | | ARMADIO 1.1 | | |

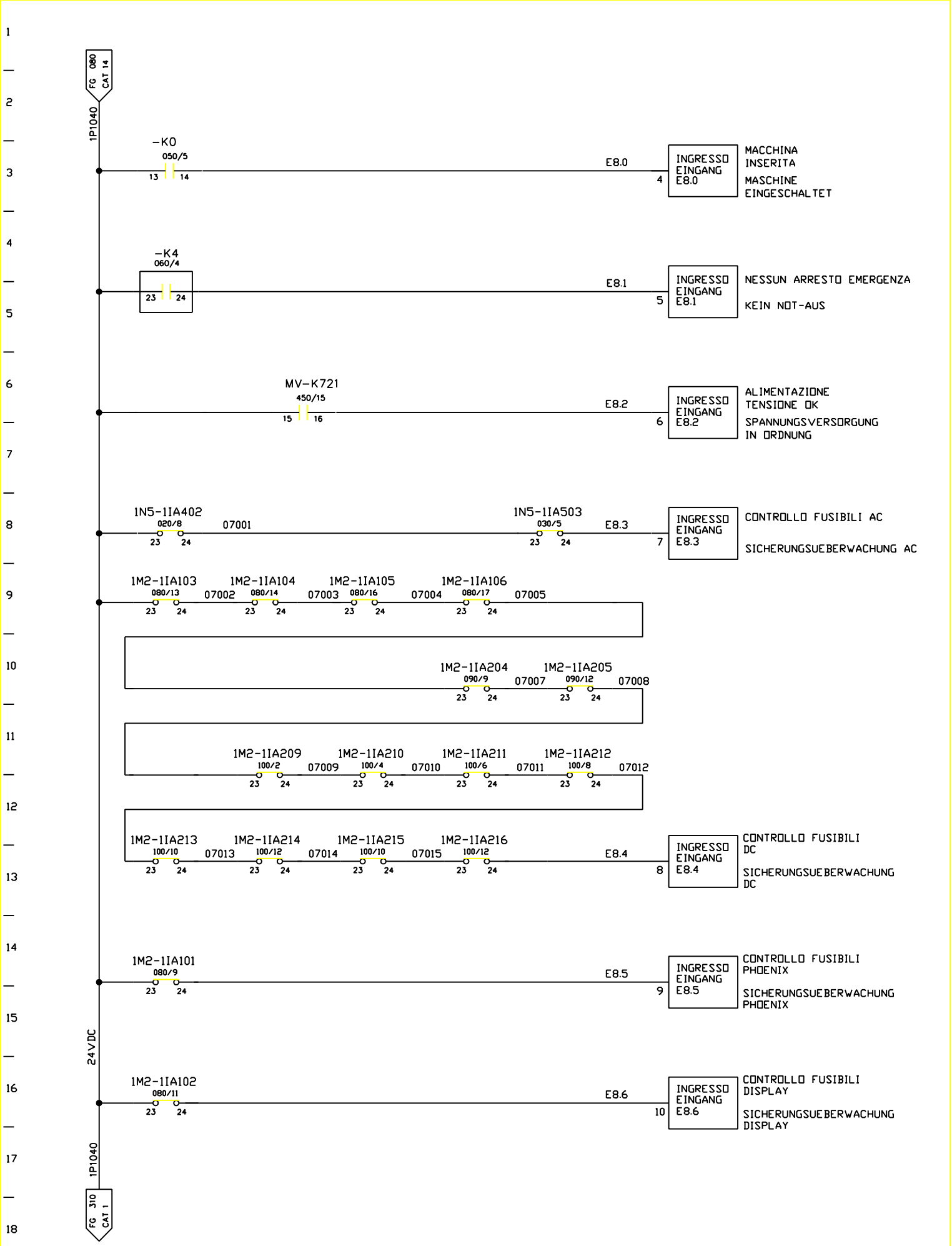


| | | | | | | | |
|---|---|---|---|---|---|---|---|
| FMA | DIS. N. 31239.07812 | MACCHINA/IMPIANTO : FMA 453 | | ORDINE : 30.007629 | CONTROLLO INTERR. AUTOM. | SE | FOGLIO 070 |
| | CAD : Autocad 10 | LAVORAZIONE : ALBERO MOTORE | | COMMESSA : | SI-AUTOMATEN UEBERWACHUNG | UNITA 8B | SEGUE |
| | N. FILE : 8B70 | DENOMINAZIONE : TRASFERTA | | ESECUTORE : TP/BR | ARMADIO 1.1 | | |
| | POS. ARCH. : | DATA : 09.12.92 | AGG. : a b | | | | |

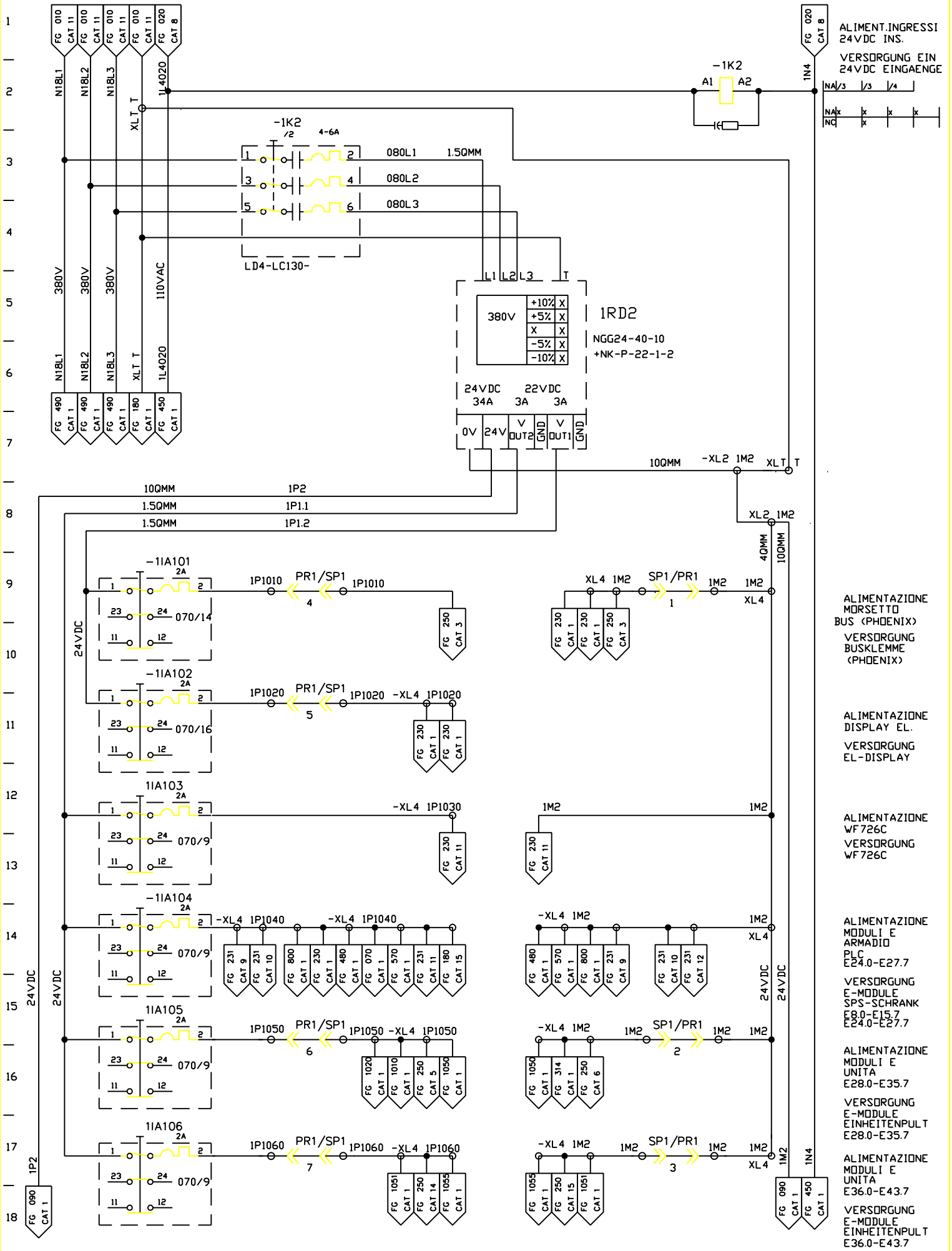


| | | | | | | | |
|---|---|---|---|---|---|---|---|
| FMA | DIS. N. 31239.07812 | MACCHINA/IMPIANTO : FMA 453 | ORDINE : 30.007629 | TENS. DI COMANDO 24V DC | 1M2 | FOGLIO 080 |
| | CAD : Autocad 10 | LAVORAZIONE : ALBERO MOTORE | COMMESSA : | STEUERSPANNUNG 24V DC | | |
| | N. FILE : 8B80 | DENOMINAZIONE : TRASFERTA | ESECUTORE : TP/BR | ARMADIO 1.1 | UNITA 8B | SEGUE |
| | POS. ARCH. : | DATA : 09.12.92 | AGG. : a b | | | |

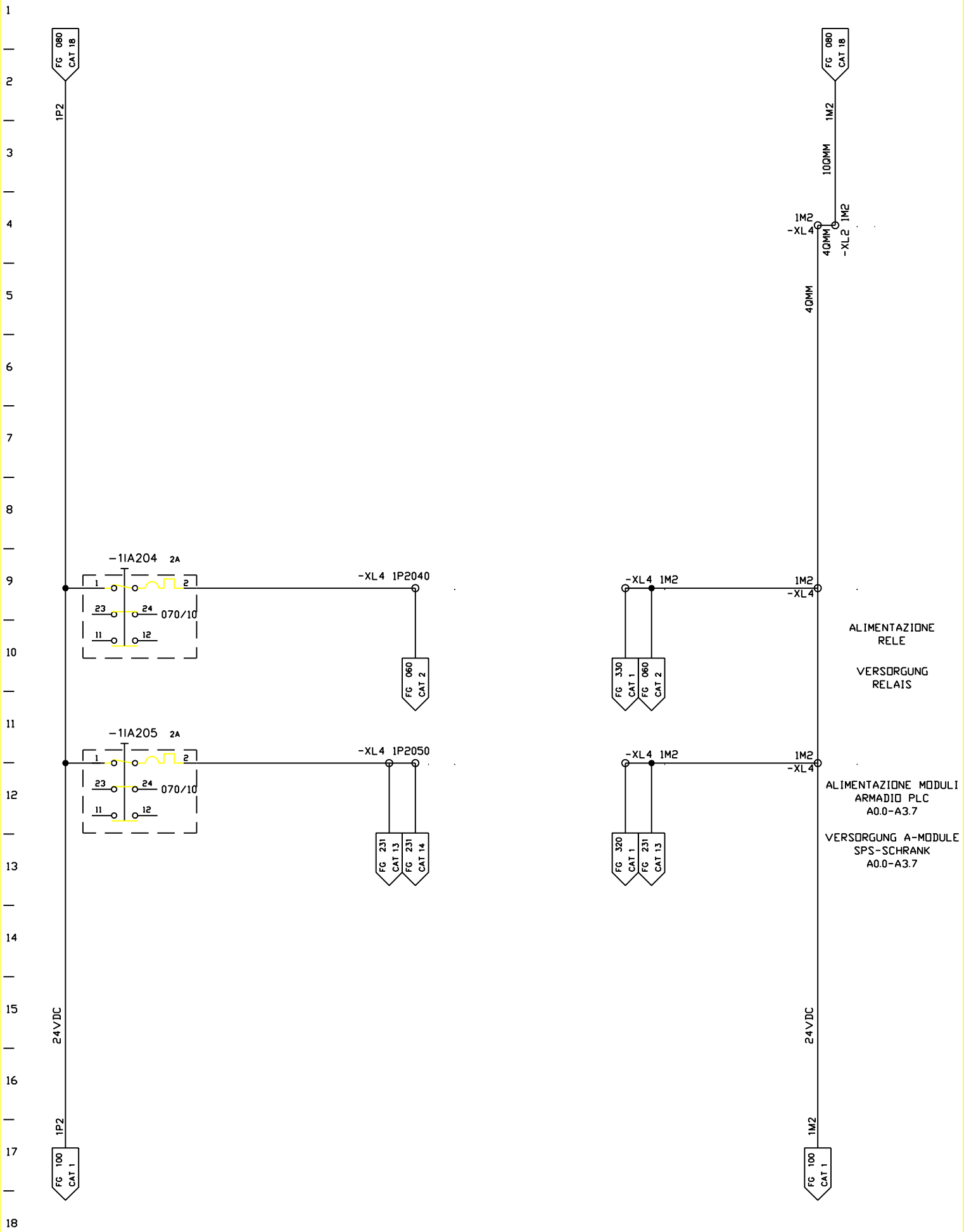


| | | | | | | | |
|---|---|---|---|---|---|---|---|
| FMA | DIS. N. 31239.07812 | MACCHINA/IMPIANTO : FMA 453 | | ORDINE : 30.007629 | TENS. DI COMANDO 24V DC | 1M2 | FOGLIO 090 |
| | CAD : Autocad 10 | LAVORAZIONE : ALBERO MOTORE | | COMMESSA : | STEUERSPANNUNG 24V DC | | |
| | N. FILE : 8B90 | DENOMINAZIONE : TRASFERTA | | ESECUTORE : TP/BR | ARMADIO 1.1 | UNITA 8B | SEGUE |
| | POS. ARCH. : | DATA : 09.12.92 | AGG. : a b | | | | |

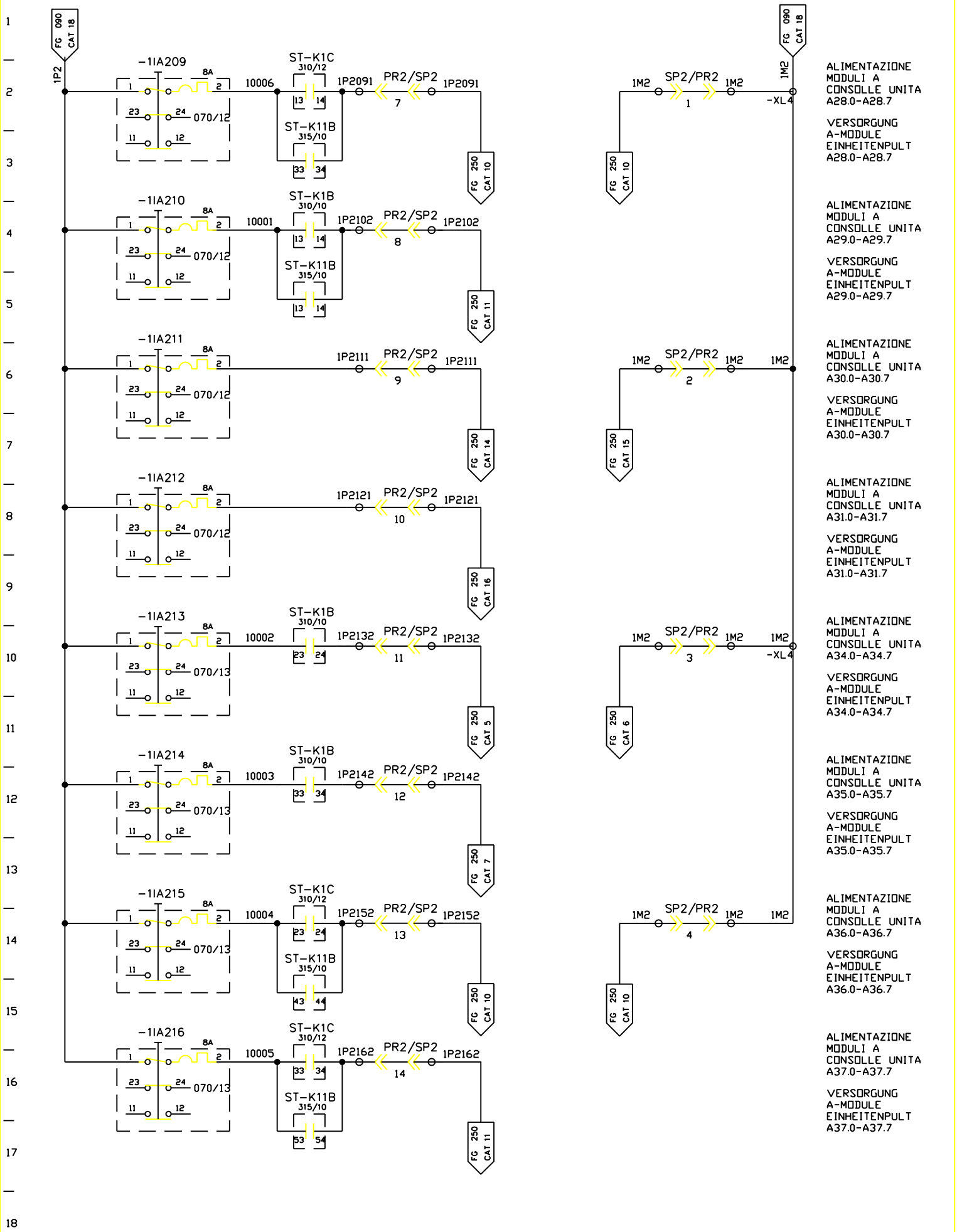


| | | | | | | | |
|---|---|---|---|---|---|---|---|
| FMA | DIS. N. 31239.07812 | MACCHINA/IMPIANTO : FMA 453 | ORDINE : 30.007629 | TENS. DI COMANDO 24V DC | 1M2 | FOGLIO 100 |
| | CAD : Autocad 10 | LAVORAZIONE : ALBERO MOTORE | COMMESSA : | STEUERSPANNUNG 24V DC | | |
| | N. FILE : 8B100 | DENOMINAZIONE : TRASFERTA | ESECUTORE : TP/BR | ARMADIO 1.1 | UNITA 8B | SEGUE |
| | POS. ARCH. : | DATA : 09.12.92 | AGG. : a b | | | |

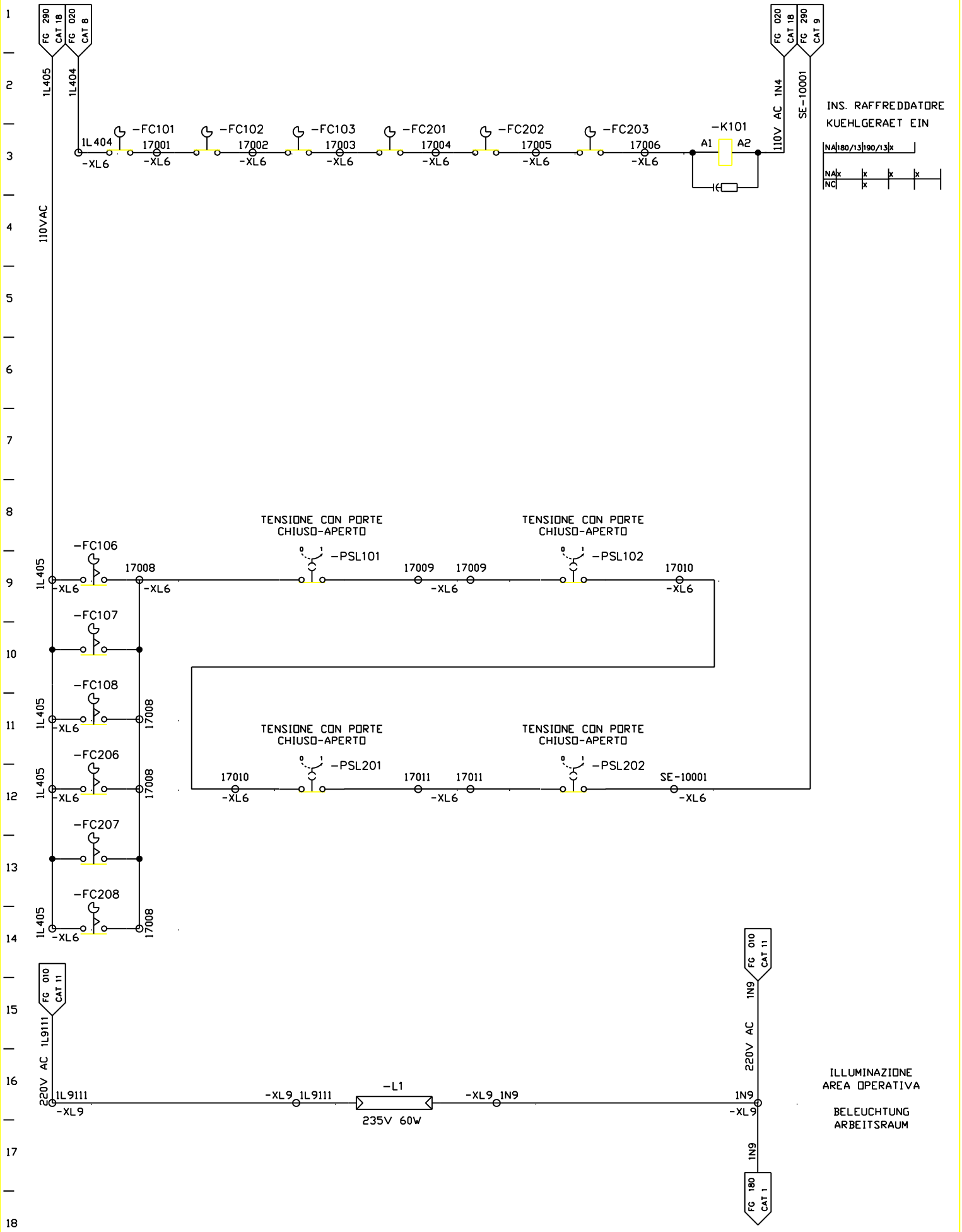


| | | | | | | | |
|---|---|---|---|---|---|---|---|
| FMA | DIS. N. 31239.07812 | MACCHINA/IMPIANTO : FMA 453 | | ORDINE : 30.007629 | INTERBLOCCO DI SIC. PORTA ARMAD. | VS | FOGLIO 170 |
| | CAD Autocad 10 | LAVORAZIONE : ALBERO MOTORE | | COMMESSA : | SCHALTSCHRANK-TUERABSICHERUNG | | |
| | N. FILE : 8B170 | DENOMINAZIONE : TRASFERTA | | ESECUTORE : TP/BR | | UNITA 8B | SEGUE |
| | POS. ARCH. : | DATA : 12.03.93 | AGG. : a b | | ARMADIO 1.2 | | |

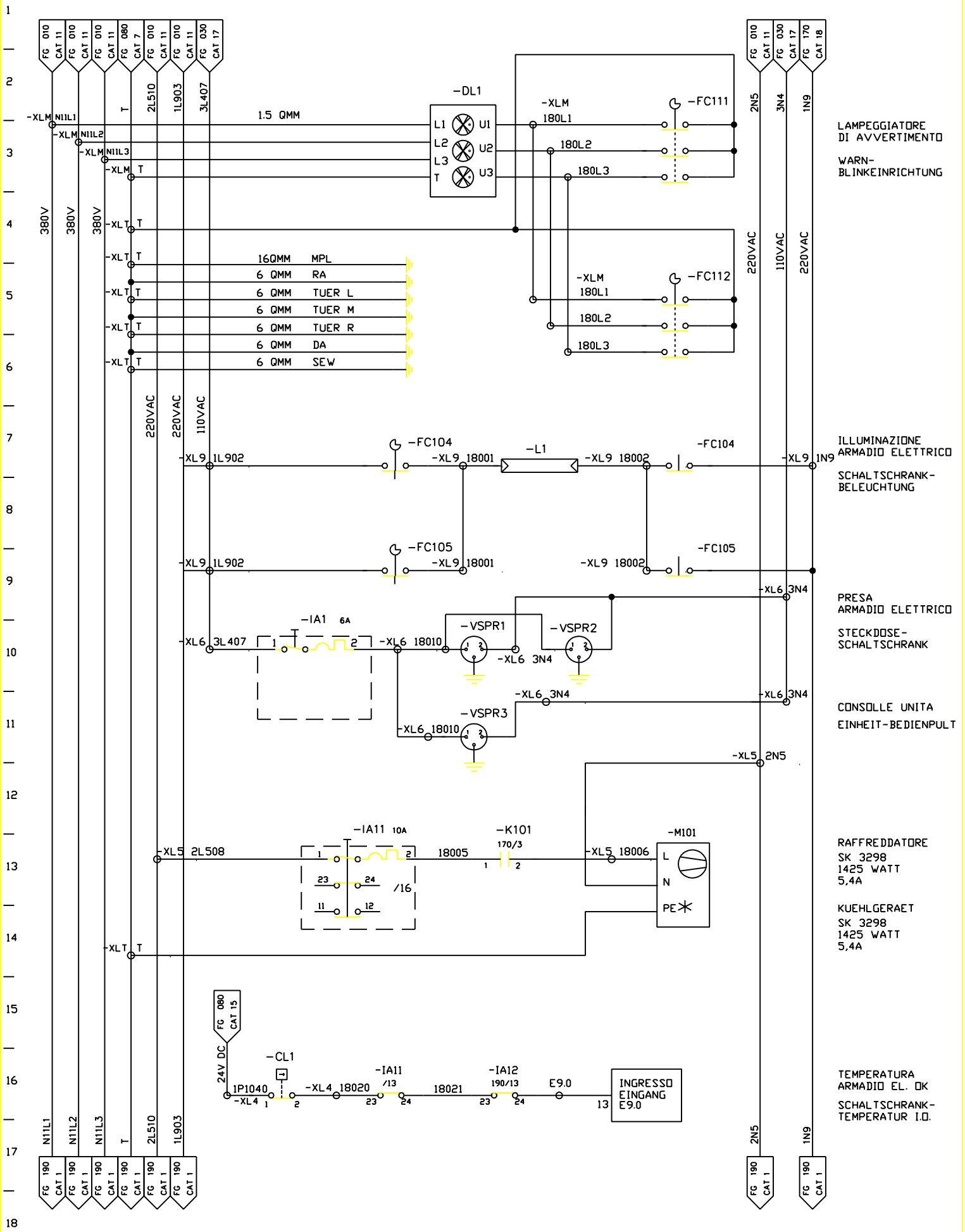


| | | | | | | |
|---|---|---|---|---|---|---|
| FMA | DIS. N. 31239.07812 | MACCHINA/IMPIANTO : FMA 453 | ORDINE : 30.007629 | ILLUMINAZIONE ARMADIO EL. / REFFRIGERAZ. | VS | FOGLIO 180 |
| | CAD Autocad 10 | LAVORAZIONE : ALBERO MOTORE | COMMESSA : | SCHALTSCHRANK-BELEUCHTUNG/ KUEHLUNG ARMADIO 1.1 | UNITA 8B | SEGUE |
| | N. FILE : 8B180 | DENOMINAZIONE : TRASFERTA | ESECUTORE : TP/BR | | | |
| | POS. ARCH. : | DATA : 09.12.92 AGG. : a b | | | | |

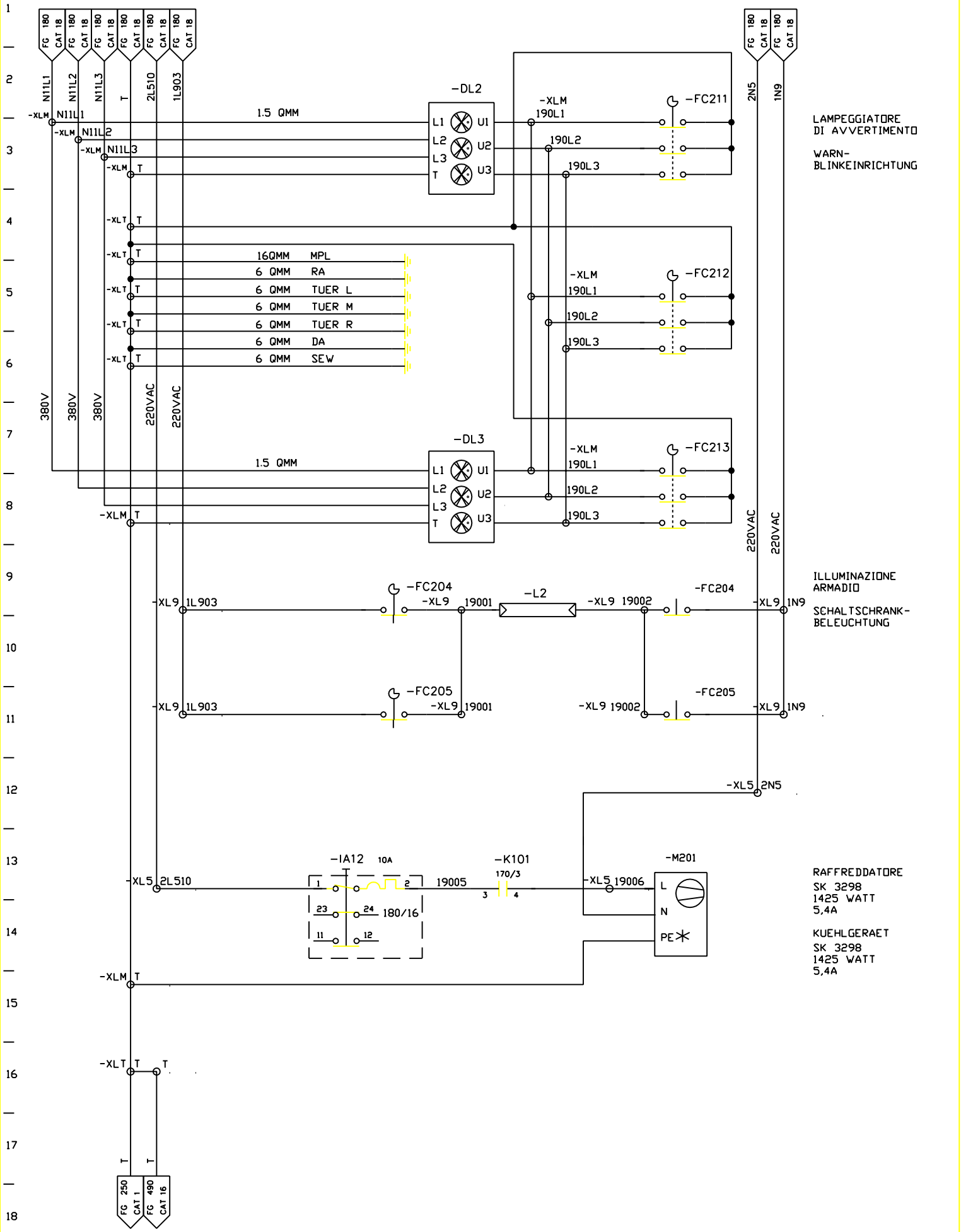


| | | | | | | | |
|---|---|---|---|---|---|---|---|
| FMA | DIS. N. 31239.07812 | MACCHINA/IMPIANTO : FMA 453 | | ORDINE : 30.007629 | ILLUMINAZIONE ARMADIO EL. / REFFRIGERAZ. | VS | FOGLIO 190 |
| | CAD Autocad 10 | LAVORAZIONE : ALBERO MOTORE | | COMMESSA : | SCHALTSCHRANK-BELEUCHTUNG/ KUEHLUNG ARMADIO 1.2 | UNITA 8B | SEGUE |
| | N. FILE : 8B190 | DENOMINAZIONE : TRASFERTA | | ESECUTORE : TP/BR | | | |
| | POS. ARCH. : | DATA : 09.12.92 | AGG. : a b | | | | |

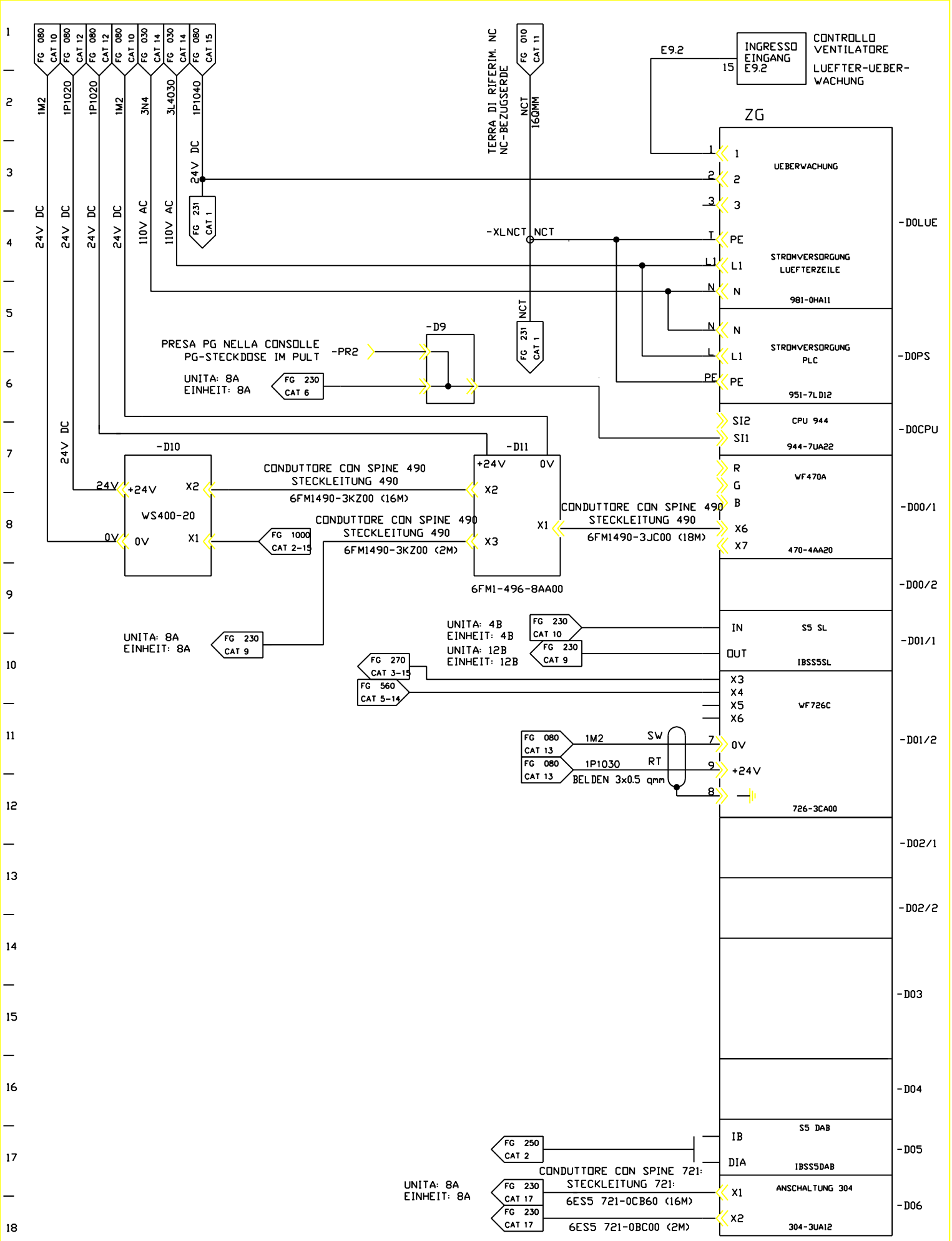


| | | | | | | | |
|---|---|---|---|---|---|---|---|
| FMA | DIS. N. 31239.07812 | MACCHINA/IMPIANTO : FMA 453 | | ORDINE : 30.007629 | APPARECC.CENTR ZG DI PLC | 1D | FOGLIO 230 |
| | CAD : Autocad 10 | LAVORAZIONE : ALBERO MOTORE | | COMMESSA : | PLC ZENTRAL-GERAET ZG | UNITA 8B | SEGUE |
| | N. FILE : 8B230 | DENOMINAZIONE : TRASFERTA | | ESECUTORE : TP/BR | ARMADIO 1.1 | | |
| | POS. ARCH. : | DATA : 09.12.92 | AGG. : a b | | | | |

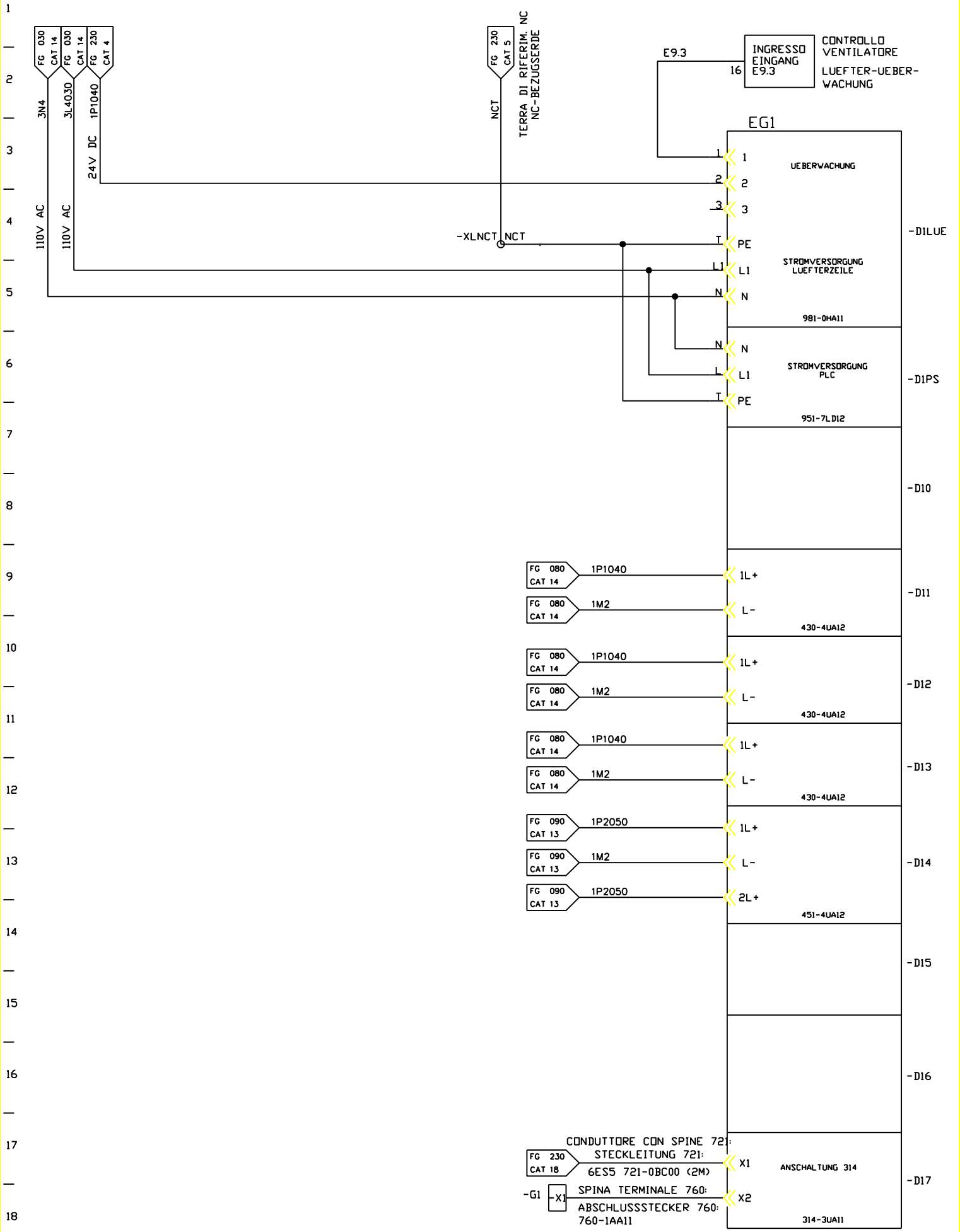


| | | | | | | | |
|---|---|---|---|---|---|---|---|
| FMA | DIS. N. 31239.07812 | MACCHINA/IMPIANTO : FMA 453 | | ORDINE : 30.007629 | APPARECC.COMPL EG1 PER PLC | 1D | FOGLIO 231 |
| | CAD : Autocad 10 | LAVORAZIONE : ALBERO MOTORE | | COMMESSA : | PLC-ERWEITERUNGS-GERAET EG1 | UNITA 8B | SEGUE |
| | N. FILE : 8B231 | DENOMINAZIONE : TRASFERTA | | ESECUTORE : TP/BR | ARMADIO 1.1 | | |
| | POS. ARCH. : | DATA : 09.12.92 | AGG. : a b | | | | |

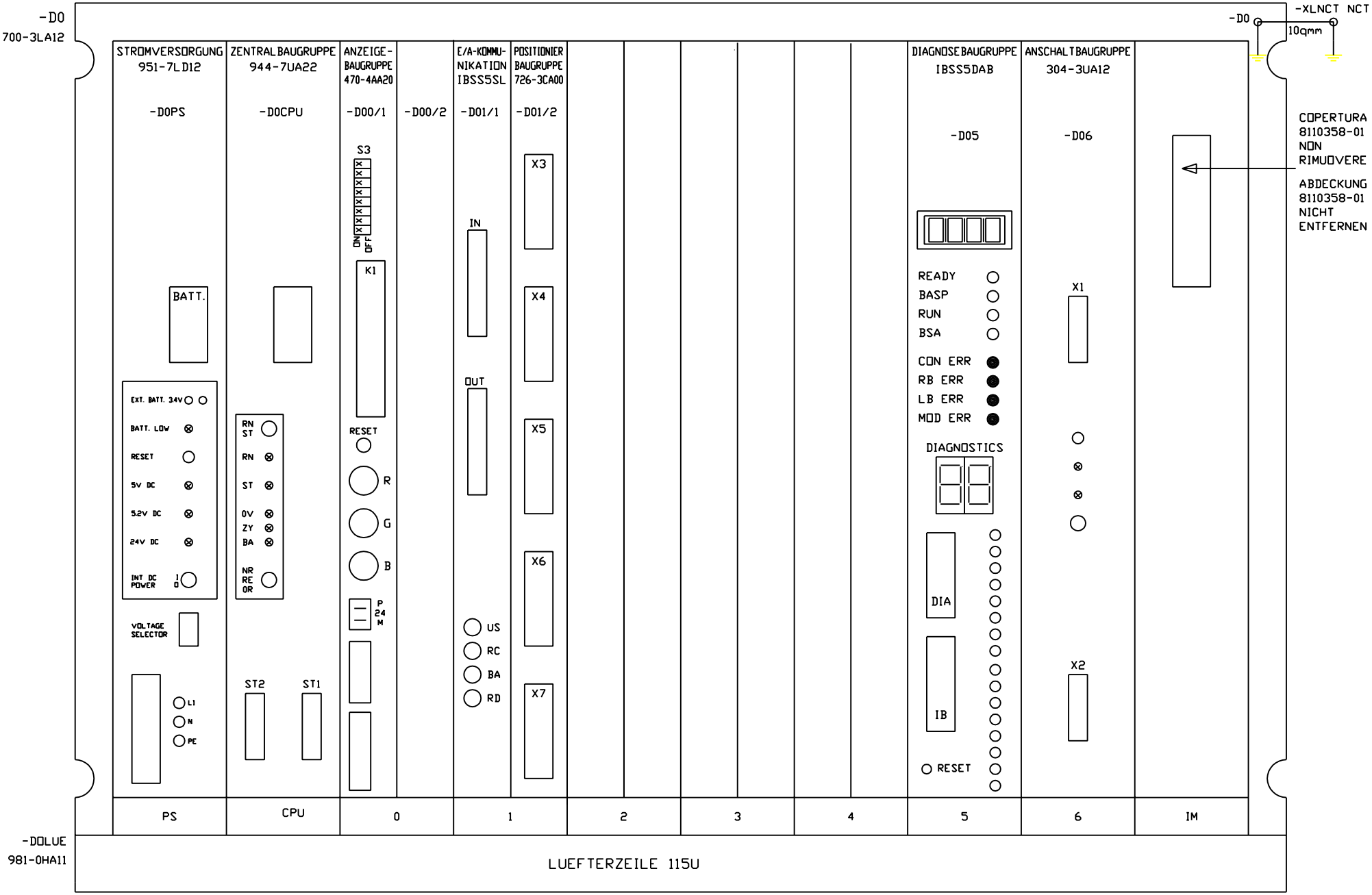


| | | | |
|---|---|---|---|
| FMA | | | |
| DIS. N. 31239.07812 | CAD : Autocad 10 | MACCHINA/IMPIANTO : FMA 453 | |
| N. FILE : 8B240 | DENOMINAZIONE : TRASFERTA | LAVORAZIONE : ALBERO MOTORE | |
| PDS. ARCH.: | DATA : 09.12.92 | AGG. : | |
| ORDINE : 30.007629 | COMMESSA : | ESECUTORE : TP/BR | |
| APPARECC.CENTR ZG DI PLC | PLC-ZENTRAL-GERAET ZG | ARMADIO 1.1 | |
| FOGLIO 240 | 1D | UNITA 8B | |
| SEGUE | | | |

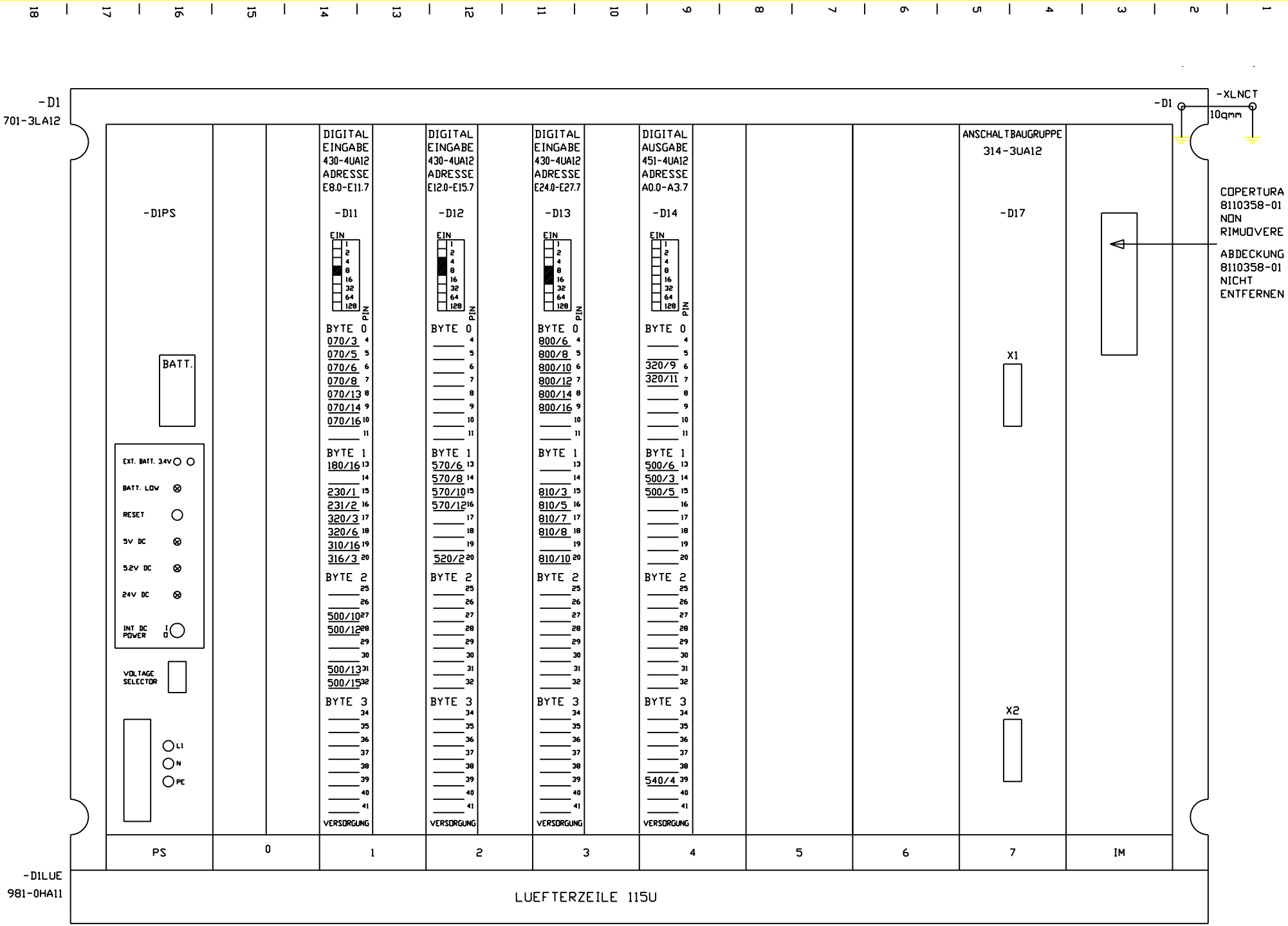


| | | | |
|---|---|---|---|
| FMA | | | |
| DIS. N. 31239.07812 | MACCHINA/IMPIANTO : FMA 453 | ORDINE : 30.007629 | APPARECC.COMPL EGI PER PLC |
| CAD : Autocad 10 | LAVORAZIONE : ALBERO MOTORE | COMMESSA : | PLC-ERWEITERUNGS-GERAET EGI |
| N. FILE : 8B241 | DENOMINAZIONE : TRASFERTA | ESECUTORE : TP/BR | ARMADIO 1.1 |
| DATA : 09.12.92 | AGG. : a b | | |
| PDS. ARCH. : | | | |

| | |
|---|---|
| UNITA 8B | FOGLIO 241 |
| SEGUE | 1D |

POSIZIONAMENTO DELLE SPINE E JUMPER PER SCHEDA DAB DI INTERBUS S
STECKER- UND JUMPEREINSTELLUNG FUER INTERBUS-S DAB-KARTE

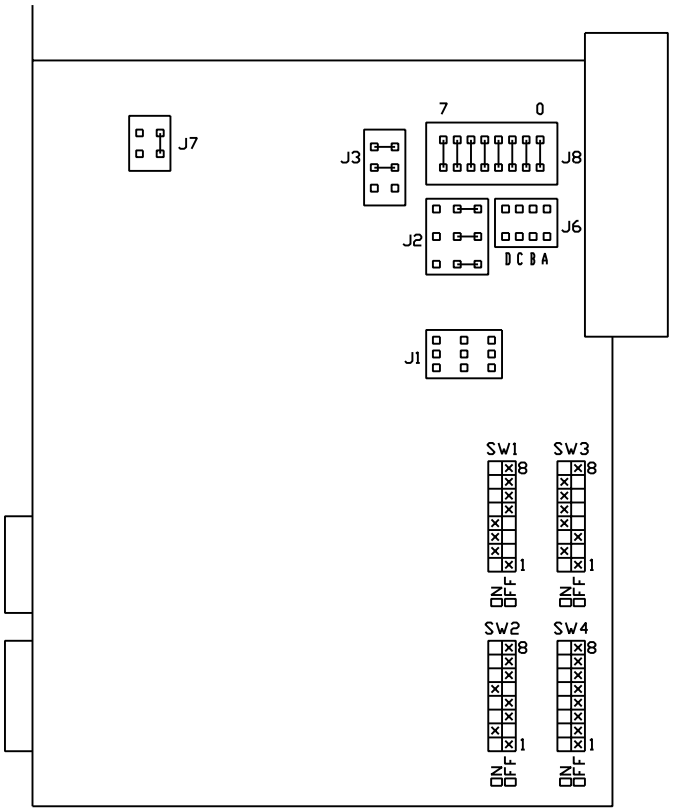


POSIZIONAMENTO DELLE SPINE E JUMPER PER SCHEDA SLAVE DI INTERBUS S
STECKER- UND JUMPEREINSTELLUNG FUER INTERBUS-S SLAVE-KARTE

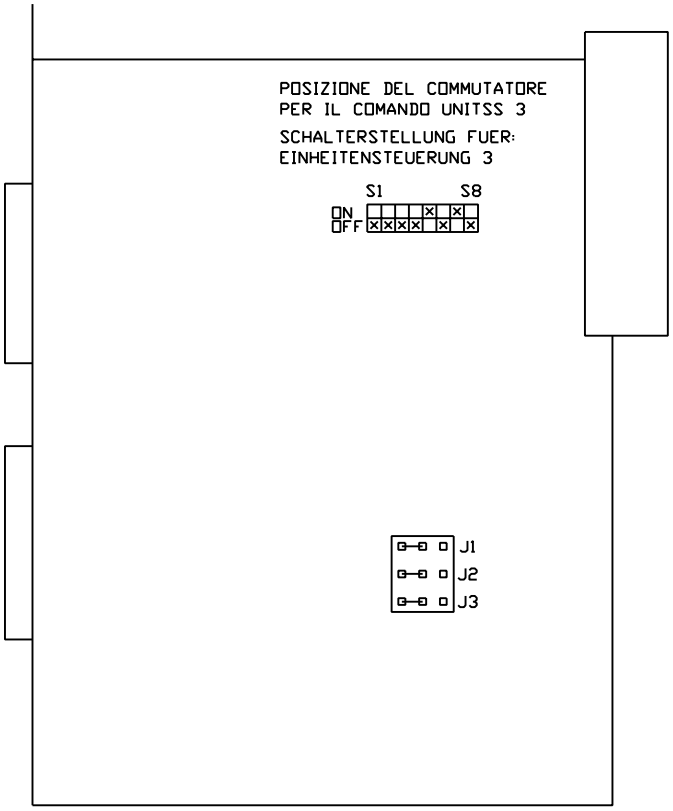


| | | | | | | | |
|---|---|---|---|---|---|---|---|
| FMA | DIS. N. 31239.07812 | MACCHINA/IMPIANTO : FMA 453 | | ORDINE : 30.007629 | GRUPPO INTERF. INTERBUS S | 1D | FOGLIO 245 |
| | CAD : Autocad 10 | LAVORAZIONE : ALBERO MOTORE | | COMMESSA : | INTERBUS-S ANSCHALTBAUGRUPPE | UNITA 8B | SEGUE |
| | N. FILE : 8B245 | DENOMINAZIONE : TRASFERTA | | ESECUTORE : TP/BR | ARMADIO 1.1 | | |
| | POS. ARCH. : | DATA : 09.12.92 | AGG. : a b | | | | |

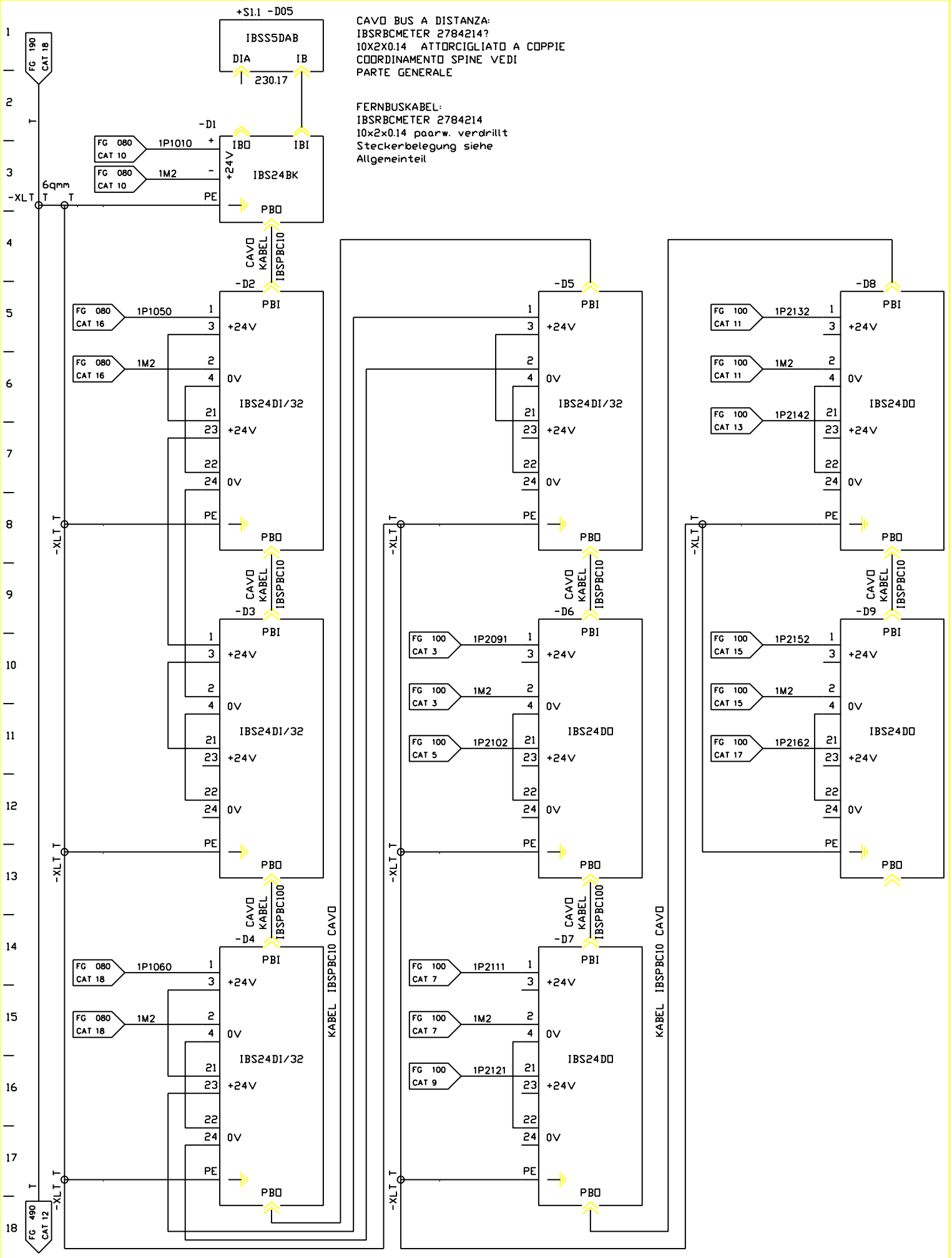


| | | | | | | | |
|---|---|---|---|---|---|---|---|
| FMA | DIS. N. 31239.07812 | MACCHINA/IMPIANTO : FMA 453 | ORDINE : 30.007629 | ALIMENTAZIONI INTERBUS S | 1D | FOGLIO 250 |
| | CAD : Autocad 10 | LAVORAZIONE : ALBERO MOTORE | COMMESSA : | INTERBUS-S EINSPEISUNGEN | UNITA 8B | SEGUE |
| | N. FILE : 8B250 | DENOMINAZIONE : TRASFERTA | ESECUTORE : TP/BR | BP | | |
| | POS. ARCH. : | DATA : 09.12.92 | AGG. : a b | | | |

# PROSPETTO DI COORDINAMENTO D
# UEBERSICHT E/A-BELEGUNG DER INTERBUS-S MODULE

## -D2

IMMISSIONE DIGITALE
DIGITALEINGABE
IBS24DI/32

INDIRIZZO
ADRESSE
E28.0-E31.7

ALIMENTAZIONE
VERSORGUNG
250/5

MODUL-NR.:

| | | | | | | | | | | | | | | | | | | | |
|---|---|---|---|---|---|---|---|---|---|---|---|---|---|---|---|---|---|---|---|
| 1 | 3 | 5 | 7 | 9 | 11 | 13 | 15 | 17 | 19 | 21 | 23 | 25 | 27 | 29 | 31 | 33 | 35 | 37 | 39 |
| US+ | | .7 | .6 | .5 | .4 | .3 | .2 | .1 | .0 | US+ | | .7 | .6 | .5 | .4 | .3 | .2 | .1 | .0 |
| BYTE0 | | 1000/2 | 1000/14 | 1000/13 | 1000/11 | 1000/9 | 1000/7 | 1000/6 | 1000/4 | BYTE1 | | | 1010/14 | 1010/12 | 1010/11 | 1010/9 | 1010/7 | 1010/6 | 1010/4 |
| BYTE2 | | | 1020/14 | | 1020/11 | 314/4 | 314/2 | 1020/6 | 1020/4 | BYTE3 | | | | | | | | | |
| US- | | .7 | .6 | .5 | .4 | .3 | .2 | .1 | .0 | US- | | .7 | .6 | .5 | .4 | .3 | .2 | .1 | .0 |
| 2 | 4 | 6 | 8 | 10 | 12 | 14 | 16 | 18 | 20 | 22 | 24 | 26 | 28 | 30 | 32 | 34 | 36 | 38 | 40 |

## -D3

IMMISSIONE DIGITALE
DIGITALEINGABE
IBS24DI/32

INDIRIZZO
ADRESSE
E32.0-E35.7

ALIMENTAZIONE
VERSORGUNG
250/10

MODUL-NR.:

| | | | | | | | | | | | | | | | | | | | |
|---|---|---|---|---|---|---|---|---|---|---|---|---|---|---|---|---|---|---|---|
| 1 | 3 | 5 | 7 | 9 | 11 | 13 | 15 | 17 | 19 | 21 | 23 | 25 | 27 | 29 | 31 | 33 | 35 | 37 | 39 |
| US+ | | .7 | .6 | .5 | .4 | .3 | .2 | .1 | .0 | US+ | | .7 | .6 | .5 | .4 | .3 | .2 | .1 | .0 |
| BYTE0 | | | 1050/14 | | | | 1050/9 | | 1050/7 | BYTE1 | | | | | | | | | |
| BYTE2 | | | | | | | | | | BYTE3 | | | | | | | | | |
| US- | | .7 | .6 | .5 | .4 | .3 | .2 | .1 | .0 | US- | | .7 | .6 | .5 | .4 | .3 | .2 | .1 | .0 |
| 2 | 4 | 6 | 8 | 10 | 12 | 14 | 16 | 18 | 20 | 22 | 24 | 26 | 28 | 30 | 32 | 34 | 36 | 38 | 40 |

## -D4

IMMISSIONE DIGITALE
DIGITALEINGABE
IBS24DI/32

INDIRIZZO
ADRESSE
E36.0-E39.7

ALIMENTAZIONE
VERSORGUNG
250/15

MODUL-NR.:

| | | | | | | | | | | | | | | | | | | | |
|---|---|---|---|---|---|---|---|---|---|---|---|---|---|---|---|---|---|---|---|
| 1 | 3 | 5 | 7 | 9 | 11 | 13 | 15 | 17 | 19 | 21 | 23 | 25 | 27 | 29 | 31 | 33 | 35 | 37 | 39 |
| US+ | | .7 | .6 | .5 | .4 | .3 | .2 | .1 | .0 | US+ | | .7 | .6 | .5 | .4 | .3 | .2 | .1 | .0 |
| BYTE0 | | 1051/15 | 1051/13 | 1051/11 | | | | | | BYTE1 | | 1052/17 | 1052/15 | 1052/13 | 1052/11 | 1052/9 | 1052/7 | 1052/5 | 1052/3 |
| BYTE2 | | 1053/17 | 1053/15 | 1053/13 | 1053/11 | 1053/9 | 1053/7 | 1053/5 | 1053/3 | BYTE3 | | 1054/17 | 1054/15 | 1054/14 | 1054/12 | 1054/10 | 1054/8 | 1054/5 | 1054/3 |
| US- | | .7 | .6 | .5 | .4 | .3 | .2 | .1 | .0 | US- | | .7 | .6 | .5 | .4 | .3 | .2 | .1 | .0 |
| 2 | 4 | 6 | 8 | 10 | 12 | 14 | 16 | 18 | 20 | 22 | 24 | 26 | 28 | 30 | 32 | 34 | 36 | 38 | 40 |

## -D5

IMMISSIONE DIGITALE
DIGITALEINGABE
IBS24DI/32

INDIRIZZO
ADRESSE
E40.0-E43.7

ALIMENTAZIONE
VERSORGUNG
250/5

MODUL-NR.:

| | | | | | | | | | | | | | | | | | | | |
|---|---|---|---|---|---|---|---|---|---|---|---|---|---|---|---|---|---|---|---|
| 1 | 3 | 5 | 7 | 9 | 11 | 13 | 15 | 17 | 19 | 21 | 23 | 25 | 27 | 29 | 31 | 33 | 35 | 37 | 39 |
| US+ | | .7 | .6 | .5 | .4 | .3 | .2 | .1 | .0 | US+ | | .7 | .6 | .5 | .4 | .3 | .2 | .1 | .0 |
| BYTE0 | | 1055/16 | 1055/15 | | | 1055/11 | 1055/9 | 1055/6 | 1055/4 | BYTE1 | | 1056/17 | 1056/15 | 1056/13 | 1056/11 | 1056/9 | 1056/7 | 1056/5 | 1056/3 |
| BYTE2 | | 1057/17 | 1057/15 | 1057/13 | 1057/11 | 1057/9 | 1057/7 | 1057/5 | 1057/3 | BYTE3 | | 1058/17 | 1058/15 | 1058/14 | 1058/12 | 1058/10 | 1058/8 | 1058/5 | 1058/3 |
| US- | | .7 | .6 | .5 | .4 | .3 | .2 | .1 | .0 | US- | | .7 | .6 | .5 | .4 | .3 | .2 | .1 | .0 |
| 2 | 4 | 6 | 8 | 10 | 12 | 14 | 16 | 18 | 20 | 22 | 24 | 26 | 28 | 30 | 32 | 34 | 36 | 38 | 40 |

## -D6

LONSEGNA DIGITALE
DIGITALAUSGABE
IBS24DO

INDIRIZZO
ADRESSE
A28.0-A29.7

ALIMENTAZIONE
VERSORGUNG
250/10

MODUL-NR.:

| | | | | | | | | | | | | | | | | | | | |
|---|---|---|---|---|---|---|---|---|---|---|---|---|---|---|---|---|---|---|---|
| 1 | 3 | 5 | 7 | 9 | 11 | 13 | 15 | 17 | 19 | 21 | 23 | 25 | 27 | 29 | 31 | 33 | 35 | 37 | 39 |
| US+ | | .7 | .6 | .5 | .4 | .3 | .2 | .1 | .0 | US+ | | .7 | .6 | .5 | .4 | .3 | .2 | .1 | .0 |
| BYTE0 | | | 1041/15 | 1041/13 | 1041/11 | | | | 1041/4 | BYTE1 | | | | | | | | 1042/4 | 1042/2 |
| US- | | | | | | | | | | US- | | | | | | | | | |
| 2 | 4 | 6 | 8 | 10 | 12 | 14 | 16 | 18 | 20 | 22 | 24 | 26 | 28 | 30 | 32 | 34 | 36 | 38 | 40 |

## -D7

LONSEGNA DIGITALE
DIGITALAUSGABE
IBS24DO

INDIRIZZO
ADRESSE
A30.0-A31.7

ALIMENTAZIONE
VERSORGUNG
250/15

MODUL-NR.:

| | | | | | | | | | | | | | | | | | | | |
|---|---|---|---|---|---|---|---|---|---|---|---|---|---|---|---|---|---|---|---|
| 1 | 3 | 5 | 7 | 9 | 11 | 13 | 15 | 17 | 19 | 21 | 23 | 25 | 27 | 29 | 31 | 33 | 35 | 37 | 39 |
| US+ | | .7 | .6 | .5 | .4 | .3 | .2 | .1 | .0 | US+ | | .7 | .6 | .5 | .4 | .3 | .2 | .1 | .0 |
| BYTE0 | | 314/14 | 314/13 | 314/12 | 314/11 | 314/10 | 314/10 | 314/9 | 314/8 | BYTE1 | | | | | | | | | 314/15 |
| US- | | | | | | | | | | US- | | | | | | | | | |
| 2 | 4 | 6 | 8 | 10 | 12 | 14 | 16 | 18 | 20 | 22 | 24 | 26 | 28 | 30 | 32 | 34 | 36 | 38 | 40 |

## -D8

LONSEGNA DIGITALE
DIGITALAUSGABE
IBS24DO

INDIRIZZO
ADRESSE
A34.0-A35.7

ALIMENTAZIONE
VERSORGUNG
250/5

MODUL-NR.:

| | | | | | | | | | | | | | | | | | | | |
|---|---|---|---|---|---|---|---|---|---|---|---|---|---|---|---|---|---|---|---|
| 1 | 3 | 5 | 7 | 9 | 11 | 13 | 15 | 17 | 19 | 21 | 23 | 25 | 27 | 29 | 31 | 33 | 35 | 37 | 39 |
| US+ | | .7 | .6 | .5 | .4 | .3 | .2 | .1 | .0 | US+ | | .7 | .6 | .5 | .4 | .3 | .2 | .1 | .0 |
| BYTE0 | | | 1045/15 | 1045/13 | 1045/11 | 1045/8 | | 1045/4 | 1045/2 | BYTE1 | | | 1045/15 | 1045/13 | 1045/10 | 1045/8 | 1045/6 | 1045/4 | 1045/2 |
| US- | | | | | | | | | | US- | | | | | | | | | |
| 2 | 4 | 6 | 8 | 10 | 12 | 14 | 16 | 18 | 20 | 22 | 24 | 26 | 28 | 30 | 32 | 34 | 36 | 38 | 40 |

## -D9

LONSEGNA DIGITALE
DIGITALAUSGABE
IBS24DO

INDIRIZZO
ADRESSE
A36.0-A37.7

ALIMENTAZIONE
VERSORGUNG
250/10

MODUL-NR.:

| | | | | | | | | | | | | | | | | | | | |
|---|---|---|---|---|---|---|---|---|---|---|---|---|---|---|---|---|---|---|---|
| 1 | 3 | 5 | 7 | 9 | 11 | 13 | 15 | 17 | 19 | 21 | 23 | 25 | 27 | 29 | 31 | 33 | 35 | 37 | 39 |
| US+ | | .7 | .6 | .5 | .4 | .3 | .2 | .1 | .0 | US+ | | .7 | .6 | .5 | .4 | .3 | .2 | .1 | .0 |
| BYTE0 | | | | 1047/13 | 1047/10 | 1047/8 | 1047/6 | 1047/4 | 1047/1 | BYTE1 | | | | 1048/13 | 1048/10 | 1048/8 | 1048/6 | | |
| US- | | | | | | | | | | US- | | | | | | | | | |
| 2 | 4 | 6 | 8 | 10 | 12 | 14 | 16 | 18 | 20 | 22 | 24 | 26 | 28 | 30 | 32 | 34 | 36 | 38 | 40 |

| | | | | | | | |
|---|---|---|---|---|---|---|---|
| FMA | DIS. N. 31239.07812 | MACCHINA/IMPIANTO : FMA 453 | ORDINE : 30.007629 | COORDINAMENTO I/O INTERBUS S | 1D | FOGLIO 260 |
| | CAD Autocad Mech. | LAVORAZIONE : ALBERO MOTORE | COMMESSA : | INTERBUS-S E/A-BELEGUNG | | |
| | N. FILE : 8B260 | DENOMINAZIONE : TRASFERTA | ESECUTORE : TP/BR | | UNITA 8B | SEGUE |
| | POS. ARCH.: | DATA : 13.10.03 AGG. : a b | | BP | | |

COLLEGAMENTO A MORSETTO AD INNESTO
MURRELEKTRONIK SB 2644

STECK-KLEMM-VERBINDUNG
MURRELEKTRONIK SB 2644

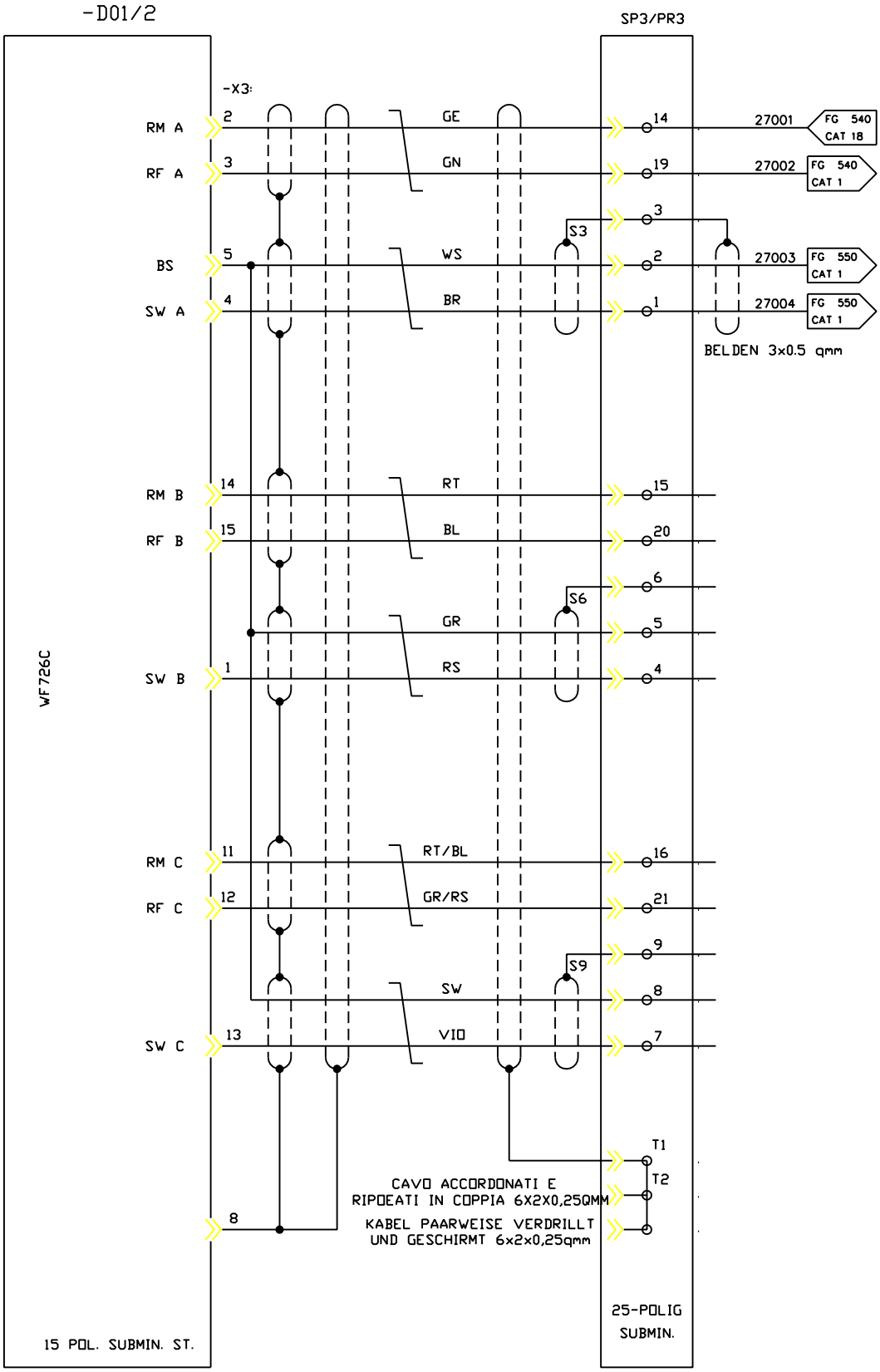


ASSE Z
Z-ACHSE

PRONTO PER FUNZION.
BETRIEBSBEREIT

CONSENSO REGOLAT.
REGLERFREIGABE

VALORE RICHIESTO -
SOLLWERT -

VALORE RICHIESTO +
SOLLWERT +

| | | | | | | | |
|---|---|---|---|---|---|---|---|
| FMA | DIS. N. 31239.07812 | MACCHINA/IMPIANTO : FMA 453 | | ORDINE : 30.007629 | VALORE RICH ASSE Z | 1D | FOGLIO 270 |
| | CAD : Autocad 10 | LAVORAZIONE : ALBERO MOTORE | | COMMESSA : | SOLLWERT: Z-ACHSE | | |
| | N. FILE : 8B270 | DENOMINAZIONE : TRASFERTA | | ESECUTORE : TP/BR | | UNITA 8B | SEGUE |
| | POS. ARCH. : | DATA : 09.12.92 | AGG. : a b | | ARMADIO 1.1 | | |

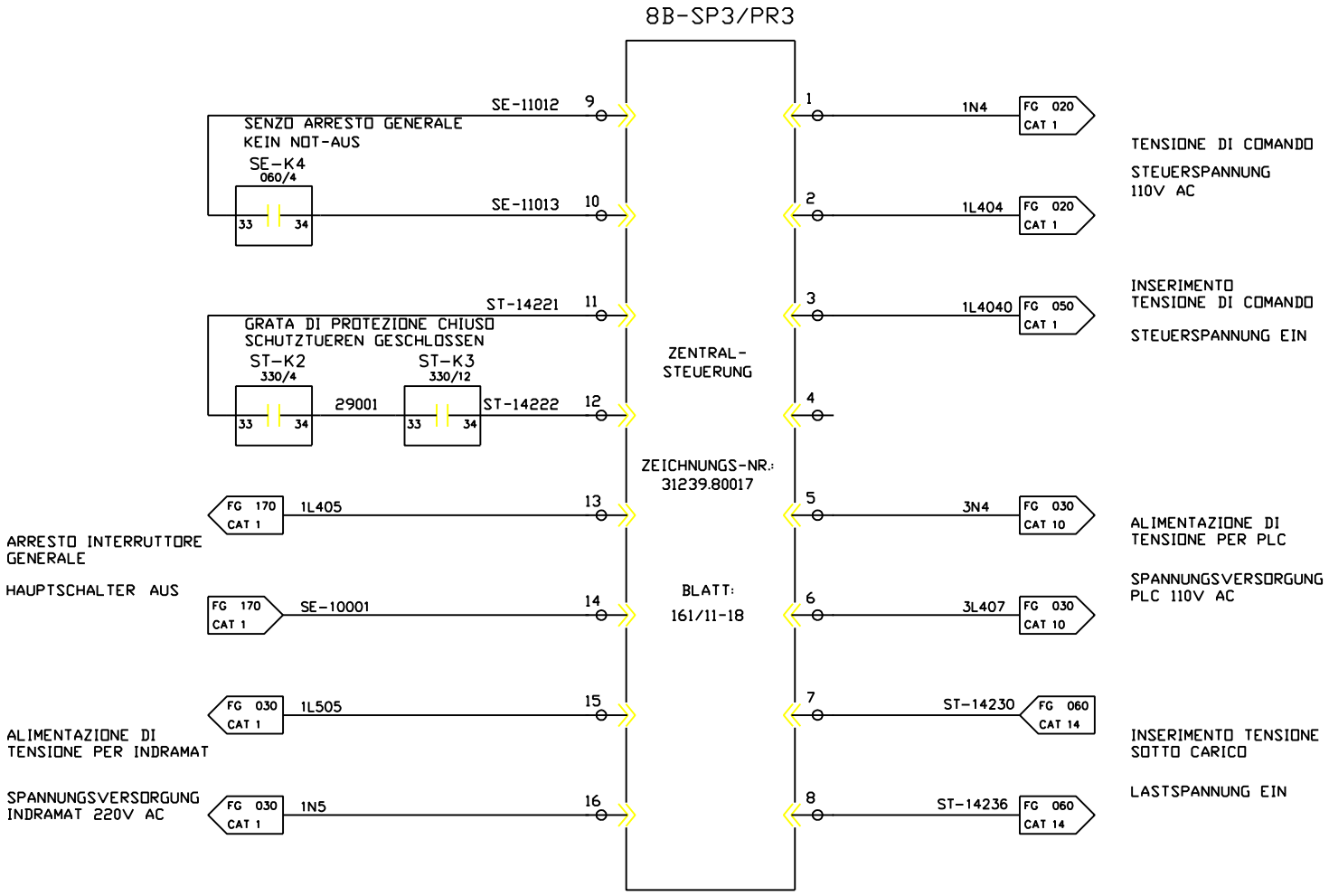


| | | | | | | |
|---|---|---|---|---|---|---|
| FMA | DIS. N. 31239.07812 | MACCHINA/IMPIANTO : FMA 453 | ORDINE : 30.007629 | SEGNALI: UNITA PARTE CENTRALE | ST | FOGLIO 290 |
| | CAD : Autocad 10 | LAVORAZIONE : ALBERO MOTORE | COMMESSA : | SIGNALE: ZENTRALTEIL-EINHEIT ARMADIO 1.2 | UNITA 8B | SEGUE |
| | N. FILE : 8B290 | DENOMINAZIONE : TRASFERTA | ESECUTORE : TP/BR | | | |
| | POS. ARCH. : | DATA : 09.12.92 AGG. : a b | | | | |

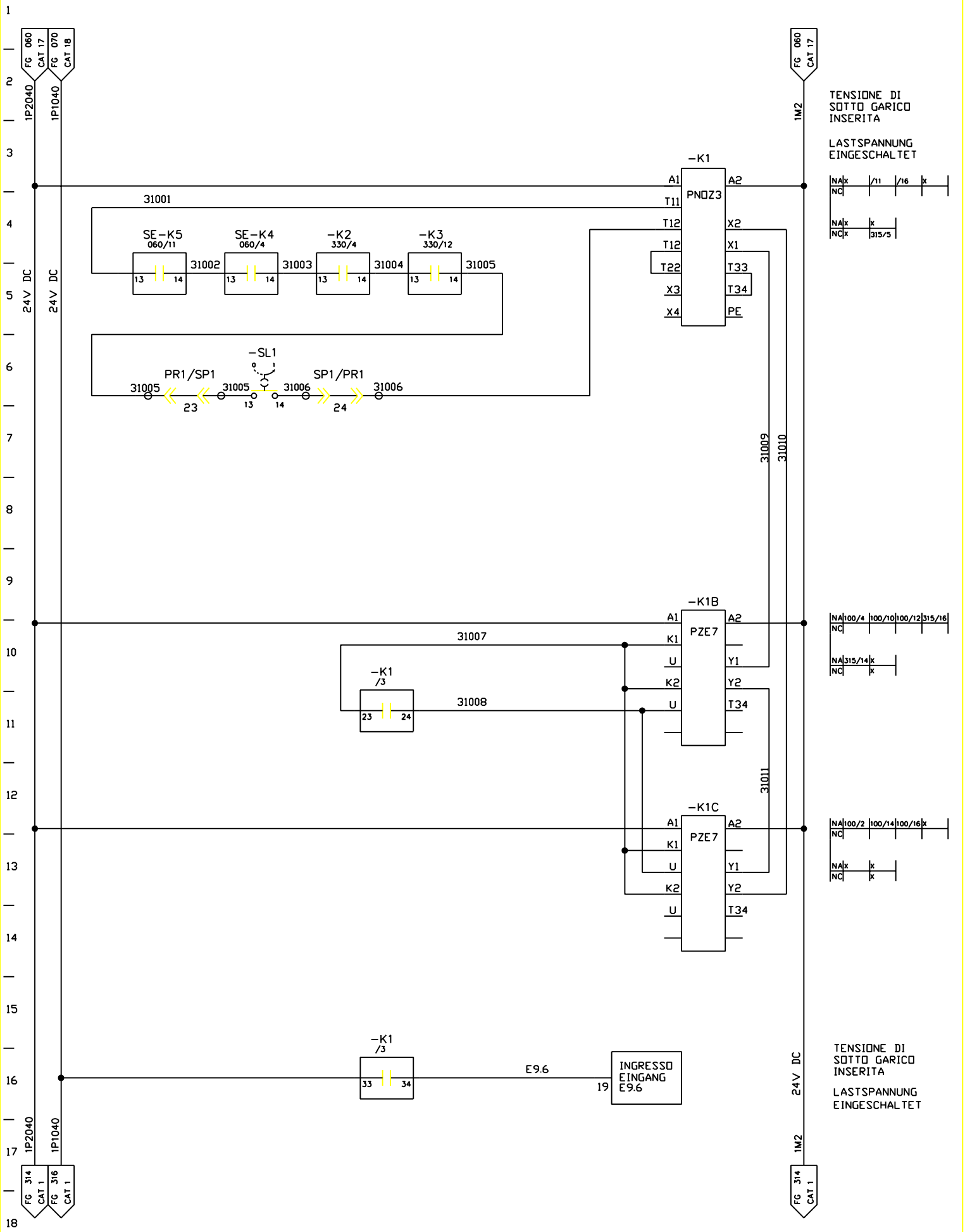


| | | | | | | | |
|---|---|---|---|---|---|---|---|
| FMA | DIS. N. 31239.07812 | MACCHINA/IMPIANTO : FMA 453 | ORDINE : 30.007629 | TENS. DI CARICO LASTSPANNUNG | ST | FOGLIO 310 |
| | CAD : Autocad 10 | LAVORAZIONE : ALBERO MOTORE | COMMESSA : | | UNITA 8B | SEGUE |
| | N. FILE : 8B310 | DENOMINAZIONE : TRASFERTA | ESECUTORE : TP/BR | ARMADIO 1.1 | | |
| | POS. ARCH. : | DATA : 12.03.93 | AGG. : a b | | | |

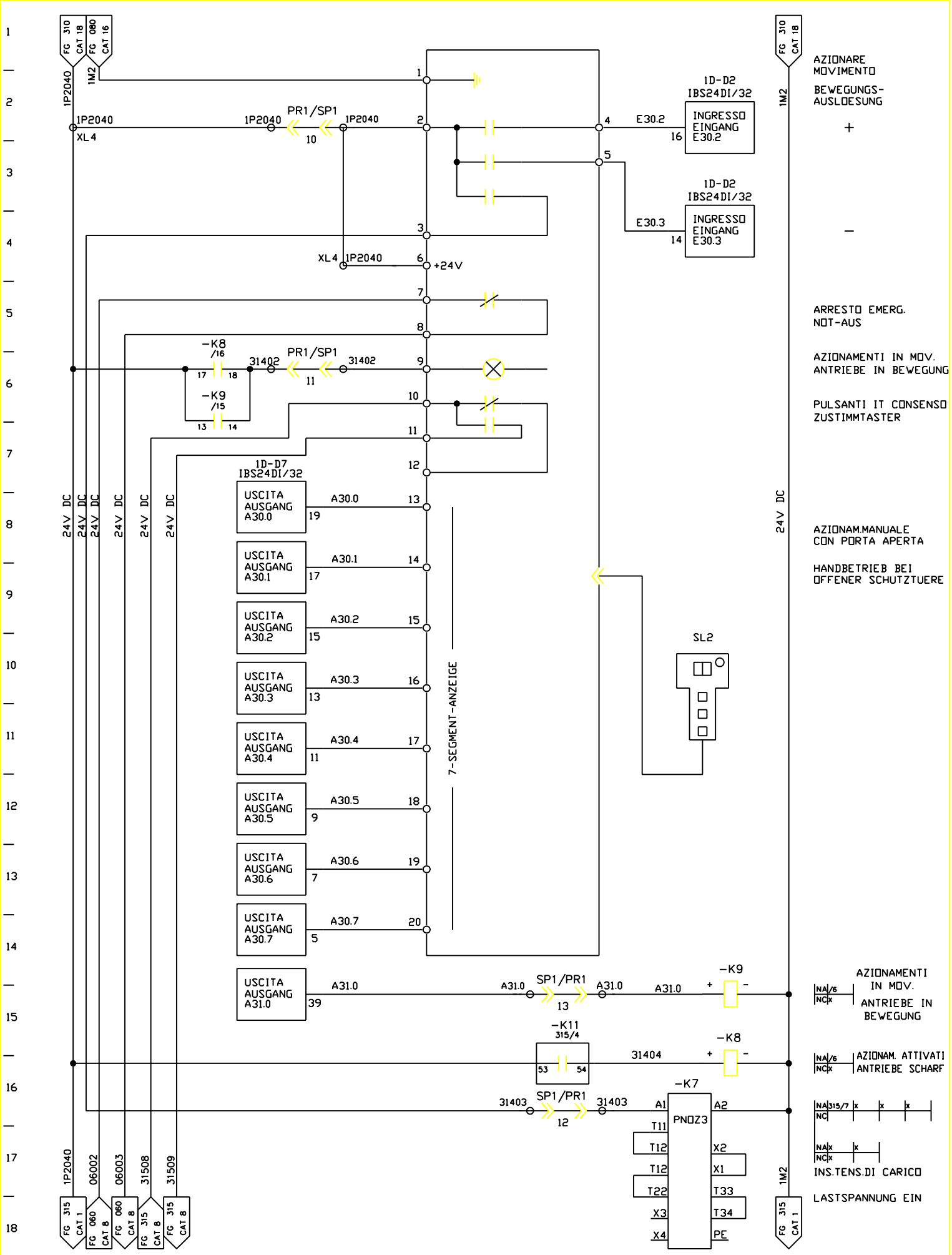


| | | | | | | | |
|---|---|---|---|---|---|---|---|
| FMA | DIS. N. 31239.07812 | MACCHINA/IMPIANTO : FMA 453 | ORDINE : 30.007629 | PULSANT.MANUALE | ST | FOGLIO 314 |
| | CAD : Autocad 10 | LAVORAZIONE : ALBERO MOTORE | COMMESSA : | HANDBEDIENPULT | | |
| | N. FILE : 8B314 | DENOMINAZIONE : TRASFERTA | ESECUTORE : TP/BR | ARMADIO 1.1 | UNITA 8B | SEGUE |
| | POS. ARCH. : | DATA : 09.12.92 | AGG. : a b | | | |

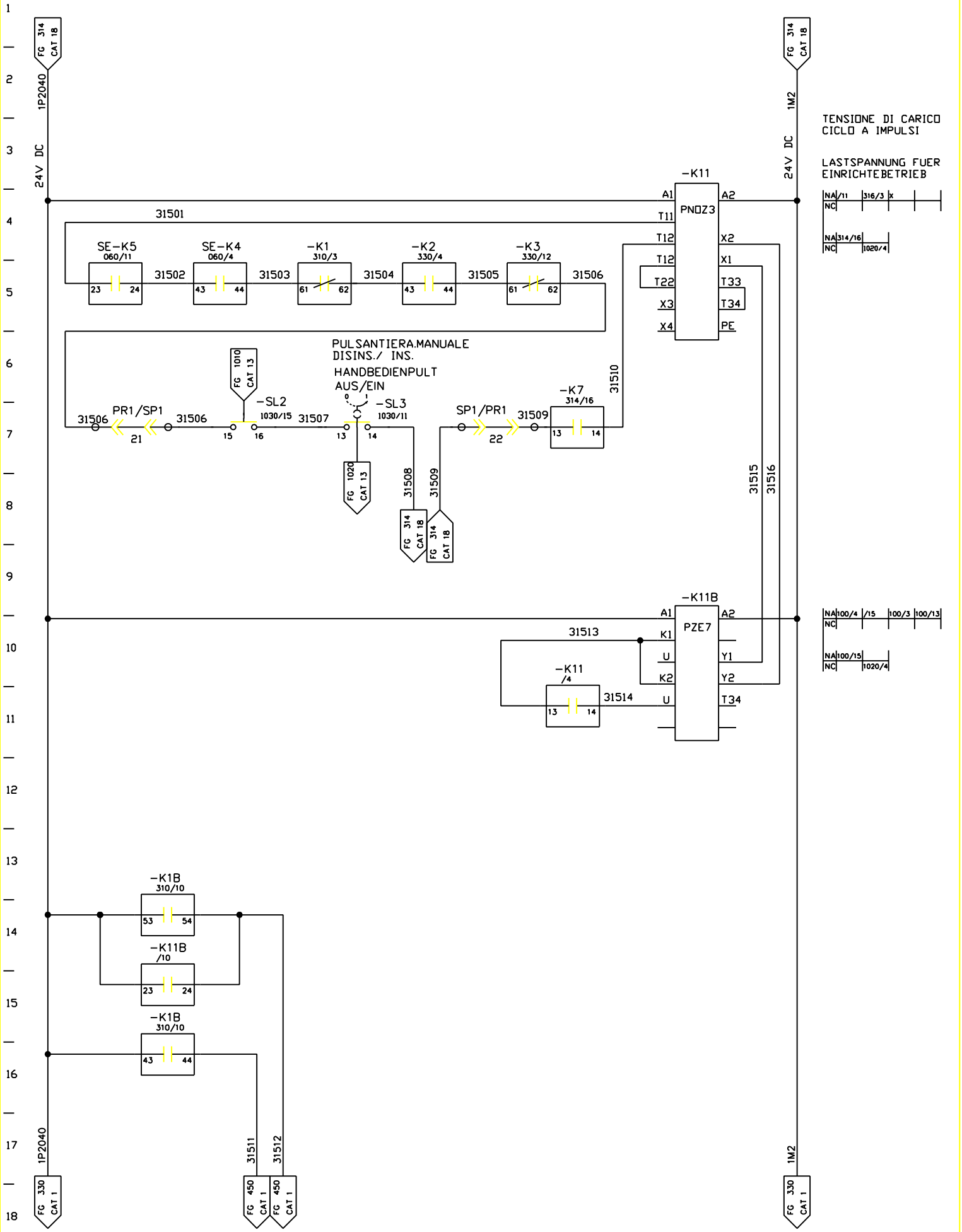


| | | | | | | | |
|---|---|---|---|---|---|---|---|
| FMA | DIS. N. 31239.07812 | MACCHINA/IMPIANTO : FMA 453 | ORDINE : 30.007629 | TENSIONE DI CARICO CICLO A IMPULSI | ST | FOGLIO 315 |
| | CAD : Autocad 10 | LAVORAZIONE : ALBERO MOTORE | COMMESSA : | LASTSPANNUNG FUER EINRICHTBETRIEB | UNITA 8B | SEGUE |
| | N. FILE : 8B315 | DENOMINAZIONE : TRASFERTA | ESECUTORE : TP/BR | ARMADIO 1.1 | | |
| | POS. ARCH. : | DATA : 09.12.92 | AGG. : a b | | | |

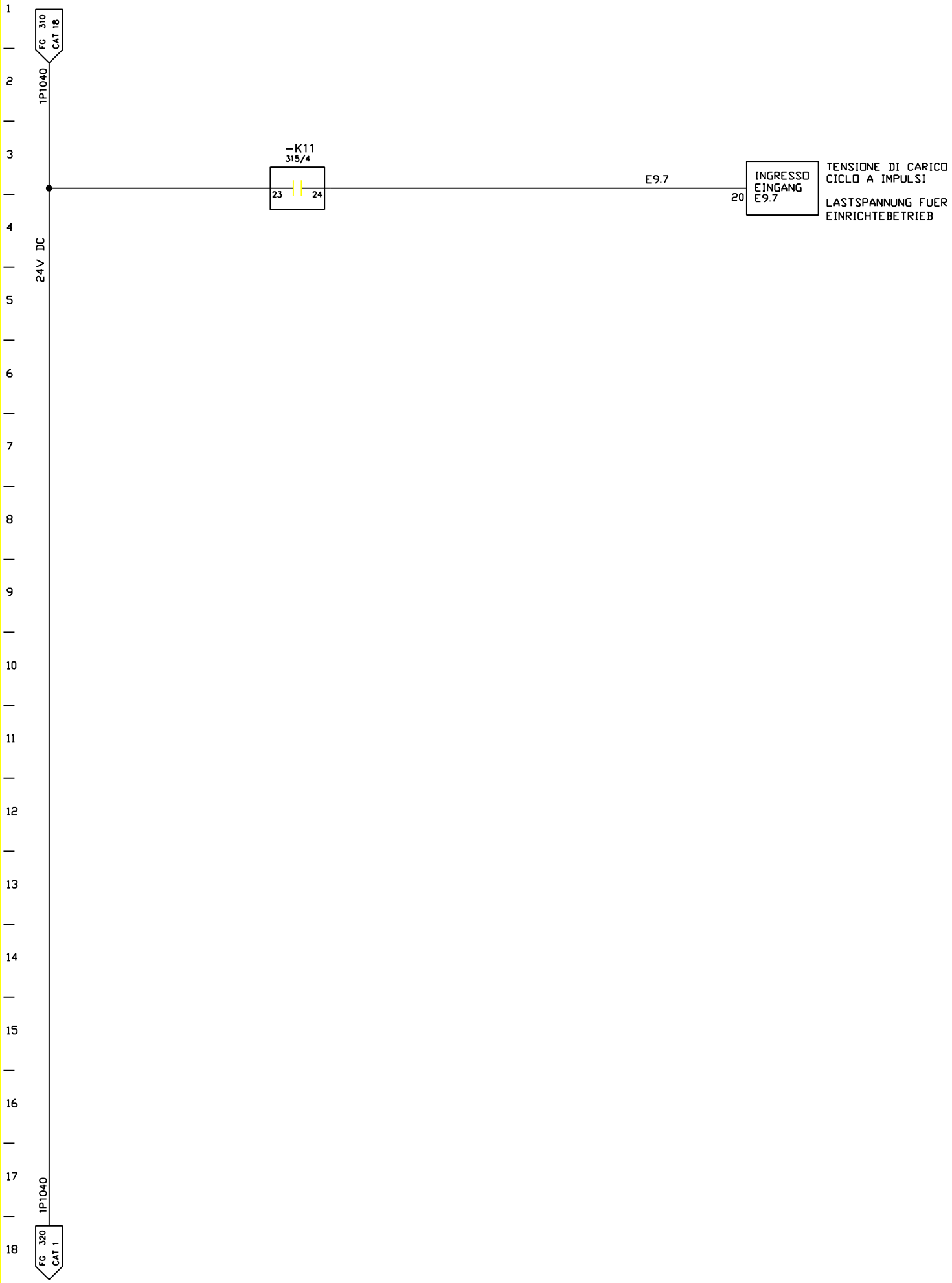


| | | | | | | | |
|---|---|---|---|---|---|---|---|
| FMA | DIS. N. 31239.07812 | MACCHINA/IMPIANTO : FMA 453 | | ORDINE : 30.007629 | TENSIONE DI CARICO CICLO A IMPULSI | ST | FOGLIO 316 |
| | CAD : Autocad 10 | LAVORAZIONE : ALBERO MOTORE | | COMMESSA : | LASTSPANNUNG FUER EINRICHTBETRIEB | UNITA 8B | SEGUE |
| | N. FILE : 8B316 | DENOMINAZIONE : TRASFERTA | | ESECUTORE : TP/BR | ARMADIO 1.1 | | |
| | POS. ARCH. : | DATA : 09.12.92 | AGG. : a | b | | | |

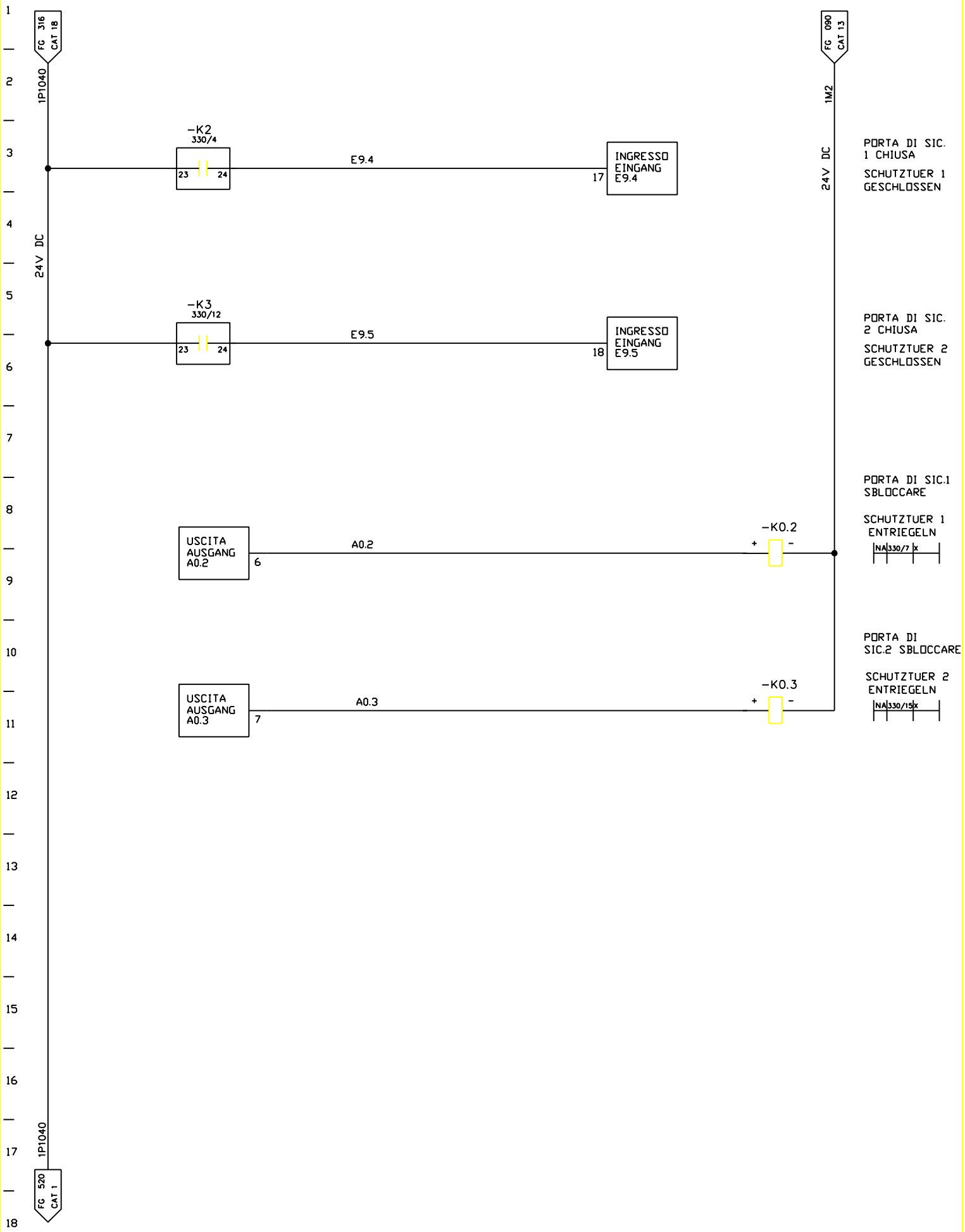


| | | | | | | | |
|---|---|---|---|---|---|---|---|
| FMA | DIS. N. 31239.07812 | MACCHINA/IMPIANTO : FMA 453 | | ORDINE : 30.007629 | PORTE DI SIC. SCHUTZTUEREN | ST | FOGLIO 320 |
| | CAD : Autocad 10 | LAVORAZIONE : ALBERO MOTORE | | COMMESSA : | | UNITA 8B | SEGUE |
| | N. FILE : 8B320 | DENOMINAZIONE : TRASFERTA | | ESECUTORE : TP/BR | ARMADIO 1.1 | | |
| | POS. ARCH. : | DATA : 09.12.92 | AGG. : a b | | | | |

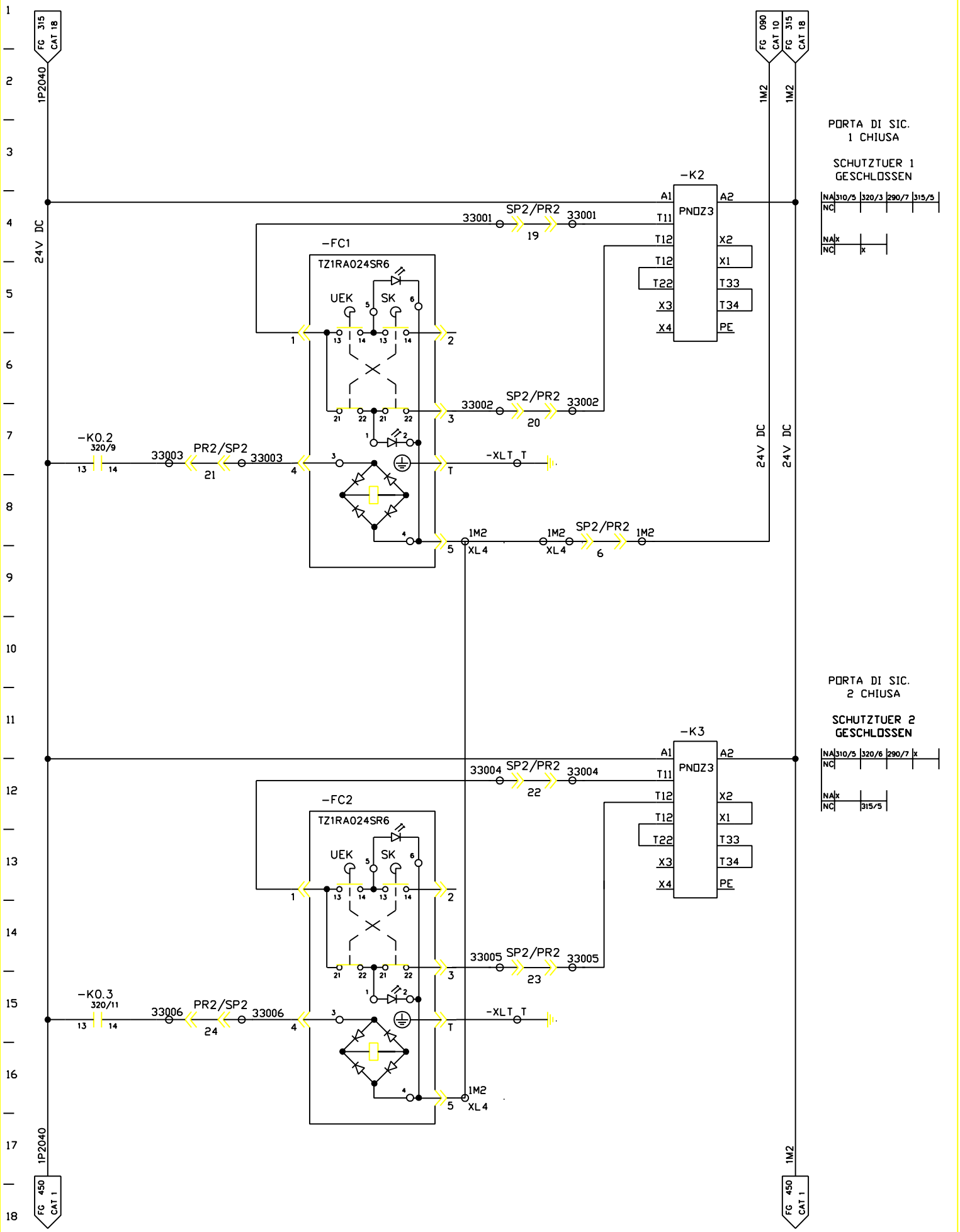


| | | | | | | | |
|---|---|---|---|---|---|---|---|
| FMA | DIS. N. 31239.07812 | MACCHINA/IMPIANTO : FMA 453 | | ORDINE : 30.007629 | PORTE DI SIC. SCHUTZTUEREN | ST | FOGLIO 330 |
| | CAD : Autocad 10 | LAVORAZIONE : ALBERO MOTORE | | COMMESSA : | | | |
| | N. FILE : 8B330 | DENOMINAZIONE : TRASFERTA | | ESECUTORE : TP/BR | | UNITA 8B | SEGUE |
| | POS. ARCH. : | DATA : 09.12.92 | AGG. : a b | | ARMADIO 1.1 | | |

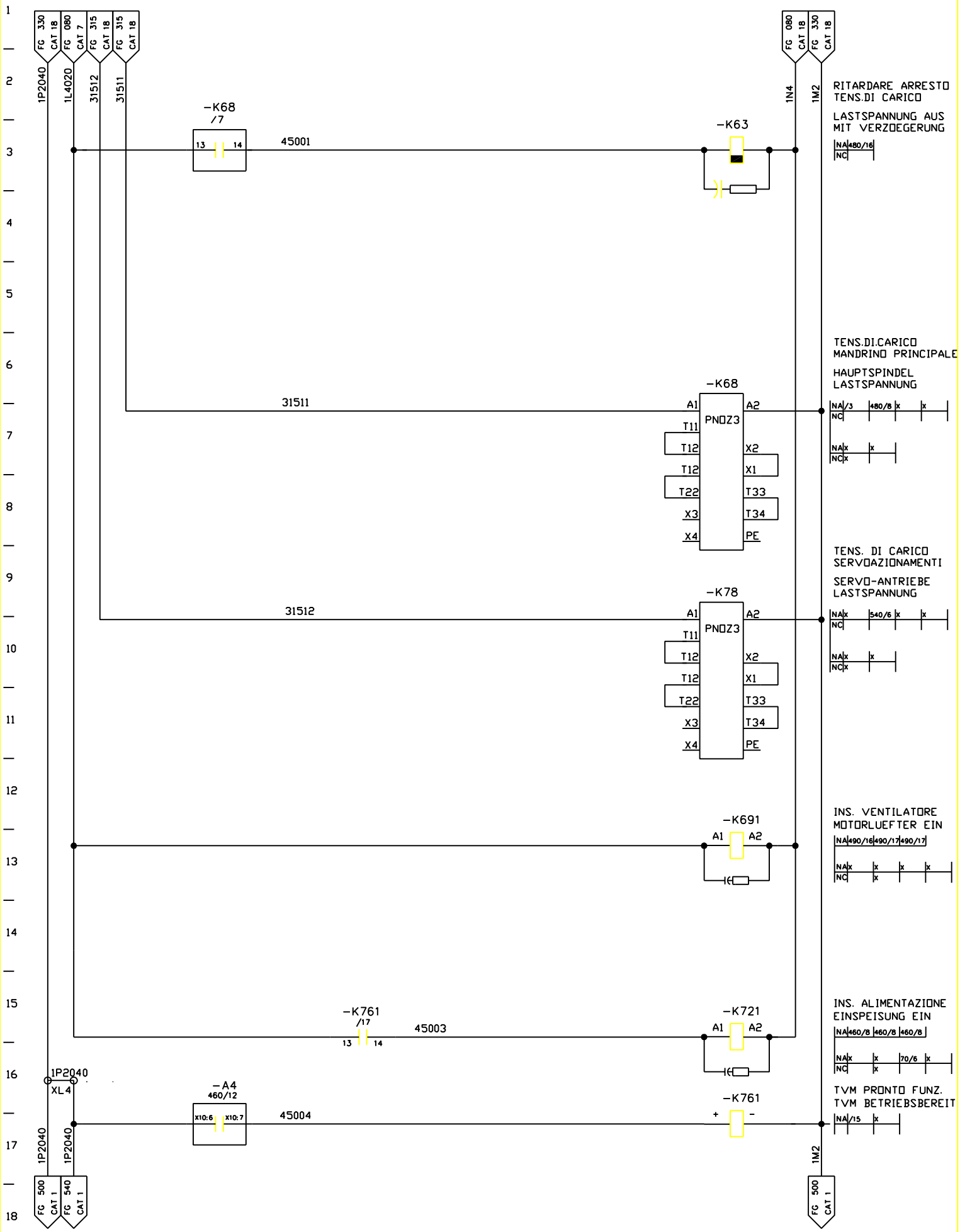


| | | | | | | | |
|---|---|---|---|---|---|---|---|
| FMA | DIS. N. 31239.07812 | MACCHINA/IMPIANTO : FMA 453 | ORDINE : 30.007629 | ALIMENTAZIONE AZIONAMENTI ANTRIEBE VERSORUNG | MV | FOGLIO 450 |
| | CAD : Autocad 10 | LAVORAZIONE : ALBERO MOTORE | COMMESSA : | | | |
| | N. FILE : 8B450 | DENOMINAZIONE : TRASFERTA | ESECUTORE : TP/BR | ARMADIO 1.2 | UNITA 8B | SEGUE |
| | POS. ARCH. : | DATA : 12.03.93 AGG. : a b | | | | |

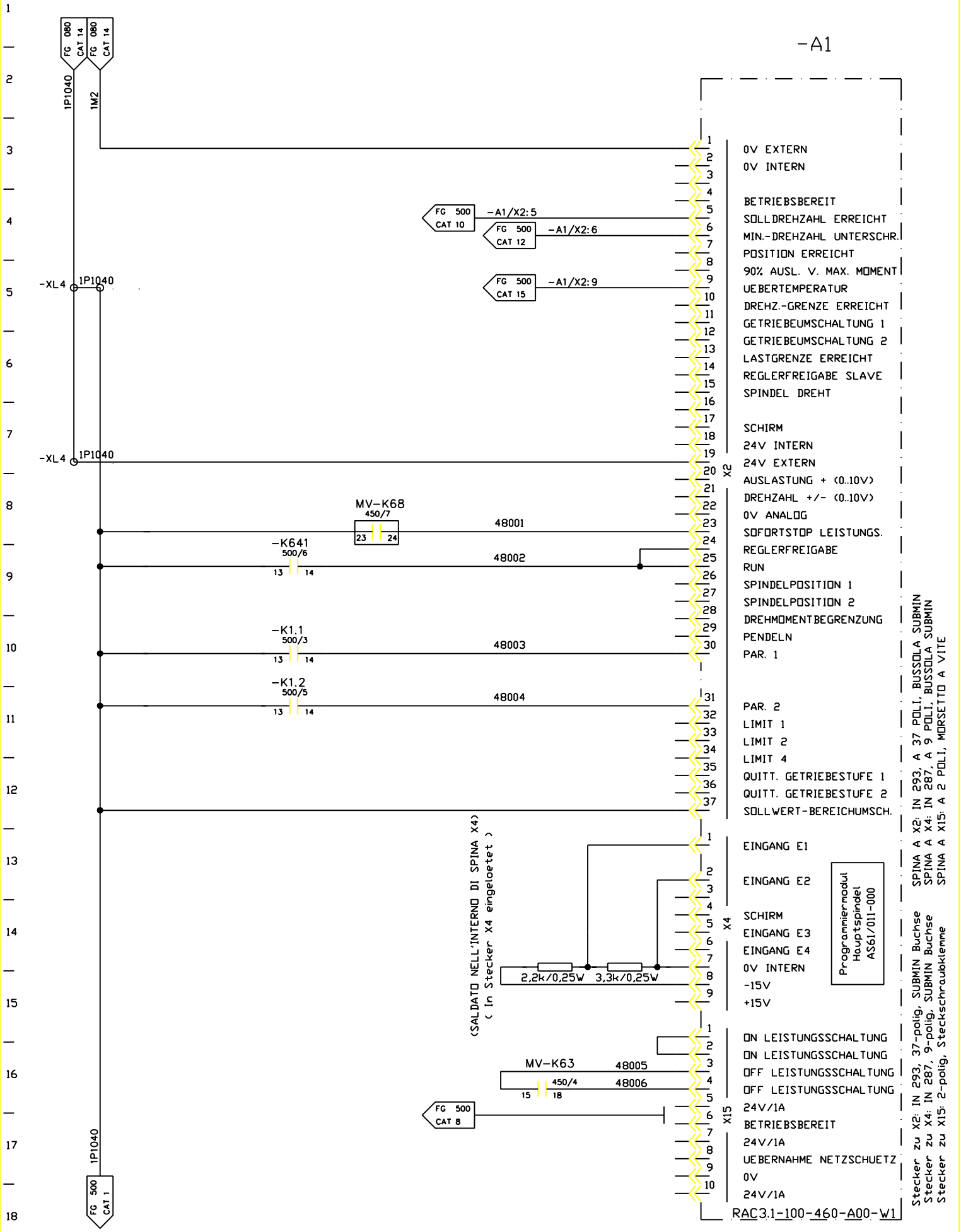


| | | | | | | | |
|---|---|---|---|---|---|---|---|
| FMA | DIS. N. 31239.07812 | MACCHINA/IMPIANTO : FMA 453 | ORDINE : 30.007629 | MANDRINO 1 SPINDEL 1 | MS | FOGLIO 480 |
| | CAD : Autocad 10 | LAVORAZIONE : ALBERO MOTORE | COMMESSA : | | | |
| | N. FILE : 8B480 | DENOMINAZIONE : TRASFERTA | ESECUTORE : TP/BR | ARMADIO 1.2 | UNITA 8B | SEGUE |
| | POS. ARCH. : | DATA : 12.03.93 | AGG. : a b | | | |

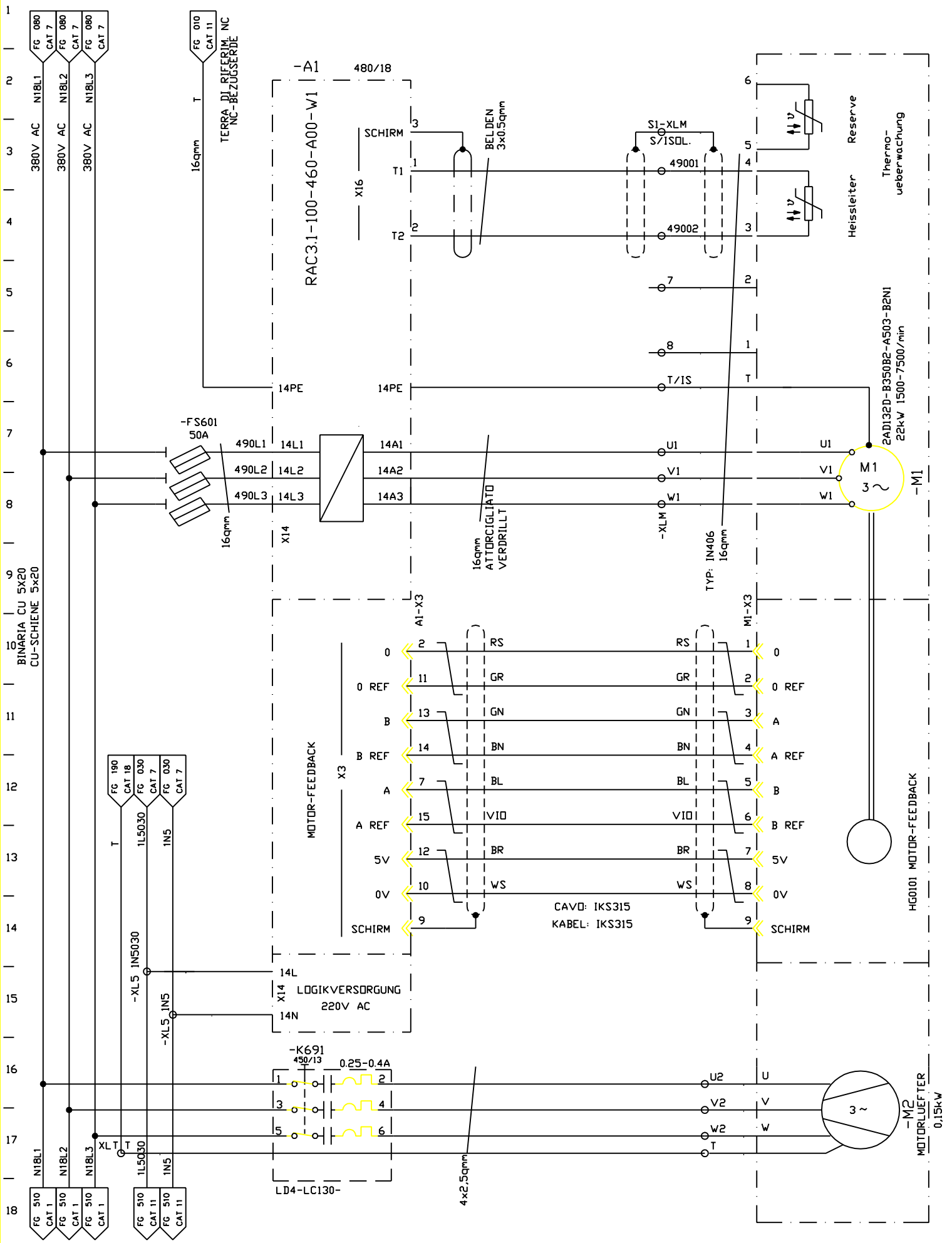


| | | | | | | | |
|---|---|---|---|---|---|---|---|
| FMA | DIS. N. 31239.07812 | MACCHINA/IMPIANTO : FMA 453 | ORDINE : 30.007629 | MANDRINO SPINDEL | MS | FOGLIO 490 |
| | CAD : Autocad 10 | LAVORAZIONE : ALBERO MOTORE | COMMESSA : | | | |
| | N. FILE : 8B490 | DENOMINAZIONE : TRASFERTA | ESECUTORE : TP/BR | ARMADIO 1.2 | UNITA 8B | SEGUE |
| | POS. ARCH. : | DATA : 12.03.93 | AGG. : a b | | | |

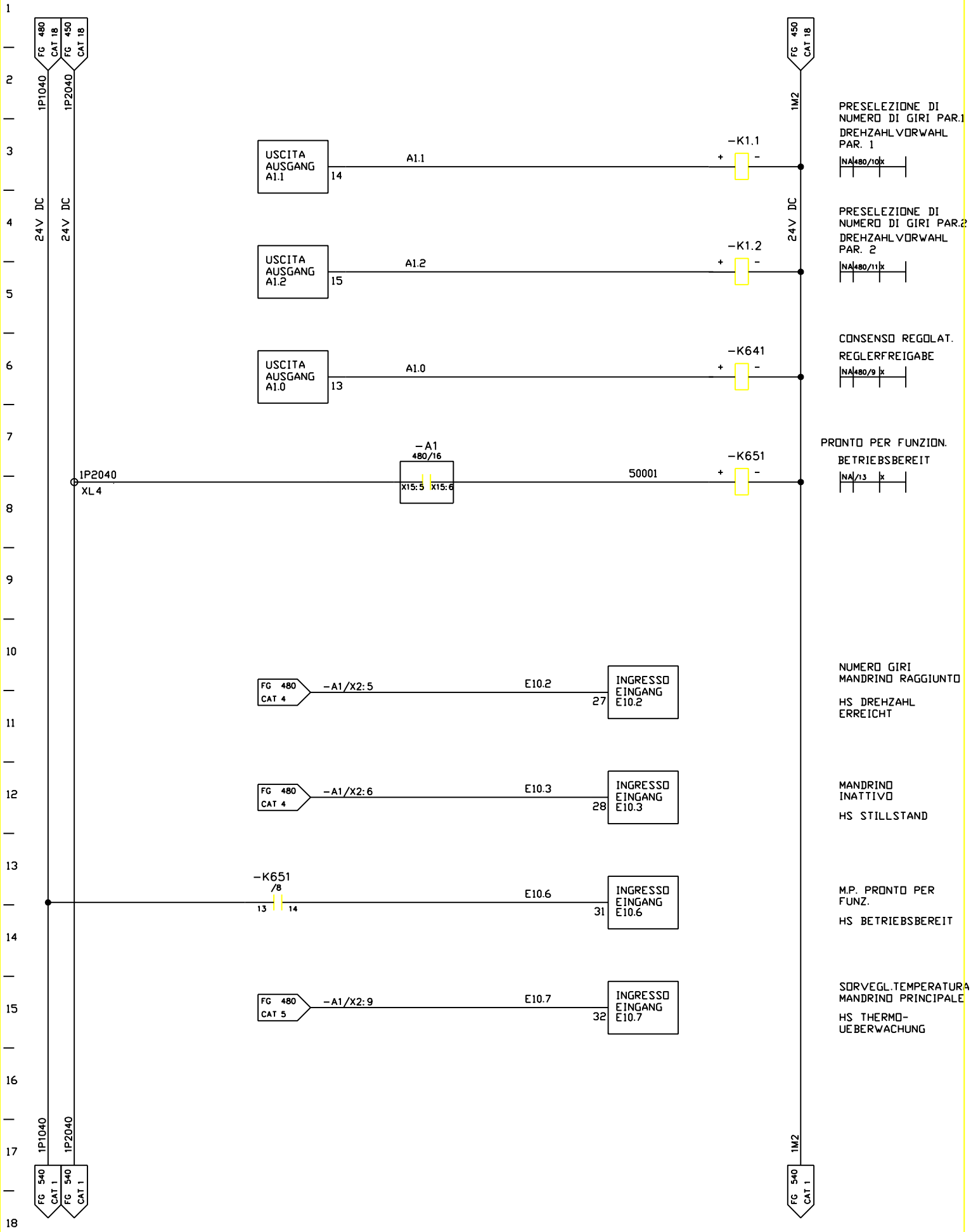


| | | | | | | | |
|---|---|---|---|---|---|---|---|
| FMA | DIS. N. 31239.07812 | MACCHINA/IMPIANTO : FMA 453 | | ORDINE : 30.007629 | MANDRINO SPINDEL | MS | FOGLIO 500 |
| | CAD : Autocad 10 | LAVORAZIONE : ALBERO MOTORE | | COMMESSA : | | | |
| | N. FILE : 8B500 | DENOMINAZIONE : TRASFERTA | | ESECUTORE : TP/BR | | UNITA 8B | SEGUE |
| | POS. ARCH. : | DATA : 09.12.92 | AGG. : a b | | ARMADIO 1.1 | | |

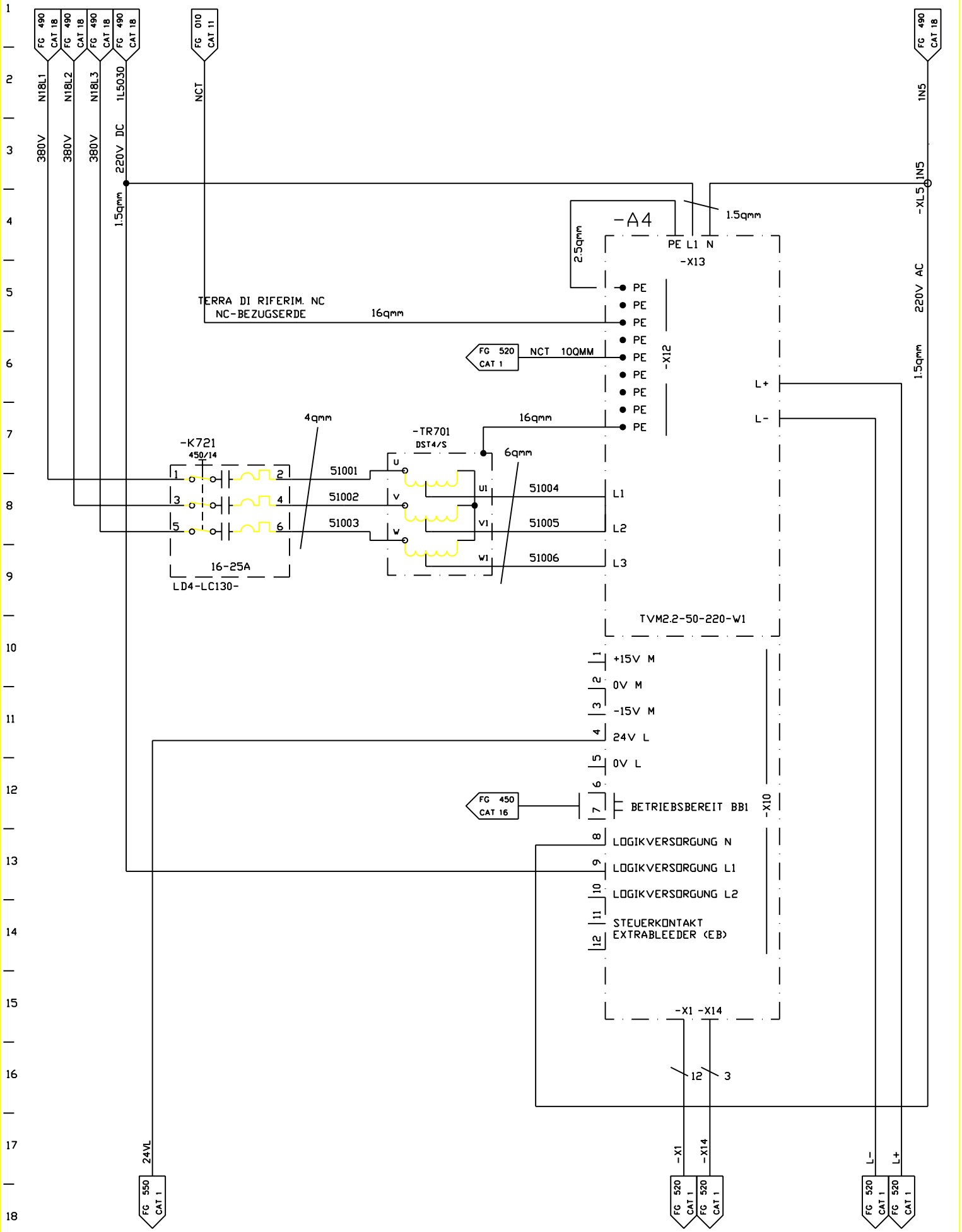


| | | | | | | | |
|---|---|---|---|---|---|---|---|
| FMA | DIS. N. 31239.07812 | MACCHINA/IMPIANTO : FMA 453 | ORDINE : 30.007629 | ALIMENTAZIONE AZIONAMENTI | MV | FOGLIO 510 |
| | CAD : Autocad 10 | LAVORAZIONE : ALBERO MOTORE | COMMESSA : | VERSORGUNG ANTRIEBE | UNITA 8B | SEGUE |
| | N. FILE : 8B510 | DENOMINAZIONE : TRASFERTA | ESECUTORE : TP/BR | ARMADIO 1.2 | | |
| | POS. ARCH. : | DATA : 09.12.92 AGG. : a b | | | | |

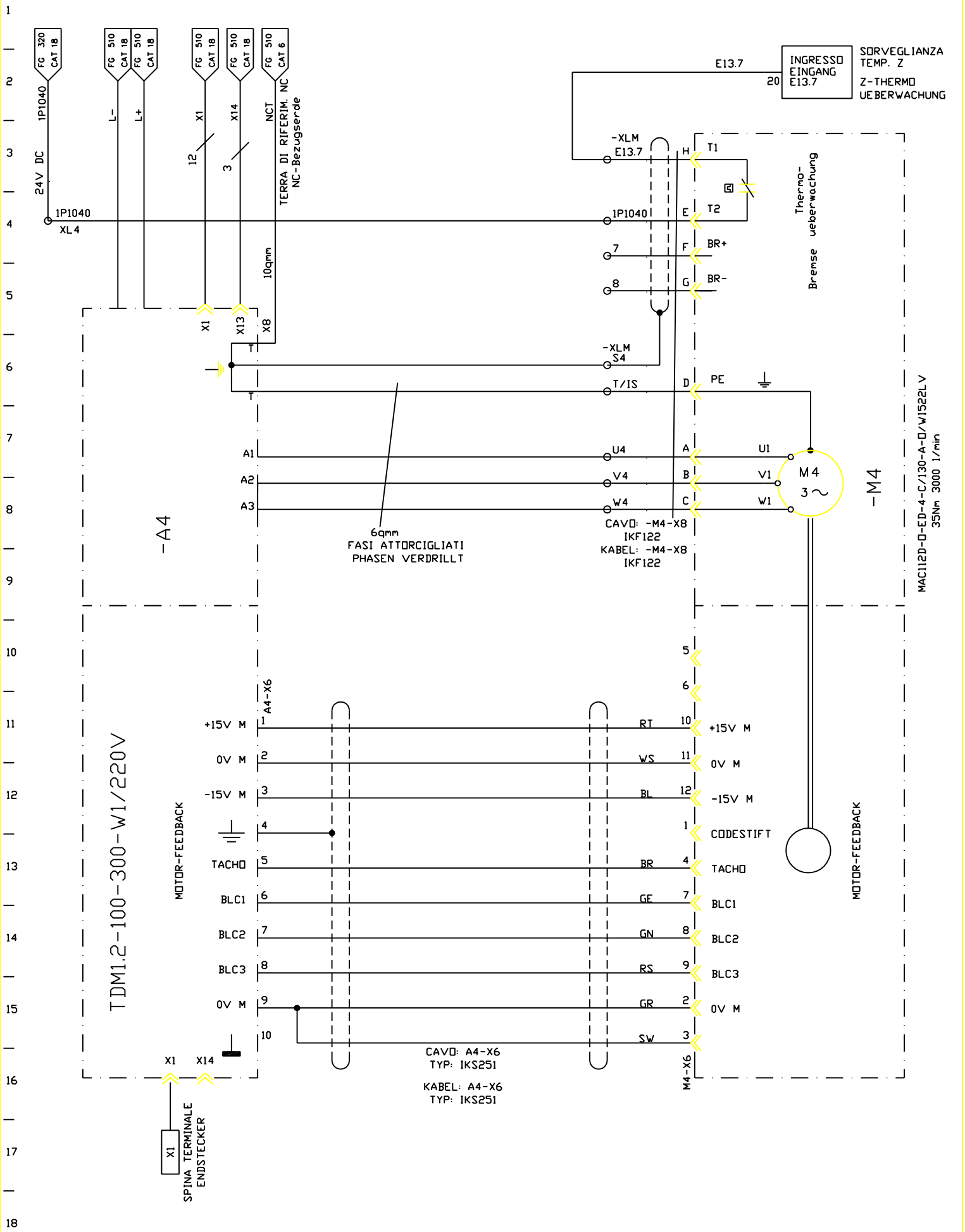


| | | | | | | |
|---|---|---|---|---|---|---|
| FMA | DIS. N. 31239.07812 | MACCHINA/IMPIANTO : FMA 453 | ORDINE : 30.007629 | ASSE Z<br>Z-ACHSE | MZ | FOGLIO 520 |
| | CAD : Autocad 10 | LAVORAZIONE : ALBERO MOTORE | COMMESSA : | | | |
| | N. FILE : 8B520 | DENOMINAZIONE : TRASFERTA | ESECUTORE : TP/BR | ARMADIO 1.2 | UNITA 8B | SEGUE |
| | POS. ARCH. : | DATA : 09.12.92 AGG. : a b | | | | |

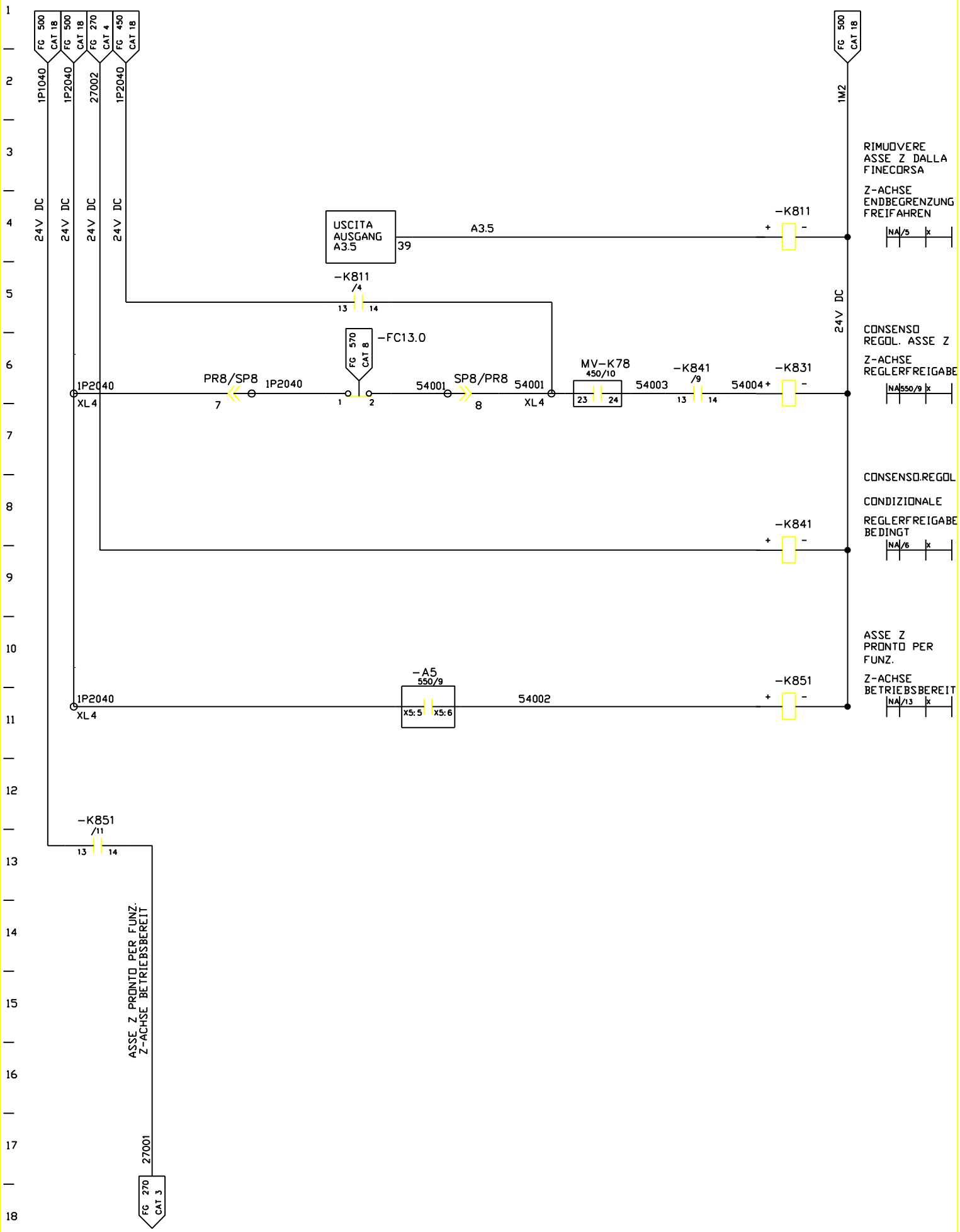


| | | | | | | | |
|---|---|---|---|---|---|---|---|
| FMA | DIS. N. 31239.07812 | MACCHINA/IMPIANTO : FMA 453 | | ORDINE : 30.007629 | ASSE Z | MZ | FOGLIO 540 |
| | CAD : Autocad 10 | LAVORAZIONE : ALBERO MOTORE | | COMMESSA : | Z-ACHSE | | |
| | N. FILE : 8B540 | DENOMINAZIONE : TRASFERTA | | ESECUTORE : TP/BR | | UNITA 8B | SEGUE |
| | POS. ARCH. : | DATA : 09.12.92 | AGG. : a b | | ARMADIO 1.1 | | |

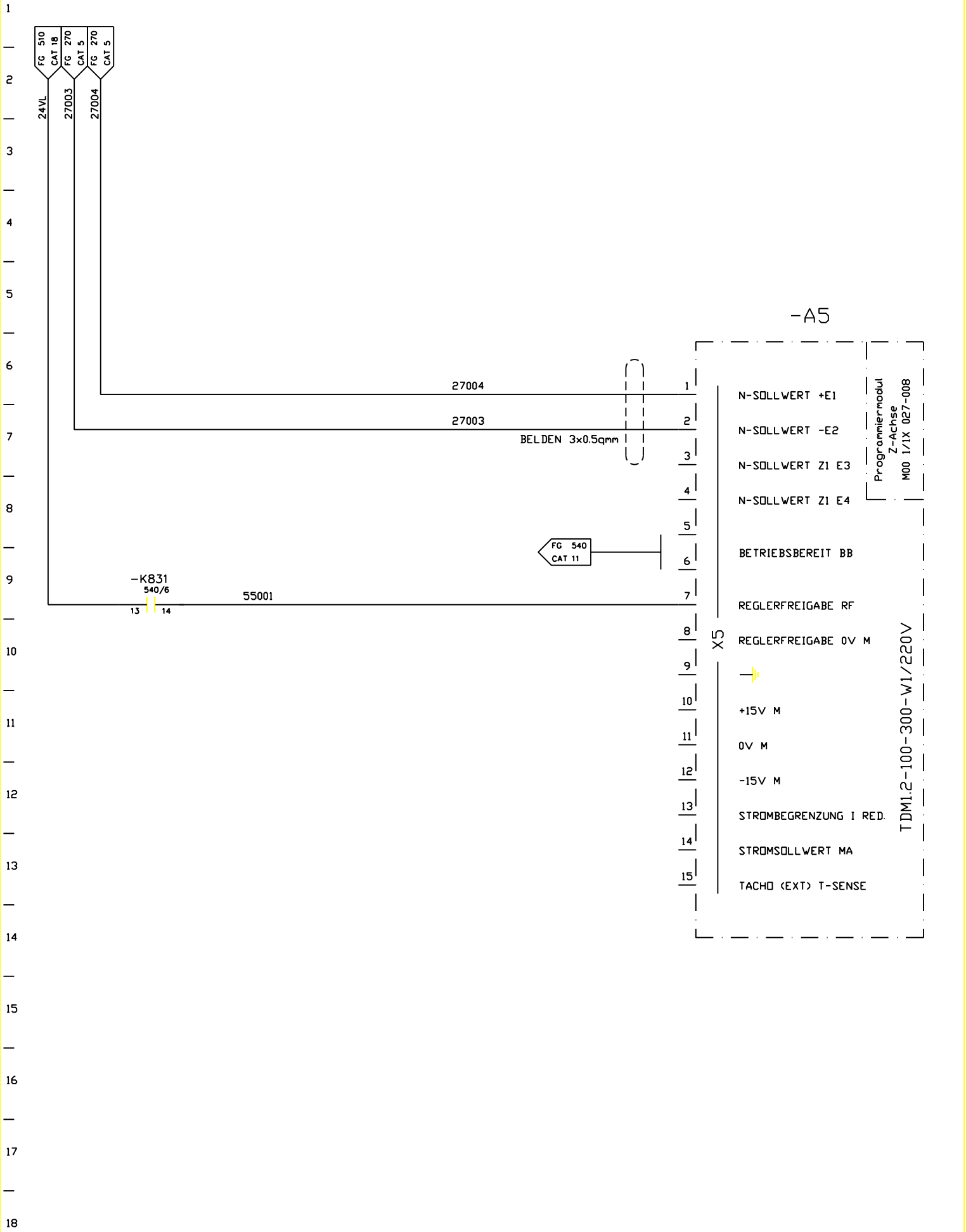


| | | | | | | |
|---|---|---|---|---|---|---|
| FMA | DIS. N. 31239.07812 | MACCHINA/IMPIANTO : FMA 453 | ORDINE : 30.007629 | ASSE Z<br>Z-ACHSE | MZ | FOGLIO 550 |
| | CAD : Autocad 10 | LAVORAZIONE : ALBERO MOTORE | COMMESSA : | | | |
| | N. FILE : 8B550 | DENOMINAZIONE : TRASFERTA | ESECUTORE : TP/BR | | UNITA 8B | SEGUE |
| | POS. ARCH. : | DATA : 09.12.92 AGG. : a b | | ARMADIO 1.2 | | |

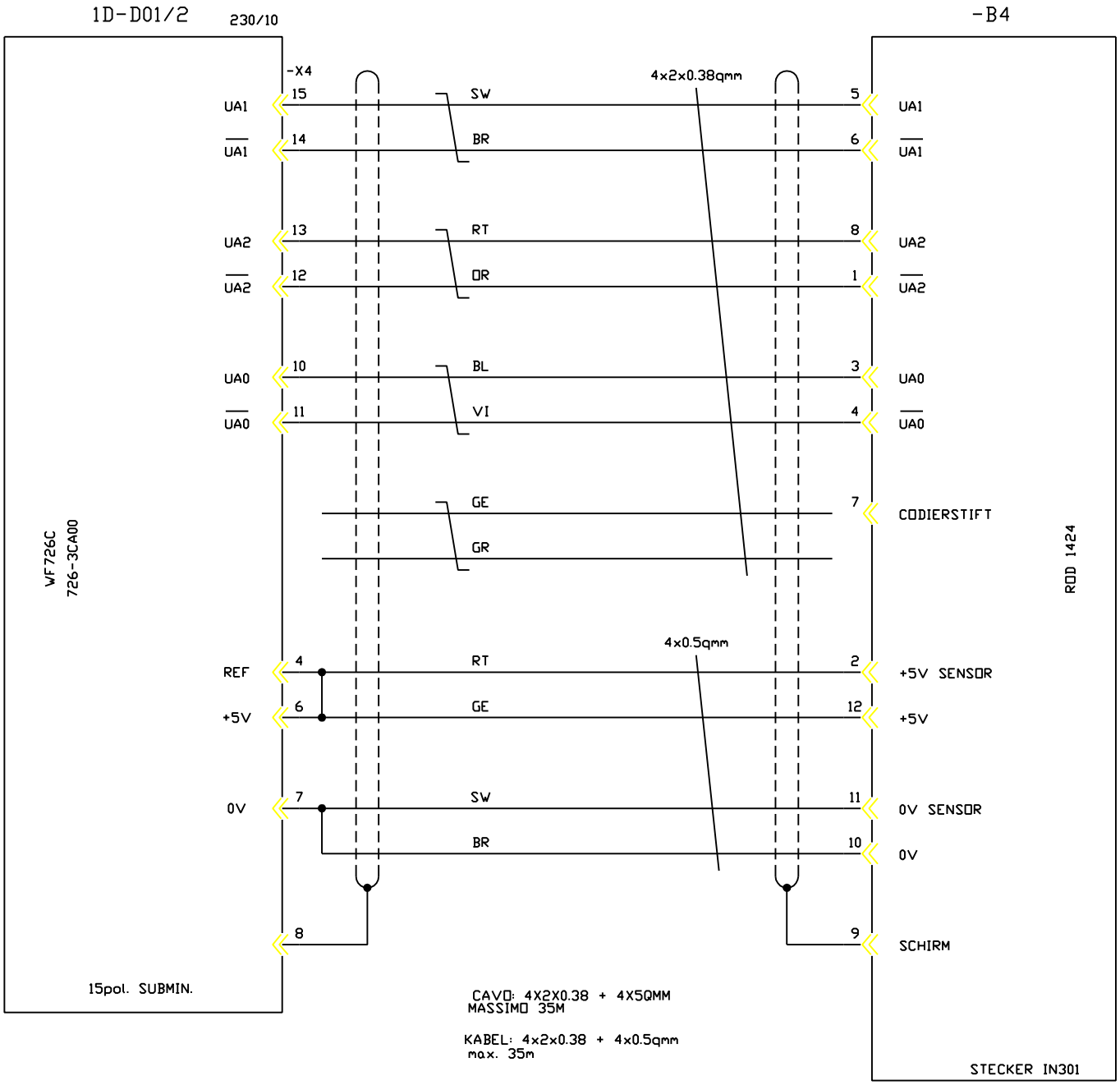


| | | | | | | | |
|---|---|---|---|---|---|---|---|
| FMA | DIS. N. 31239.07812 | MACCHINA/IMPIANTO : FMA 453 | | ORDINE : 30.007629 | ASSE Z<br>Z-ACHSE | MZ | FOGLIO 560 |
| | CAD : Autocad 10 | LAVORAZIONE : ALBERO MOTORE | | COMMESSA : | | | |
| | N. FILE : 8B560 | DENOMINAZIONE : TRASFERTA | | ESECUTORE : TP/BR | | UNITA 8B | SEGUE |
| | POS. ARCH. : | DATA : 09.12.92 | AGG. : a b | | ARMADIO 1.1 | | |

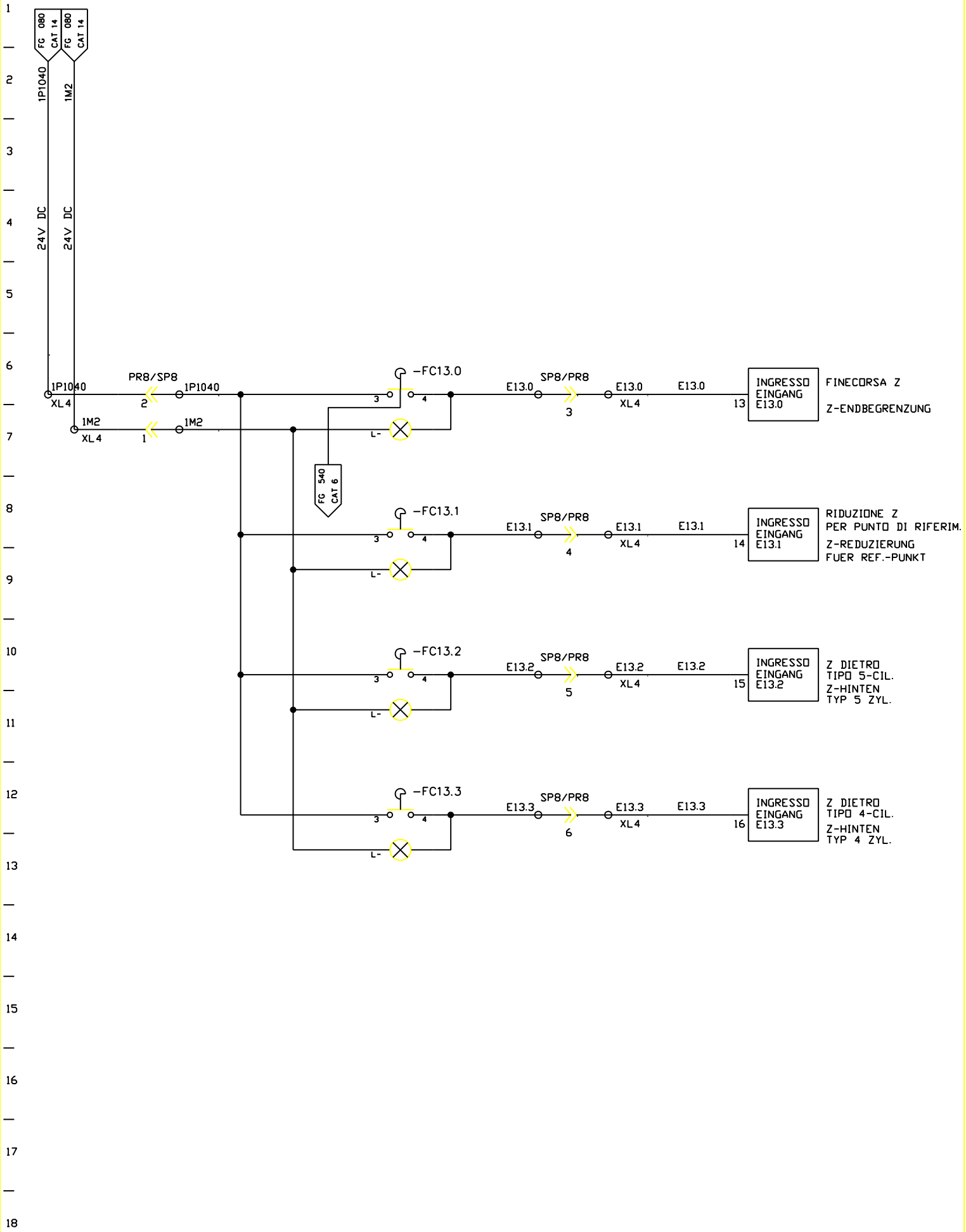


| | | | | | | | |
|---|---|---|---|---|---|---|---|
| FMA | DIS. N. 31239.07812 | MACCHINA/IMPIANTO : FMA 453 | | ORDINE : 30.007629 | ASSE Z<br>Z-ACHSE | MZ | FOGLIO 570 |
| | CAD : Autocad 10 | LAVORAZIONE : ALBERO MOTORE | | COMMESSA : | | | |
| | N. FILE : 8B570 | DENOMINAZIONE : TRASFERTA | | ESECUTORE : TP/BR | | UNITA 8B | SEGUE |
| | POS. ARCH. : | DATA : 09.12.92 | AGG. : a b | | ARMADIO 1.1 | | |

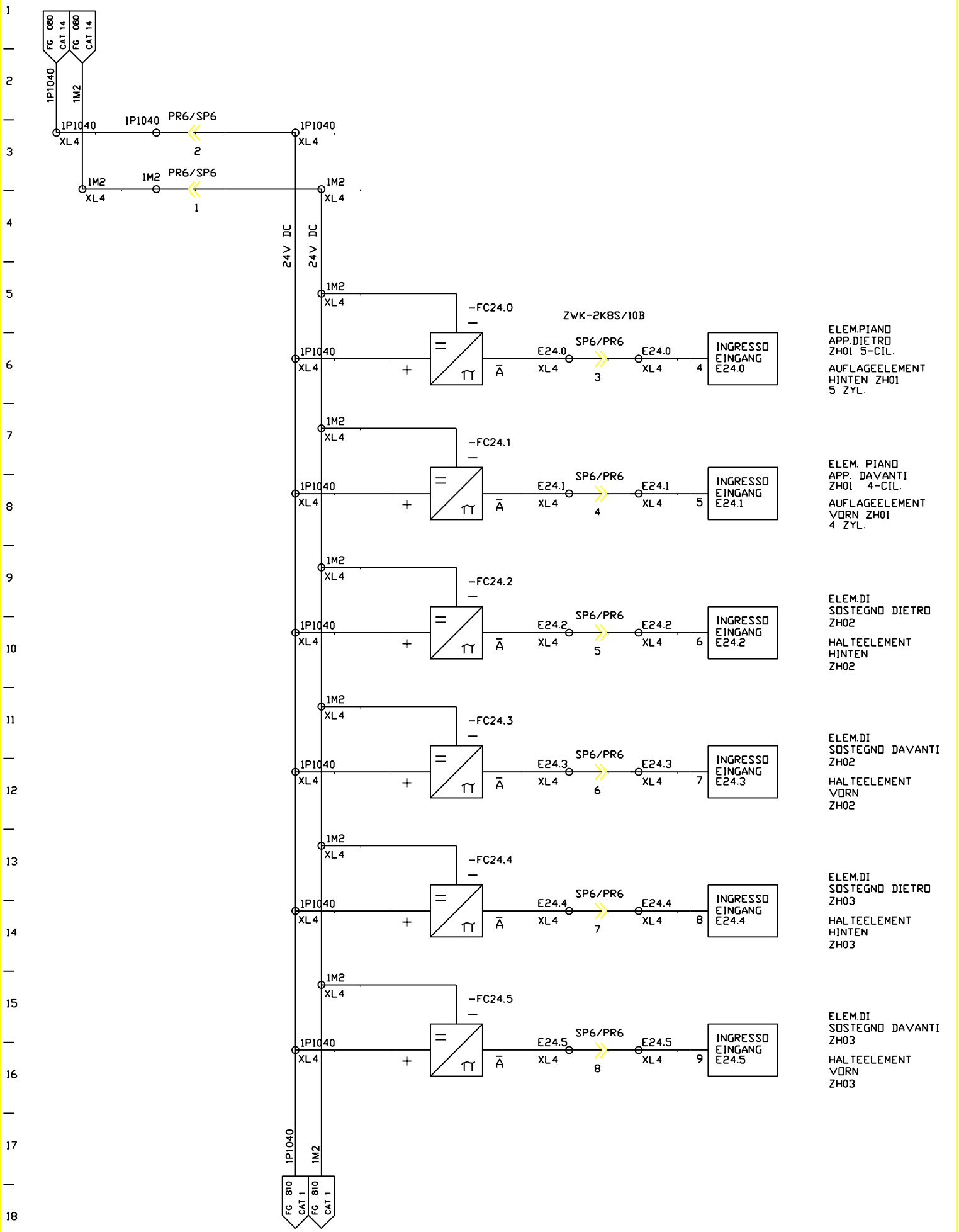


| | | | | | | | |
|---|---|---|---|---|---|---|---|
| FMA | DIS. N. 31239.07812 | MACCHINA/IMPIANTO : FMA 453 | ORDINE : 30.007629 | DISP. DI BLOCCAGGIO PEZZO | 10S | FOGLIO 800 |
| | CAD : Autocad 10 | LAVORAZIONE : ALBERO MOTORE | COMMESSA : | WERKSTUECK-SPANNEINRICHTUNG | UNITA 8B | SEGUE |
| | N. FILE : 8B800 | DENOMINAZIONE : TRASFERTA | ESECUTORE : TP/BR | ARMADIO 1.1 | | |
| | POS. ARCH. : | DATA : 09.12.92 | AGG. : a b | | | |

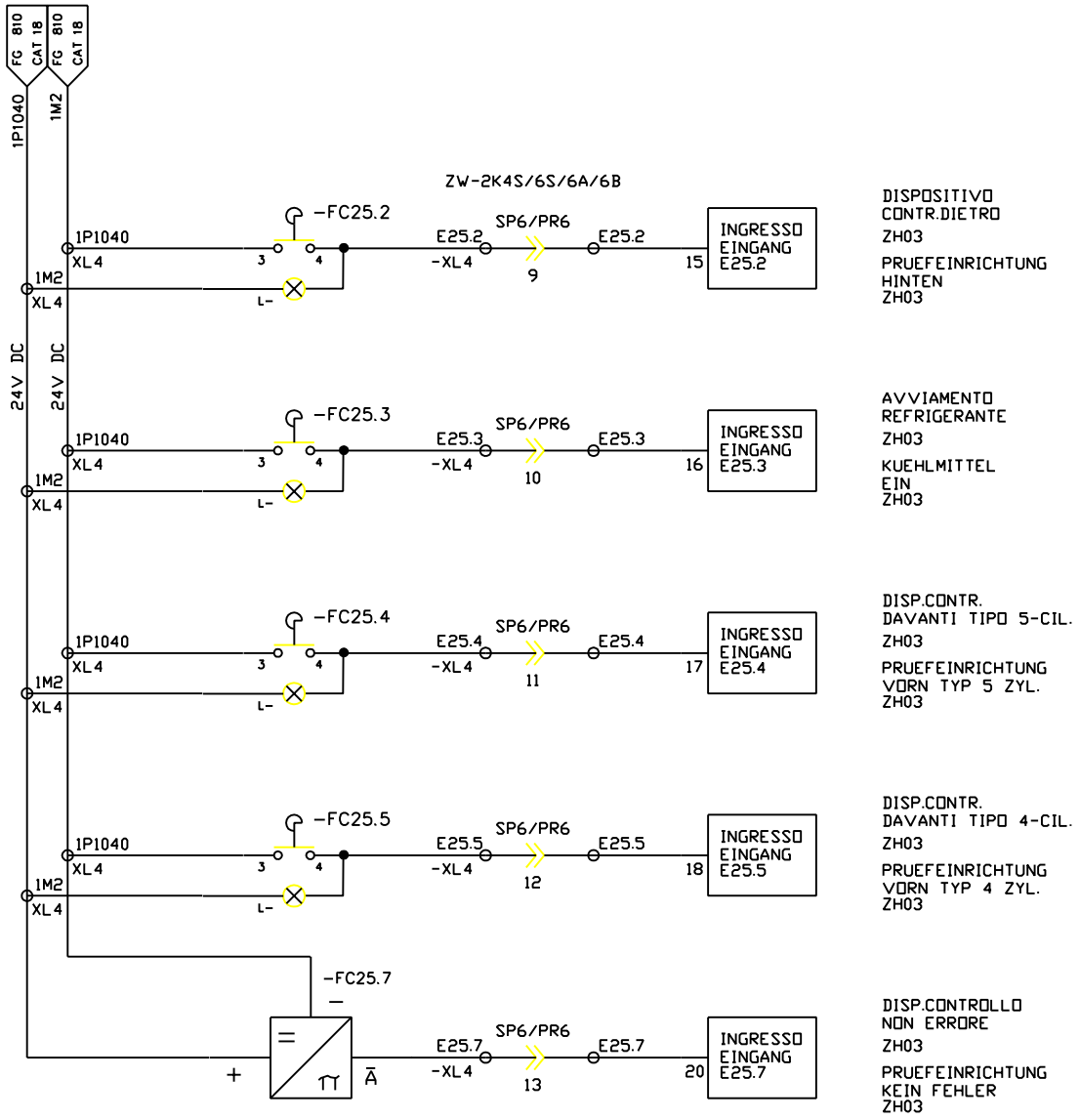


| | | | | | | | |
|---|---|---|---|---|---|---|---|
| FMA | DIS. N. 31239.07812 | MACCHINA/IMPIANTO : FMA 453 | | ORDINE : 30.007629 | DISPOSITIVO CONTROLLO PRUEF-EINRICHTUNG | 10B | FOGLIO 810 |
| | CAD : Autocad 10 | LAVORAZIONE : ALBERO MOTORE | | COMMESSA : | | | |
| | N. FILE : 8B810 | DENOMINAZIONE : TRASFERTA | | ESECUTORE : TP/BR | ARMADIO 1.1 | UNITA 8B | SEGUE |
| | POS. ARCH. : | DATA : 09.12.92 | AGG. : a b | | | | |

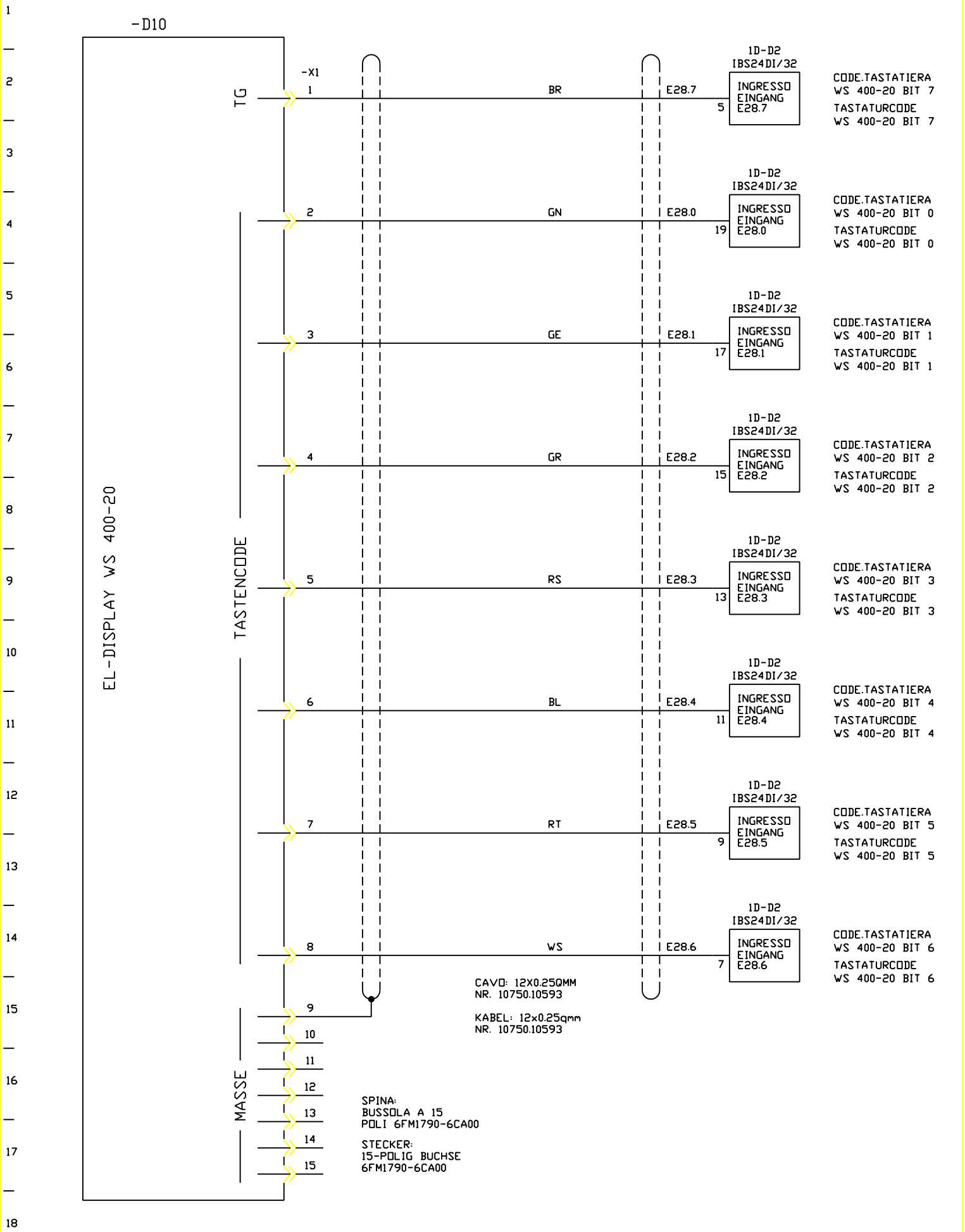


| | | | | | | | |
|---|---|---|---|---|---|---|---|
| FMA | DIS. N. 31239.07812 | MACCHINA/IMPIANTO : FMA 453 | ORDINE : 30.007629 | CONSOLLE UNITA BEDIENPULT | BP | FOGLIO 1000 |
| | CAD : Autocad 10 | LAVORAZIONE : ALBERO MOTORE | COMMESSA : | | | |
| | N. FILE : 8B1000 | DENOMINAZIONE : TRASFERTA | ESECUTORE : TP/BR | | UNITA 8B | SEGUE |
| | POS. ARCH. : | DATA : 09.12.92 AGG. : a b | | BP | | |

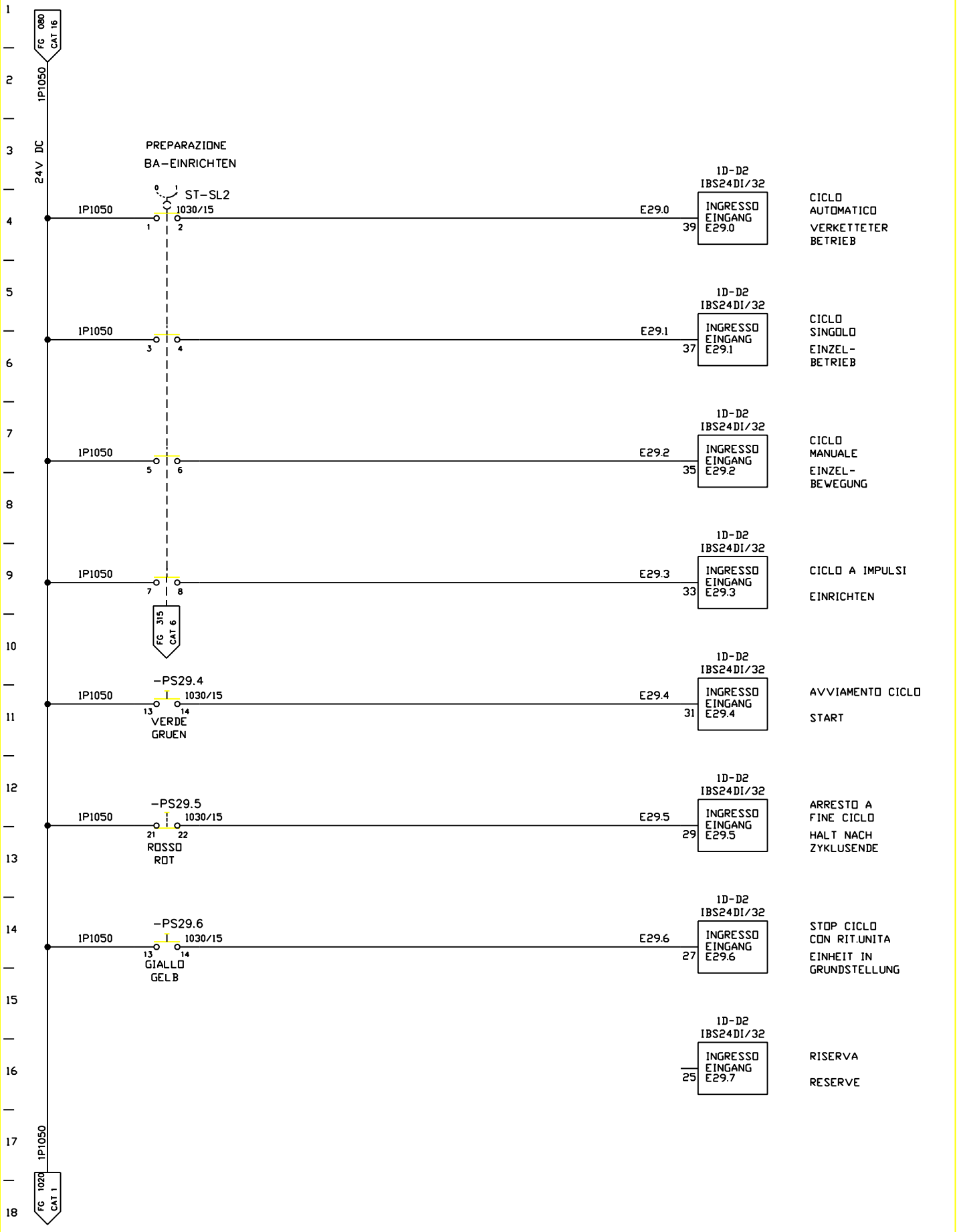


| | | | | | | | |
|---|---|---|---|---|---|---|---|
| FMA | DIS. N. 31239.07812 | MACCHINA/IMPIANTO : FMA 453 | | ORDINE : 30.007629 | CONSOLLE UNITA BEDIENPULT | BP | FOGLIO 1010 |
| | CAD : Autocad 10 | LAVORAZIONE : ALBERO MOTORE | | COMMESSA : | | | |
| | N. FILE : 8B1010 | DENOMINAZIONE : TRASFERTA | | ESECUTORE : TP/BR | | UNITA 8B | SEGUE |
| | POS. ARCH. : | DATA : 09.12.92 | AGG. : a b | | BP | | |

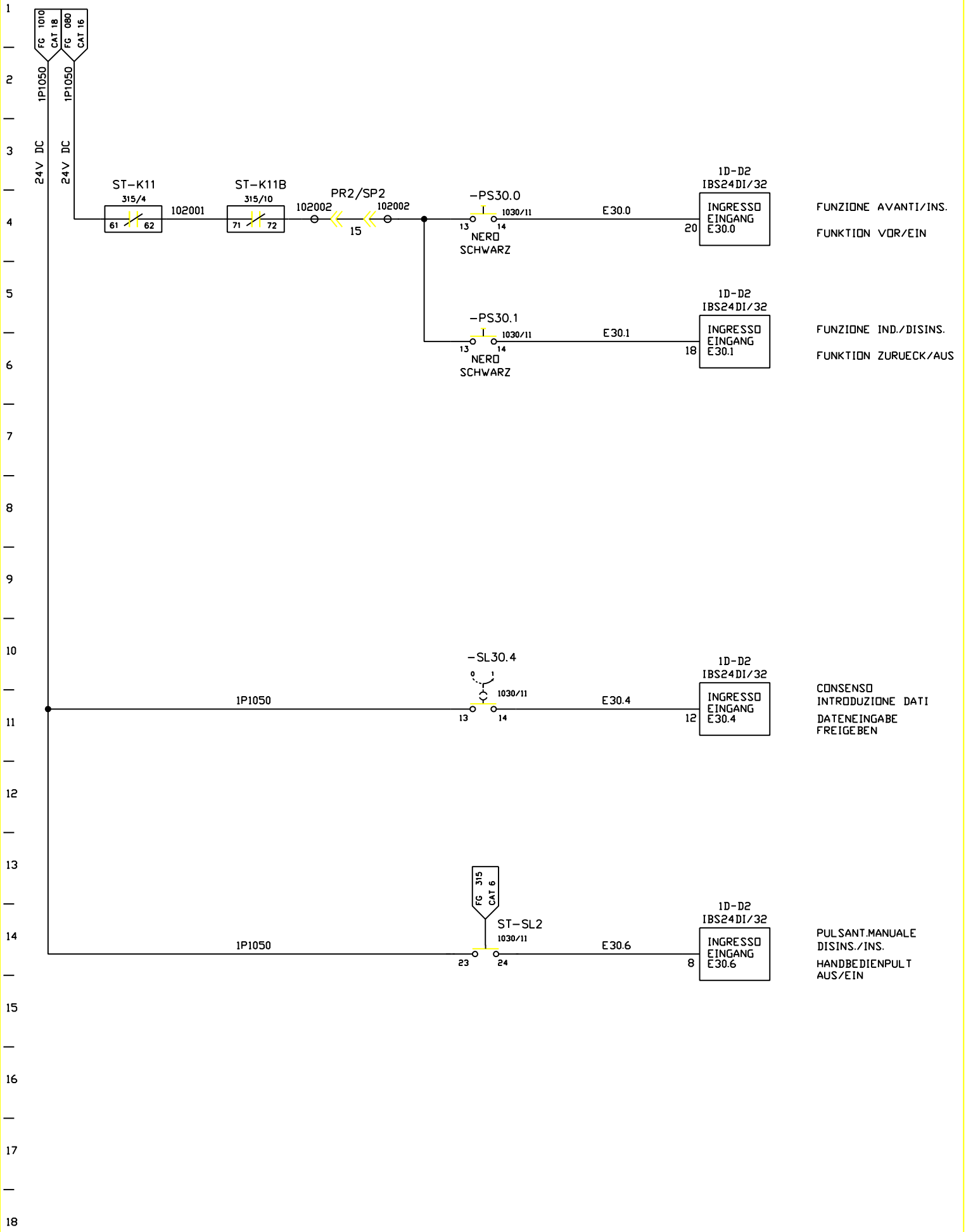


| | | | | | | | |
|---|---|---|---|---|---|---|---|
| FMA | DIS. N. 31239.07812 | MACCHINA/IMPIANTO : FMA 453 | | ORDINE : 30.007629 | CONSOLLE UNITA BEDIENPULT | BP | FOGLIO 1020 |
| | CAD : Autocad 10 | LAVORAZIONE : ALBERO MOTORE | | COMMESSA : | | | |
| | N. FILE : 8B1020 | DENOMINAZIONE : TRASFERTA | | ESECUTORE : TP/BR | | UNITA 8B | SEGUE |
| | POS. ARCH. : | DATA : 09.12.92 | AGG. : a b | | BP | | |

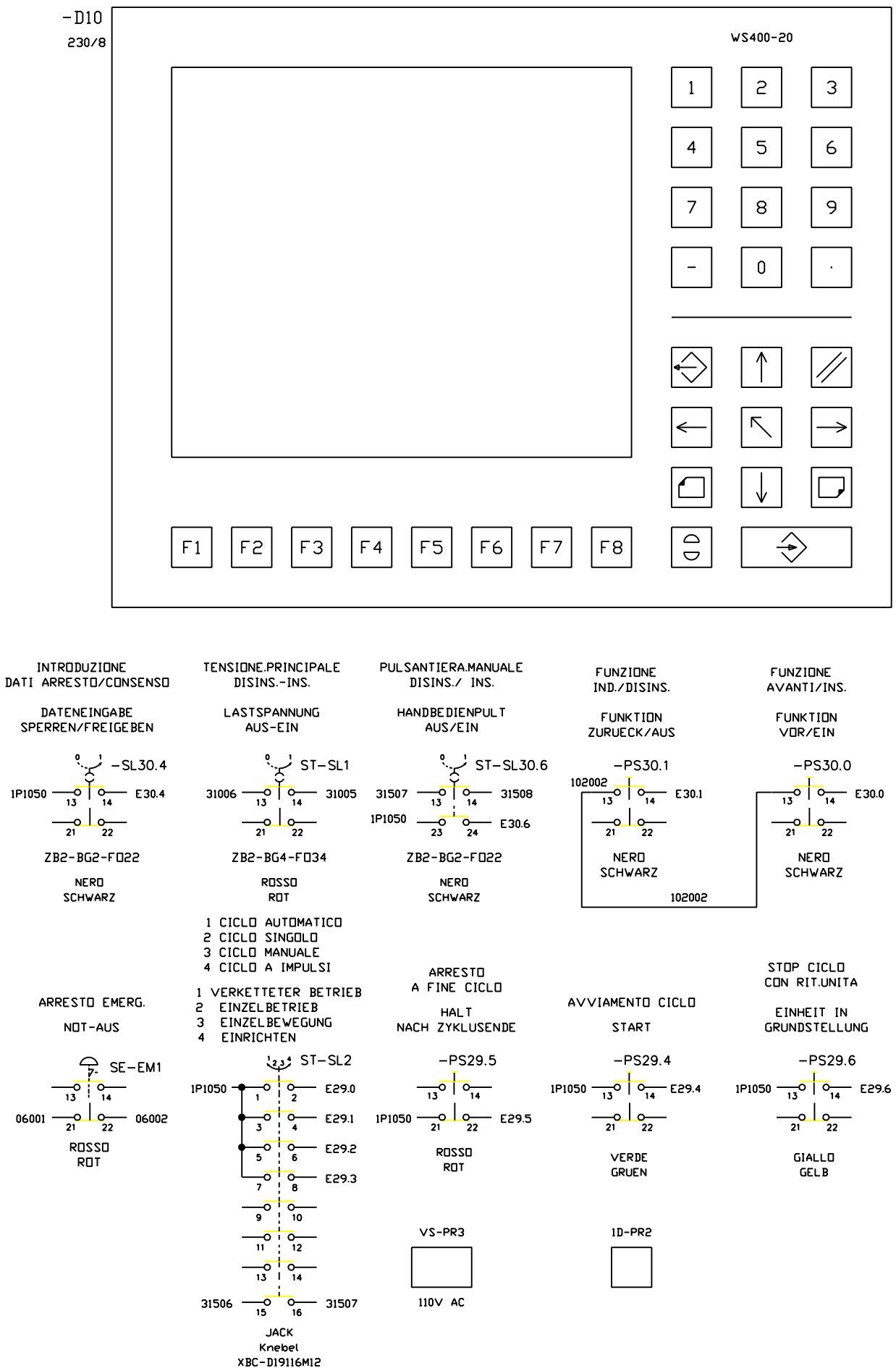


| | | | | | | | |
|---|---|---|---|---|---|---|---|
| FMA | DIS. N. 31239.07812 | MACCHINA/IMPIANTO : FMA 453 | | ORDINE : 30.007629 | CONSOLLE UNITA BEDIENPULT | BP | FOGLIO 1030 |
| | CAD : Autocad 10 | LAVORAZIONE : ALBERO MOTORE | | COMMESSA : | | | |
| | N. FILE : 8B1030 | DENOMINAZIONE : TRASFERTA | | ESECUTORE : TP/BR | | UNITA 8B | SEGUE |
| | POS. ARCH. : | DATA : 09.12.92 | AGG. : a b | | BP | | |

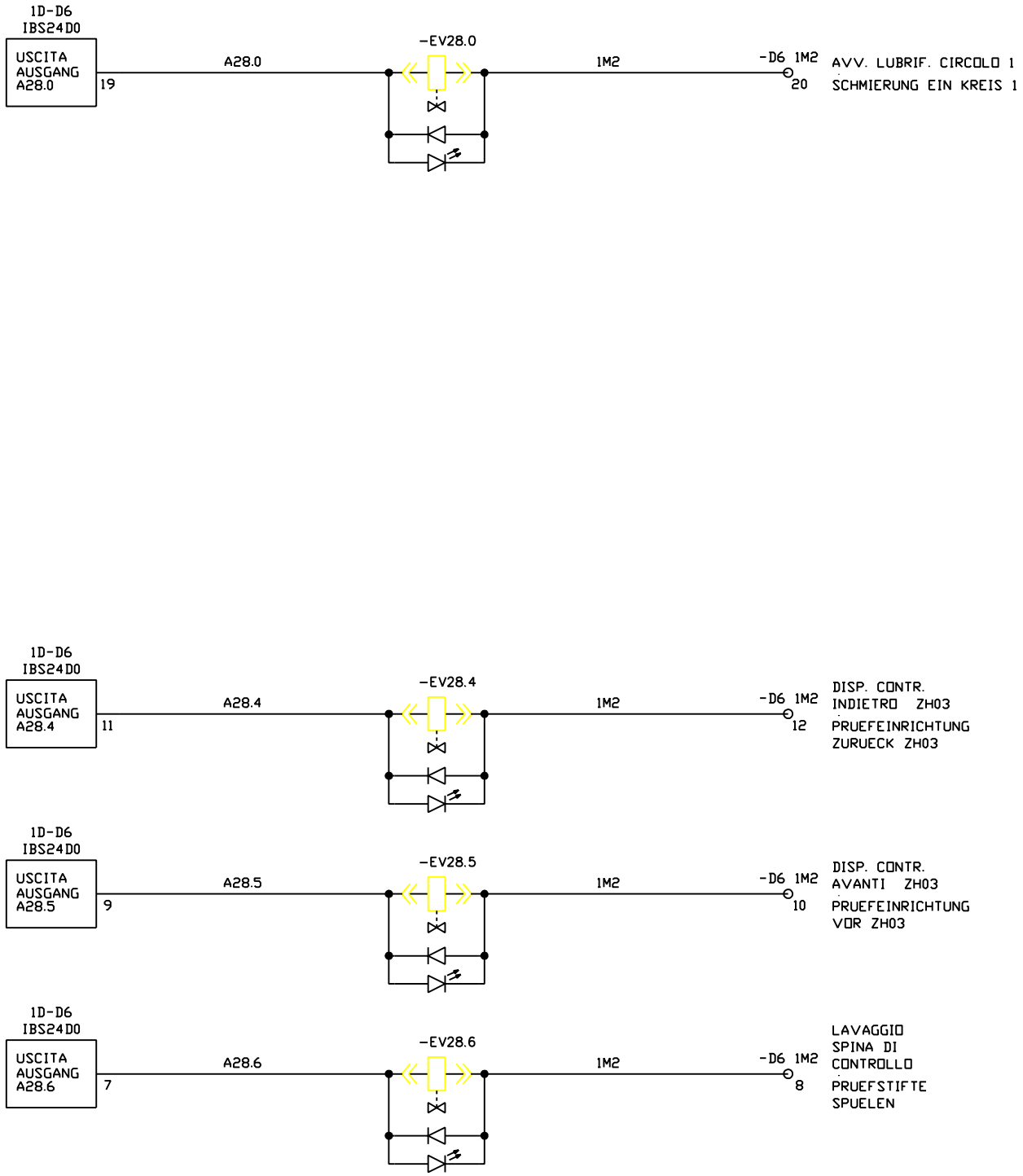


| | | | | | | | |
|---|---|---|---|---|---|---|---|
| FMA | DIS. N. 31239.07812 | MACCHINA/IMPIANTO : FMA 453 | | ORDINE : 30.007629 | LUBRIF. SCHMIERUNG | 10B | FOGLIO 1041 |
| | CAD : Autocad 10 | LAVORAZIONE : ALBERO MOTORE | | COMMESSA : | | | |
| | N. FILE : 8B1041 | DENOMINAZIONE : TRASFERTA | | ESECUTORE : TP/BR | | UNITA 8B | SEGUE |
| | POS. ARCH. : | DATA : 09.12.92 | AGG. : a b | | BP | | |

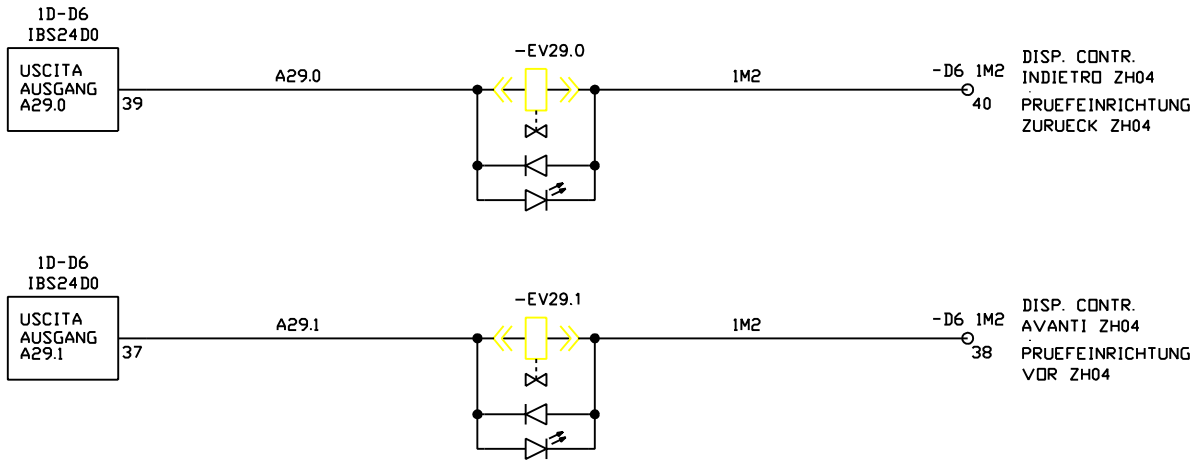


| | | | | | | | |
|---|---|---|---|---|---|---|---|
| FMA | DIS. N. 31239.07812 | MACCHINA/IMPIANTO : FMA 453 | | ORDINE : 30.007629 | DISPOSITIVO DI CONTROLLO PRUEF-EINRICHTUNG BP | 10B | FOGLIO 1042 |
| | CAD : Autocad 10 | LAVORAZIONE : ALBERO MOTORE | | COMMESSA : | | | |
| | N. FILE : 8B1042 | DENOMINAZIONE : TRASFERTA | | ESECUTORE : TP/BR | | UNITA 8B | SEGUE |
| | POS. ARCH. : | DATA : 09.12.92 | AGG. : a b | | | | |

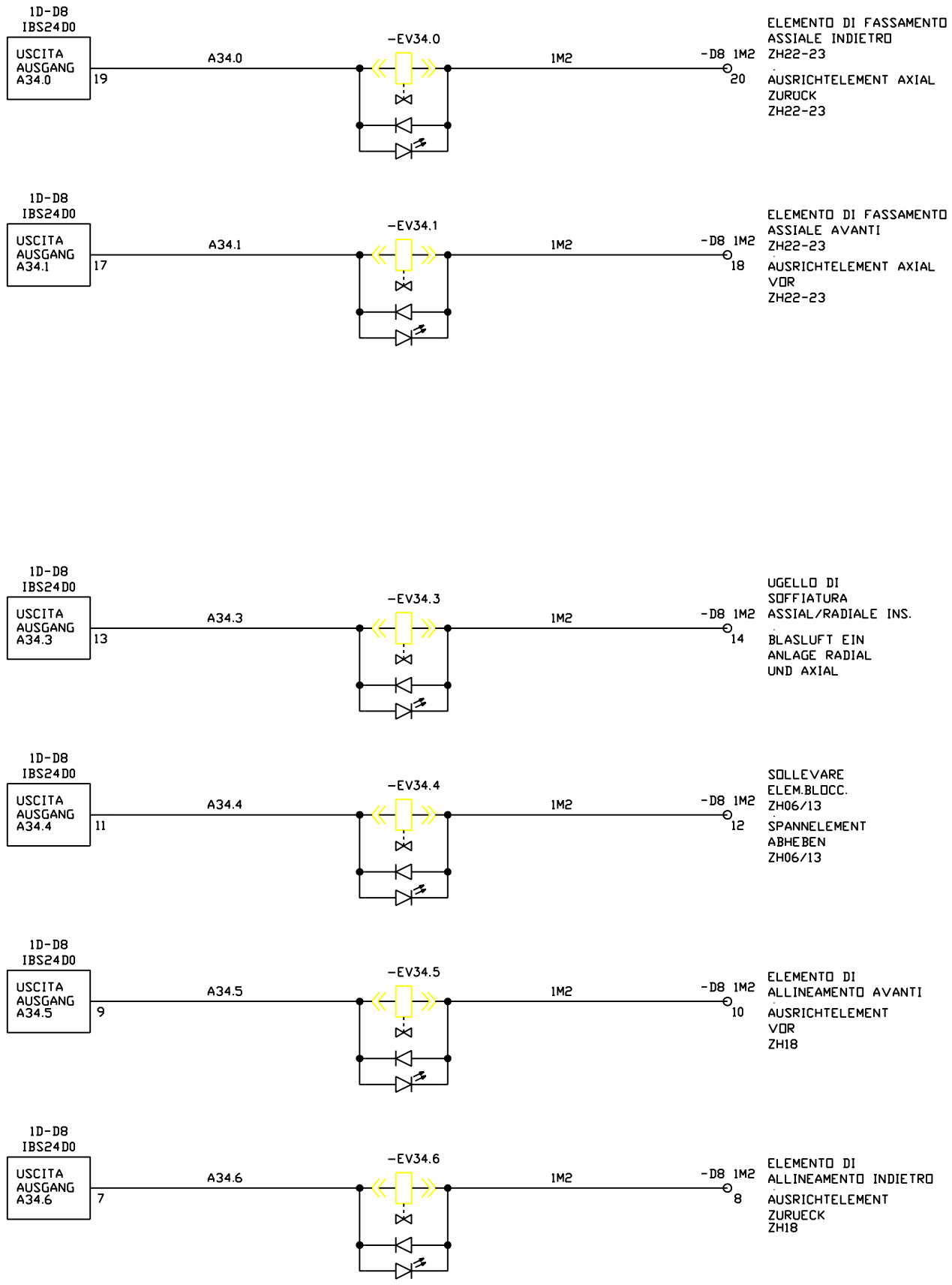


| | | | | | | |
|---|---|---|---|---|---|---|
| FMA | DIS. N. 31239.07812 | MACCHINA/IMPIANTO : FMA 453 | ORDINE : 30.007629 | DISP. DI BLOCCAGGIO PEZZO | 8S | FOGLIO 1045 |
| | CAD Autocad Mech. | LAVORAZIONE : ALBERO MOTORE | COMMESSA : | WERKSTUECK-SPANNEINRICHTUNG | | |
| | N. FILE : 8B1045 | DENOMINAZIONE : TRASFERTA | ESECUTORE : TP/BR | BP | UNITA 8B | SEGUE |
| | POS. ARCH.: | DATA : 13.10.03 AGG. : a b | | | | |

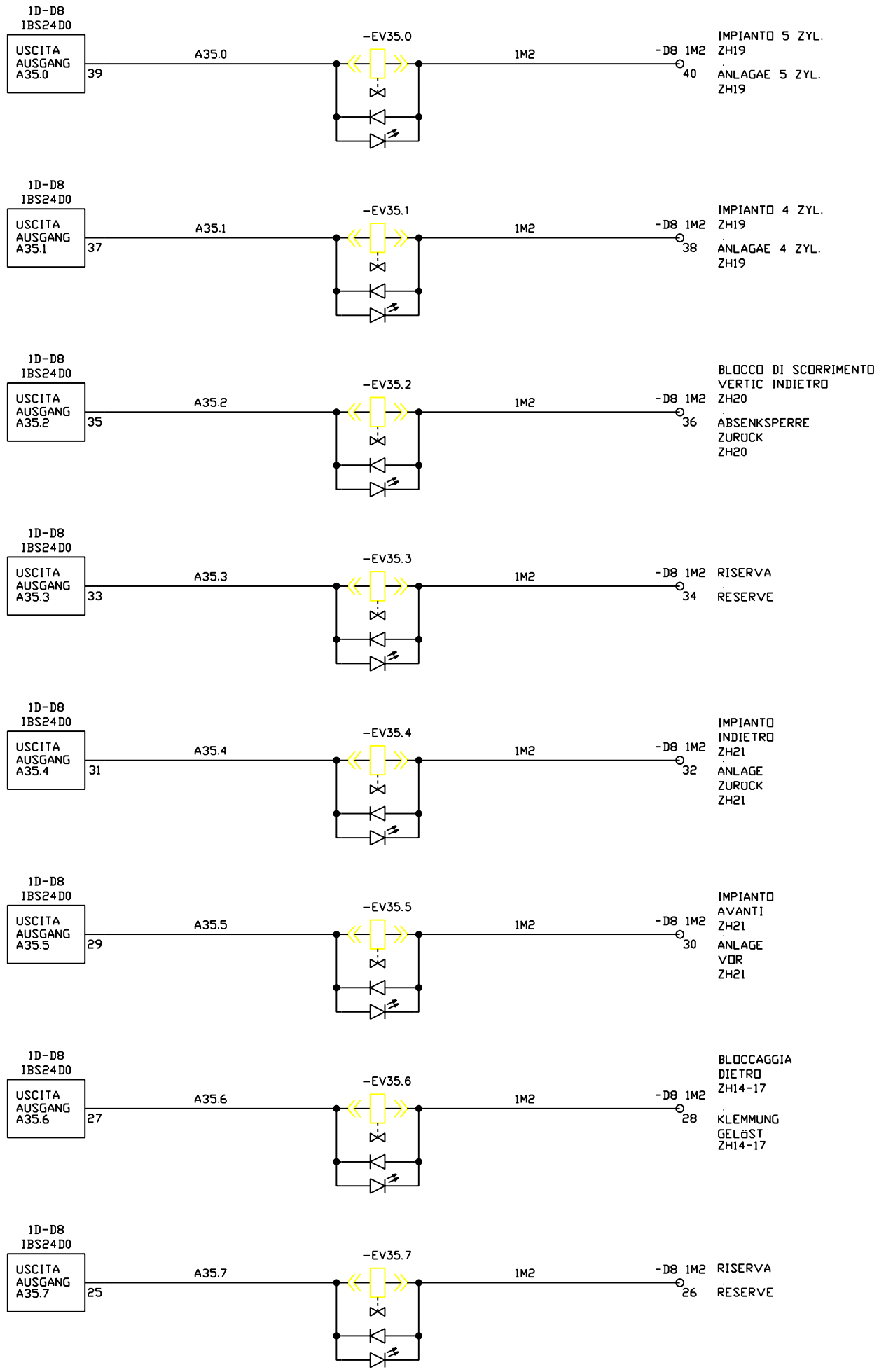


| | | | | | | | |
|---|---|---|---|---|---|---|---|
| FMA | DIS. N. 31239.07812 | MACCHINA/IMPIANTO : FMA 453 | | ORDINE : 30.007629 | DISP. DI BLOCCAGGIO PEZZO | 8S | FOGLIO 1046 |
| | CAD Autocad Mech. | LAVORAZIONE : ALBERO MOTORE | | COMMESSA : | WERKSTUECK-SPANNEINRICHTUNG | UNITA 8B | SEGUE |
| | N. FILE : 8B1045 | DENOMINAZIONE : TRASFERTA | | ESECUTORE : TP/BR | BP | | |
| | POS. ARCH. : | DATA : 13.10.03 | AGG. : a b | | | | |

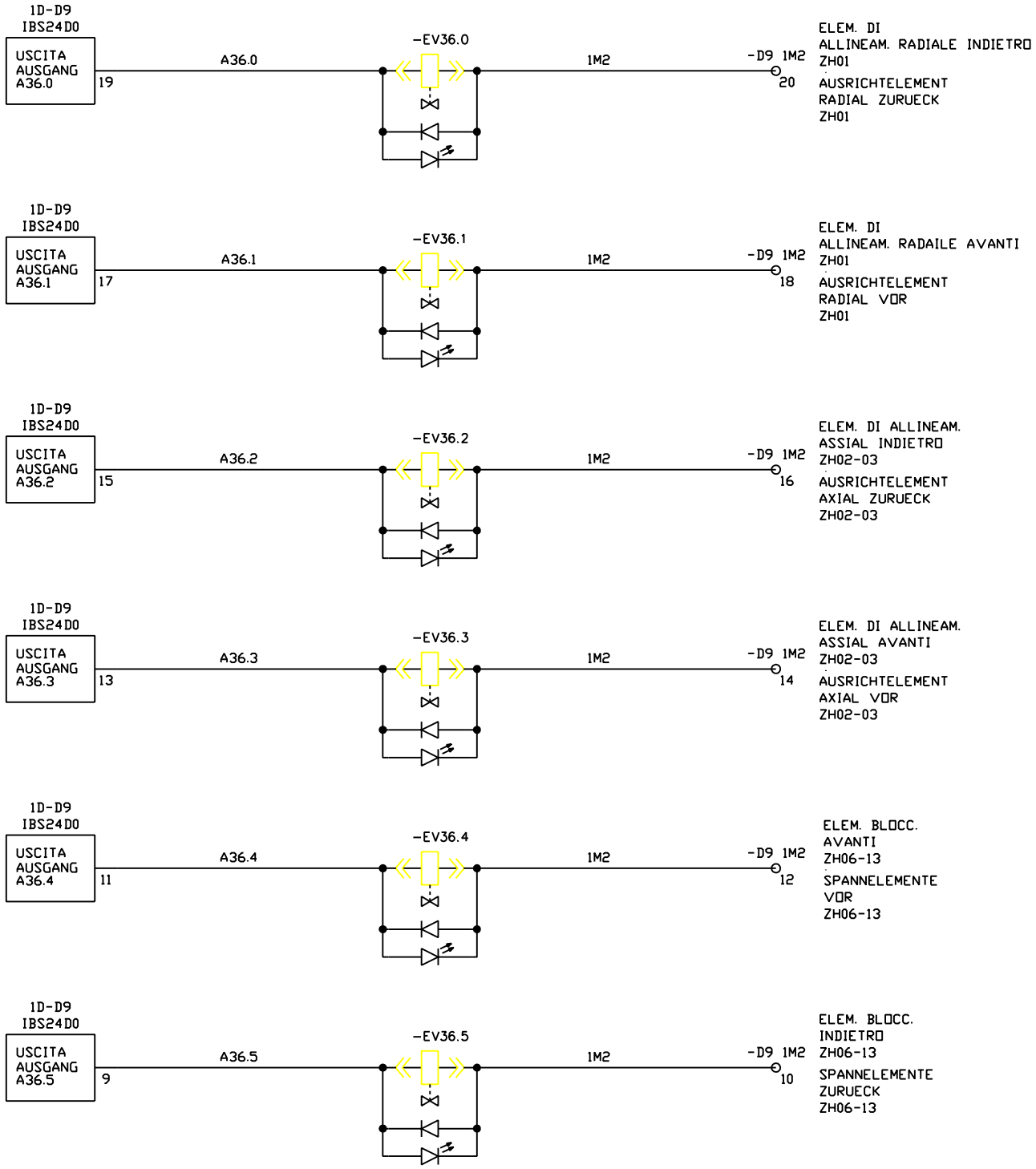


| | | | | | | | |
|---|---|---|---|---|---|---|---|
| FMA | DIS. N. 31239.07812 | MACCHINA/IMPIANTO : FMA 453 | | ORDINE : 30.007629 | DISP. DI BLOCCAGGIO PEZZO WERKSTUECK-SPANNEINRICHTUNG | 8S | FOGLIO 1047 |
| | CAD Autocad Mech. | LAVORAZIONE : ALBERO MOTORE | | COMMESSA : | | | |
| | N. FILE : 8B1047 | DENOMINAZIONE : TRASFERTA | | ESECUTORE : TP/BR | BP | UNITA 8B | SEGUE |
| | POS. ARCH. : | DATA : 13.10.03 | AGG. : a b | | | | |

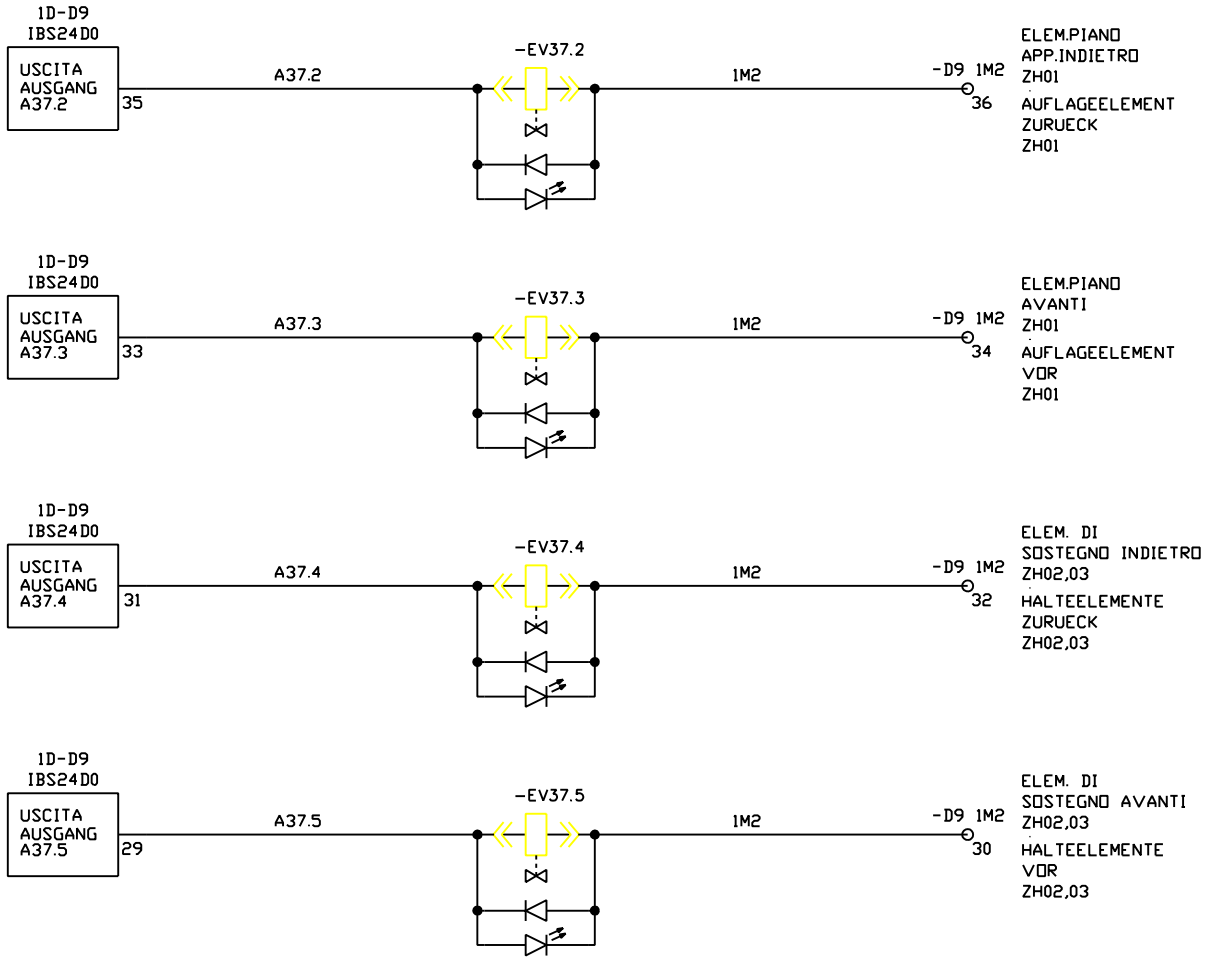


| | | | | | | | |
|---|---|---|---|---|---|---|---|
| FMA | DIS. N. 31239.07812 | MACCHINA/IMPIANTO : FMA 453 | | ORDINE : 30.007629 | DISP. DI BLOCCAGGIO PEZZO WERKSTUECK-SPANNEINRICHTUNG BP | 10S | FOGLIO 1048 |
| | CAD : Autocad 10 | LAVORAZIONE : ALBERO MOTORE | | COMMESSA : | | UNITA 8B | SEGUE |
| | N. FILE : 8B1048 | DENOMINAZIONE : TRASFERTA | | ESECUTORE : TP/BR | | | |
| | POS. ARCH. : | DATA : 26.10.00 | AGG. : a b | | | | |

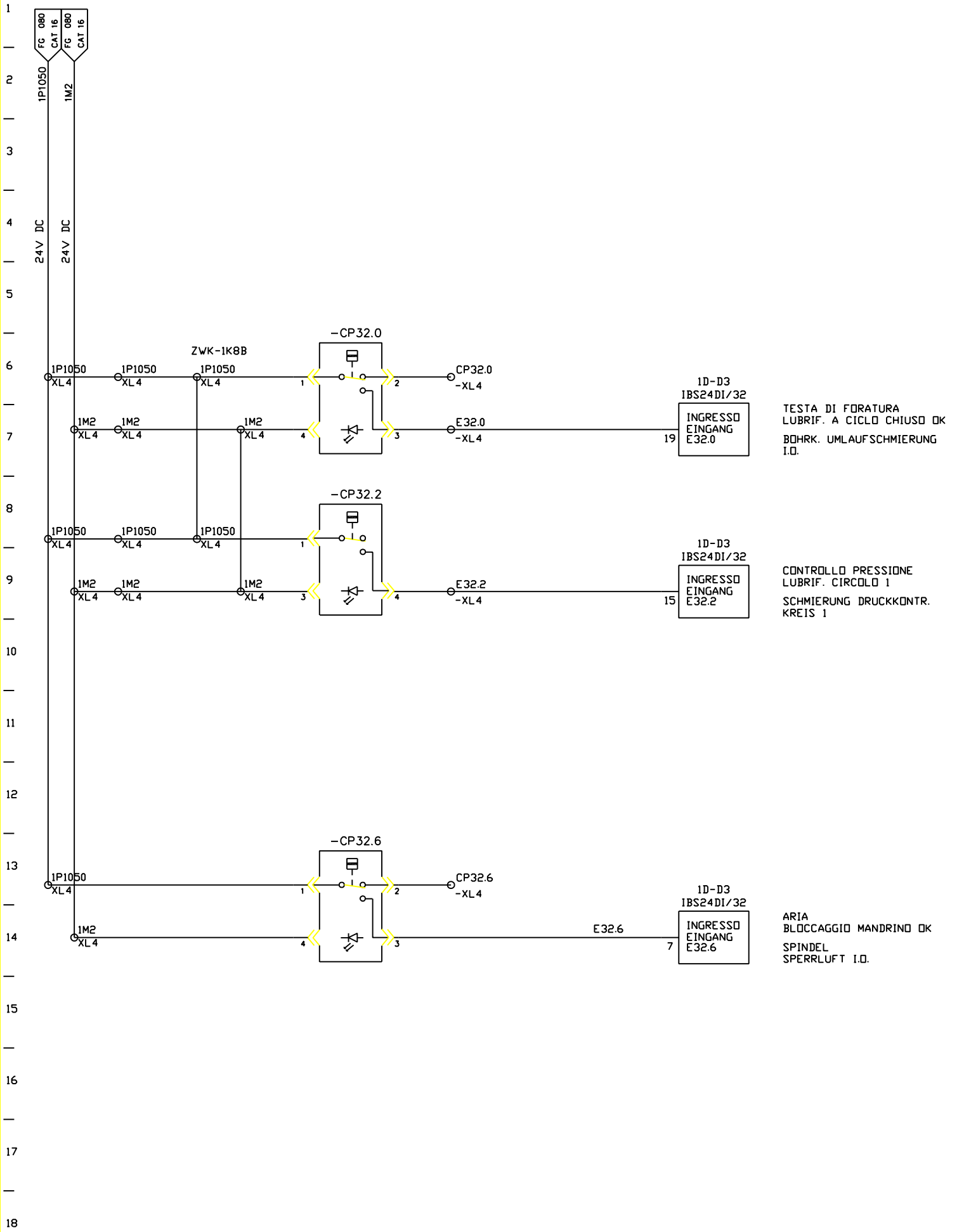


| | | | | | | | |
|---|---|---|---|---|---|---|---|
| FMA | DIS. N. 31239.07812 | MACCHINA/IMPIANTO : FMA 453 | | ORDINE : 30.007629 | LUBRIF. SCHMIERUNG | 8B | FOGLIO 1050 |
| | CAD : Autocad 10 | LAVORAZIONE : ALBERO MOTORE | | COMMESSA : | | | |
| | N. FILE : 8B1050 | DENOMINAZIONE : TRASFERTA | | ESECUTORE : TP/BR | | UNITA 8B | SEGUE |
| | POS. ARCH. : | DATA : 26.10.00 | AGG. : a b | | BP | | |

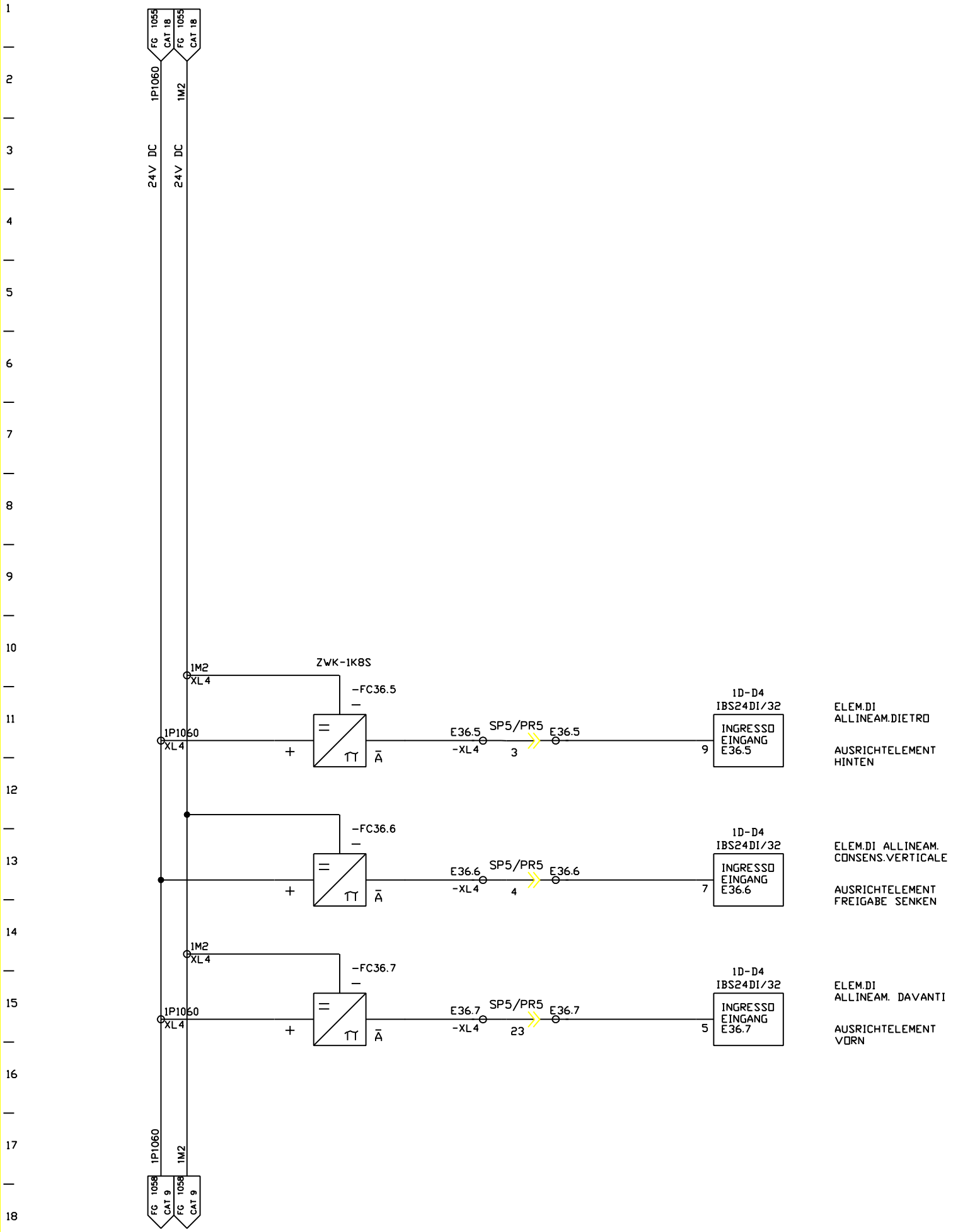


| | | | | | | | |
|---|---|---|---|---|---|---|---|
| FMA | DIS. N. 31239.07812 | MACCHINA/IMPIANTO : FMA 453 | ORDINE : 30.007629 | DISP.DI BLOCCAGGIO PEZZO WERKSTUECK-SPANNEINRICHTUNG BP | 8S | FOGLIO 1051 |
| | CAD : Autocad 10 | LAVORAZIONE : ALBERO MOTORE | COMMESSA : | | UNITA 8B | SEGUE |
| | N. FILE : 8B1051 | DENOMINAZIONE : TRASFERTA | ESECUTORE : TP/BR | | | |
| | POS. ARCH. : | DATA : 09.12.92 AGG. : a b | | | | |

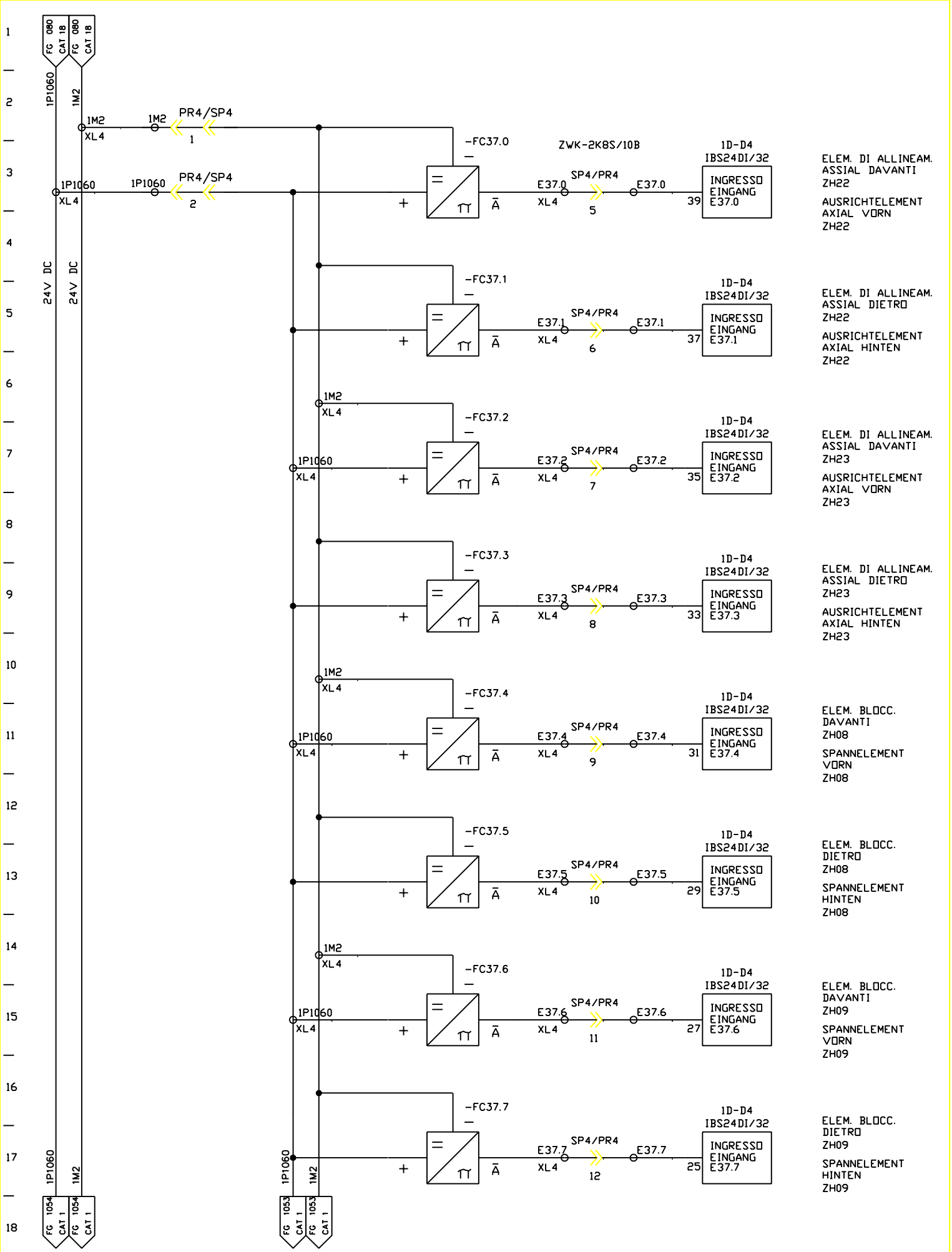


| | | | | | | | |
|---|---|---|---|---|---|---|---|
| FMA | DIS. N. 31239.07812 | MACCHINA/IMPIANTO : FMA 453 | ORDINE : 30.007629 | DISP. DI BLOCCAGGIO PEZZO | 8S | FOGLIO 1052 |
| | CAD Autocad Mech. | LAVORAZIONE : ALBERO MOTORE | COMMESSA : | WERKSTUECK-SPANNEINRICHTUNG | UNITA 8B | SEGUE |
| | N. FILE : 8B1052 | DENOMINAZIONE : TRASFERTA | ESECUTORE : TP/BR | BP | | |
| | POS. ARCH. : | DATA : 13.10.03 AGG. : a b | | | | |

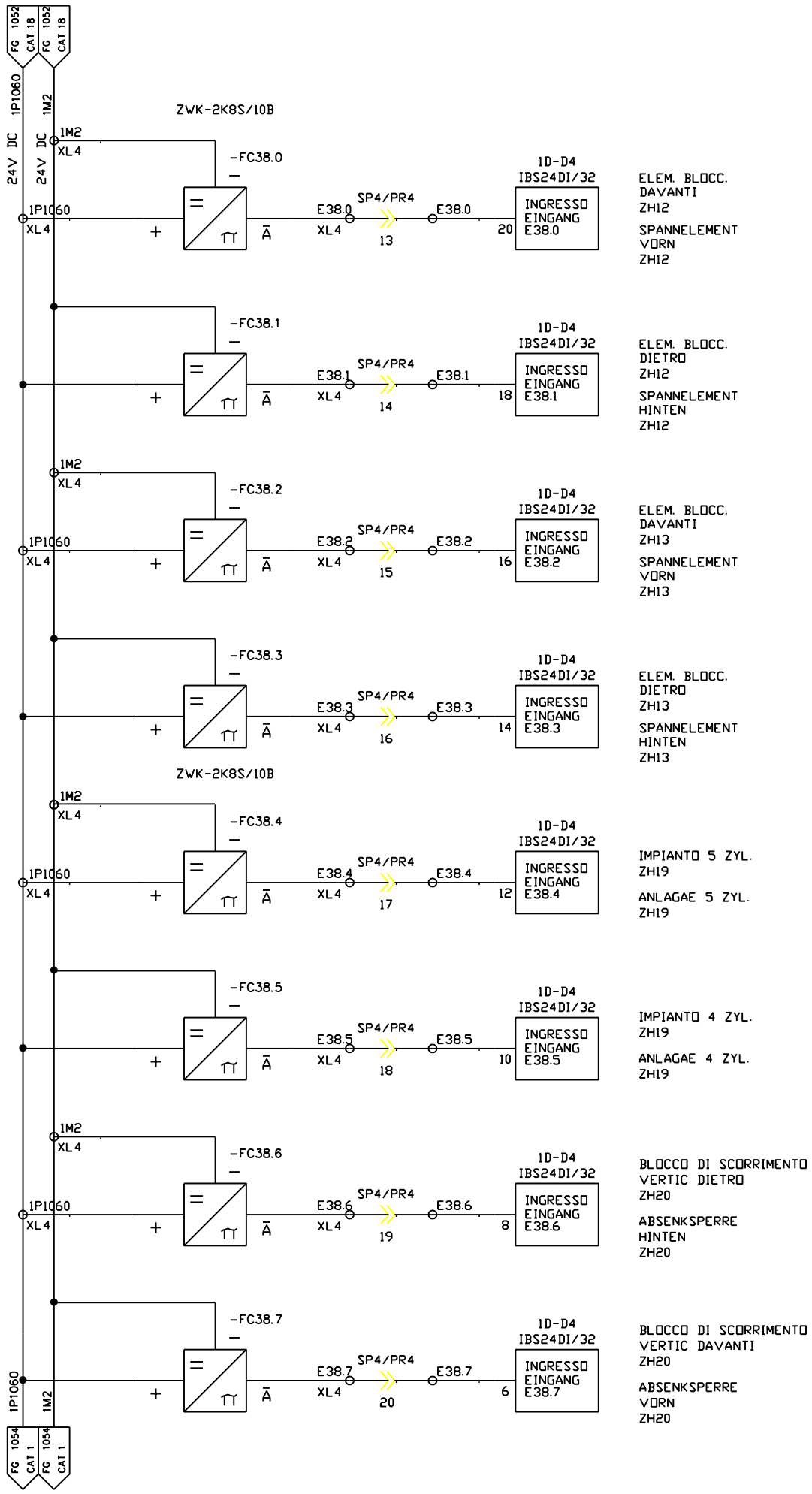


| | | | | | | |
|---|---|---|---|---|---|---|
| FMA | DIS. N. 31239.07812 | MACCHINA/IMPIANTO : FMA 453 | ORDINE : 30.007629 | DISP. DI BLOCCAGGIO PEZZO | 8S | FOGLIO 1053 |
| | CAD Autocad Mech. | LAVORAZIONE : ALBERO MOTORE | COMMESSA : | WERKSTUECK-SPANNEINRICHTUNG | UNITA 8B | SEGUE |
| | N. FILE : 8B1053 | DENOMINAZIONE : TRASFERTA | ESECUTORE : TP/BR | BP | | |
| | POS. ARCH. : | DATA : 13.10.03 AGG. : a b | | | | |

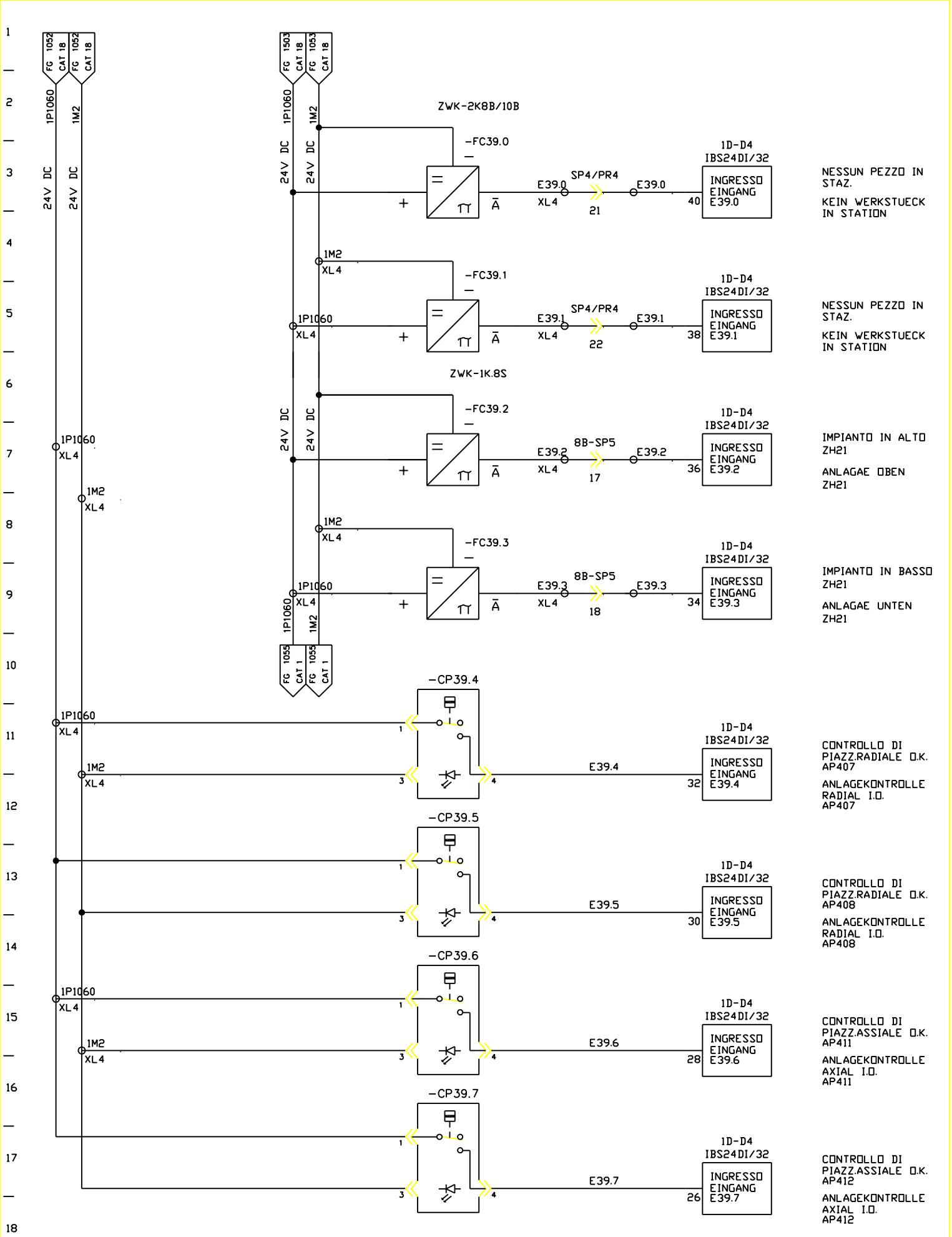


| | | | | | | | |
|---|---|---|---|---|---|---|---|
| FMA | DIS. N. 31239.07812 | MACCHINA/IMPIANTO : FMA 453 | ORDINE : 30.007629 | DISP. DI BLOCCAGGIO PEZZO WERKSTUECK-SPANNEINRICHTUNG | 8S | FOGLIO 1054 |
| | CAD Autocad Mech. | LAVORAZIONE : ALBERO | COMMESSA : | | | |
| | N. FILE : 8B1054 | DENOMINAZIONE : TRASFERTA | ESECUTORE : TP/BR | | UNITA 8B | SEGUE |
| | POS. ARCH. : | DATA : 13.10.03 AGG. : a b | | BP | | |

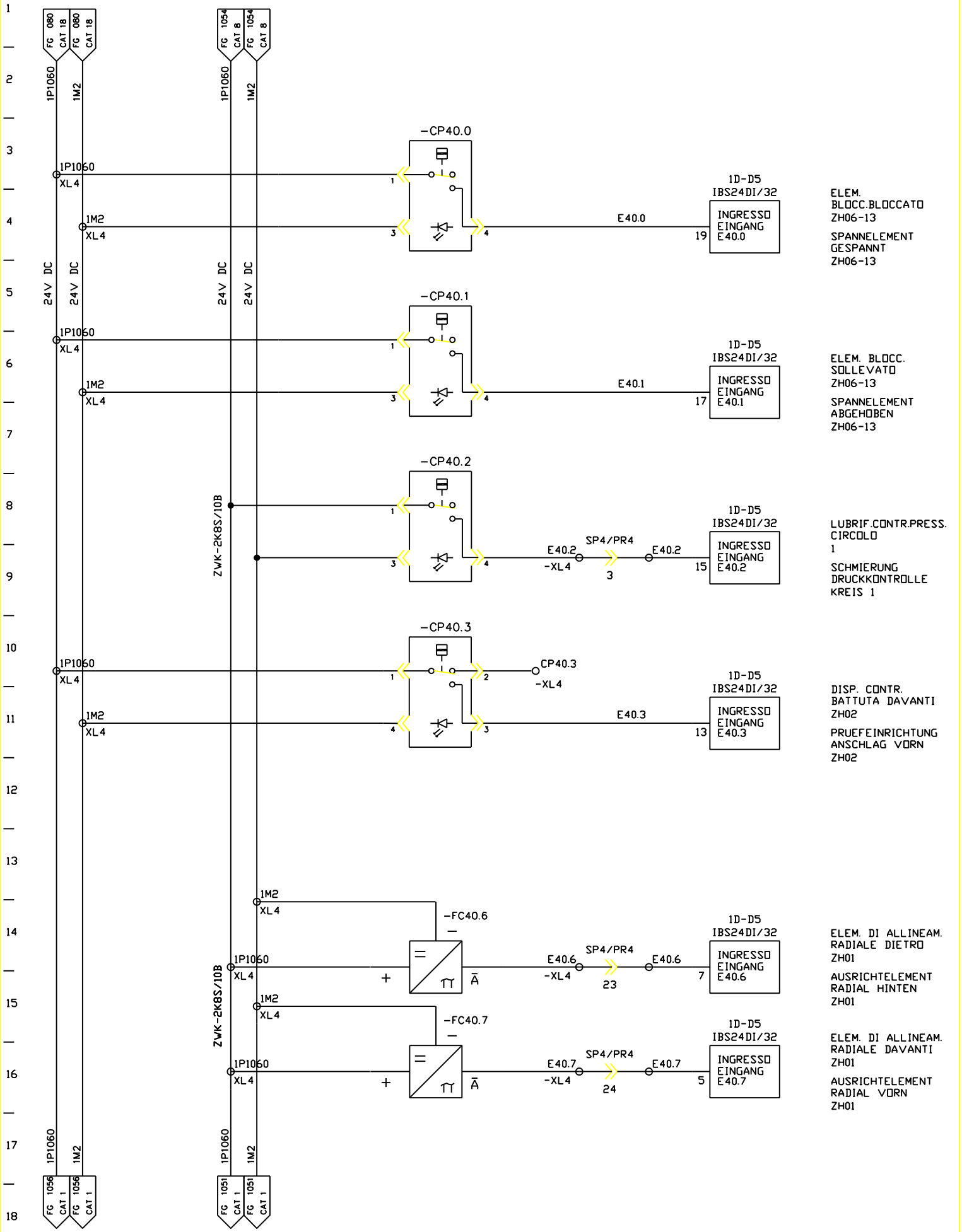


| | | | | | | | |
|---|---|---|---|---|---|---|---|
| FMA | DIS. N. 31239.07812 | MACCHINA/IMPIANTO : FMA 453 | ORDINE : 30.007629 | DISP. DI BLOCCAGGIO PEZZO | 8S | FOGLIO 1055 |
| | CAD : Autocad 10 | LAVORAZIONE : ALBERO MOTORE | COMMESSA : | WERKSTUECK-SPANNEINRICHTUNG | UNITA 8B | SEGUE |
| | N. FILE : 8B1055 | DENOMINAZIONE : TRASFERTA | ESECUTORE : TP/BR | BP | | |
| | POS. ARCH. : | DATA : 26.10.00 AGG. : a b | | | | |

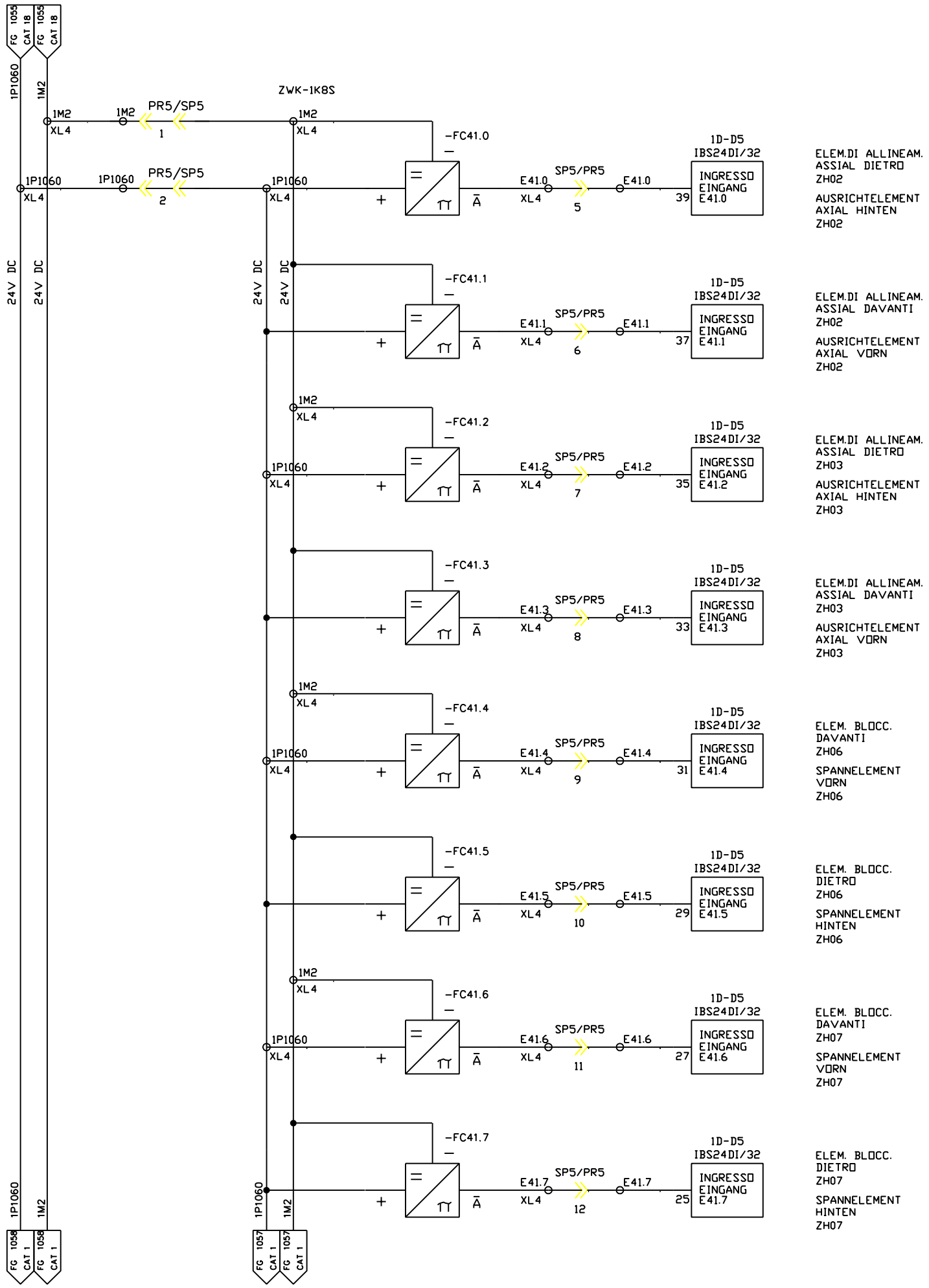


| | | | | | | | |
|---|---|---|---|---|---|---|---|
| FMA | DIS. N. 31239.07812 | MACCHINA/IMPIANTO : FMA 453 | ORDINE : 30.007629 | DISP. DI BLOCCAGGIO PEZZO | 8S | FOGLIO 1056 |
| | CAD Autocad Mech. | LAVORAZIONE : ALBERO MOTORE | COMMESSA : | WERKSTUECK-SPANNEINRICHTUNG | UNITA 8B | SEGUE |
| | N. FILE : 8B1056 | DENOMINAZIONE : TRASFERTA | ESECUTORE : TP/BR | BP | | |
| | POS. ARCH. : | DATA : 13.10.03 AGG. : a b | | | | |

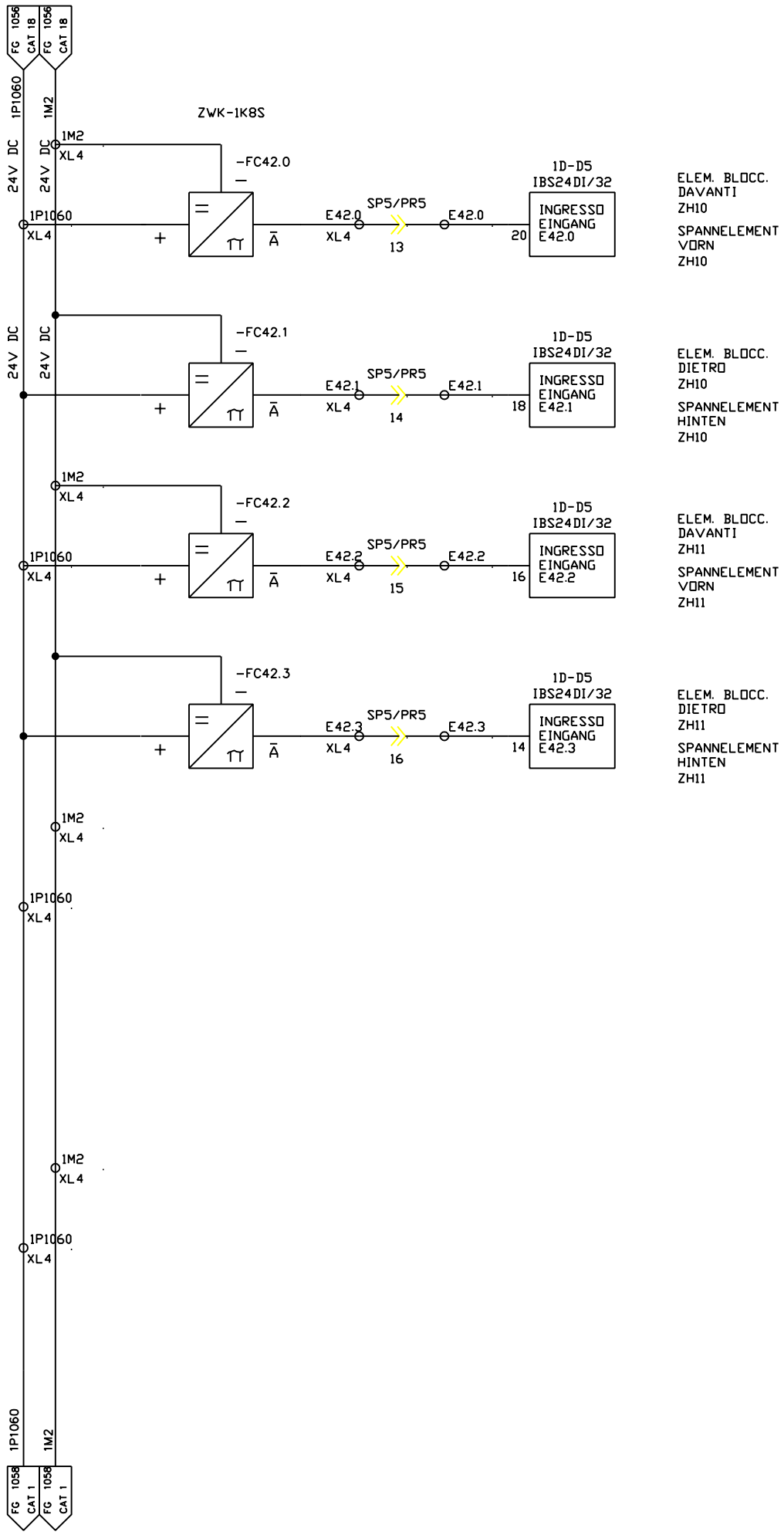


| | | | | | | | |
|---|---|---|---|---|---|---|---|
| FMA | DIS. N. 31239.07812 | MACCHINA/IMPIANTO : FMA 453 | | ORDINE : 30.007629 | DISP. DI BLOCCAGGIO PEZZO | 8S | FOGLIO 1057 |
| | CAD Autocad Mech. | LAVORAZIONE : ALBERO MOTORE | | COMMESSA : | WERKSTUECK-SPANNEINRICHTUNG | | |
| | N. FILE : 8B1057 | DENOMINAZIONE : TRASFERTA | | ESECUTORE : TP/BR | | UNITA 8B | SEGUE |
| | POS. ARCH. : | DATA : 13.10.03 | AGG. : a b | | BP | | |

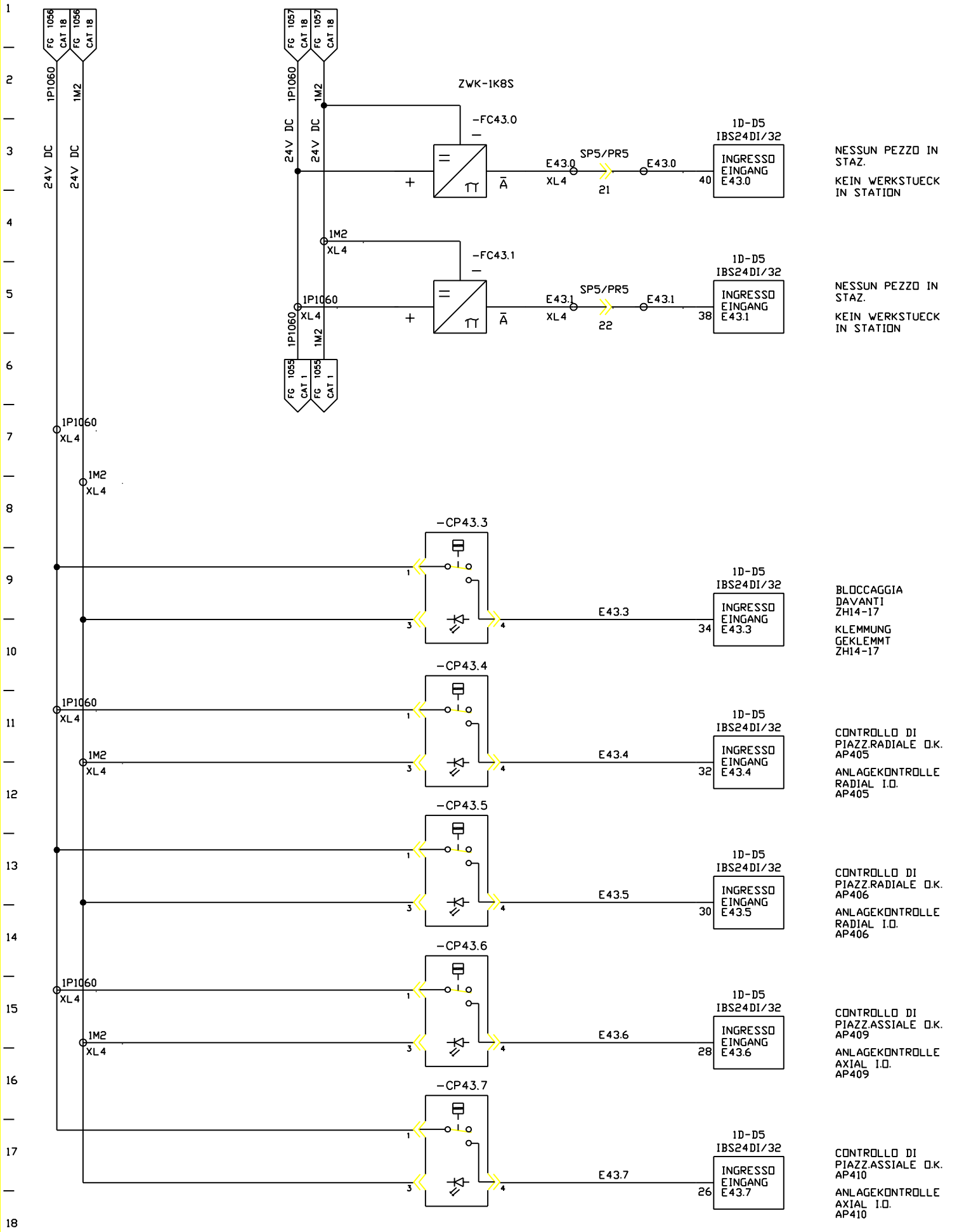


| | | | | | | | |
|---|---|---|---|---|---|---|---|
| FMA | DIS. N. 31239.07812 | MACCHINA/IMPIANTO : FMA 453 | ORDINE : 30.007629 | DISP. DI BLOCCAGGIO PEZZO WERKSTUECK-SPANNEINRICHTUNG | 8S | FOGLIO 1058 |
| | CAD Autocad Mech. | LAVORAZIONE : ALBERO | COMMESSA : | | UNITA 8B | SEGUE |
| | N. FILE : 8B1054 | DENOMINAZIONE : TRASFERTA | ESECUTORE : TP/BR | BP | | |
| | POS. ARCH. : | DATA : 13.10.03 AGG. : a b | | | | |