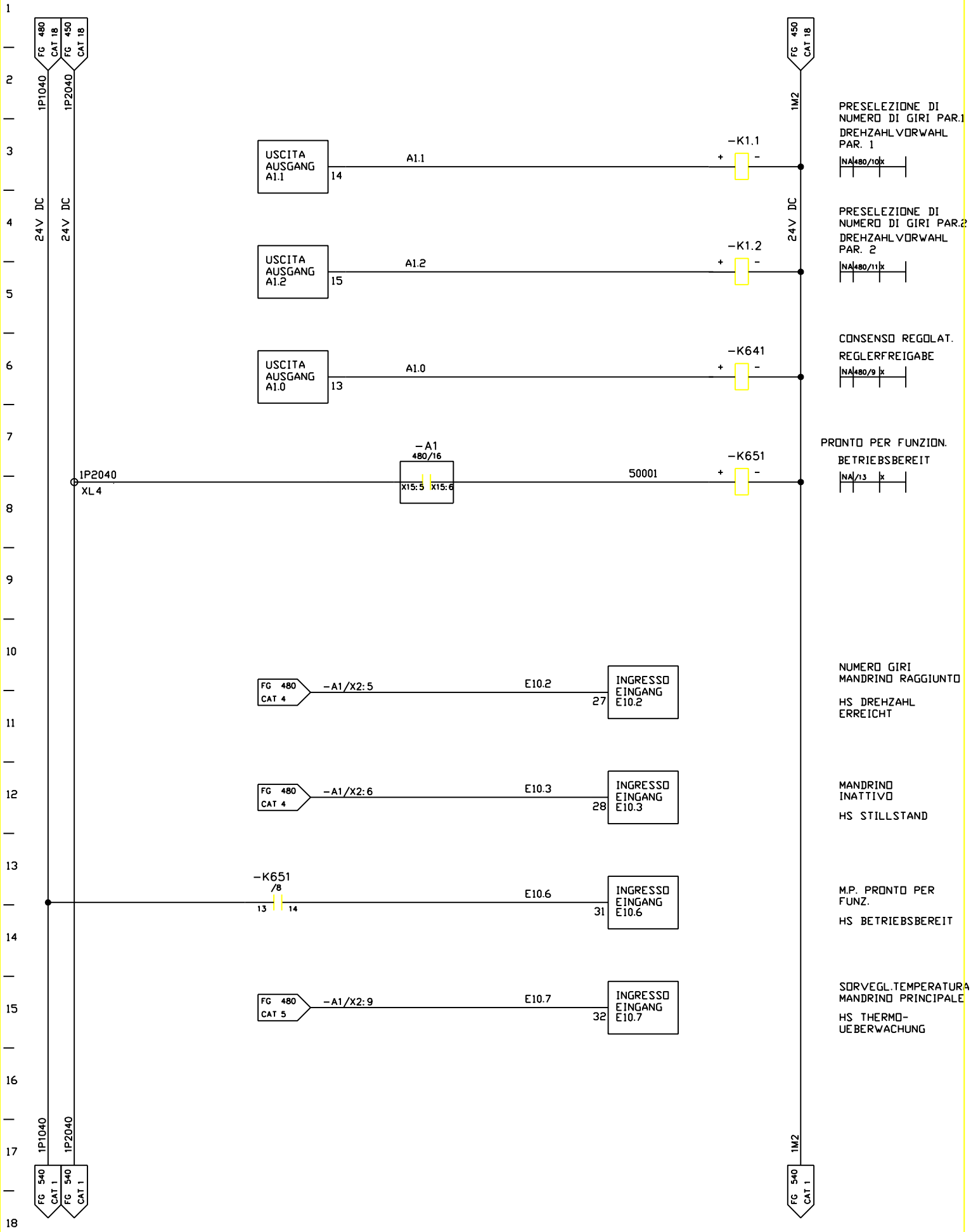

FMA	DIS. N. 31239.05816	MACCHINA/IMPIANTO : FMA 453	ORDINE : 30.007629	MANDRINO SPINDEL	MS	FOGLIO 500
	CAD : Autocad 10	LAVORAZIONE : ALBERO MOTORE	COMMESSA :			
	N. FILE : 4B500	DENOMINAZIONE : TRASFERTA	ESECUTORE : TP/BR	ARMADIO 1.1	UNITA 4B	SEGUE
	POS. ARCH. :	DATA : 02.12.92 AGG. : a b				