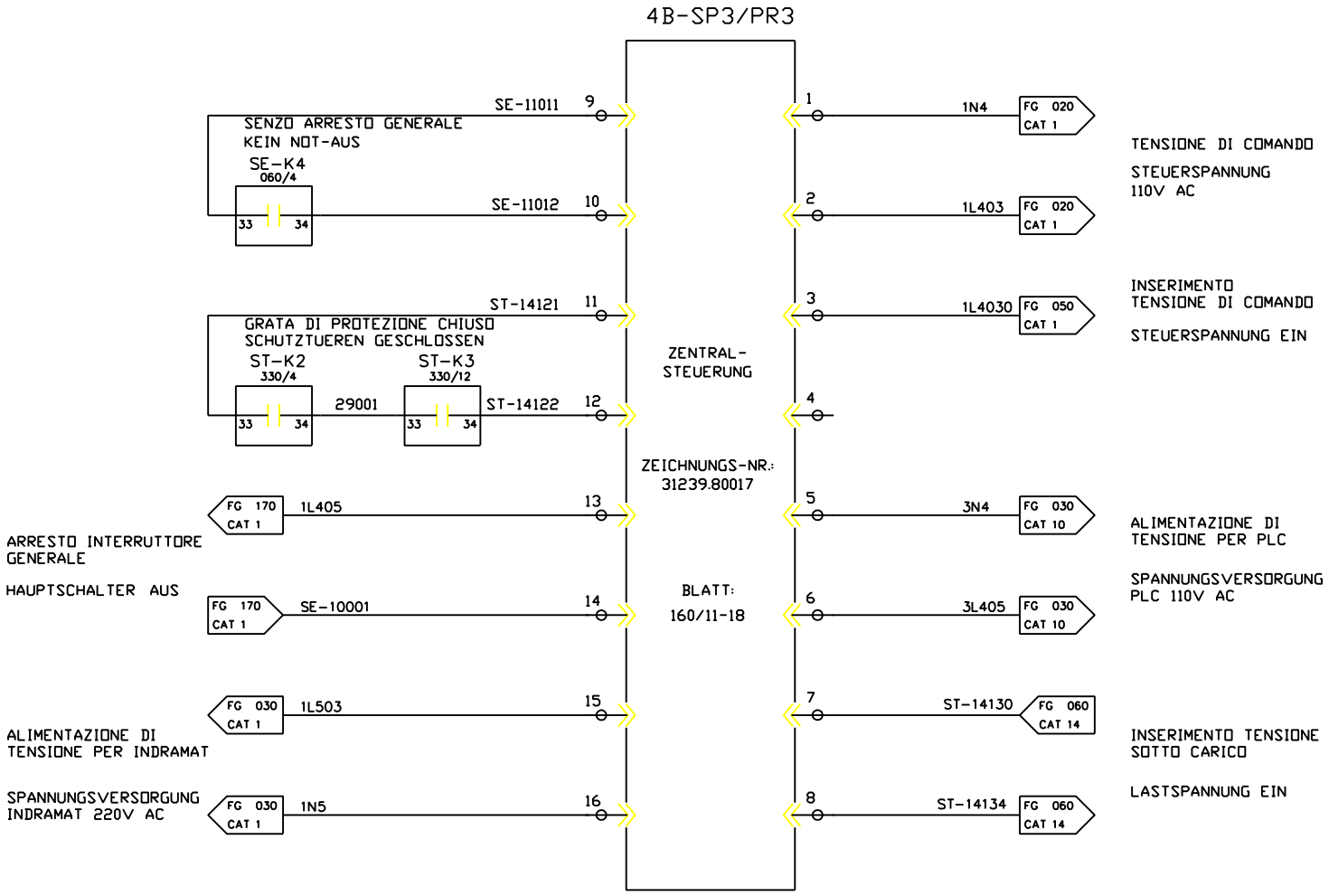

FMA	DIS. N. 31239.05816	MACCHINA/IMPIANTO : FMA 453	ORDINE : 30.007629	SEGNALI: UNITA PARTE CENTRALE	ST	FOGLIO 290
	CAD : Autocad 10	LAVORAZIONE : ALBERO MOTORE	COMMESSA :			
	N. FILE : 4B290	DENOMINAZIONE : TRASFERTA	ESECUTORE : TP/BR	SIGNALE: ZENTRALTEIL-EINHEIT ARMADIO 1.2	UNITA 4B	SEGUE
	POS. ARCH. :	DATA : 02.12.92 AGG. : a b				