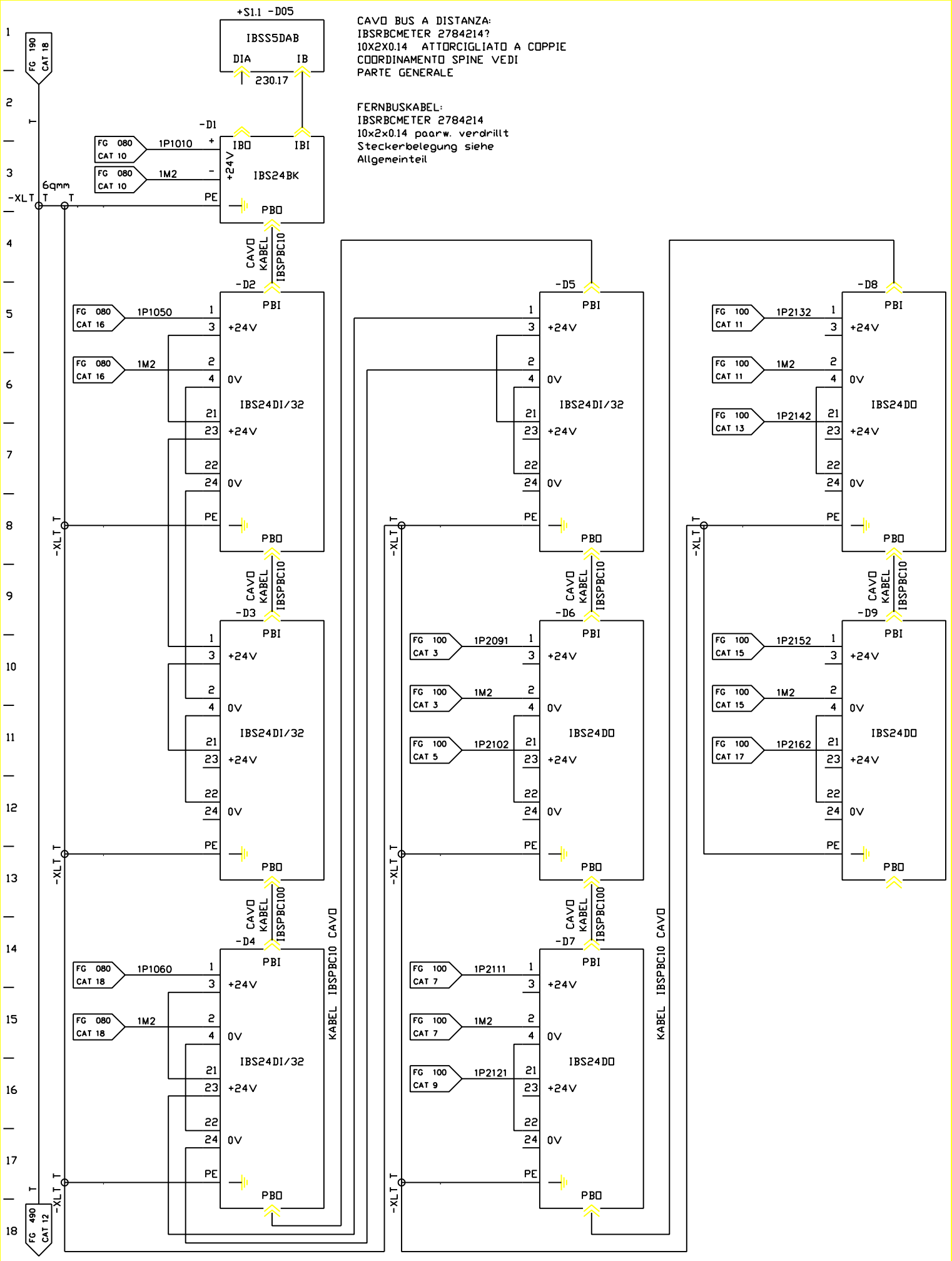

FMA	DIS. N. 31239.05816	MACCHINA/IMPIANTO : FMA 453	ORDINE : 30.007629	ALIMENTAZIONI INTERBUS S	1D	FOGLIO 250
	CAD : Autocad 10	LAVORAZIONE : ALBERO MOTORE	COMMESSA :	INTERBUS-S EINSPEISUNGEN	UNITA 4B	SEGUE
	N. FILE : 4B250	DENOMINAZIONE : TRASFERTA	ESECUTORE : TP/BR	BP		
	POS. ARCH. :	DATA : 02.12.92 AGG. : a b				