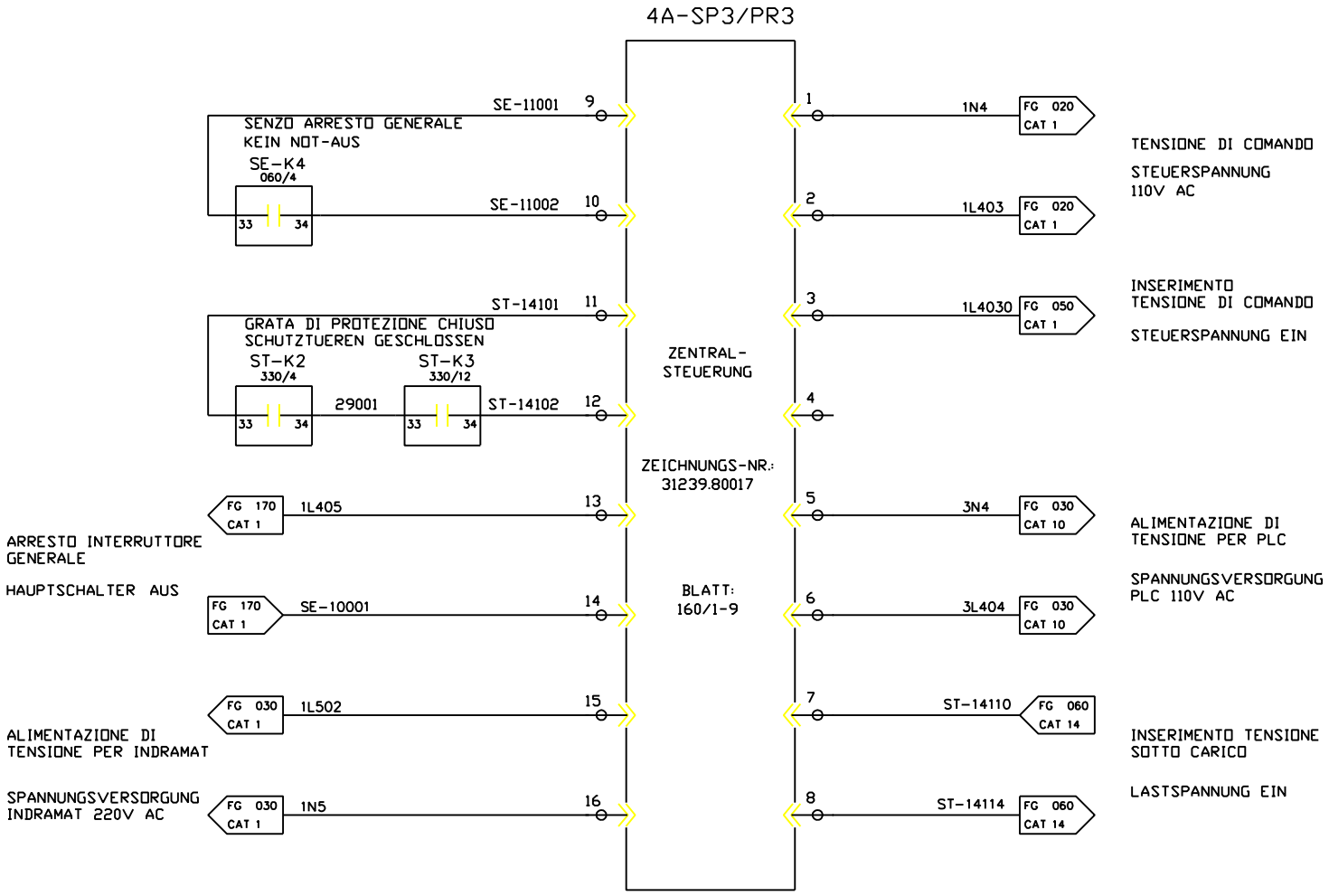


| | | | | | | |
|---|---|---|---|---|---|---|
| FMA | DIS. N. 31239.04819 | MACCHINA/IMPIANTO : FMA 453 | ORDINE : 30.007629 | SEGNALI: UNITA PARTE CENTRALE | ST | FOGLIO 290 |
| | CAD : Autocad 10 | LAVORAZIONE : ALBERO MOTORE | COMMESSA : | | | |
| | N. FILE : 4A290 | DENOMINAZIONE : TRASFERTA | ESECUTORE : TP/BR | SIGNALE: ZENTRALTEIL-EINHEIT ARMADIO 1.2 | UNITA 4A | SEGUE |
| | POS. ARCH. : | DATA : 02.12.92 AGG. : a b | | | | |