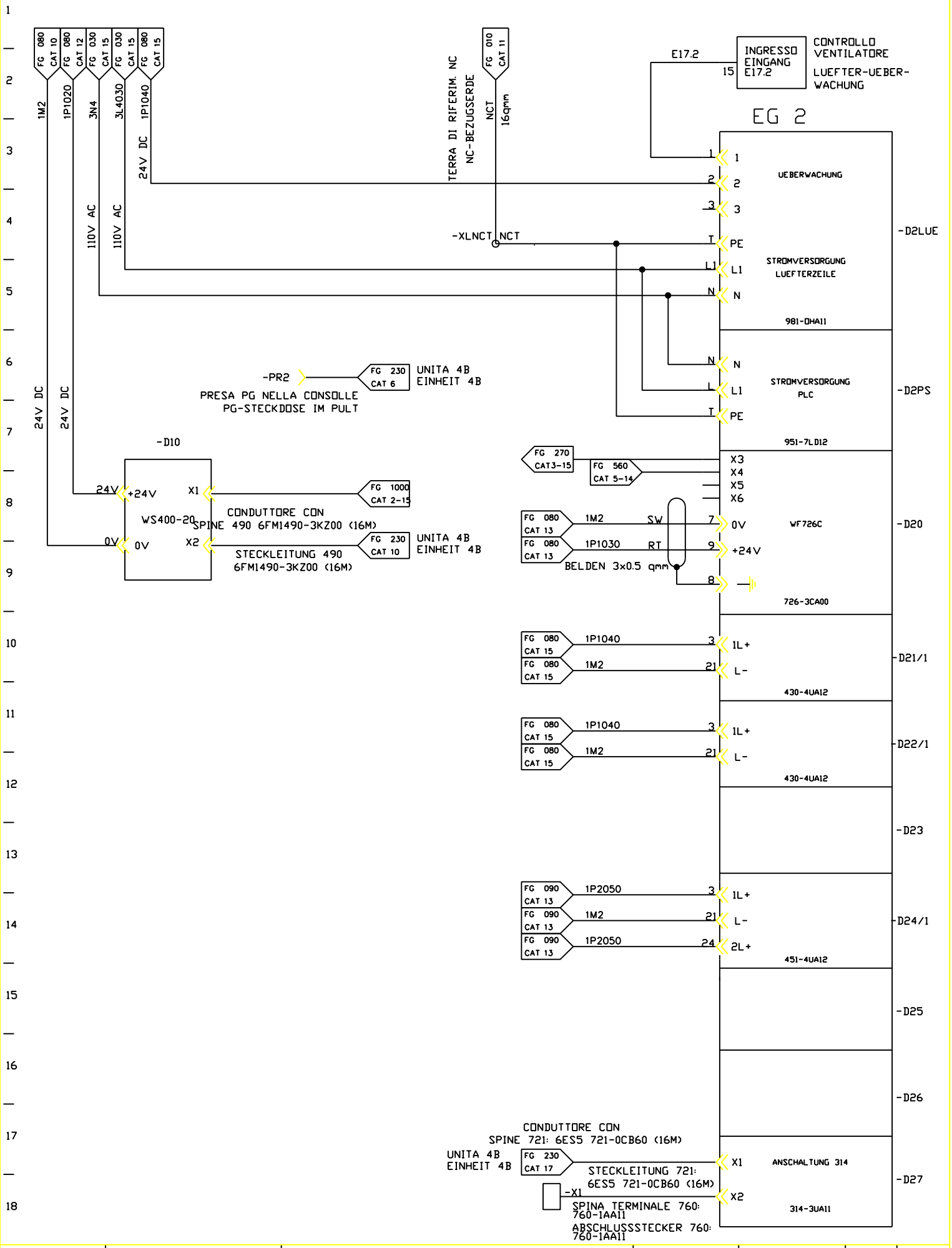

FMA	DIS. N. 31239.04819	MACCHINA/IMPIANTO : FMA 453	ORDINE : 30.007629	APPARECC. COMPL. EG2 PER PLC	1D	FOGLIO 230
	CAD : Autocad 10	LAVORAZIONE : ALBERO MOTORE	COMMESSA :	PLC-ERWEITERUNGS-GERAET EG2	UNITA 4A	SEGUE
	N. FILE : 4A230	DENOMINAZIONE : TRASFERTA	ESECUTORE : TP/BR	ARMADIO 1.1		
	POS. ARCH. :	DATA 02.03.1993	AGG. : a b			