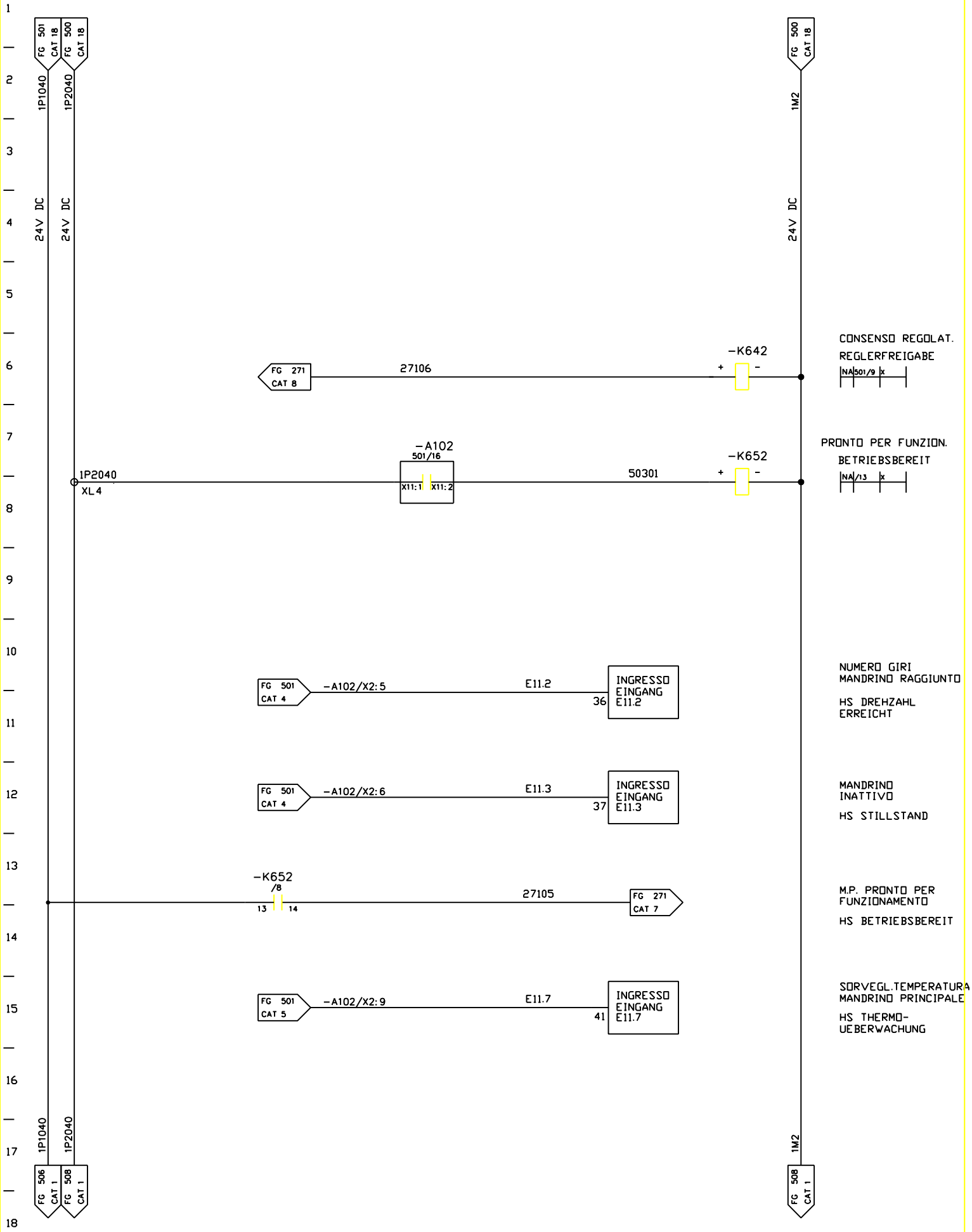

FMA	DIS. N. 31239.17811	MACCHINA/IMPIANTO : FMA 453		ORDINE : 30.007629	MANDRINO 2	MS	FOGLIO 503
	CAD : Autocad 12	LAVORAZIONE : ALBERO MOTORE		COMMESSA :	SPINDEL 2		
	N. FILE : 33B503	DENOMINAZIONE : TRASFERTA		ESECUTORE : HET		UNITA 33B	SEGUE
	POS. ARCH. :	DATA : 18.04.97	AGG. : a b		ARMADIO 1.1		