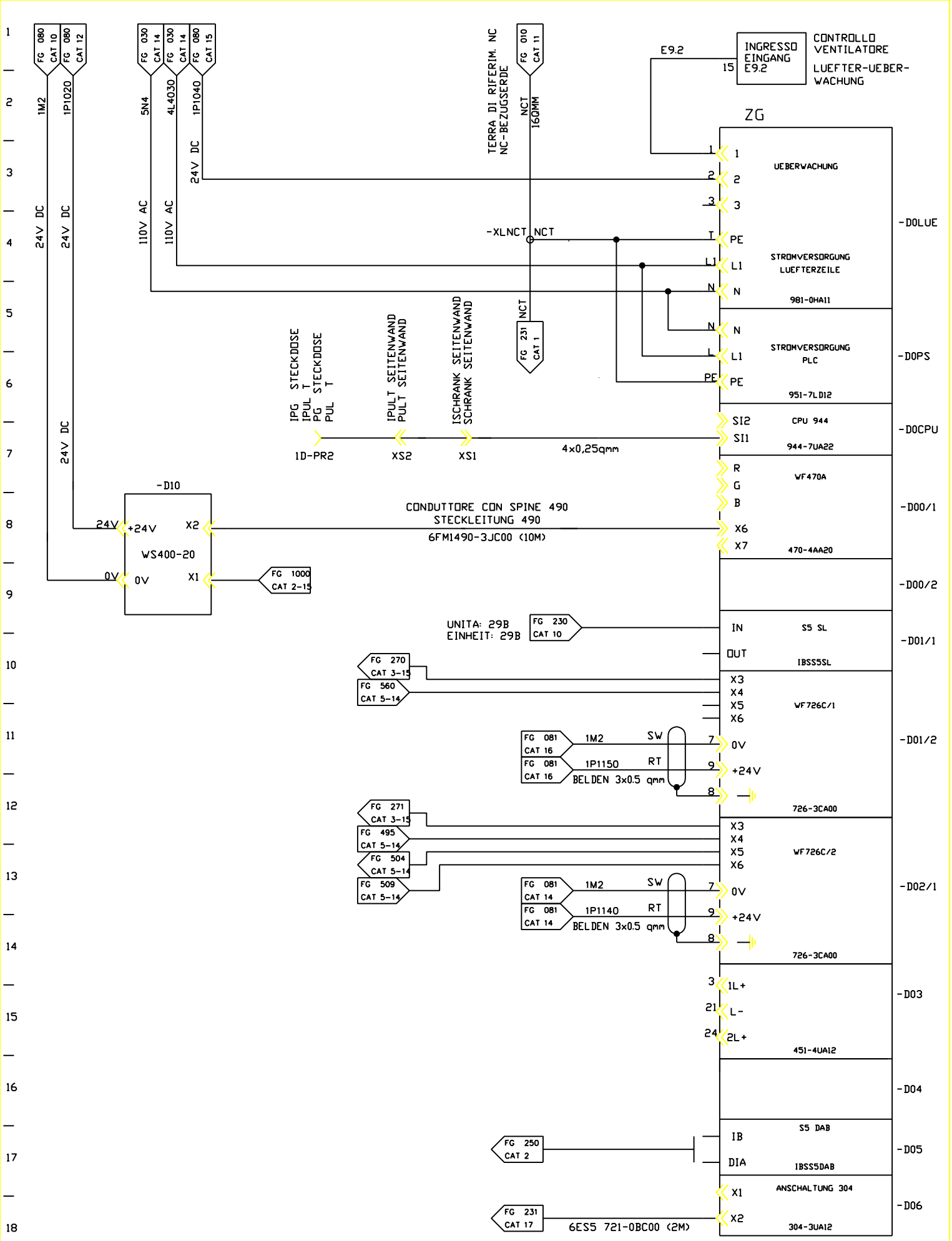

FMA	DIS. N. 31239.17811	MACCHINA/IMPIANTO : FMA 453	ORDINE : 30.007629	APPARECC.CENTR ZG DI PLC	1D	FOGLIO 230
	CAD : Autocad 12	LAVORAZIONE : ALBERO MOTORE	COMMESSA :	PLC ZENTRAL-GERAET ZG		
	N. FILE : 33B230	DENOMINAZIONE : TRASFERTA	ESECUTORE : HET	ARMADIO 1.1	UNITA 33B	SEGUE
	POS. ARCH. :	DATA : 16.04.97 AGG. : a b				