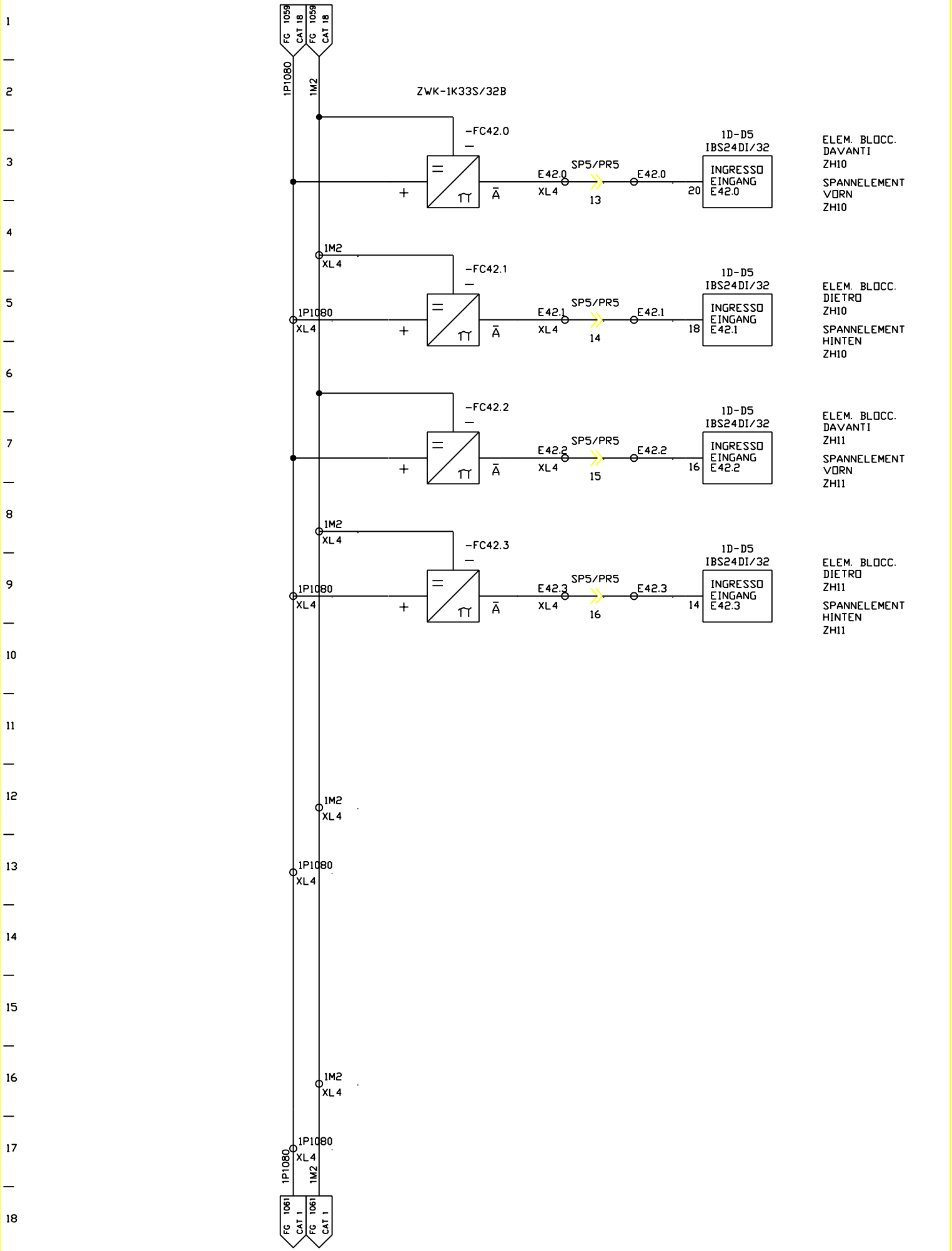

FMA	DIS. N. 31239.17811	MACCHINA/IMPIANTO : FMA 453		ORDINE : 30.007629	DISP. DI BLOCCAGGIO PEZZO WERKSTUECK-SPANNEINRICHTUNG	33S	FOGLIO 1060
	CAD Autocad Mech.	LAVORAZIONE : ALBERO MOTORE		COMMESSA :		UNITA 33B	SEGUE
	N. FILE : 17.10.03	DENOMINAZIONE : TRASFERTA		ESECUTORE : HET	BP		
	POS. ARCH. :	DATA : 30.10.00	AGG. : a b				