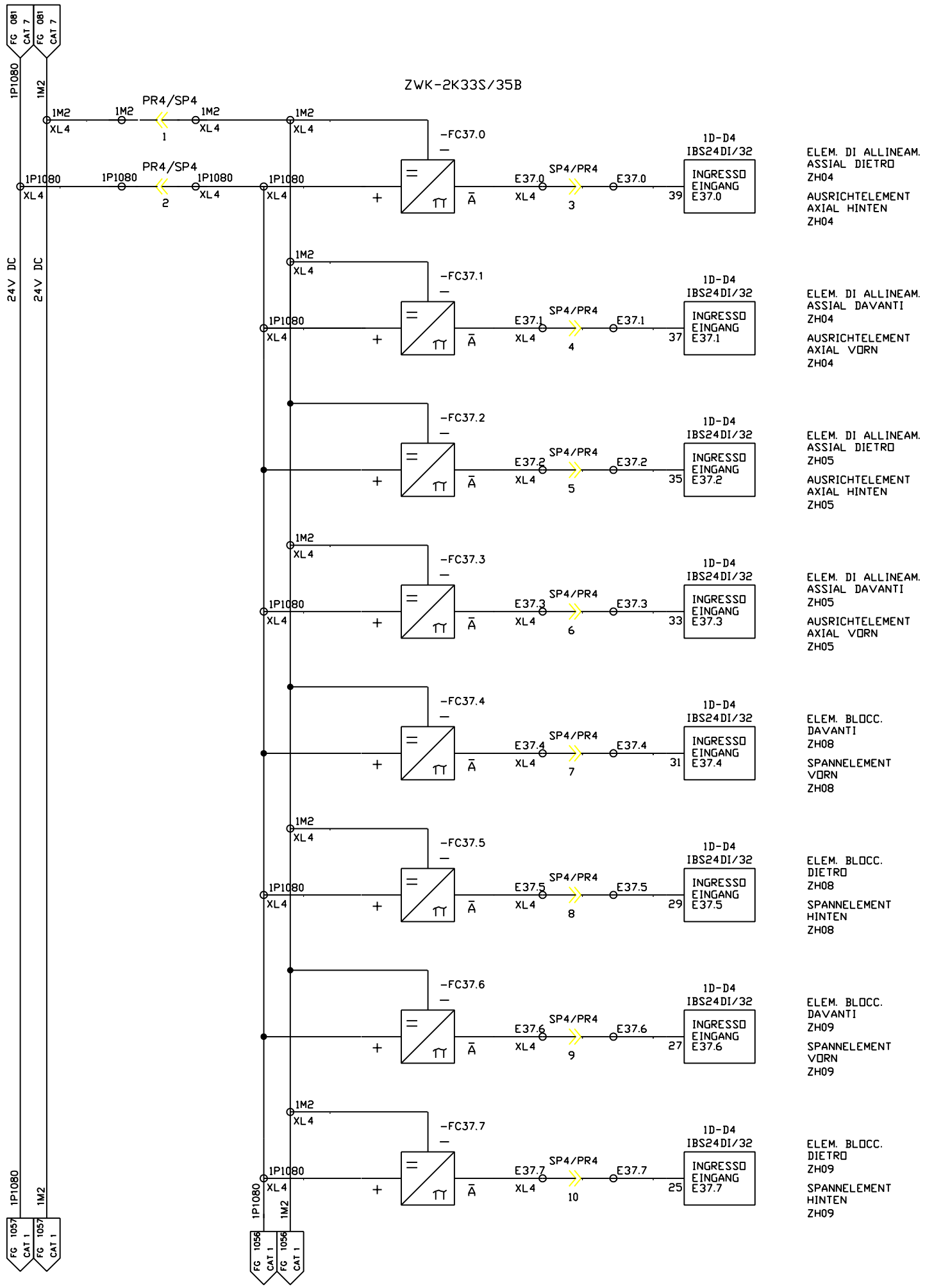

FMA	DIS. N. 31239.17811	MACCHINA/IMPIANTO : FMA 453	ORDINE : 30.007629	DISP. DI BLOCCAGGIO PEZZO	33S	FOGLIO 1055
	CAD Autocad Mech.	LAVORAZIONE : ALBERO MOTORE	COMMESSA :	WERKSTUECK-SPANNEINRICHTUNG	UNITA 33B	SEGUE
	N. FILE : 17.10.03	DENOMINAZIONE : TRASFERTA	ESECUTORE : HET	BP		
	POS. ARCH. :	DATA : 15.12.92 AGG. : a b				