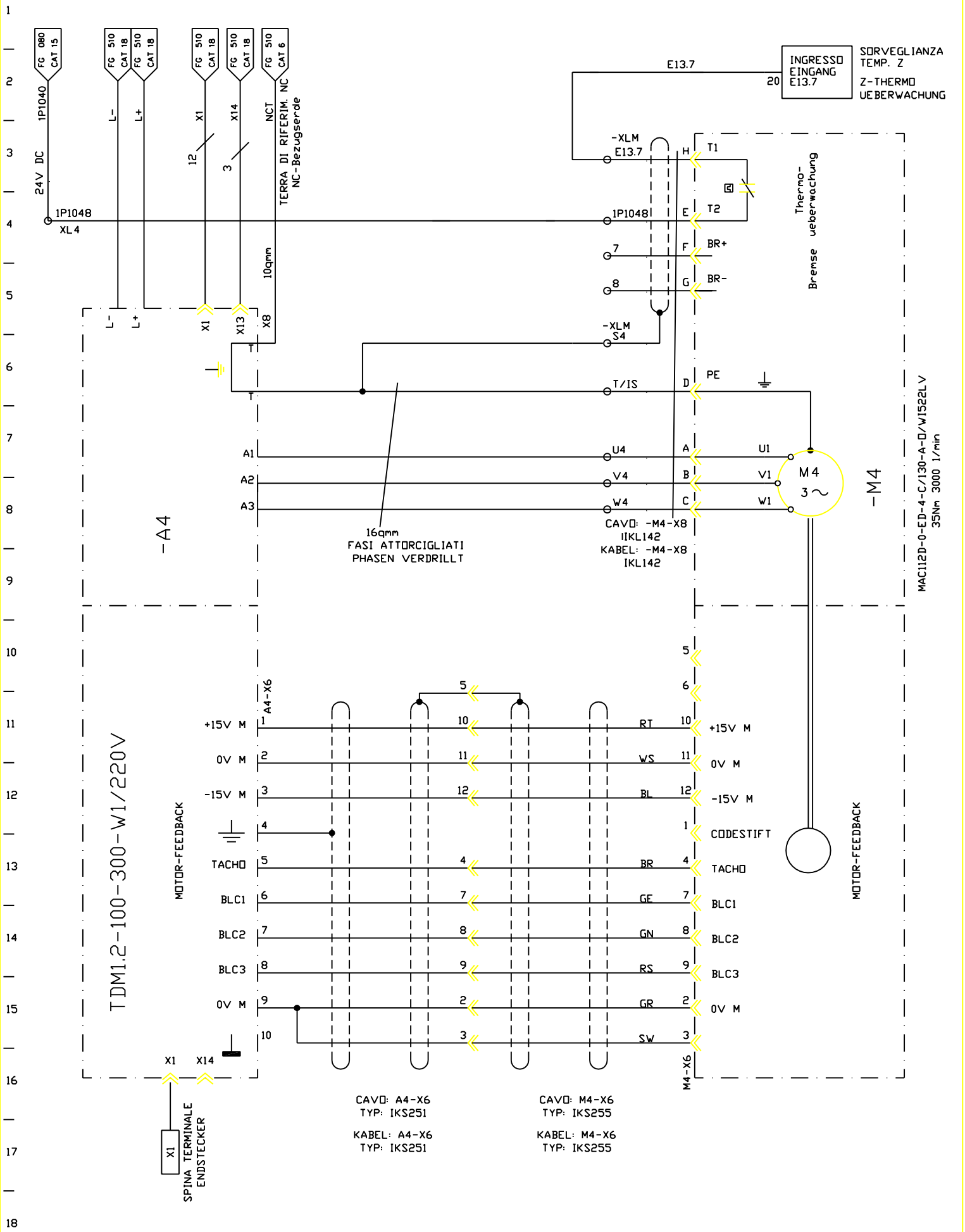

FMA	DIS. N. 31239.16813	MACCHINA/IMPIANTO : FMA 453	ORDINE : 30.007629	ASSE Z Z-ACHSE	MZ	FOGLIO 520
	CAD : Autocad 10	LAVORAZIONE : ALBERO MOTORE	COMMESSA :			
	N. FILE : 29B520	DENOMINAZIONE : TRASFERTA	ESECUTORE : HET		UNITA 29B	SEGUE
	POS. ARCH. :	DATA : 22.03.93 AGG. : a b		ARMADIO 1.2		