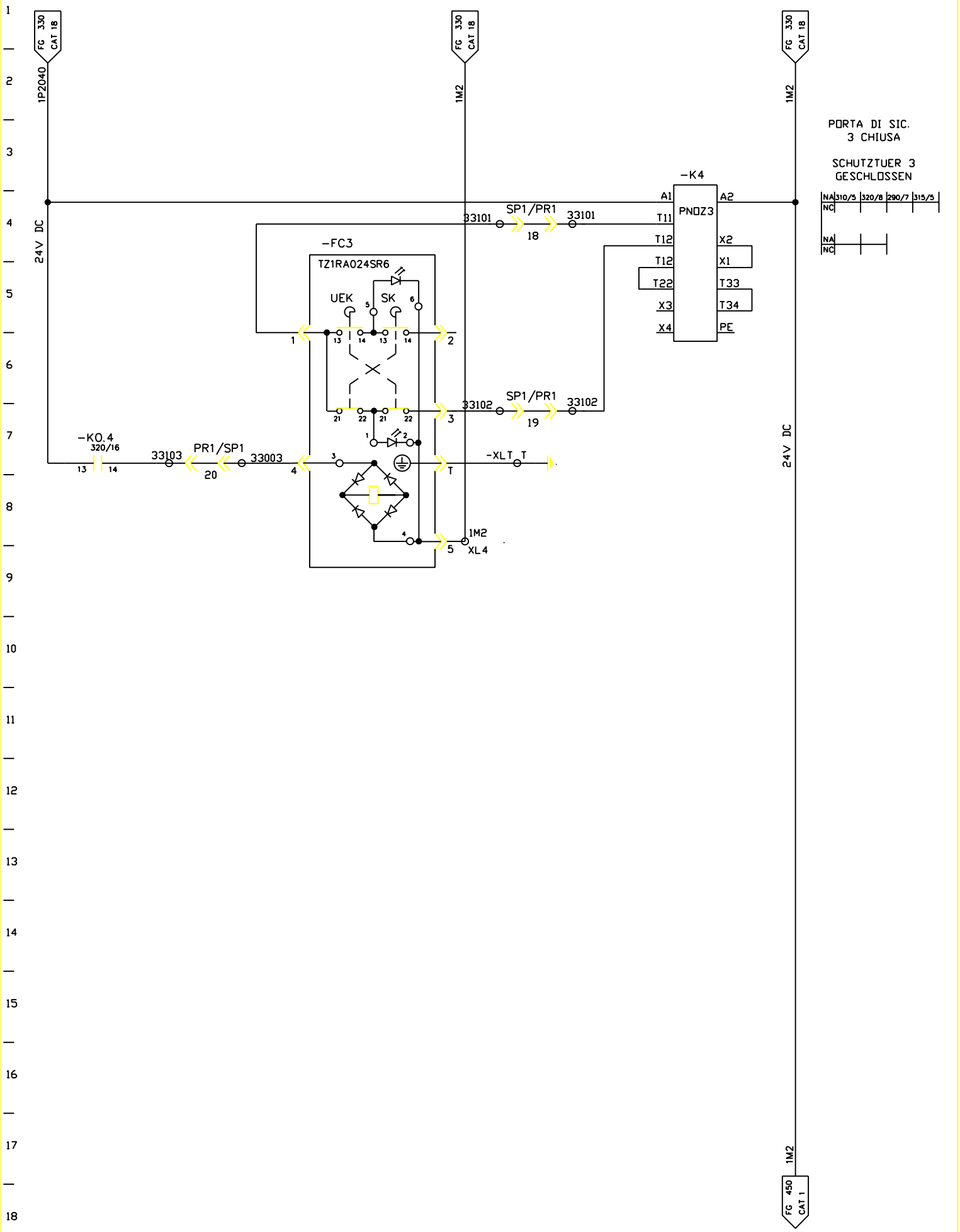

FMA	DIS. N. 31239.16813	MACCHINA/IMPIANTO : FMA 453		ORDINE : 30.007629	PORTE DI SIC. SCHUTZTUEREN	ST	FOGLIO 331
	CAD : Autocad 10	LAVORAZIONE : ALBERO MOTORE		COMMESSA :			
	N. FILE : 29B331	DENOMINAZIONE : TRASFERTA		ESECUTORE : HET		UNITA 29B	SEGUE
	POS. ARCH. :	DATA : 22.03.93	AGG. : a b		ARMADIO 1.1		