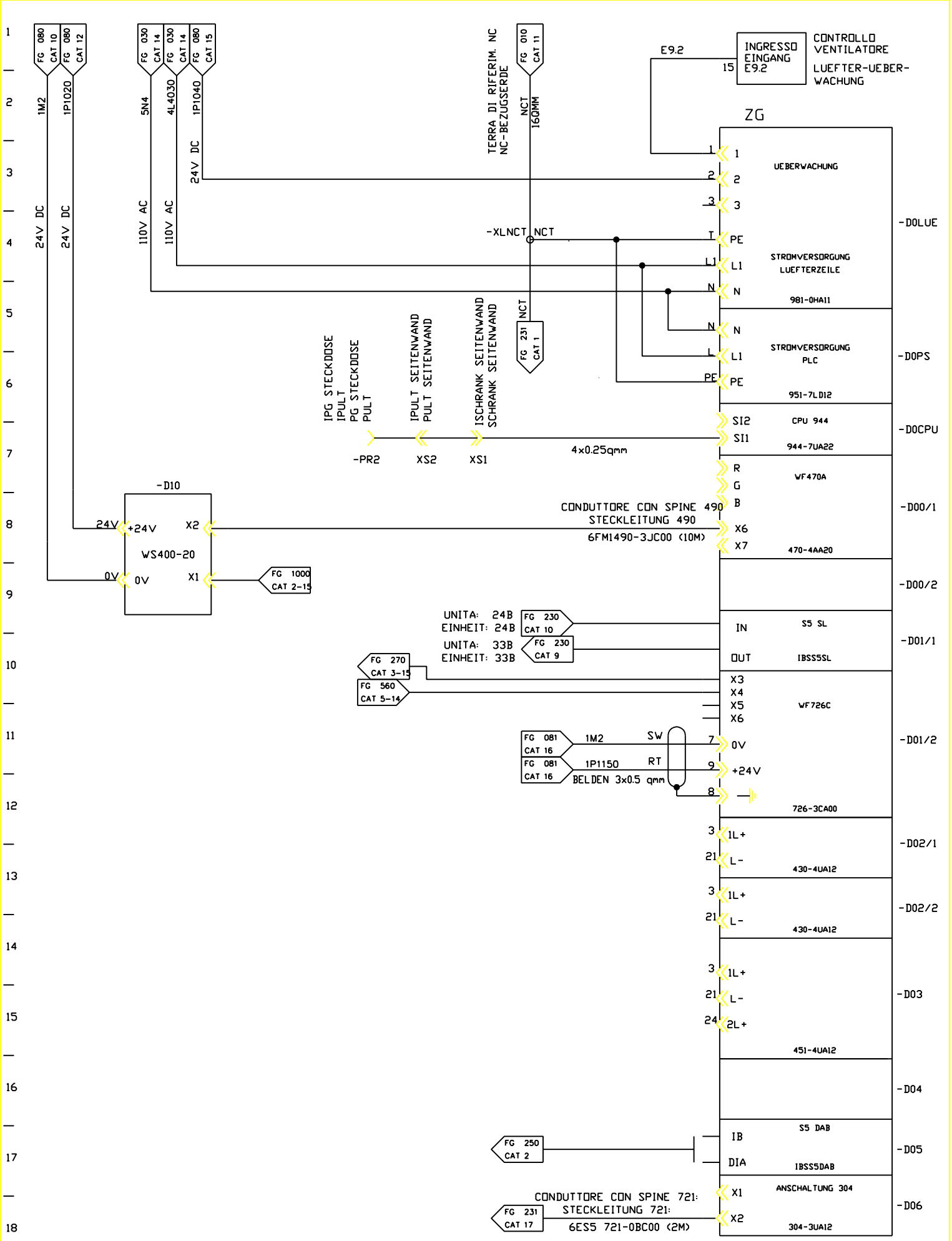

FMA	DIS. N. 31239.16813	MACCHINA/IMPIANTO : FMA 453	ORDINE : 30.007629	APPARECC.CENTR ZG DI PLC	1D	FOGLIO 230
	CAD : Autocad 10	LAVORAZIONE : ALBERO MOTORE	COMMESSA :	PLC ZENTRAL-GERAET ZG	UNITA 29B	SEGUE
	N. FILE : 29B230	DENOMINAZIONE : TRASFERTA	ESECUTORE : HET	ARMADIO 1.1		
	POS. ARCH. :	DATA : 19.03.93 AGG. : a b				