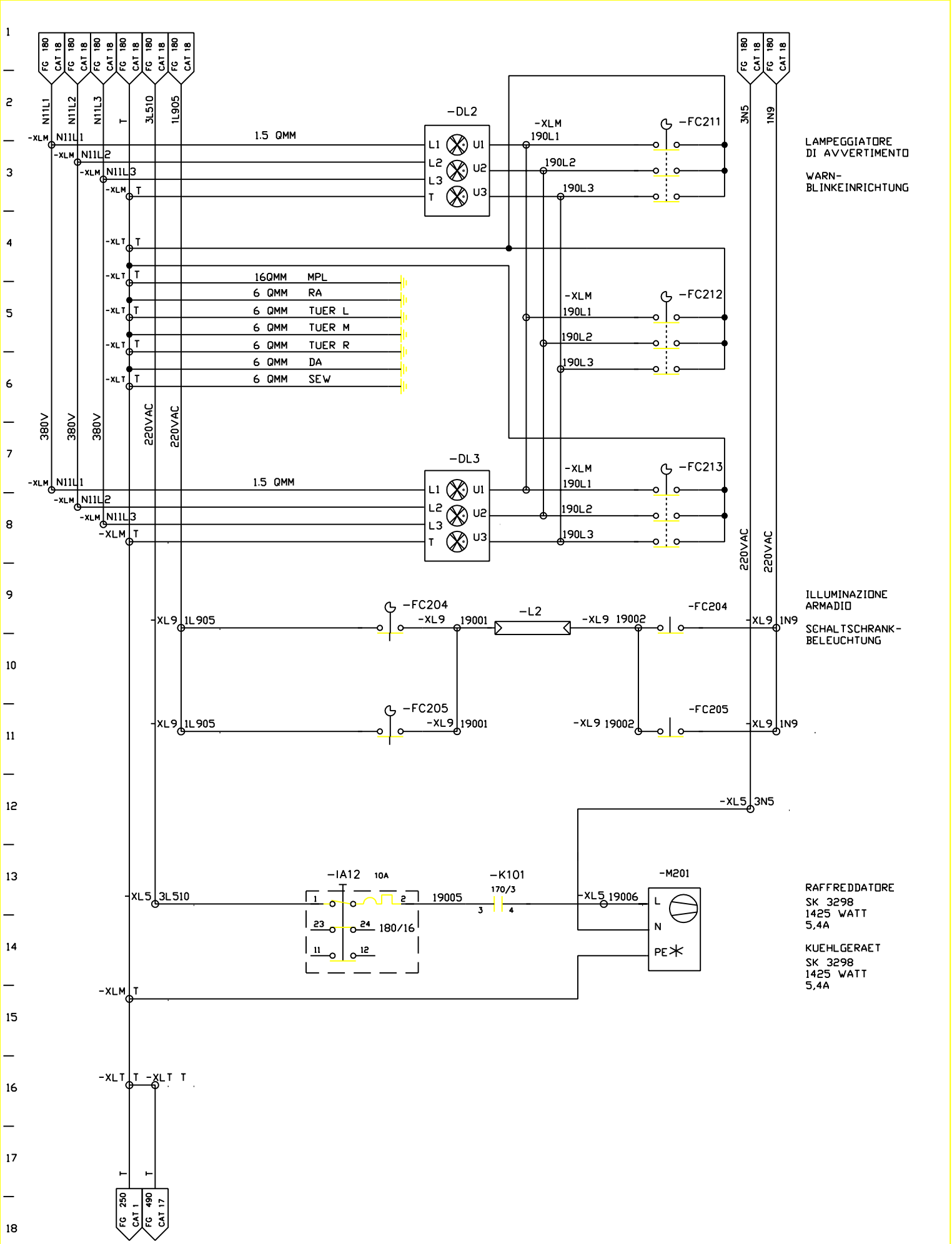

FMA	DIS. N. 31239.16813	MACCHINA/IMPIANTO : FMA 453	ORDINE : 30.007629	ILLUMINAZIONE ARMADIO EL. / REFFRIGERAZ.	VS	FOGLIO 190
	CAD Autocad 10	LAVORAZIONE : ALBERO MOTORE	COMMESSA :	SCHALTSCHRANK-BELEUCHTUNG/ KUEHLUNG ARMADIO 1.2	UNITA 29B	SEGUE
	N. FILE : 29B190	DENOMINAZIONE : TRASFERTA	ESECUTORE : HET			
	POS. ARCH. :	DATA : 15.12.92 AGG. : a b				