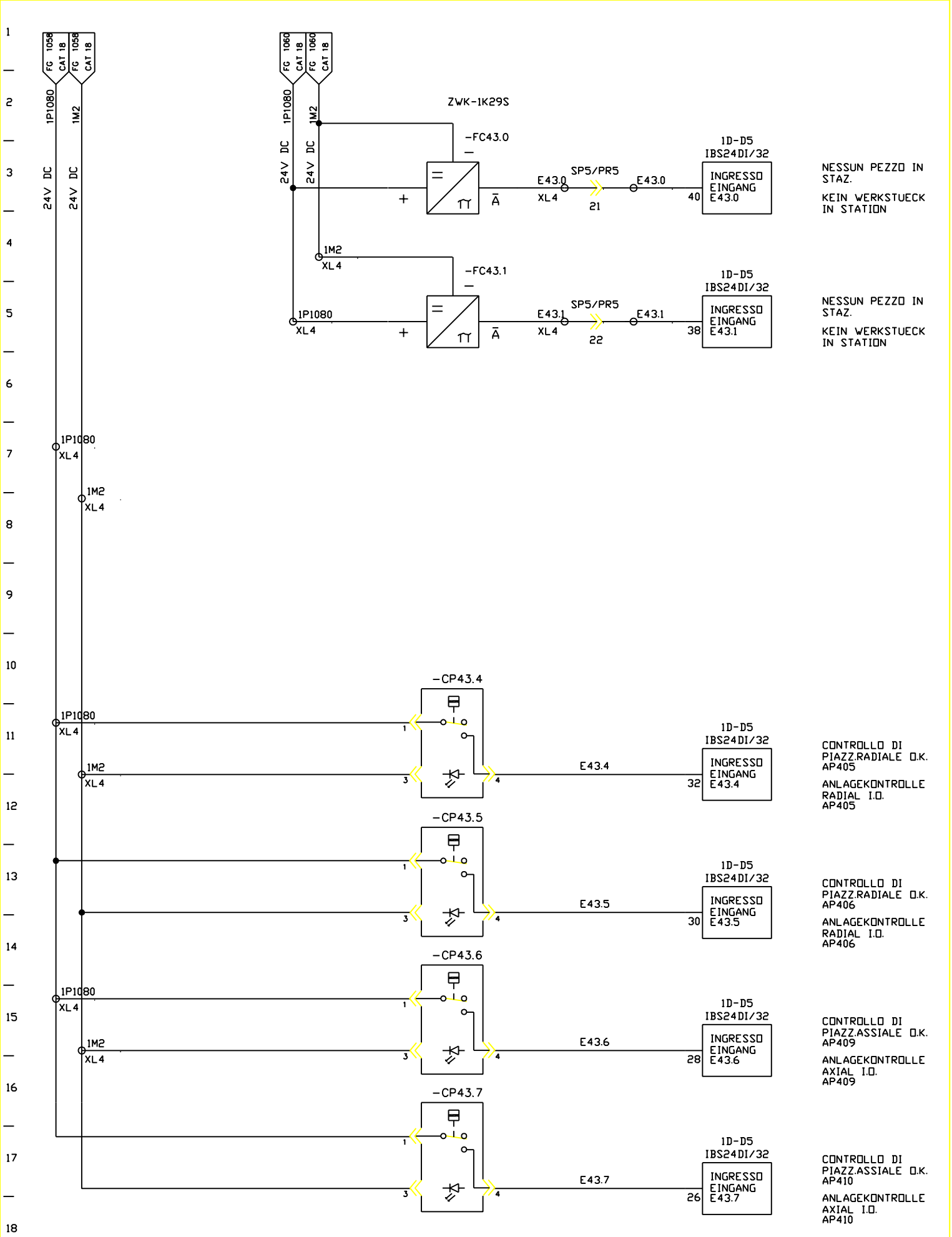

FMA	DIS. N. 31239.16813	MACCHINA/IMPIANTO : FMA 453	ORDINE : 30.007629	DISP. DI BLOCCAGGIO PEZZO WERKSTUECK-SPANNEINRICHTUNG	29S	FOGLIO 1061
	CAD : Autocad 10	LAVORAZIONE : ALBERO MOTORE	COMMESSA :		UNITA 29B	SEGUE
	N. FILE : 29B1061	DENOMINAZIONE : TRASFERTA	ESECUTORE : HET	BP		
	POS. ARCH. :	DATA : 30.10.00	AGG. : a b			