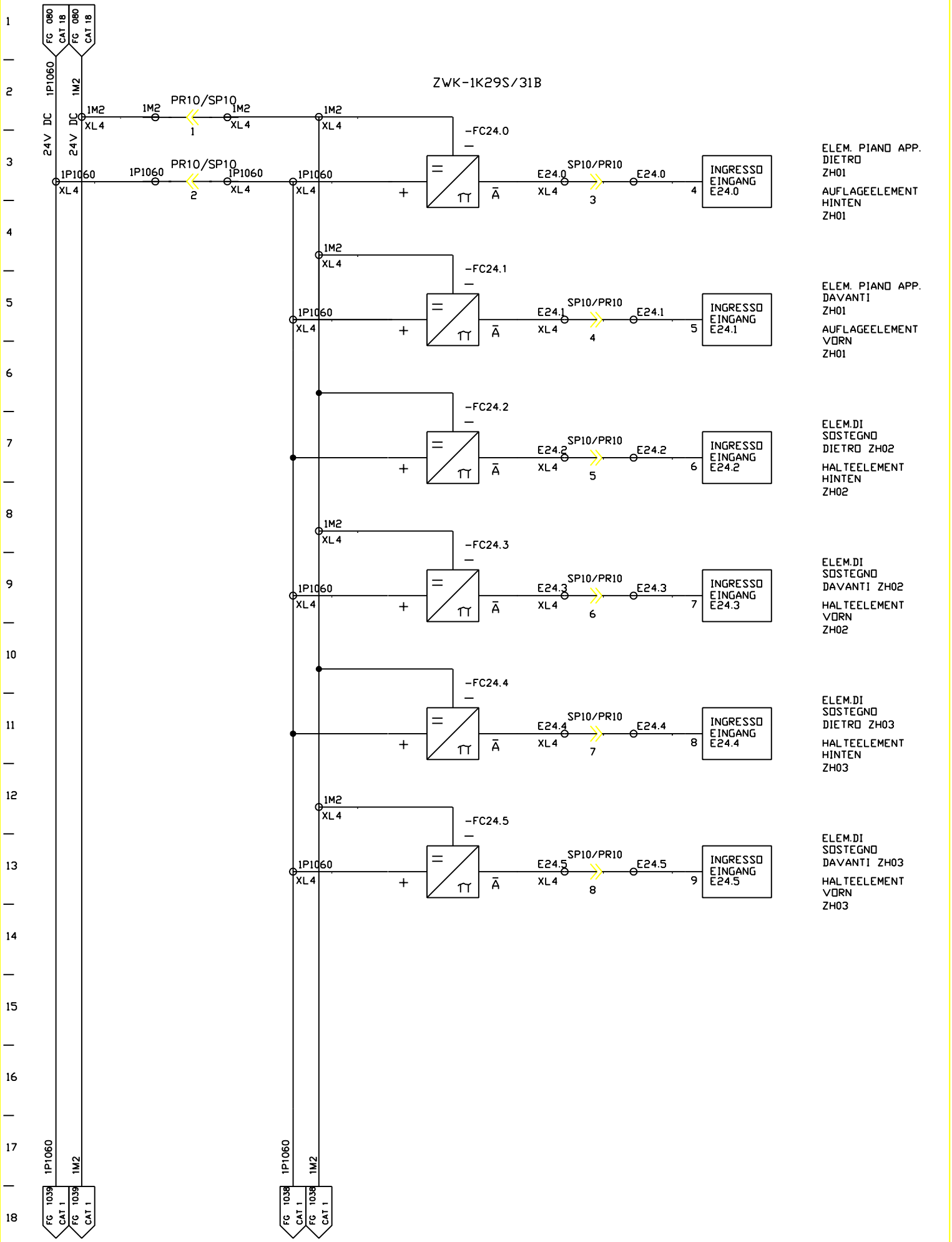

FMA	DIS. N. 31239.16813	MACCHINA/IMPIANTO : FMA 453	ORDINE : 30.007629	DISP. DI BLOCCAGGIO PEZZO	31S	FOGLIO 1037
	CAD : Autocad 10	LAVORAZIONE : ALBERO MOTORE	COMMESSA :	WERKSTUECK-SPANNEINRICHTUNG	UNITA 29B	SEGUE
	N. FILE : 29B1037	DENOMINAZIONE : TRASFERTA	ESECUTORE : HET	ARMADIO 1.1		
	POS. ARCH. :	DATA : 15.12.92	AGG. : a b			