BENENNUNG DENOMINAZIONE						PLC- STEUERUNG	BEMERKUNG
GRUPPE GRUPPO	FUNKTIONS-INHALT CONTENUTO-FUNZIONE	ZEICHNUNGS-NR NUMERO DISEGNO	BLATT-NR NUM.FOGL	BLATTANZ. INDIC.FOGL.			
	INHALTS UEBERSICHT:	31239.16813	001-003			29B	
	INDICE						
	STROMLAUFPLAN:						
	SCHEMA DI CABLAGGIO						
N	NETZ EINSPEISUNG		010				
	ALIMENTAZIONE DALLA RETE						
1N5	STEUERSPANNUNG EIN 110VAC		020				
	TENSIONE DI COMANDO						
	SPANNUNGSVERSORGUNG INDRAMAT 220VAC		030				
	ALIMENTAZIONE DI TENSIONE PER INDRAMAT						
	PLC-SPANNUNGSVERSORGUNG 110VAC						
	ALIMENTAZIONE DI TENSIONE PER PLC						
SE	STEUERSPANNUNG		050				
	INSERIMENTO TENSIONE DI COMANDO						
	NOT-AUS		060				
	ARRESTO EMERGENZA						
	LASTSPANNUNG EIN						
	INSERIMENTO TENSIONE DI CARICO						
	SI-AUTOMATEN UEBERWACHUNG		070				
	SORVEGLIANZA INTERRUTTORE AUTOMATICO						
1M2	STEUERSPANNUNG-PLC EINGAENGE 24VDC		080-081				
	TENSIONE DI COMANDO-PLC INGRESSI						
	LASTSPANNUNG 24VDC		090				
	TENSIONE DI CARICO		100				
VS	EL-SCHALTSCHRANK TUERVERRIEGELUNG		170				
	INTERBLOCCO DI SICUREZZA PORTA ARMADIO EL						
	WARNBLINKANZEIGE/BELEUCHTUNG		180				
	LAMPEGGIATORE DI AVVERTIMENT/ILLUMINAZIONE		190				
	KUEHLGERAET						
	RAFFREDDATORE						
1D	PLC-ZENTRALGERAET / VERSORGUNG		230				
	APPARECCHIO CENTRALE ZG DI PLC/ALIMENT.						
	PLC-ERWEITERUNGEGERAET/VERSORGUNG		231				
	APPARECCHIO COMPLEMENTARE EG1 PER PLC						
	PLC-GERAETE AUFBAU/E/A-BELEGUNG		240-241				
	COORDINAMENTO I/O PLC						
	ANSCHALTBAUGRUPPE-INTERBUS-S		245				
	GRUPPO INTERFACCIA INTERBUS-S						
	VERSORGUNG E/A-MODULE-INTERBUS-S		250				
	ALIMENTAZIONI INTERBUS-S						
	E/A-BELEGUNG-INTERBUS-S		260				
	COORDINAMENTO I/O INTERBUS-S						
	WF 726 C-ACHSEN SOLLWERTE		270				
	VALORE RICHIESTO ASSI WF 726C						

FMA	DIS. N. : 31239.16813	MACCHINA/IMPIANTO : FMA 453	ORDINE : 30.007629	INHALTS-UEBERSICHT		FOGLIO 001
	CAD : AUTOCAD 10	LAVORAZIONE : ALBERO MOTORE	COMMESSA :	INDICE		
	N. FILE : 29B1	DENOMINAZIONE : TRASFERTA	ESECUTORE :		UNITA: 29B	SEGUE
	POS. ARCH.:	DATA : 24.03.93	AGG. : a b			

ARMADIO 1.1
S1.1 PR1/SP1

PR1/SP1 CONSOLLE
PR1/SP1 PULT

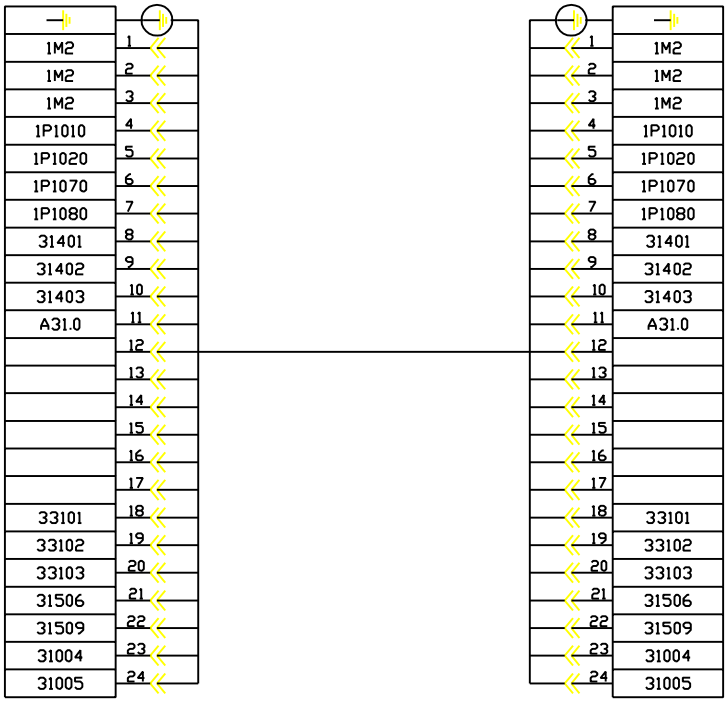

PR2/SP2

PR2/SP2

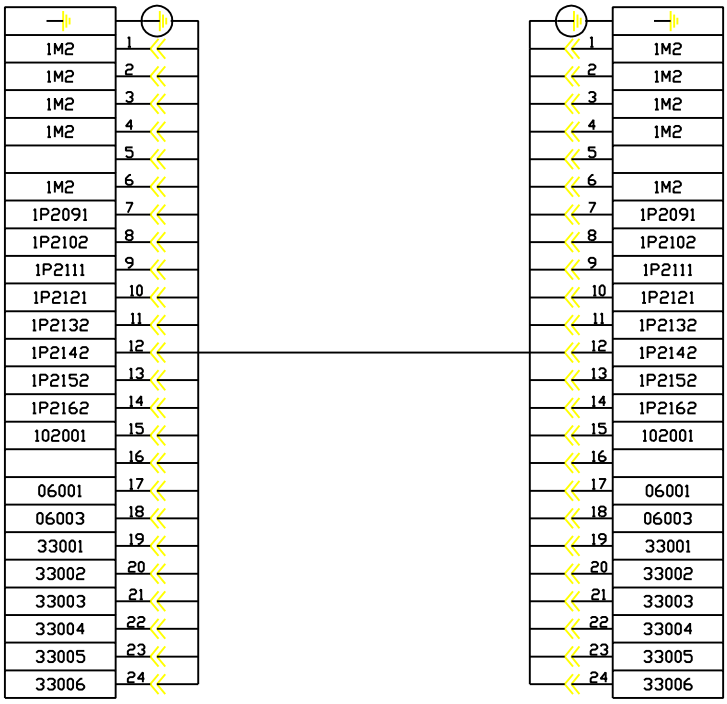

FMA	DIS. N. 31239.16862	MACCHINA/IMPIANTO : FMA 453	ORDINE : 30.007629	SCHEMA DI MORS.E CONN.		FOGLIO 1
	CAD : Autocad 10	LAVORAZIONE : ALBERO MOTORE	COMMESSA :	SCHEMA DI MORS.E CONN.	UNITA 29B	SEGUE
	N. FILE : 29B1K	DENOMINAZIONE : TRASFERTA	ESECUTORE : HET	ARMADIO 1.1		
	POS. ARCH. :	DATA : 23.03.93	AGG. : a b			

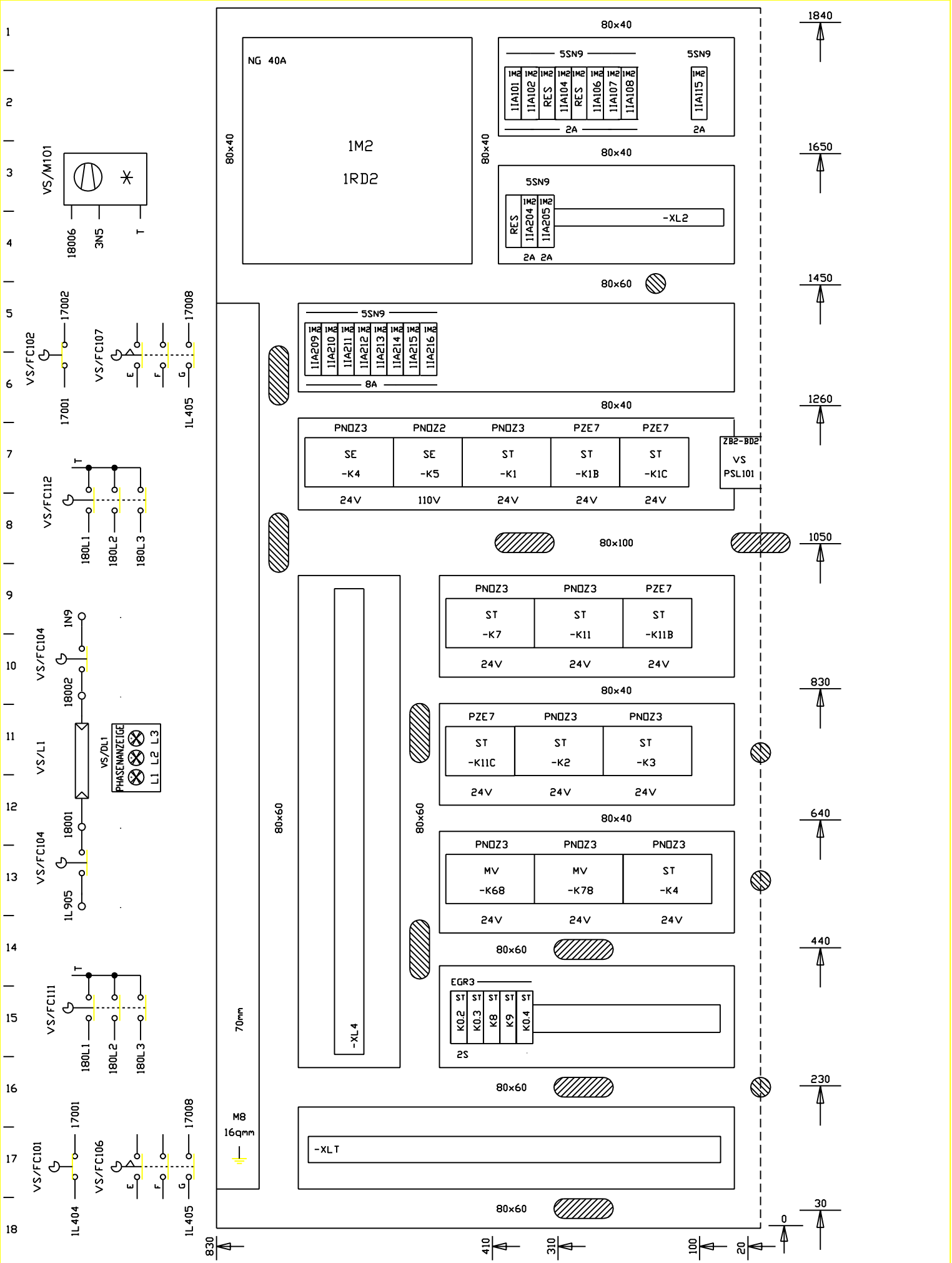

FMA	DIS. N. 31239.16839	MACCHINA/IMPIANTO : FMA 453	ORDINE : 30.007629	PIANO COSTRUT. AUFBAUPLAN		FOGLIO 1
	CAD : Autocad 10	LAVORAZIONE : ALBERO MOTORE	COMMESSA :		UNITA 29B	SEGUE
	N. FILE : 29B1S	DENOMINAZIONE : TRASFERTA	ESECUTORE : HET	ARMADIO 1.1		
	POS. ARCH. :	DATA : 15.12.92	AGG. : a b			

BENENNUNG / DENOMINAZIONE						PLC-STEUERUNG	BEMERKUNG
GRUPPE / GRUPPO	FUNKTIONS-INHALT / CONTENUTO-FUNZIONE	ZEICHNUNGS-NR / NUMERO DISEGNO	BLATT-NR / NUM.FOGL	BLATTANZ. / INDIC.FOGL.			
ST	SIGNALE ZENTRALTEIL-EINHEIT	31239.16813	290			29B	
	SEGNALI UNITA PARTE CENTRALE-UNITA						
	LASTSPANNUNG EIN		310				
	INSERIMENTO TENSIONE DI CARICO						
	HANDBEDIENPULT		314				
	CONSOLLE DI COMANDO MANUALE						
	LASTSPANNUNG EIN-EINRICHTBETRIEB		315-316				
	TENSIONE DI CARICO PER FUNZIONAM.PREPARATORIO						
	SCHUTZTUEREN ENTRIEGELN		320				
	PORTE DI SICUREZZA SBLOCCARE						
	SCHUTZTUEREN UEBERWACHUNG		330-331				
	SORVEGLIANZA PORTE DI SICUREZZA						
MV	ANTRIEBE VERSORGUNG - SPINDEL		450				
	ALIMENTAZIONE AZIONAMENTI MANDRINO		460				
MS	SPINDEL 1		480				
	MANDRINO 1		490				
			500				
MV	ANTRIEBE VERSORGUNG - ACHSE		510				
	ALIMENTAZIONE AZIONAMENTI ASSE						
MZ	Z-ACHSE		520				
	ASSE Z		540				
			550				
			560				
			570				
BP	BEDIENPULT/PLC-EINGAENGE		1000				
	CONSOLLE DI COMANDO /		1010				
	INGRESSI PLC		1020				
	BEDIENPULT/AUFBAU		1030				
	CONSOLLE DI COMANDO /						
	PIANO COSTRUTTIVO						
31S	SPANNSTATION / PLC-EINGAENGE		1037				
	STAZIONE BLOCC./ INGRESSI PLC						
31B	PRUEFEINRICHTUNG / PLC EINGAENGE		1038				
	DISPOSITIVO DI CONTROLLO/INGRESSI PLC						
32S	SPANNSTATION / PLC-EINGAENGE		1039				
	STAZIONE BLOCC./ INGRESSI PLC						
32B	PRUEFEINRICHTUNG / PLC EINGAENGE		1040				
	DISPOSITIVO DI CONTROLLO/INGRESSI PLC						
31B	SCHMIERUNG/PLC-AUSGAENGE		1041				
	LUBRIFICAZIONE / USCITE PLC						
	PRUEFEINRICHTUNG / PLC AUSGAENGE						
	DISPOSITIVO DI CONTROLLO / USCITE PLC						
32B	BOHRKOPFTRAEGER / PLC AUSGAENGE		1042				
	SUPPORTO BUSSOLE DI FORATURA / USCITE PLC						
	PRUEFEINRICHTUNG / PLC AUSGAENGE						
	DISPOSITIVO DI CONTROLLO / USCITE PLC						

FMA	DIS. N. : 31239.16813	MACCHINA/IMPIANTO : FMA 453	ORDINE : 30.007629	INHALTS-UEBERSICHT		FOGLIO 002
	CAD : AUTOCAD 10	LAVORAZIONE : ALBERO MOTORE	COMMESSA :	INDICE		
	N. FILE : 29B2	DENOMINAZIONE : TRASFERTA	ESECUTORE :		UNITA: 29B	SEGUE
	POS. ARCH.:	DATA : 01.04.93	AGG. : a b			

ARMAD. CENTR.
ZENTR. SCHR.

29B-PR3/SP3

1N4	1
1L404	2
1L4040	3
	4
5N4	5
5L403	6
ST-14710	7
ST-14716	8
SE-11113	9
SE-11114	10
ST-14701	11
ST-14702	12
1L405	13
SE-10001	14
1L515	15
1N5	16

ARMADIO 1.2
SCHRANK 1.2

29B-PR3/SP3

1	1N4
2	1L404
3	1L4040
4	
5	5N4
6	5L403
7	ST-14710
8	ST-14716
9	SE-11113
10	SE-11114
11	ST-14701
12	ST-14702
13	1L405
14	SE-10001
15	1L515
16	1N5

CONSOLLE
PULT
PR6/SP6

1M2	1
1P1080	2
E40.3	3
E40.4	4
E40.5	5
	6
	7
	8
	9
	10
	11
	12
	13
	14
	15
	16
	17
	18
	19
	20
	21
	22
	23
	24

ZWK-1K29S/31B
-XL4

1	1M2
	1M2
	1M2
	1M2
2	1P1080
	1P1080
	1P1080
	1P1080
3	E40.3
4	E40.4
5	E40.5

FMA	DIS. N. 31239.16862	MACCHINA/IMPIANTO : FMA 453	ORDINE : 30.007629	SCHEMA DI MORS.E CONN.		FOGLIO 2
	CAD : Autocad 10	LAVORAZIONE : ALBERO MOTORE	COMMESSA :	KLEMMEN/ STECKERPLAN		
	N. FILE : 29B2K	DENOMINAZIONE : TRASFERTA	ESECUTORE : HET		UNITA 29B	SEGUE
	POS. ARCH. :	DATA : 23.03.93	AGG. : a b	ARMADIO 1.2		

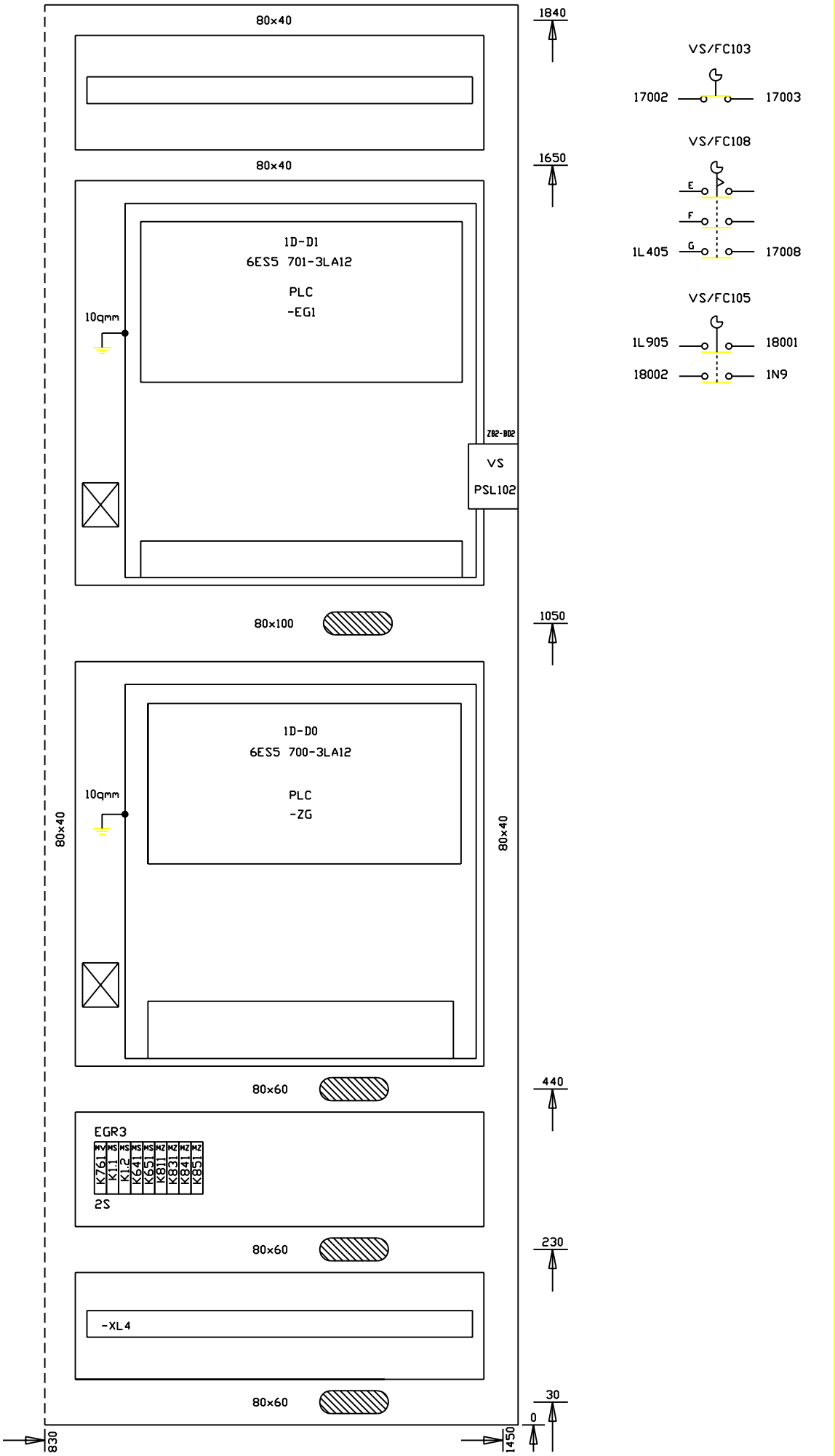

FMA	DIS. N. 31239.16839	MACCHINA/IMPIANTO : FMA 453		ORDINE : 30.007629	PIANO COSTRUT. AUFBAUPLAN		FOGLIO 2
	CAD : Autocad 10	LAVORAZIONE : ALBERO MOTORE		COMMESSA :			
	N. FILE : 29B2S	DENOMINAZIONE : TRASFERTA		ESECUTORE : HET		UNITA 29B	SEGUE
	POS. ARCH. :	DATA : 22.03.93	AGG. : a b		ARMADIO 1.1		

BENENNUNG						PLC-	BEMERKUNG
DENOMINAZIONE						STEUERUNG	
GRUPPE	FUNKTIONS-INHALT	ZEICHNUNGS-NR	BLATT-NR	BLATTANZ.			
GRUPPO	CONTENUTO-FUNZIONE	NUMERO DISEGNO	NUM.FOGL	INDIC.FOGL.			
29S	SPANNSTATION/PLC-AUSGAENGE	31239.16813	1045			29B	
	STAZIONE BLOCC./USITE PLC		1047				
31S	SPANNSTATION/PLC-AUSGAENGE		1048				
	STAZIONE BLOCC./USITE PLC						
29B	SCHMIERUNG/PLC-EINGAENGE		1050-1052				
	LUBRIFICAZIONE / INGRESSI PLC						
	BOHRKOPFTRAEGER/PLC EINGAENGE						
	SUPPORTO BUSSOLE DI FORATURA/INGRESSI PLC						
29S	SPANNSTATION/PLC-EINGAENGE		1058-1061				
	STAZIONE BLOCC./INGRESSI/PLC						
	GERAETE-AUFBAUPLAN SCHALTSCHRANK	31239.16839	1-6				
	PIANO COSTRUTTIVO ARMADIO EL.						
	APPARECCHI BEDIENPULT		7				
	CONSOLLE DI COMANDO						
	KLEMMEN/STECKERPLAN	31239.16862	1-2				
	SCHEMA DI MORSETTI E CONNETTORI		4-15				

FMA	DIS. N. : 31239.16813	MACCHINA/IMPIANTO : FMA 453	ORDINE : 30.007629	INHALTS-UEBERSICHT		FOGLIO 003
	CAD : AUTOCAD 10	LAVORAZIONE : ALBERO MOTORE	COMMESSA :	INDICE		
	N. FILE : 29B3	DENOMINAZIONE : TRASFERTA	ESECUTORE :		UNITA: 29B	SEGUE
	POS. ARCH.:	DATA : 01.04.93	AGG. : a b			

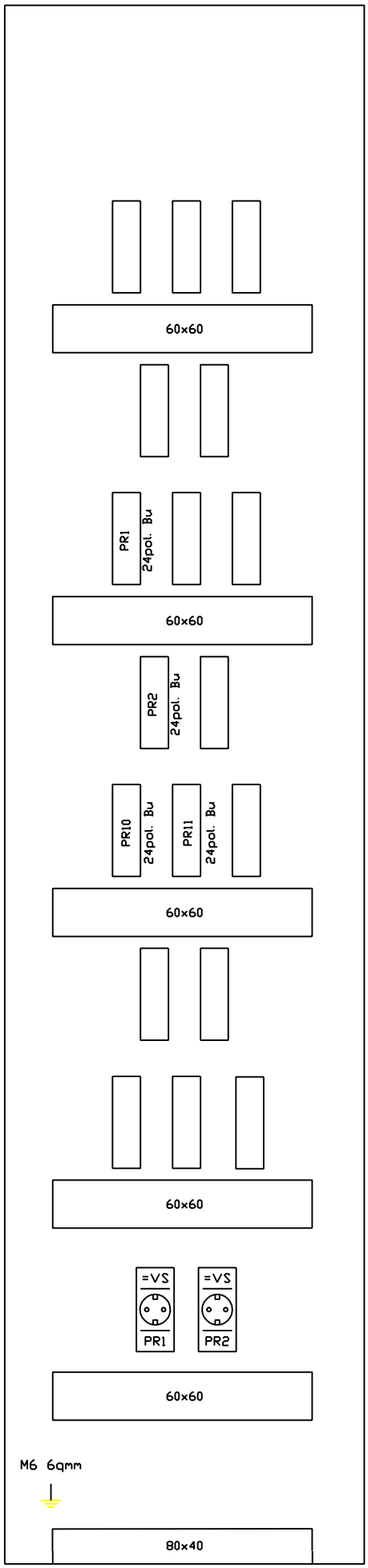

FMA	DIS. N. 31239.16839	MACCHINA/IMPIANTO : FMA 453		ORDINE : 30.007629	PIANO COSTRUT. AUFBAUPLAN		FOGLIO 3
	CAD : Autocad 10	LAVORAZIONE : ALBERO MOTORE		COMMESSA :			
	N. FILE : 29B3S	DENOMINAZIONE : TRASFERTA				UNITA 29B	SEGUE
	POS. ARCH. :	DATA : 15.12.92	AGG. : a b	ESECUTORE : HET	ARMADIO 1.1		

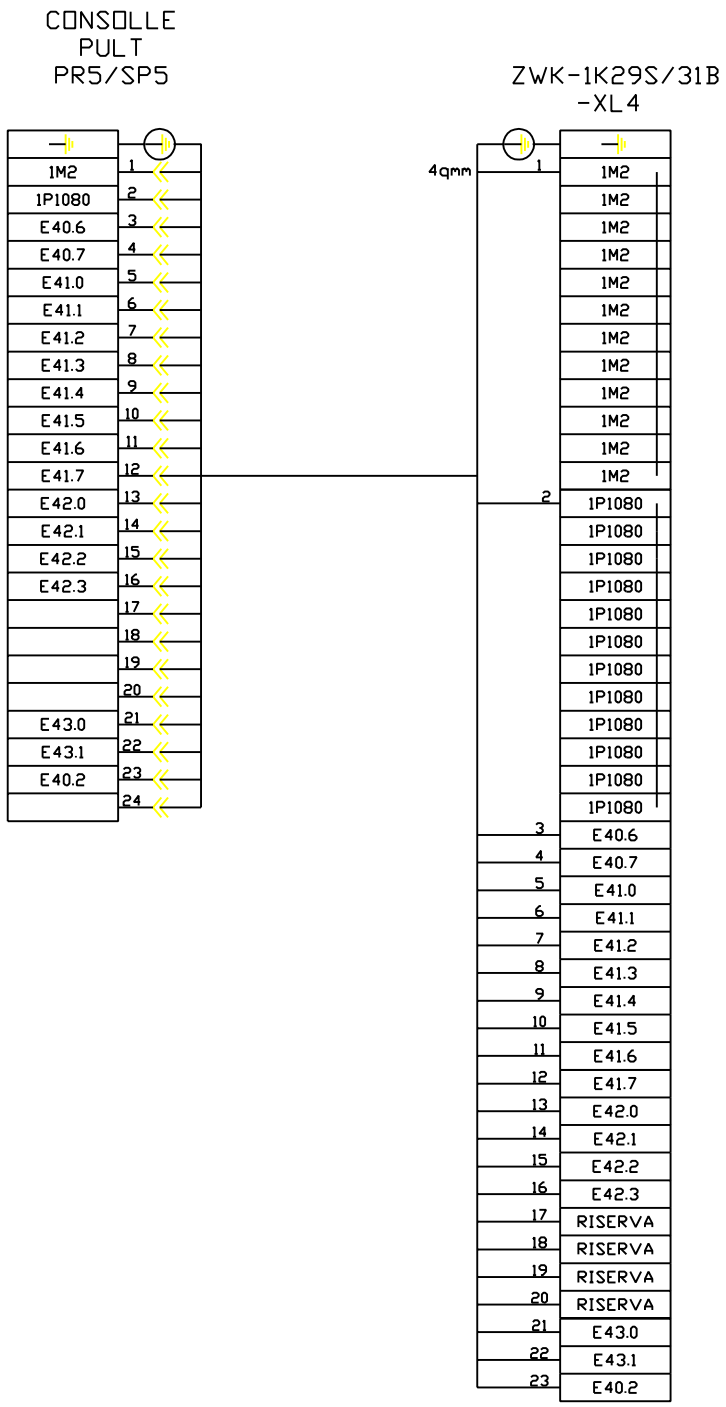

FMA	DIS. N. 31239.16862	MACCHINA/IMPIANTO : FMA 453		ORDINE : 30.007629	SCHEMA DI MORS.E CONN.		FOGLIO 4
	CAD : Autocad 10	LAVORAZIONE : ALBERO MOTORE		COMMESSA :	KLEMMEN/ STECKERPLAN		
	N. FILE : 29B4K	DENOMINAZIONE : TRASFERTA		ESECUTORE : HET		UNITA 29B	SEGUE
	POS. ARCH. :	DATA : 30.10.00	AGG. : a b		BP		

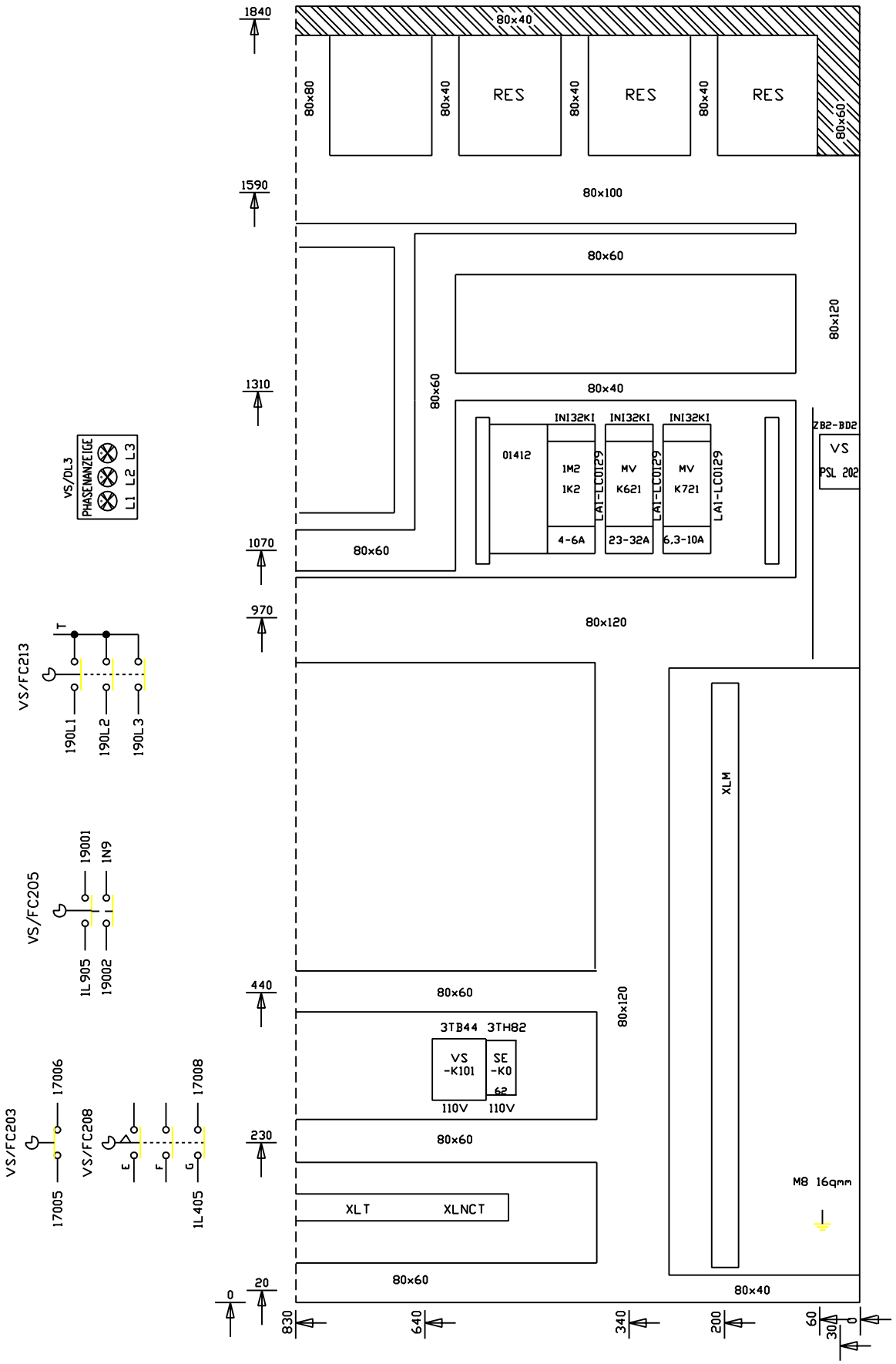

FMA	DIS. N. 31239.16839	MACCHINA/IMPIANTO : FMA 453	ORDINE : 30.007629	PIANO COSTRUT. AUFBAUPLAN		FOGLIO 4
	CAD : Autocad 10	LAVORAZIONE : ALBERO MOTORE	COMMESSA :			
	N. FILE : 29B4S	DENOMINAZIONE : TRASFERTA	ESECUTORE : HET		UNITA 29B	SEGUE
	POS. ARCH. :	DATA : 22.03.93 AGG. : a b		ARMADIO 1.2		

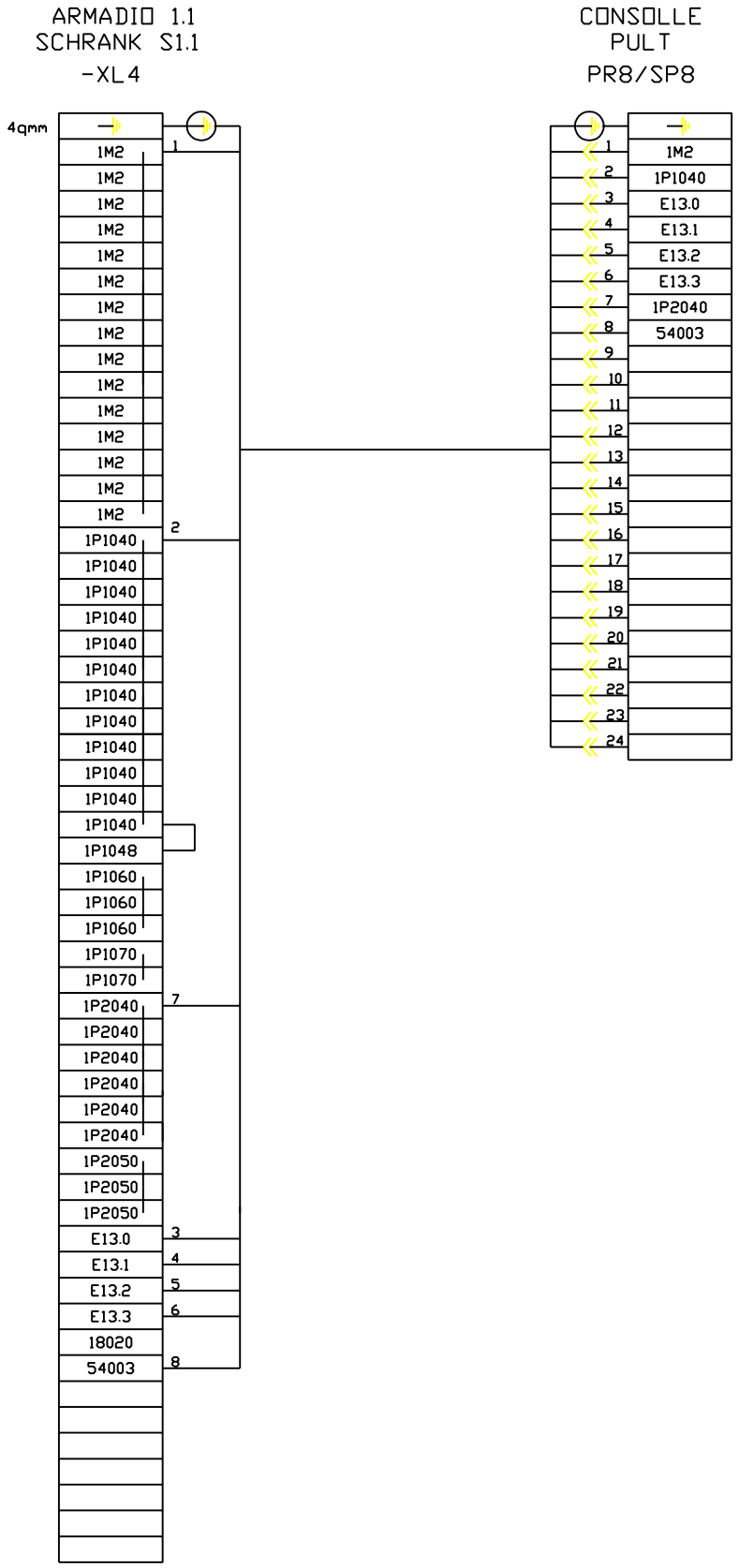

FMA	DIS. N. 31239.16862	MACCHINA/IMPIANTO : FMA 453	ORDINE : 30.007629	SCHEMA DI MORS.E CONN.		FOGLIO 5
	CAD : Autocad 10	LAVORAZIONE : ALBERO MOTORE	COMMESSA :	KLEMMEN/ STECKERPLAN		
	N. FILE : 29B5K	DENOMINAZIONE : TRASFERTA	ESECUTORE : HET		UNITA 29B	SEGUE
	POS. ARCH. :	DATA : 15.12.92	AGG. : a b	ARMADIO 1.1		

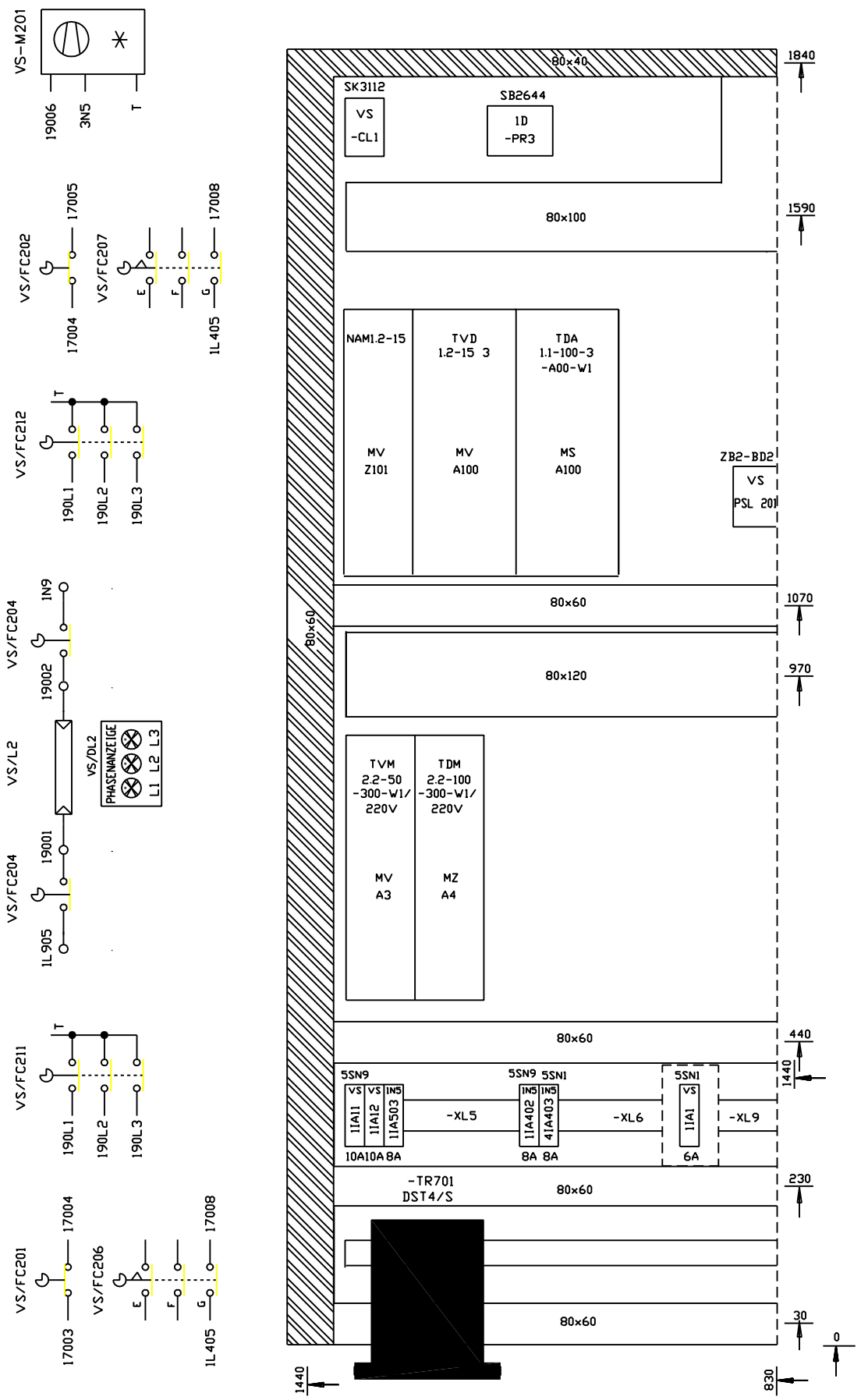

FMA	DIS. N. 31239.16839	MACCHINA/IMPIANTO : FMA 453	ORDINE : 30.007629	PIANO COSTRUT. AUFBAUPLAN		FOGLIO 5
	CAD : Autocad 10	LAVORAZIONE : ALBERO MOTORE	COMMESSA :			
	N. FILE : 29B5S	DENOMINAZIONE : TRASFERTA	ESECUTORE : HET		UNITA 29B	SEGUE
	POS. ARCH. :	DATA : 22.03.93 AGG. : a b		ARMADIO 1.2		

ARMADIO 1.1
SCHRANK S1.1

PR10/SP10

SCATOLA MORSETTIERA
KLEMMENKASTEN

XL4 ZWK-1K29S/318

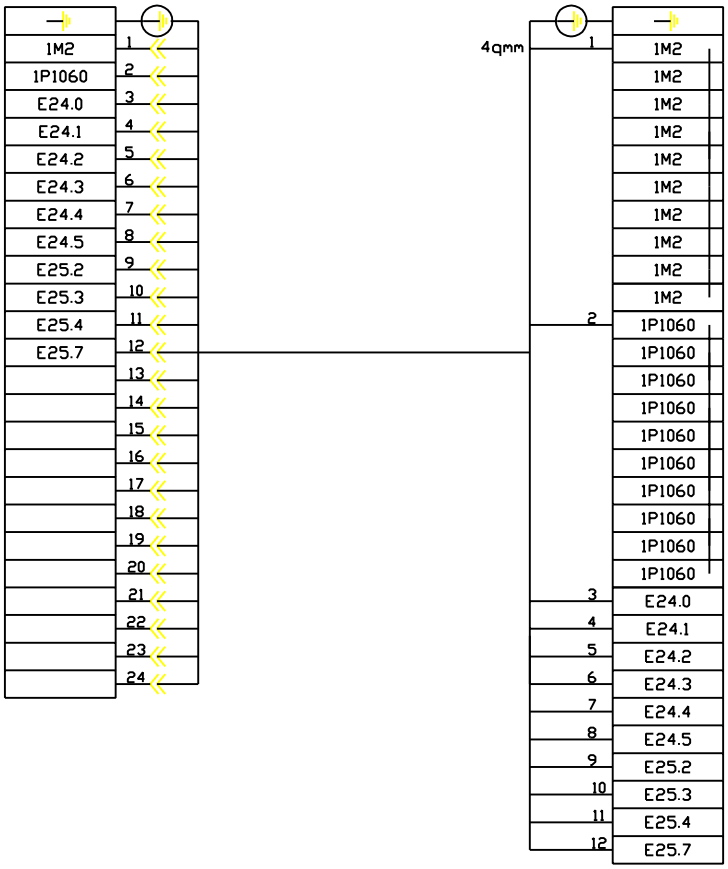

ARMADIO 1.1
SCHRANK S1.1

PR11/SP11

SCATOLA MORSETTIERA
KLEMMENKASTEN

XL4 ZWK-1K33S/32B

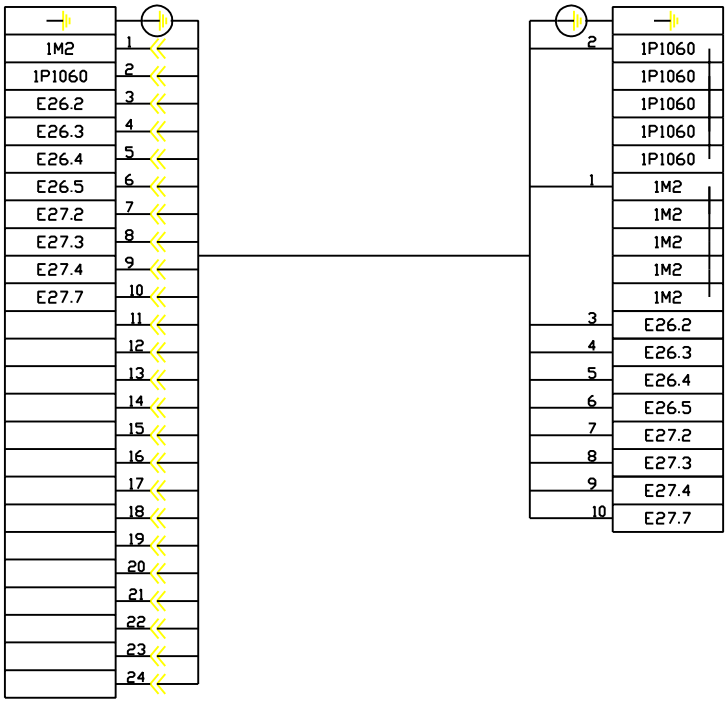

FMA	DIS. N. 31239.16862	MACCHINA/IMPIANTO : FMA 453	ORDINE : 30.007629	SCHEMA DI MORS.E CONN.		FOGLIO 6
	CAD : Autocad 10	LAVORAZIONE : ALBERO MOTORE	COMMESSA :	KLEMMEN/ STECKERPLAN		
	N. FILE : 29B6K	DENOMINAZIONE : TRASFERTA	ESECUTORE : HET		UNITA 29B	SEGUE
	POS. ARCH. :	DATA : 24.03.93	AGG. : a b	ARMADIO 1.1		

|1) 16-POLIG
1) 16-POLIG

|2) 24-POLIG
2) 24-POLIG

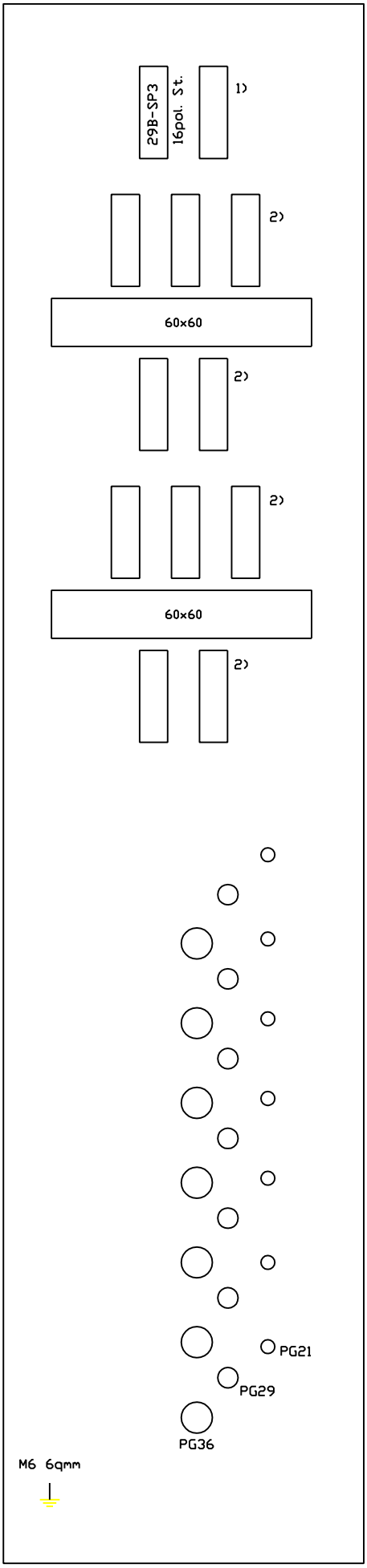

FMA	DIS. N. 31239.16839	MACCHINA/IMPIANTO : FMA 453	ORDINE : 30.007629	PIANO COSTRUT. AUFBAUPLAN		FOGLIO 6
	CAD : Autocad 10	LAVORAZIONE : ALBERO MOTORE	COMMESSA :			
	N. FILE : 29B6S	DENOMINAZIONE : TRASFERTA	ESECUTORE : HET		UNITA 29B	SEGUE
	POS. ARCH. :	DATA : 15.12.92 AGG. : a b		ARMADIO 1.2		

ARMADIO 1.1
SCHRANK S1.1

-XL2

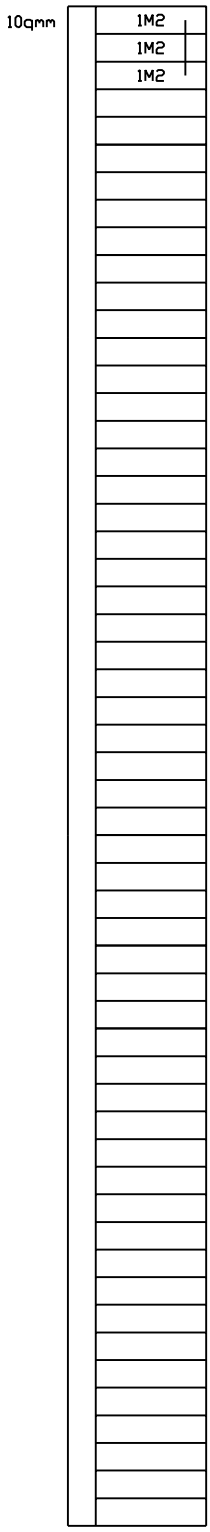

FMA	DIS. N. 31239.16862	MACCHINA/IMPIANTO : FMA 453		ORDINE : 30.007629	SCHEMA DI MORS.E CONN.		FOGLIO 7
	CAD : Autocad 10	LAVORAZIONE : ALBERO MOTORE		COMMESSA :	KLEMMEN/ STECKERPLAN	UNITA 29B	SEGUE
	N. FILE : 29B7K	DENOMINAZIONE : TRASFERTA		ESECUTORE : HET	ARMADIO 1.1		
	POS. ARCH. :	DATA : 15.12.92	AGG. : a b				

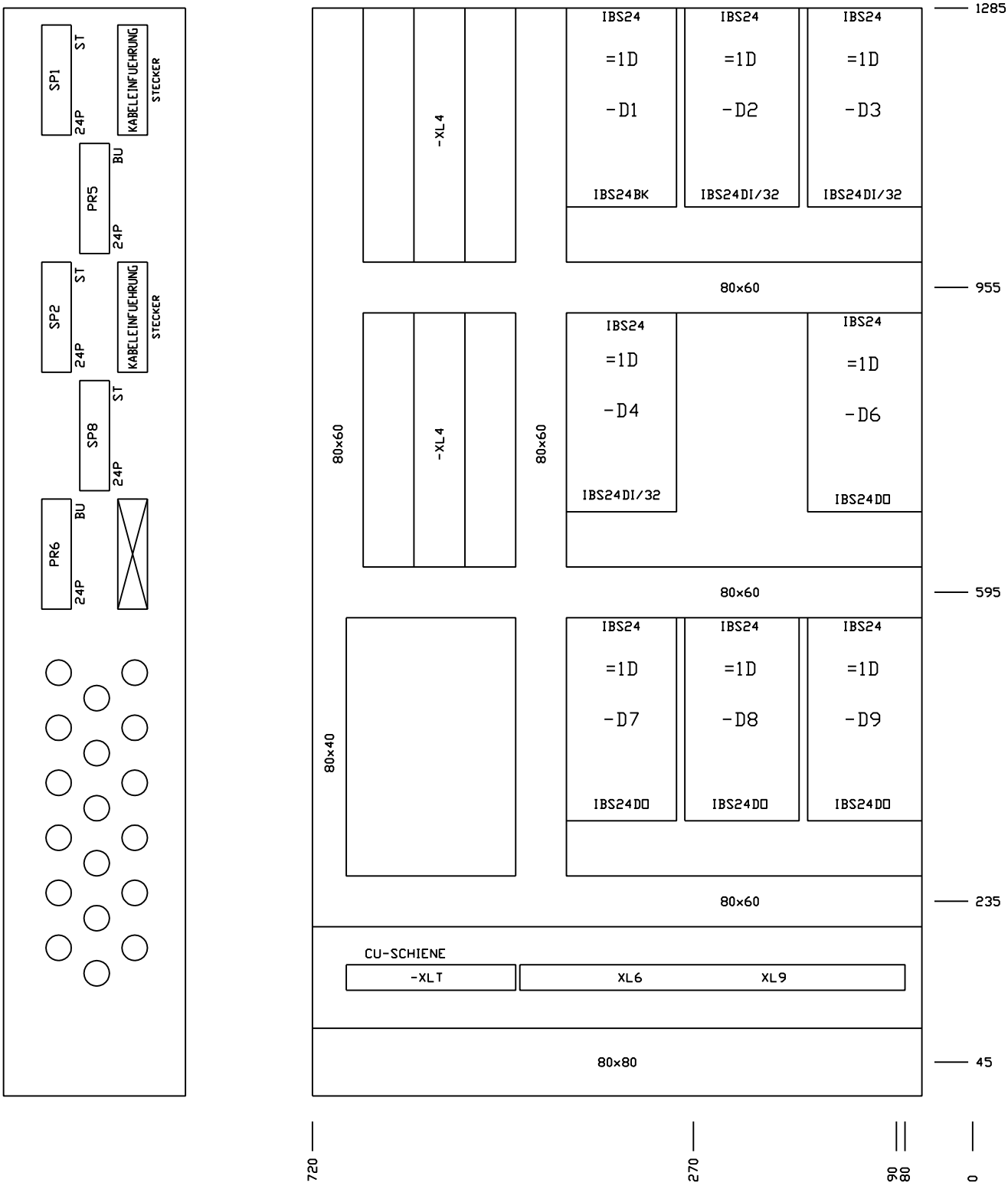

FMA	DIS. N. 31239.16839	MACCHINA/IMPIANTO : FMA 453		ORDINE : 30.007629	PIANO COSTRUT. AUFBAUPLAN		FOGLIO 7
	CAD : Autocad 10	LAVORAZIONE : ALBERO MOTORE		COMMESSA :			
	N. FILE : 29B7S	DENOMINAZIONE : TRASFERTA		ESECUTORE : HET		UNITA 29B	SEGUE
	POS. ARCH. :	DATA : 23.03.93	AGG. : a b		BP		

ARMADIO 1.1
SCHRANK S1.1
-XLT

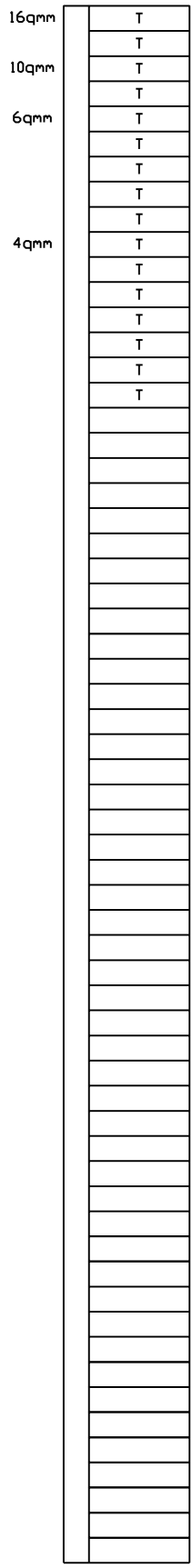

FMA	DIS. N. 31239.16862	MACCHINA/IMPIANTO : FMA 453		ORDINE : 30.007629	SCHEMA DI MORS.E CONN.		FOGLIO 8
	CAD : Autocad 10	LAVORAZIONE : ALBERO MOTORE		COMMESSA :	KLEMMEN/ STECKERPLAN	UNITA 29B	SEGUE
	N. FILE : 29B8K	DENOMINAZIONE : TRASFERTA		ESECUTORE : HET	ARMADIO 1.1		
	POS. ARCH. :	DATA : 15.12.92	AGG. : a	b			

ARMADIO 1.2
SCHRANK S1.2
-XLM

4qmm	N11L1
	N11L1
	N11L2
	N11L2
	N11L3
	N11L3
	T
	180L1
	180L1
	180L2
	180L2
	180L3
	180L3
	190L1
	190L1
	190L1
	190L2
	190L2
	190L2
	190L3
	190L3
	190L3
10qmm	U1
	V1
	W1
	T
4qmm	5
	6
	S1
	1L5030
	1N5
	T
16qmm	U4
	V4
	W4
	T
4qmm	1P1048
	E13.7
	S4

FMA	DIS. N. 31239.16862	MACCHINA/IMPIANTO : FMA 453	ORDINE : 30.007629	SCHEMA DI MORS.E CONN.		FOGLIO 9
	CAD : Autocad 10	LAVORAZIONE : ALBERO MOTORE	COMMESSA :	KLEMMEN/ STECKERPLAN		
	N. FILE : 29B9K	DENOMINAZIONE : TRASFERTA	ESECUTORE : HET		UNITA 29B	SEGUE
	POS. ARCH. :	DATA : 15.12.92	AGG. : a b	ARMADIO 1.2		

CIRC. DI COMANDO CENTRALE
ZENTRALER STEUERUNGSTEIL
DISEGNO-N. / ZEICHNUNGS-NR.:
31239.80017

TARGHETTA ANTINFORTUNISTICA
WARNSCHILD:

ATTENZIONE
APPARECCHIATURE IN TENSIONE
CON INTERRUTTORE GENERALE APERTO

TENSIONE ESTERNA 220V
AC POSA DI CAVI SEPARATA
COPRIRE APPARECCHI

FREMDSPANNUNG 220V AC
GETRENNTE LEITUNGSVERLEGUNG
GERAETE ABDECKEN

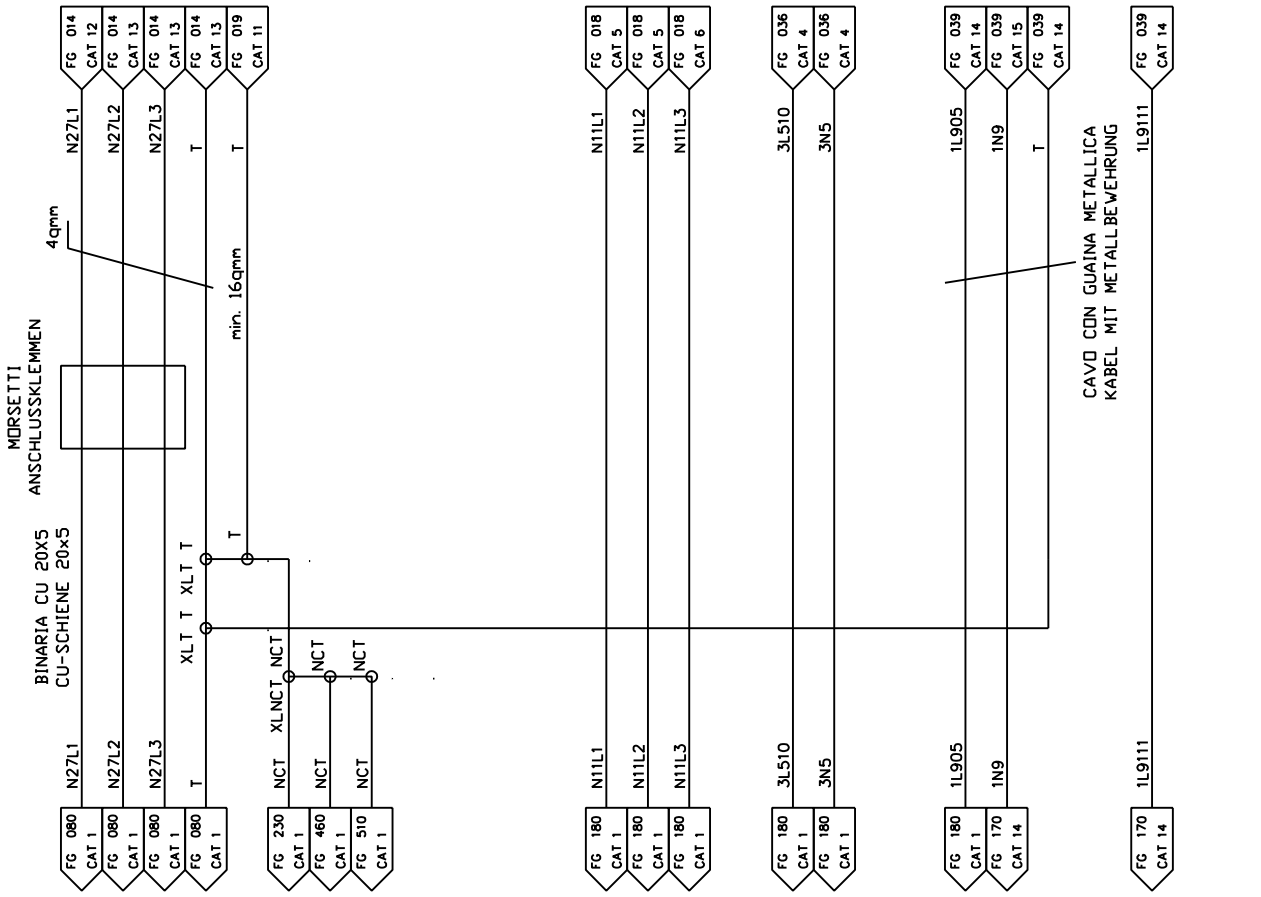

TENSIONE DI SERVIZIO	BETRIEBSSPANNUNG	3x380V/50Hz			
CARICO NEL CONDUTTORE	LEITUNGSBELASTUNG NACH:	VDE 0113 TAB. BII			
POTENZA NOMINALE	NENNLEISTUNG	17 KVA			
CORRENTE NOMINALE	NENNSTROM	21 A			
CONDUTTURA IN ARRIVO	ZULEITUNG	6 QMM		MINDESTQUERSCHNITT SCHRANK	MASCHINE
CORRENTE NOMINALE DI FUSIBILE	SICHERUNG IN DER ZULEITUNG	25 A			
DENOMINAZIONE	BENENNUNG	COLORE IL CONDUTT. DRAHTFARBE		SEZIONE DEI CONDUTTORI MIN. ARMADIO	MACCHINA
IL CIRCUITO PRINCIPALE AC/DC	HAUPTSTROMKREIS-WECHSEL ODER GLEICHSTROM	NERO	SCHWARZ	1.5 QMM	1.5 QMM
CONDUTTORI DI PROTEZIONE	SCHUTZLEITER	VERDE/GIALLO	GR/GE	1.5 QMM	1.0 QMM
TENSIONE DI COMANDO 110V AC	STEUERSTROMKREISE WECHSELSTROM 110V AC	ROSSO	ROT	1.0 QMM	1.0 QMM
TENSIONE DI COMANDO PUNTO DI UNIONE	STEUERSTROMKREISE WECHSELSTROM FUSSPUNKT	ROSSO	ROT	1.0 QMM	1.0 QMM
TENSIONE DI COMANDO DC	STEUERSTROMKREISE GLEICHSTROM				
TENSIONE DI COMANDO 24V DC	STEUERSPANNUNG 24V DC	AZZURRO	BLAU	1.0 QMM	1.0 QMM
32-CARTA D'INGRESSO/USCITA 24V DC	32 EIN-AUSGANGSKARTEN	AZZURRO	BLAU	0.5 QMM	
TENSIONE DI LAMPADE 24V DC	LAMPENSPANNUNG 24V DC	AZZURRO	BLAU	1.0 QMM	1.0 QMM
TENSIONE DI SOTTO CARICO 24V DC	LASTSPANNUNG 24V DC	AZZURRO	BLAU	1.0 QMM	1.0 QMM
VALVOLE ELETTROMAGNETICHE, FRENI	MAGNETVENTILE, BREMSEN				
TENSIONE DI COMANDE DC PUNTO DI UNIONE	STEUERSTROMKREISE GLEICHSTROM FUSSPUNKT	AZZURRO	BLAU	1.0 QMM	1.0 QMM
TENSIONE ESTERNA: CAVO IN TUBO FL. METAL.,ILLUM. 220V AC	FREMDSPANNUNG: KABEL IN METALLSCHLAUCH			1.0 QMM	1.0 QMM
TENSIONE CONCATENAMENTO	VERKETTUNGSSPANNUNG	RANCIATA	ORANGE	1.0 QMM	1.0 QMM
ALIMENTAZIONE DI TENSIONE PER PLC 110V AC	SPS-EINSPEISUNG 110V AC	ROSSO	ROT	1.5 QMM	
ALIMENTAZIONE DI TENSIONE PER PRESE 110V AC	STECKDOSEN 110V AC	ROSSO	ROT	1.5 QMM	1.5 QMM
ALIMENTAZIONE DI TENSIONE PER REFRIG. 220V AC	KUEHLGERAETE 220V AC	ROSSO	ROT	1.5 QMM	

FMA	DIS. N. 31239.16813	MACCHINA/IMPIANTO : FMA 453	ORDINE : 30.007629	ALIMENTAZIONE EINSPEISUNG	N	FOGLIO 010
	CAD : Autocad 10	LAVORAZIONE : ALBERO MOTORE	COMMESSA :			UNITA 29B / SEGUE
	N. FILE : 29B10	DENOMINAZIONE : TRASFERTA	ESECUTORE : HET	ARMADIO 1.2		
	POS. ARCH. :	DATA : 19.03.93 AGG. : a b				

ARMADIO 1.2
SCRANK S1.2

-XLT

16qmm	T
	T
6qmm	T
	T
	T
	T
4qmm	T
	T
	T
	T
	T
	T
	T
	T

-XLTNC

16qmm	NCT
	NCT
	NCT
	NCT
4qmm	NCT
	NCT
	NCT
	NCT

FMA	DIS. N. 31239.16862	MACCHINA/IMPIANTO : FMA 453		ORDINE : 30.007629	SCHEMA DI MORS.E CONN.		FOGLIO 10
	CAD : Autocad 10	LAVORAZIONE : ALBERO MOTORE		COMMESSA :	KLEMMEN/ STECKERPLAN		
	N. FILE : 29B10K	DENOMINAZIONE : TRASFERTA		ESECUTORE : HET		UNITA 29B	SEGUE
	POS. ARCH. :	DATA : 22.03.93	AGG. : a	b	ARMADIO 1.2		

ARMADIO 1.2
SCHRANK S1.2

-XL5

4qmm	1N5
	1N5
	1N5
	1N5
	1L5030
	1L5030
	1L5030
	1L5030
	3N5
	3N5
	3L510
	3L510
	18006
	19006

FMA	DIS. N. 31239.16862	MACCHINA/IMPIANTO : FMA 453		ORDINE : 30.007629	SCHEMA DI MORS.E CONN.	FOGLIO 11
	CAD : Autocad 10	LAVORAZIONE : ALBERO MOTORE		COMMESSA :	KLEMMEN/ STECKERPLAN	
	N. FILE : 29B11K	DENOMINAZIONE : TRASFERTA		ESECUTORE : HET		UNITA 29B / SEGUE
	POS. ARCH. :	DATA : 15.12.92	AGG. : a b		ARMADIO 1.2	

ARMADIO 1.2
SCHRANK S1.2

-XL6

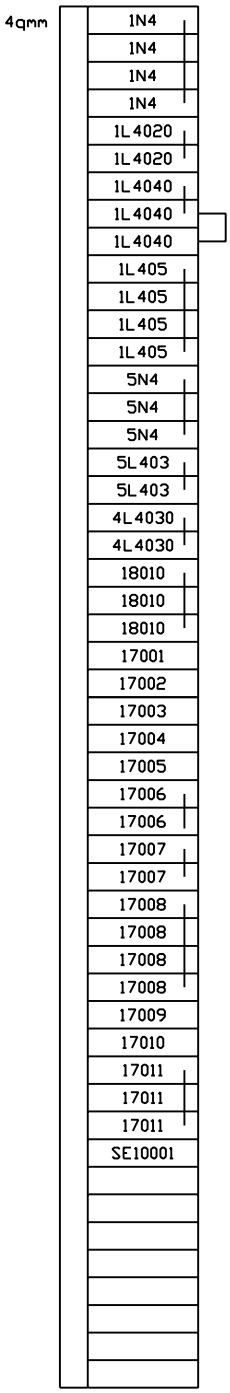

FMA	DIS. N. 31239.16862	MACCHINA/IMPIANTO : FMA 453		ORDINE : 30.007629	SCHEMA DI MORS.E CONN.		FOGLIO 12
	CAD : Autocad 10	LAVORAZIONE : ALBERO MOTORE		COMMESSA :	KLEMMEN/ STECKERPLAN		
	N. FILE : 29B12K	DENOMINAZIONE : TRASFERTA		ESECUTORE : HET		UNITA 29B	SEGUE
	POS. ARCH. :	DATA : 22.03.93	AGG. : a b		ARMADIO 1.2		

ARMADIO 1.2 -XL9
SCHRANK S1.2 -XL9

4qmm

ABDECKEN

1N9
1N9
1N9
1L905
1L905
1L905
18001
18001
18002
18002
19001
19001
19002
19002
1L9111
1L9111
T
T
T
T
T

FMA	DIS. N. 31239.16862	MACCHINA/IMPIANTO : FMA 453	ORDINE : 30.007629	SCHEMA DI MORS.E CONN.		FOGLIO 13
	CAD : Autocad 10	LAVORAZIONE : ALBERO MOTORE	COMMESSA :	KLEMMEN/ STECKERPLAN	UNITA 29B	SEGUE
	N. FILE : 29B13K	DENOMINAZIONE : TRASFERTA	ESECUTORE : HET	ARMADIO 1.2		
	POS. ARCH. :	DATA : 22.03.93	AGG. : a b			

CONSOLLE
PULT

-XL6

4qmm	5N4
	18010

-XL9

4qmm	1N9
	1N9
	1N9
	1L9111
	1L9111
	1L9111
	T
	T
	T

-XLT

4qmm	T
	T
	T
	T
	T
	T
	T
	T
	T
	T

RESERVE
-XL4

RISERVA
RISERVA
RISERVA
RISERVA
RISERVA
CP32.5
CP34.0
RISERVA
RISERVA
RISERVA

FMA	DIS. N. 31239.16862	MACCHINA/IMPIANTO : FMA 453		ORDINE : 30.007629	SCHEMA DI MORS.E CONN.		FOGLIO 14
	CAD : Autocad 10	LAVORAZIONE : ALBERO MOTORE		COMMESSA :	KLEMMEN/ STECKERPLAN		
	N. FILE : 29B14K	DENOMINAZIONE : TRASFERTA		ESECUTORE : HET		UNITA 29B	SEGUE
	POS. ARCH. :	DATA : 30.10.00	AGG. : a b		BP		

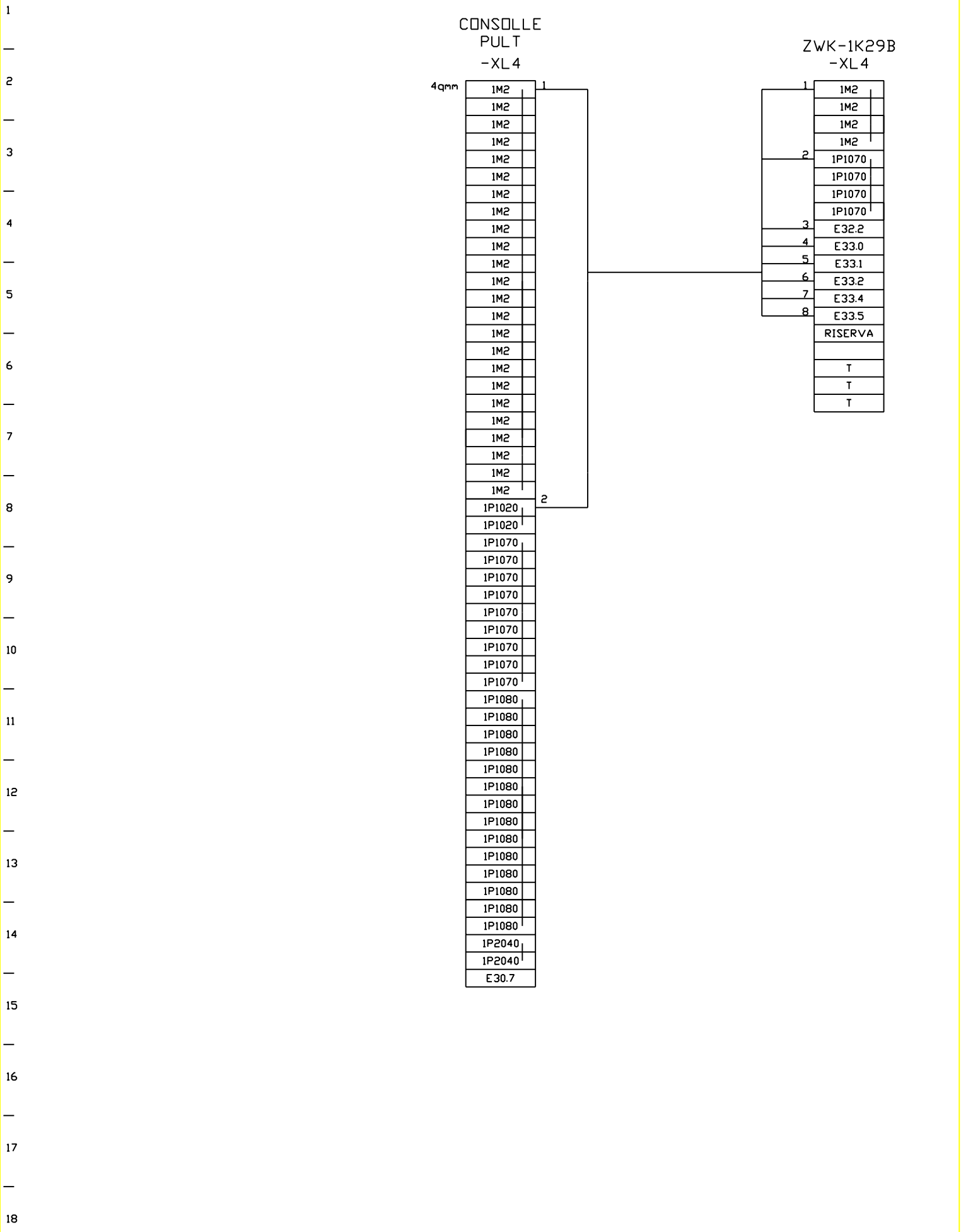

FMA	DIS. N. 31239.16862	MACCHINA/IMPIANTO : FMA 453		ORDINE : 30.007629	SCHEMA DI MORS.E CONN.		FOGLIO 15
	CAD : Autocad 10	LAVORAZIONE : ALBERO MOTORE		COMMESSA :	KLEMMEN/ STECKERPLAN		
	N. FILE : 29B15K	DENOMINAZIONE : TRASFERTA		ESECUTORE : HET		UNITA 29B	SEGUE
	POS. ARCH. :	DATA : 30.10.00	AGG. : a b		BP		

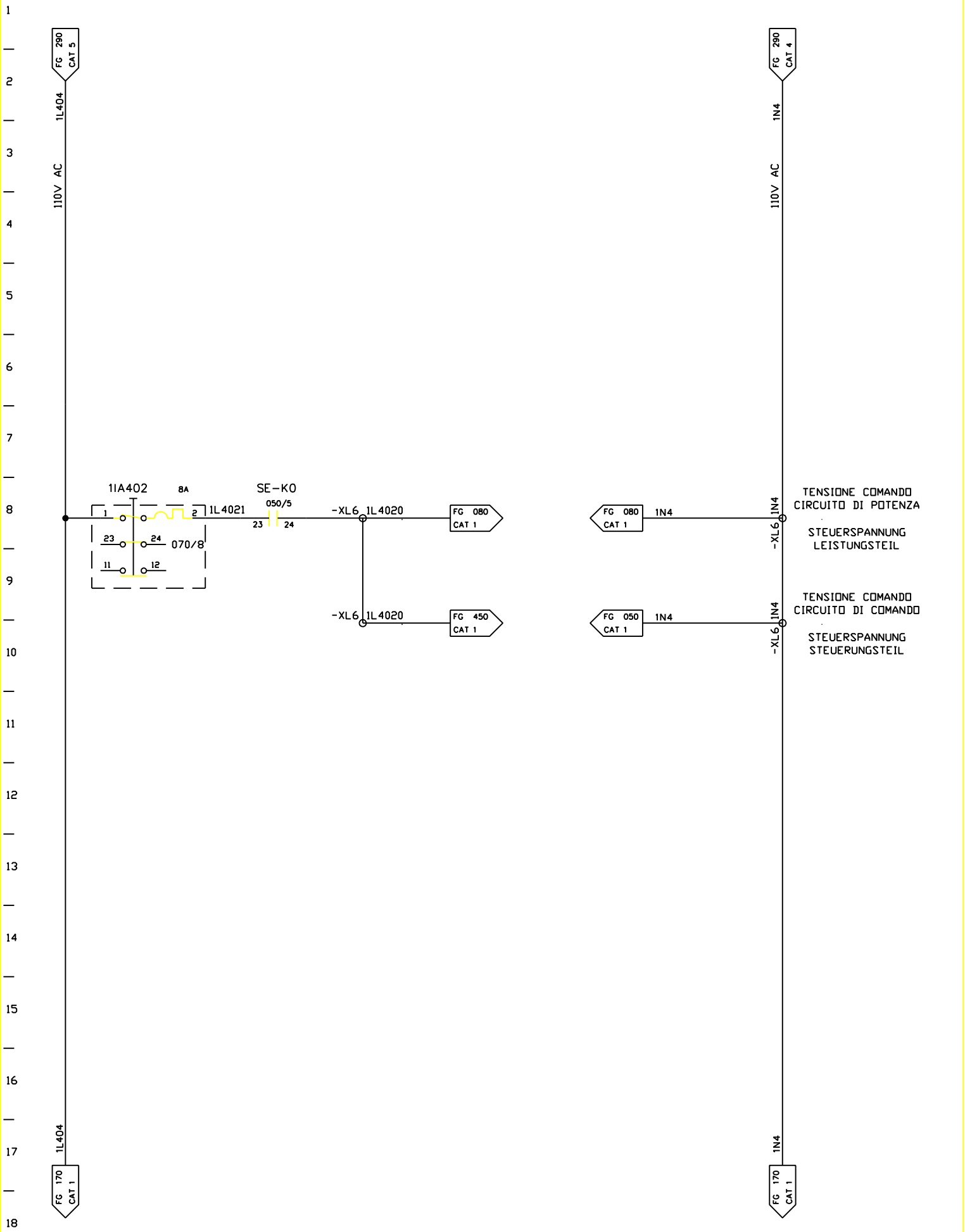

FMA	DIS. N. 31239.16813	MACCHINA/IMPIANTO : FMA 453		ORDINE : 30.007629	TENS. DI COMANDO 110V AC	1N5	FOGLIO 020
	CAD : Autocad 10	LAVORAZIONE : ALBERO MOTORE		COMMESSA :	STEUERSPANNUNG 110V AC	UNITA 29B	SEGUE
	N. FILE : 29B20	DENOMINAZIONE : TRASFERTA		ESECUTORE : HET	ARMADIO 1.2		
	POS. ARCH. :	DATA : 15.12.92	AGG. : a b				

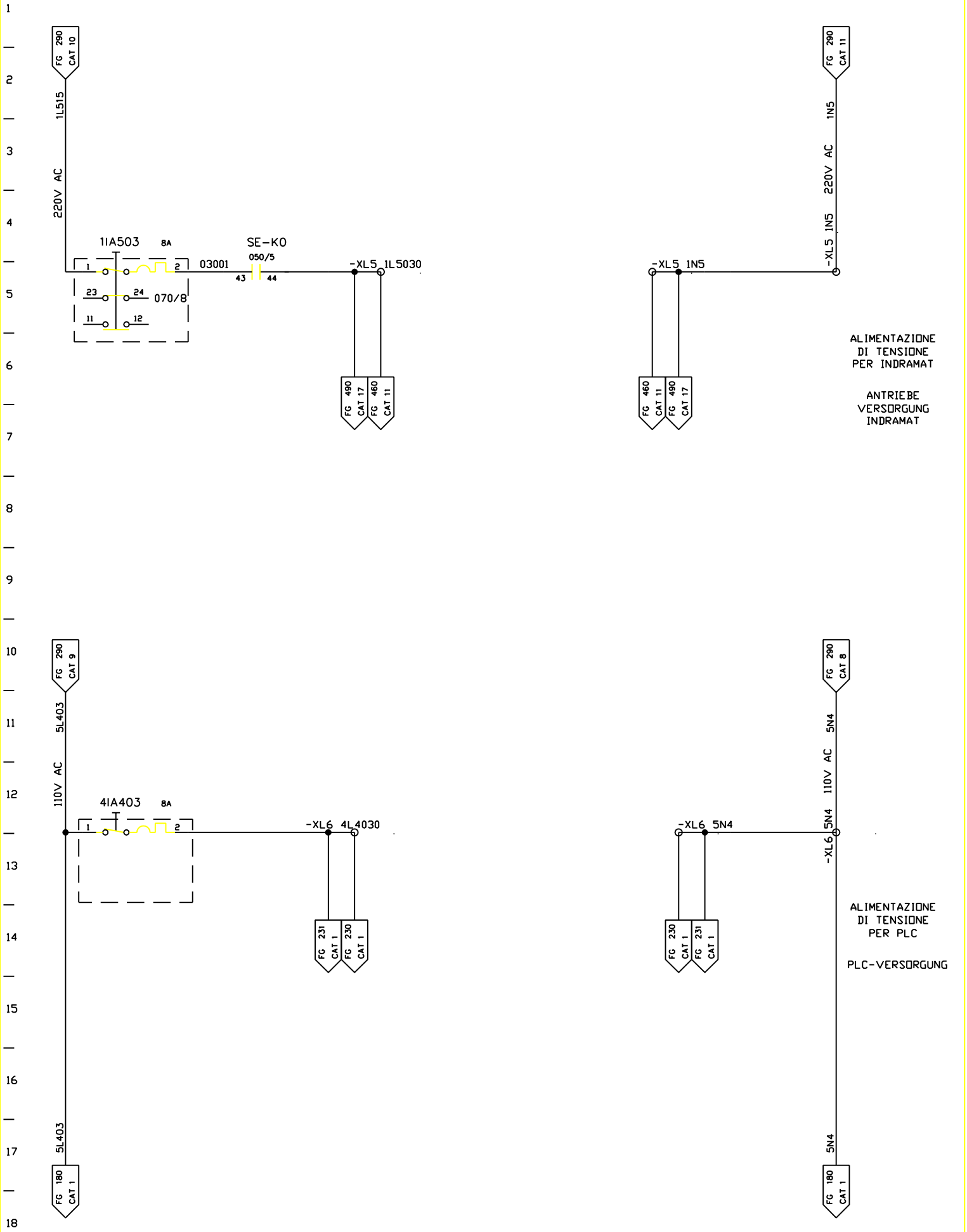

FMA	DIS. N. 31239.16813	MACCHINA/IMPIANTO : FMA 453		ORDINE : 30.007629	TENS. DI COMANDO 220V AC/110V AC	1N5	FOGLIO 030
	CAD : Autocad 10	LAVORAZIONE : ALBERO MOTORE		COMMESSA :	STEUERSPANNUNG 220V AC/110V AC		
	N. FILE : 29B30	DENOMINAZIONE : TRASFERTA		ESECUTORE : HET		UNITA 29B	SEGUE
	POS. ARCH. :	DATA : 15.12.92	AGG. : a b		ARMADIO 1.2		

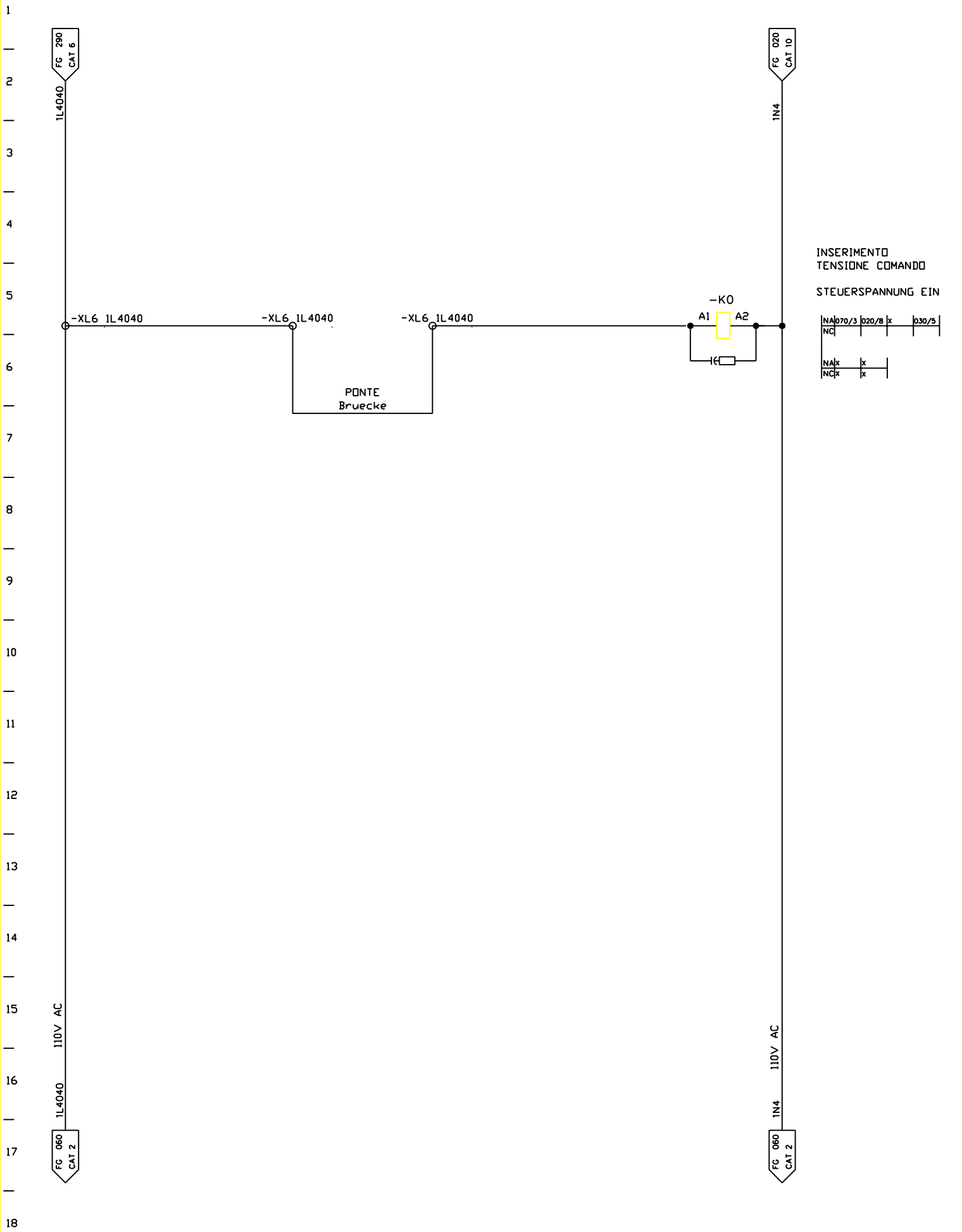

FMA	DIS. N. 31239.16813	MACCHINA/IMPIANTO : FMA 453		ORDINE : 30.007629	INS.TENSIONE COMANDO	SE	FOGLIO 050
	CAD : Autocad 10	LAVORAZIONE : ALBERO MOTORE		COMMESSA :	STEUERSPANNUNG EIN	UNITA 29B	SEGUE
	N. FILE : 29B50	DENOMINAZIONE : TRASFERTA		ESECUTORE : HET	ARMADIO 1.1		
	POS. ARCH. :	DATA : 15.12.92	AGG. : a b				

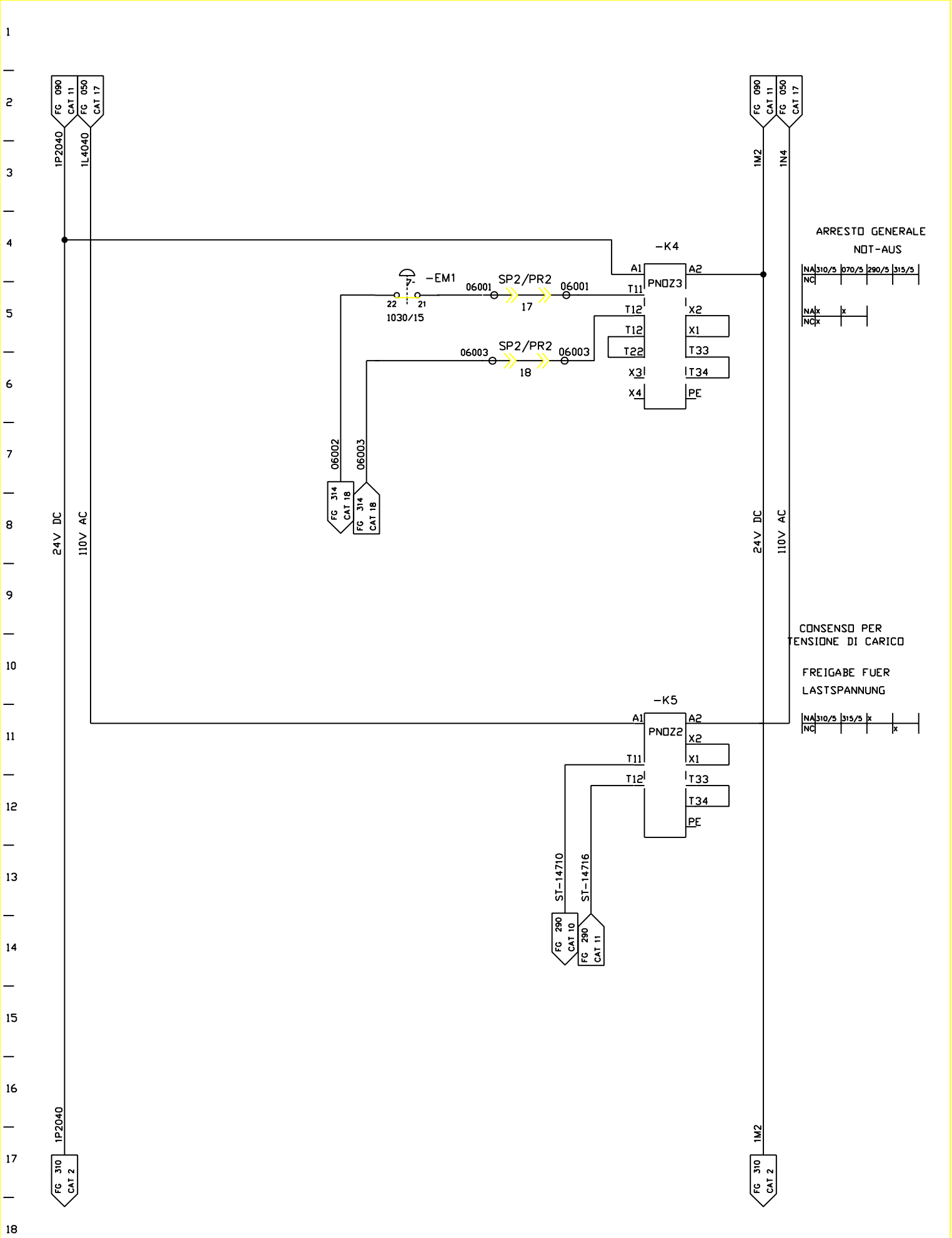

FMA	DIS. N. 31239.16813	MACCHINA/IMPIANTO : FMA 453	ORDINE : 30.007629	ARR.EMERG INS.TENS.DI CARICO	SE	FOGLIO 060
	CAD : Autocad 10	LAVORAZIONE : ALBERO MOTORE	COMMESSA :	NOT-AUS LASTSPANNUNG EIN		
	N. FILE : 29B60	DENOMINAZIONE : TRASFERTA	ESECUTORE : HET		UNITA 29B	SEGUE
	POS. ARCH. :	DATA : 15.12.92 AGG. : a b		ARMADIO 1.1		

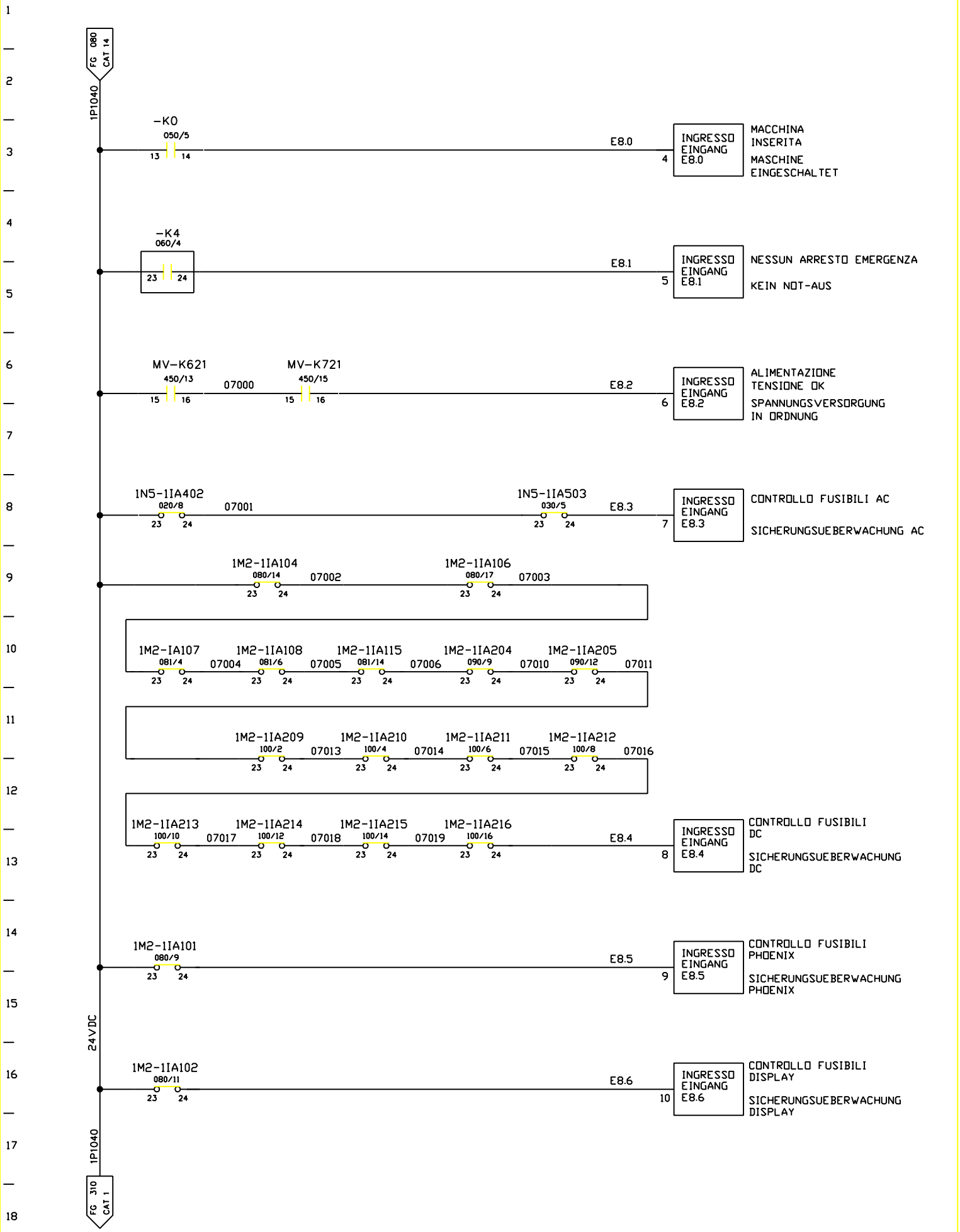

FMA	DIS. N. 31239.16813	MACCHINA/IMPIANTO : FMA 453		ORDINE : 30.007629	CONTROLLO INTERR. AUTOM. SI-AUTOMATEN UEBERWACHUNG	SE	FOGLIO 070
	CAD : Autocad 10	LAVORAZIONE : ALBERO MOTORE		COMMESSA :			
	N. FILE : 29B70	DENOMINAZIONE : TRASFERTA		ESECUTORE : HET	ARMADIO 1.1	UNITA 29B	SEGUE
	POS. ARCH. :	DATA : 15.12.92	AGG. : a b				

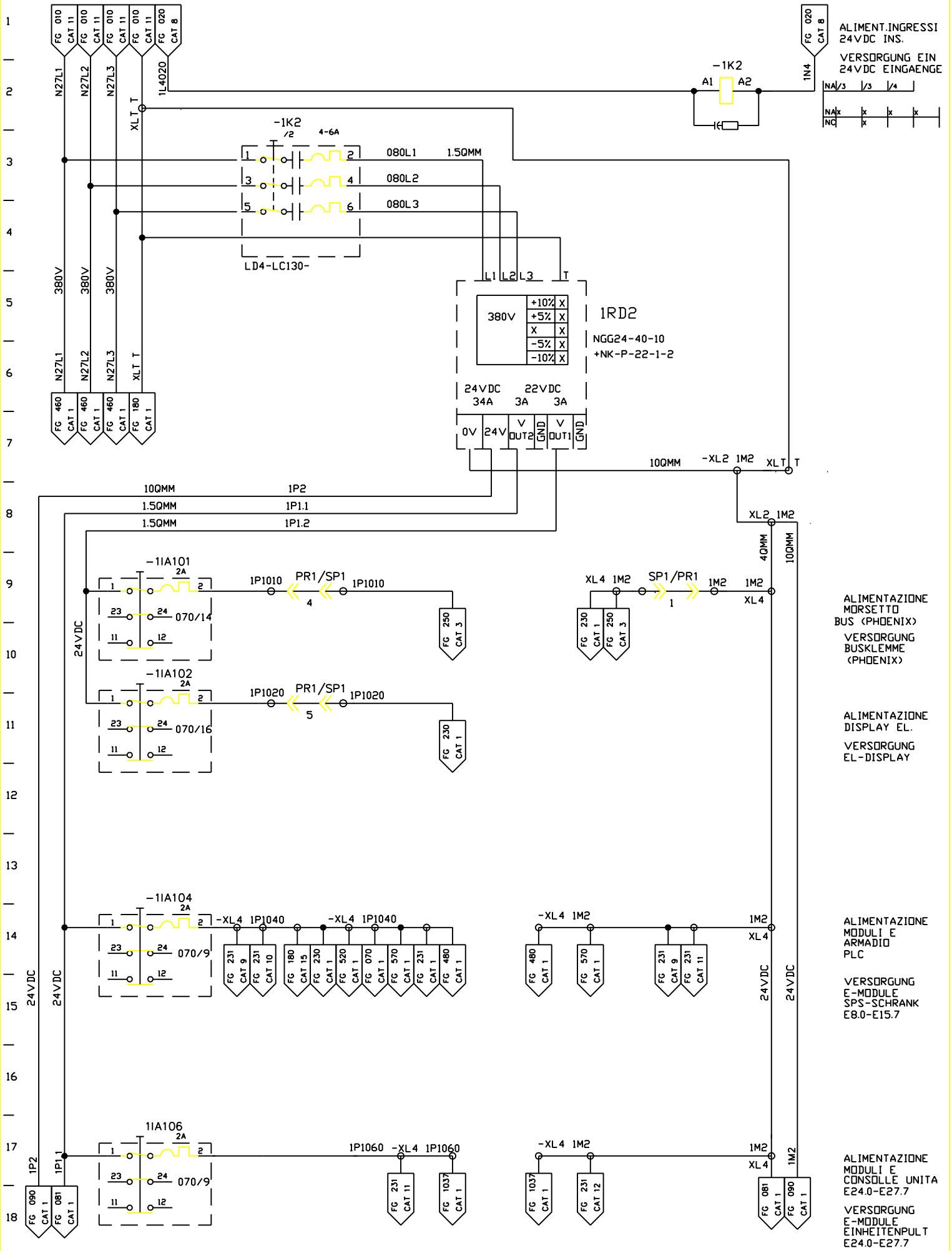

FMA	DIS. N. 31239.16813	MACCHINA/IMPIANTO : FMA 453	ORDINE : 30.007629	TENS. DI COMANDO 24V DC	1M2	FOGLIO 080
	CAD : Autocad 10	LAVORAZIONE : ALBERO MOTORE	COMMESSA :	STEUERSPANNUNG 24V DC		
	N. FILE : 29B80	DENOMINAZIONE : TRASFERTA	ESECUTORE : HET	ARMADIO 1.1	UNITA 29B	SEGUE
	POS. ARCH. :	DATA : 15.12.92 AGG. : a b				

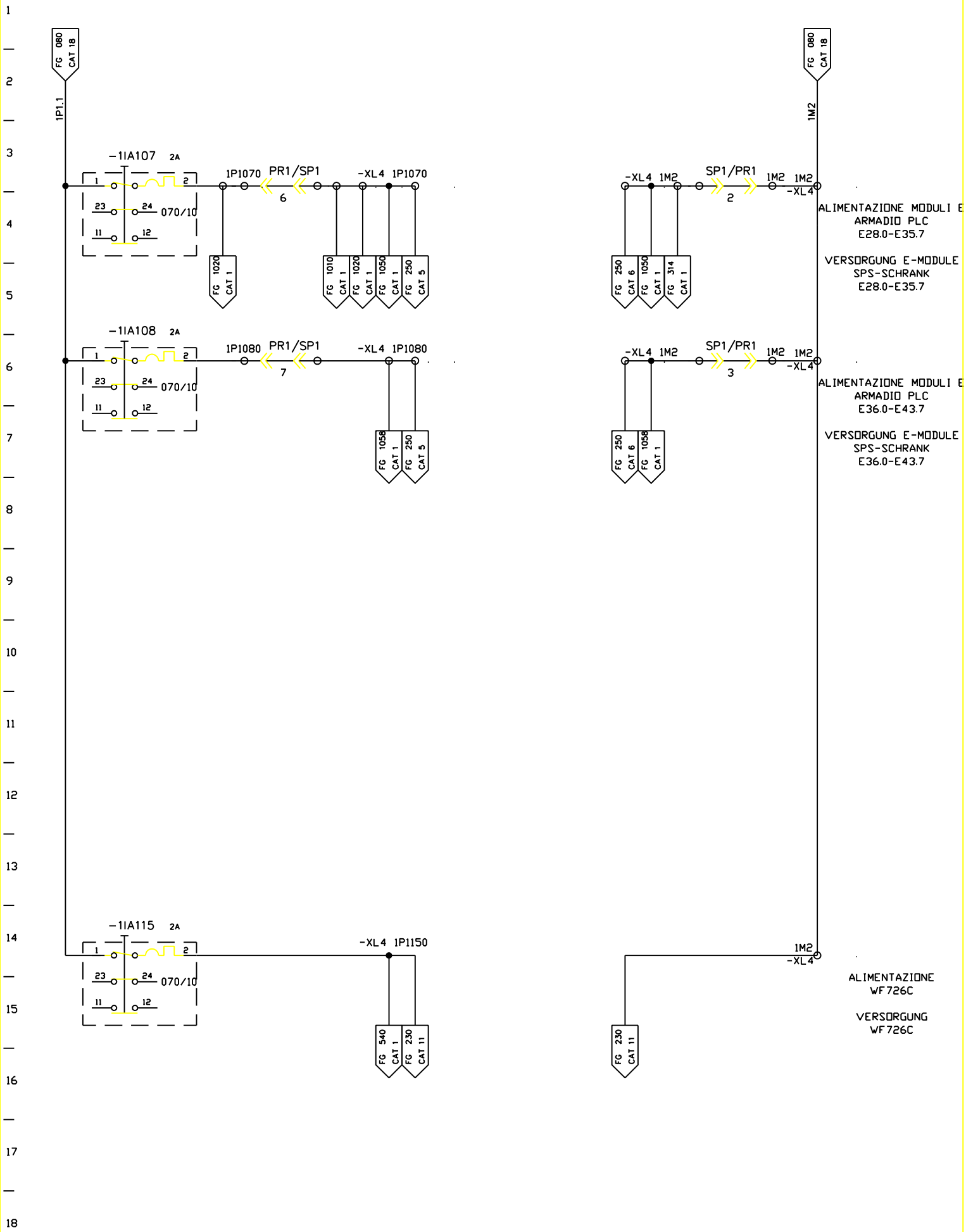

FMA	DIS. N. 31239.16813	MACCHINA/IMPIANTO : FMA 453		ORDINE : 30.007629	TENS. DI COMANDO 24V DC	1M2	FOGLIO 081
	CAD : Autocad 10	LAVORAZIONE : ALBERO MOTORE		COMMESSA :	STEUERSPANNUNG 24V DC	UNITA 29B	SEGUE
	N. FILE : 29B81	DENOMINAZIONE : TRASFERTA		ESECUTORE : HET	ARMADIO 1.1		
	POS. ARCH. :	DATA : 15.12.92	AGG. : a b				

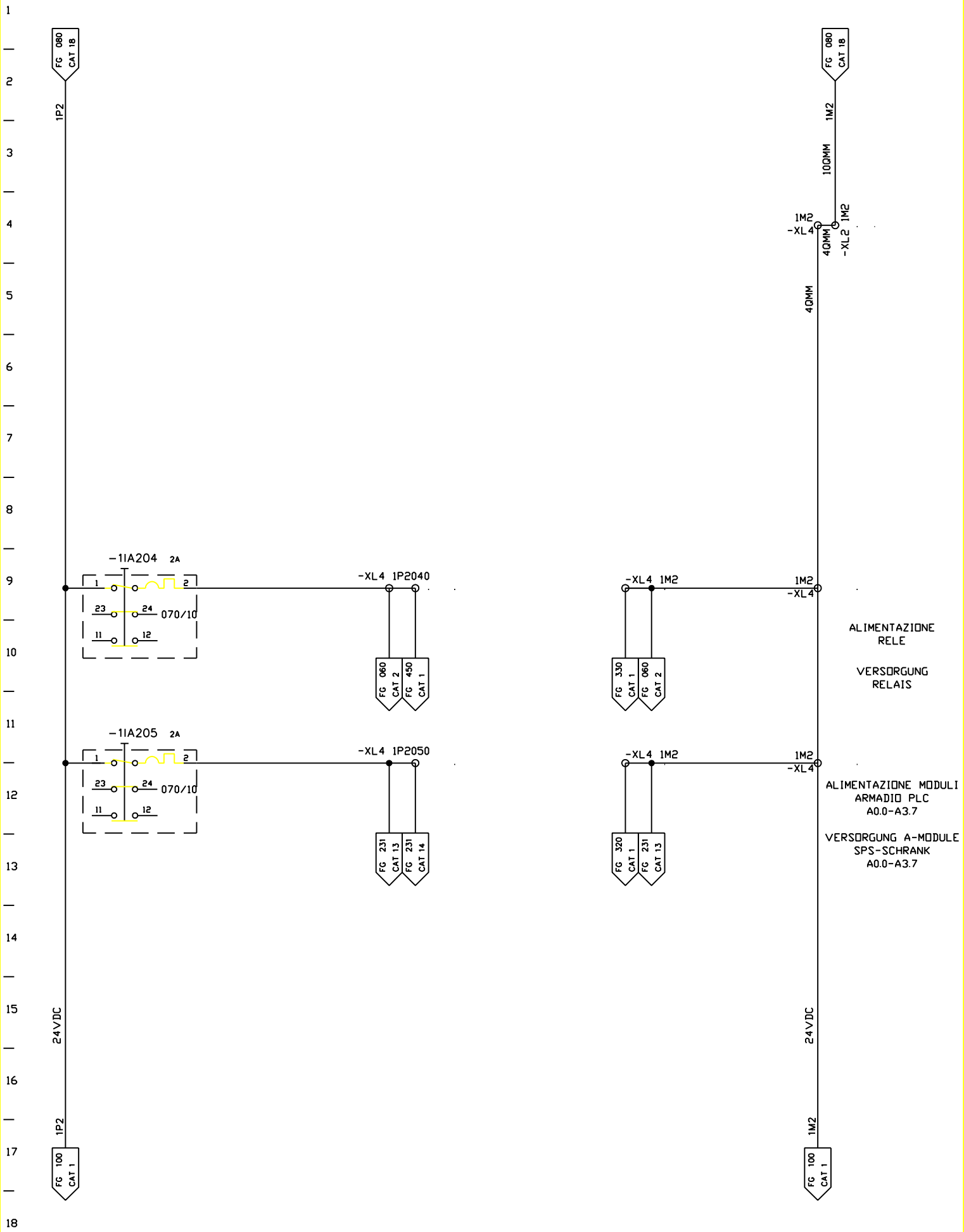

FMA	DIS. N. 31239.16813	MACCHINA/IMPIANTO : FMA 453		ORDINE : 30.007629	TENS. DI COMANDO 24V DC	1M2	FOGLIO 090
	CAD : Autocad 10	LAVORAZIONE : ALBERO MOTORE		COMMESSA :	STEUERSPANNUNG 24V DC	UNITA 29B	SEGUE
	N. FILE : 29B90	DENOMINAZIONE : TRASFERTA		ESECUTORE : HET	ARMADIO 1.1		
	POS. ARCH. :	DATA : 15.12.92	AGG. : a b				

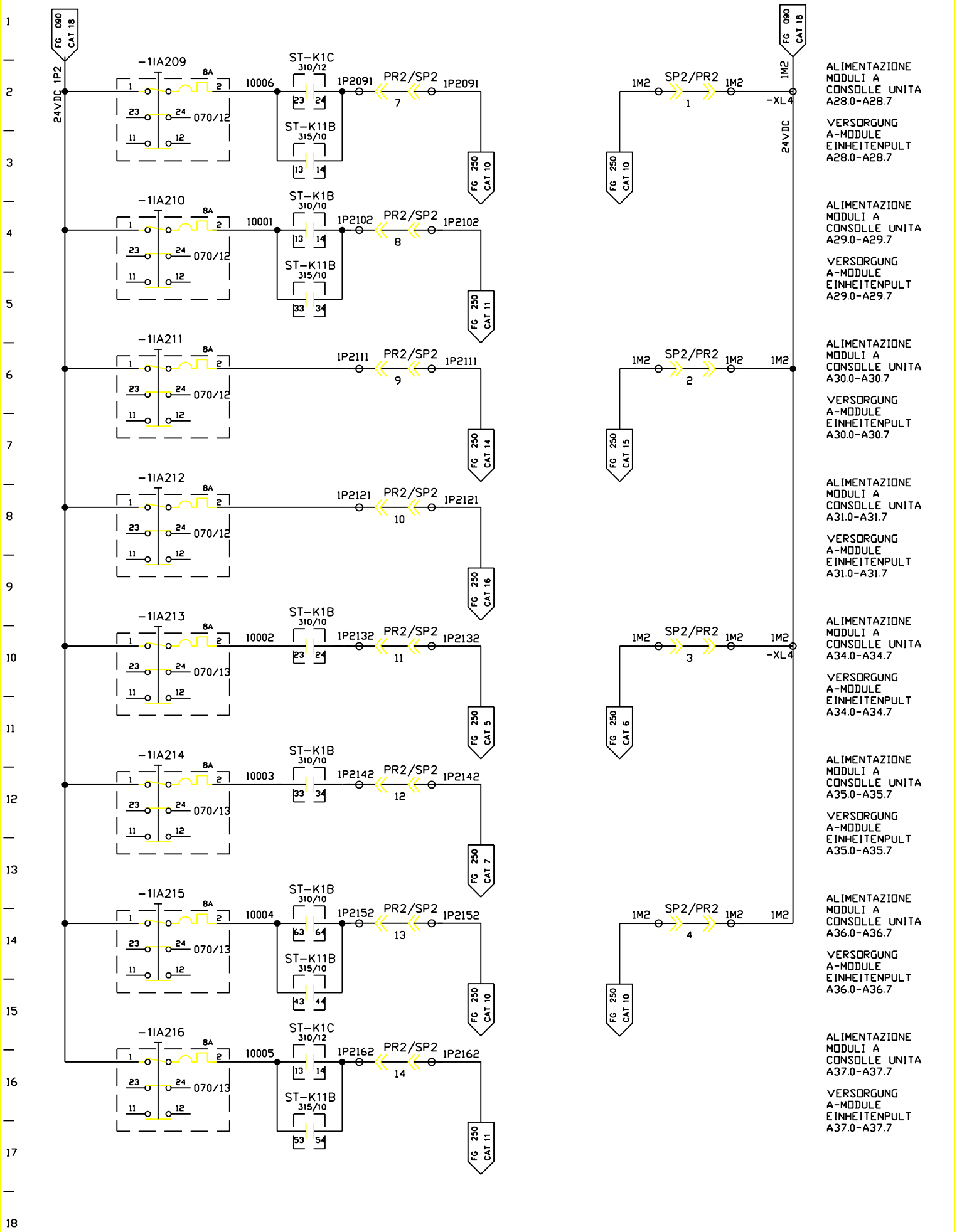

FMA	DIS. N. 31239.16813	MACCHINA/IMPIANTO : FMA 453	ORDINE : 30.007629	TENS. DI COMANDO 24V DC	1M2	FOGLIO 100
	CAD : Autocad 10	LAVORAZIONE : ALBERO MOTORE	COMMESSA :	STEUERSPANNUNG 24V DC		
	N. FILE : 29B100	DENOMINAZIONE : TRASFERTA	ESECUTORE : HET	ARMADIO 1.1	UNITA 29B	SEGUE
	POS. ARCH. :	DATA : 15.12.92	AGG. : a b			

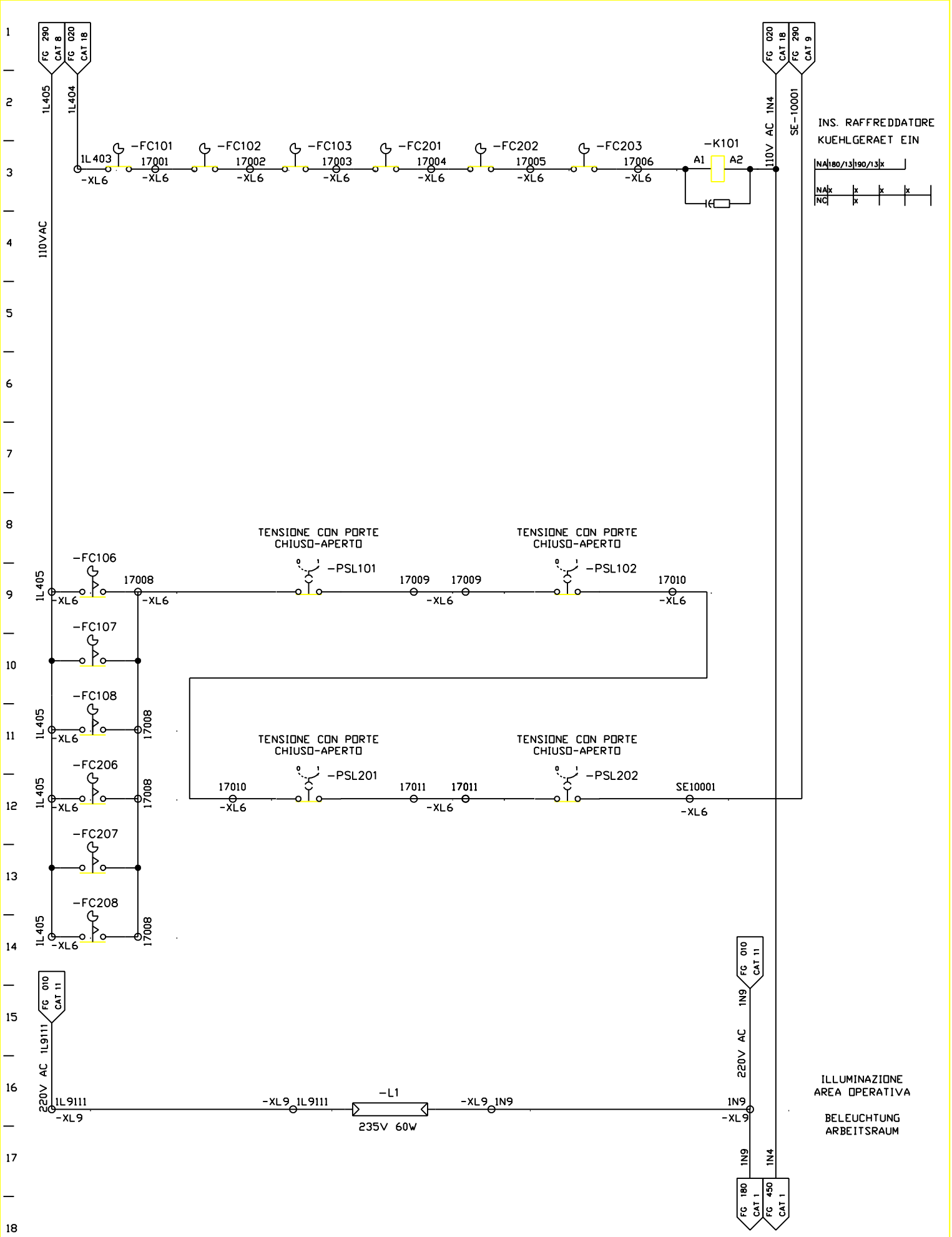

FMA	DIS. N. 31239.16813	MACCHINA/IMPIANTO : FMA 453	ORDINE : 30.007629	INTERBLOCCO DI SIC. PORTA ARMAD.	VS	FOGLIO 170
	CAD Autocad 10	LAVORAZIONE : ALBERO MOTORE	COMMESSA :	SCHALTSCHRANK-TUERABSICHERUNG		
	N. FILE : 29B170	DENOMINAZIONE : TRASFERTA	ESECUTORE : HET		UNITA 29B	SEGUE
	POS. ARCH. :	DATA : 15.12.92 AGG. : a b		ARMADIO 1.2		

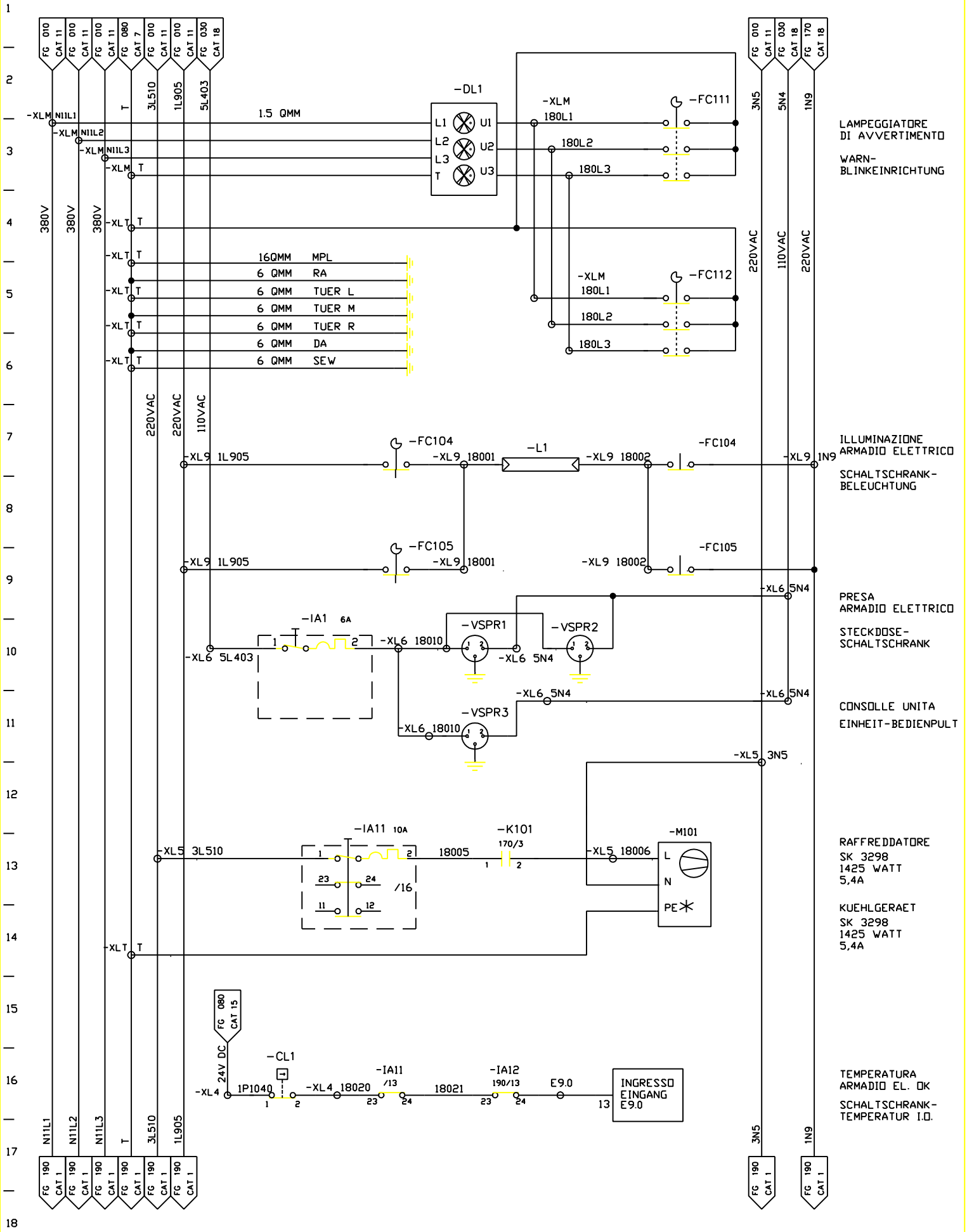

FMA	DIS. N. 31239.16813	MACCHINA/IMPIANTO : FMA 453	ORDINE : 30.007629	ILLUMINAZIONE ARMADIO EL. / REFFRIGERAZ.	VS	FOGLIO 180
	CAD Autocad 10	LAVORAZIONE : ALBERO MOTORE	COMMESSA :	SCHALTSCHRANK-BELEUCHTUNG/ KUEHLUNG ARMADIO 1.1	UNITA 29B	SEGUE
	N. FILE : 29B180	DENOMINAZIONE : TRASFERTA	ESECUTORE : HET			
	POS. ARCH. :	DATA : 15.12.92 AGG. : a b				

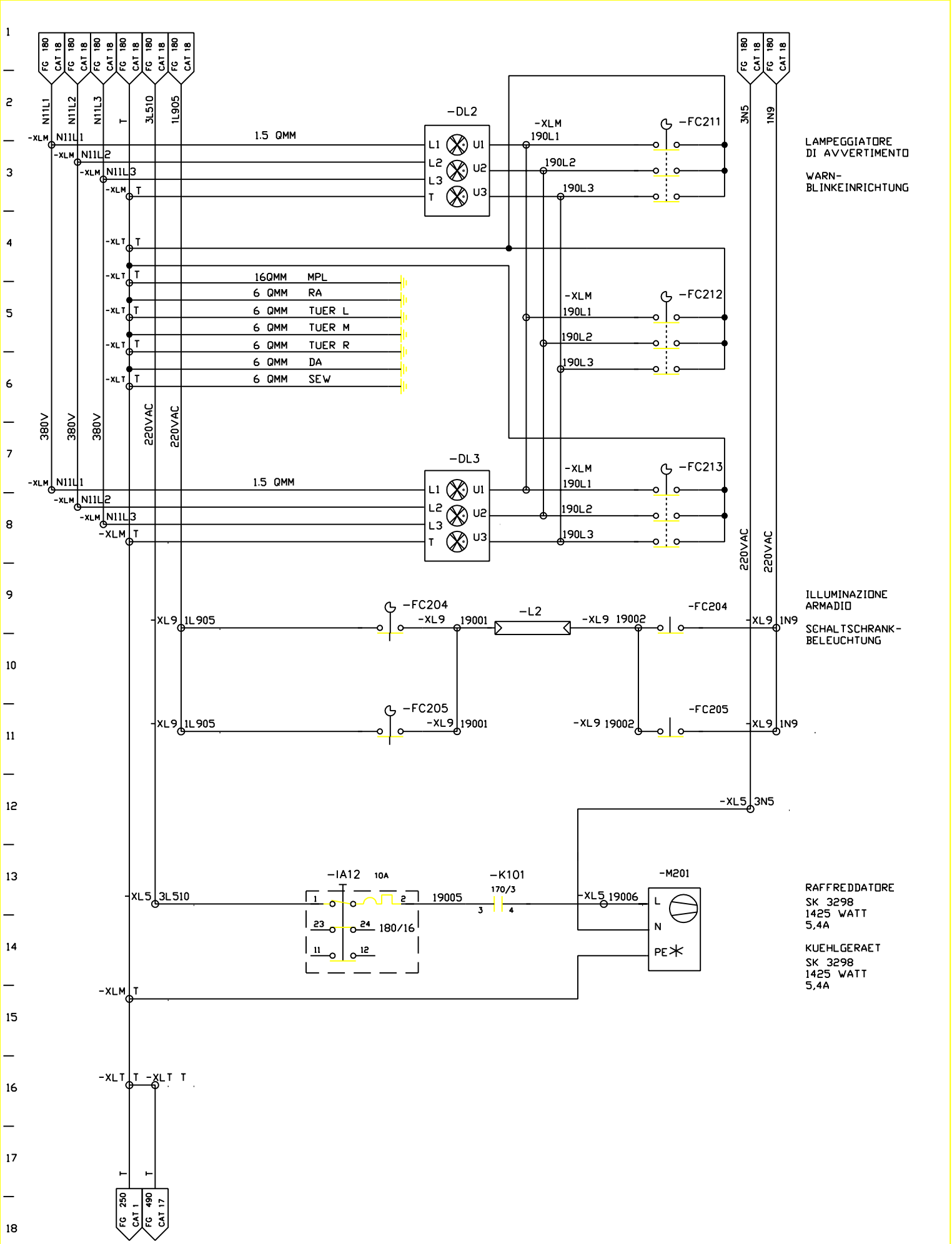

FMA	DIS. N. 31239.16813	MACCHINA/IMPIANTO : FMA 453	ORDINE : 30.007629	ILLUMINAZIONE ARMADIO EL. / REFFRIGERAZ.	VS	FOGLIO 190
	CAD Autocad 10	LAVORAZIONE : ALBERO MOTORE	COMMESSA :	SCHALTSCHRANK-BELEUCHTUNG/ KUEHLUNG ARMADIO 1.2	UNITA 29B	SEGUE
	N. FILE : 29B190	DENOMINAZIONE : TRASFERTA	ESECUTORE : HET			
	POS. ARCH. :	DATA : 15.12.92 AGG. : a b				

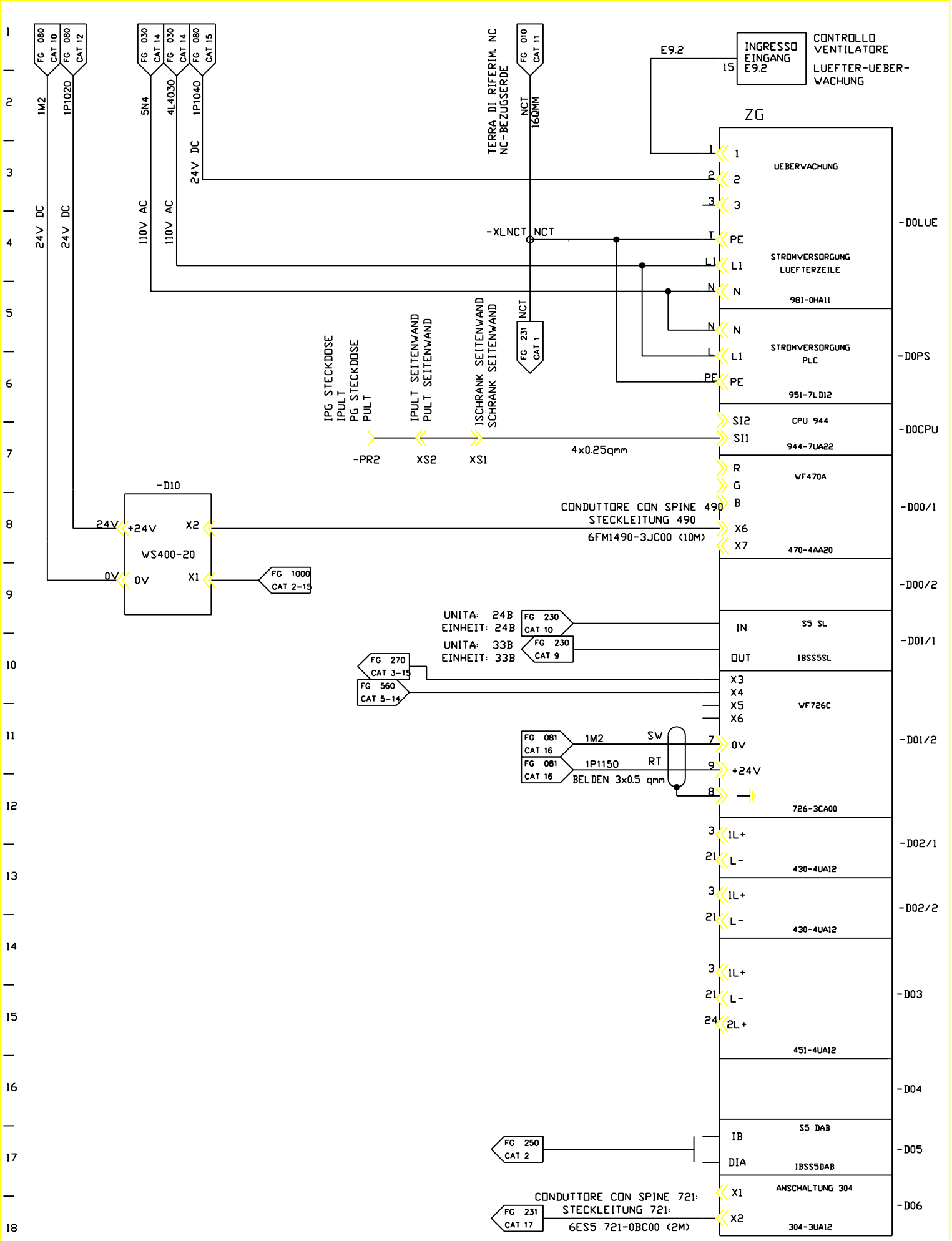

FMA	DIS. N. 31239.16813	MACCHINA/IMPIANTO : FMA 453	ORDINE : 30.007629	APPARECC.CENTR ZG DI PLC	1D	FOGLIO 230
	CAD : Autocad 10	LAVORAZIONE : ALBERO MOTORE	COMMESSA :	PLC ZENTRAL-GERAET ZG	UNITA 29B	SEGUE
	N. FILE : 29B230	DENOMINAZIONE : TRASFERTA	ESECUTORE : HET	ARMADIO 1.1		
	POS. ARCH. :	DATA : 19.03.93 AGG. : a b				

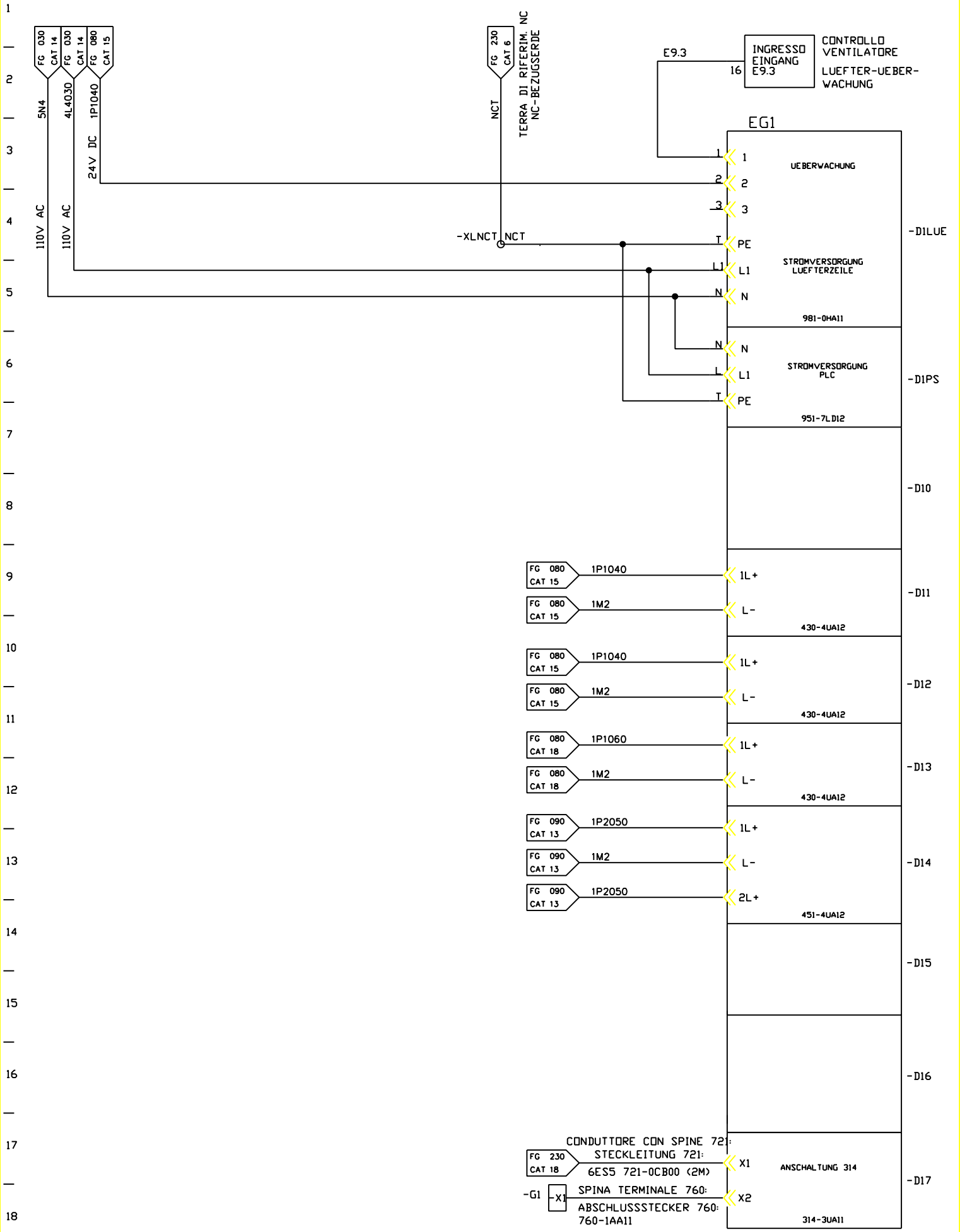

FMA	DIS. N. 31239.16813	MACCHINA/IMPIANTO : FMA 453		ORDINE : 30.007629	APPARECC.COMPL EG1 PER PLC	1D	FOGLIO 231
	CAD : Autocad 10	LAVORAZIONE : ALBERO MOTORE		COMMESSA :	PLC-ERWEITERUNGS-GERAET EG1		
	N. FILE : 29B231	DENOMINAZIONE : TRASFERTA		ESECUTORE : HET		UNITA 29B	SEGUE
	POS. ARCH. :	DATA : 15.12.92	AGG. : a b		ARMADIO 1.1		

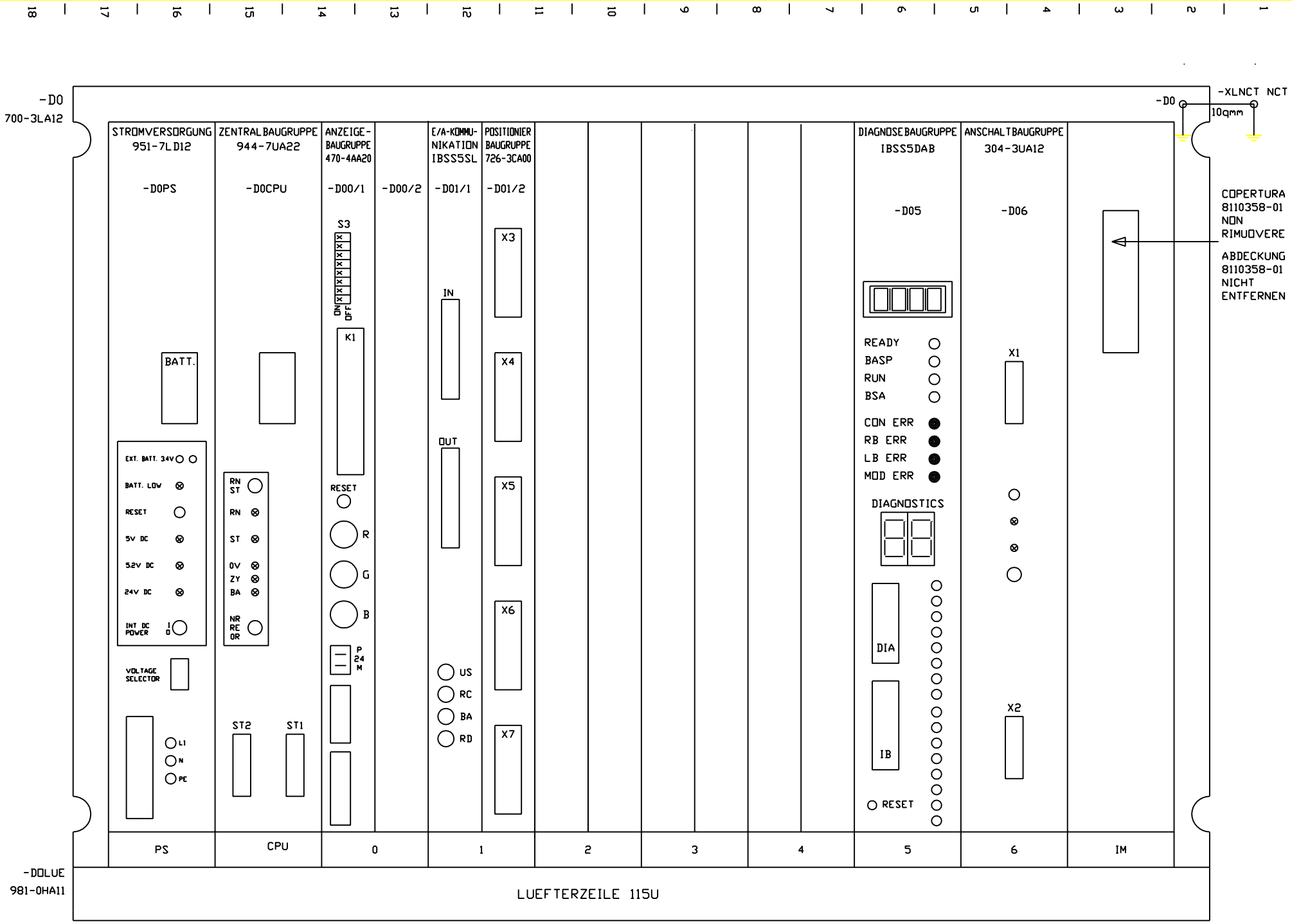

FMA

DIS. N.	31239.16813	MACCHINA/IMPIANTO :	FMA 453
CAD	: Autocad 10	LAVORAZIONE :	ALBERO MOTORE
N. FILE	: 29B240	DENOMINAZIONE :	TRASFERTA
DATA : 15.12.92		AGG. :	
ORDINE	: 30.007629		
COMMESSA :		ESECUTORE :	HET
APPARECC.CENTR ZG DI PLC		PDS. ARCH.:	
PLC-ZENTRAL-GERAET ZG			
ARMADIO 1.1			
1D		UNITA	29B
FOGLIO	240	SEGUE	

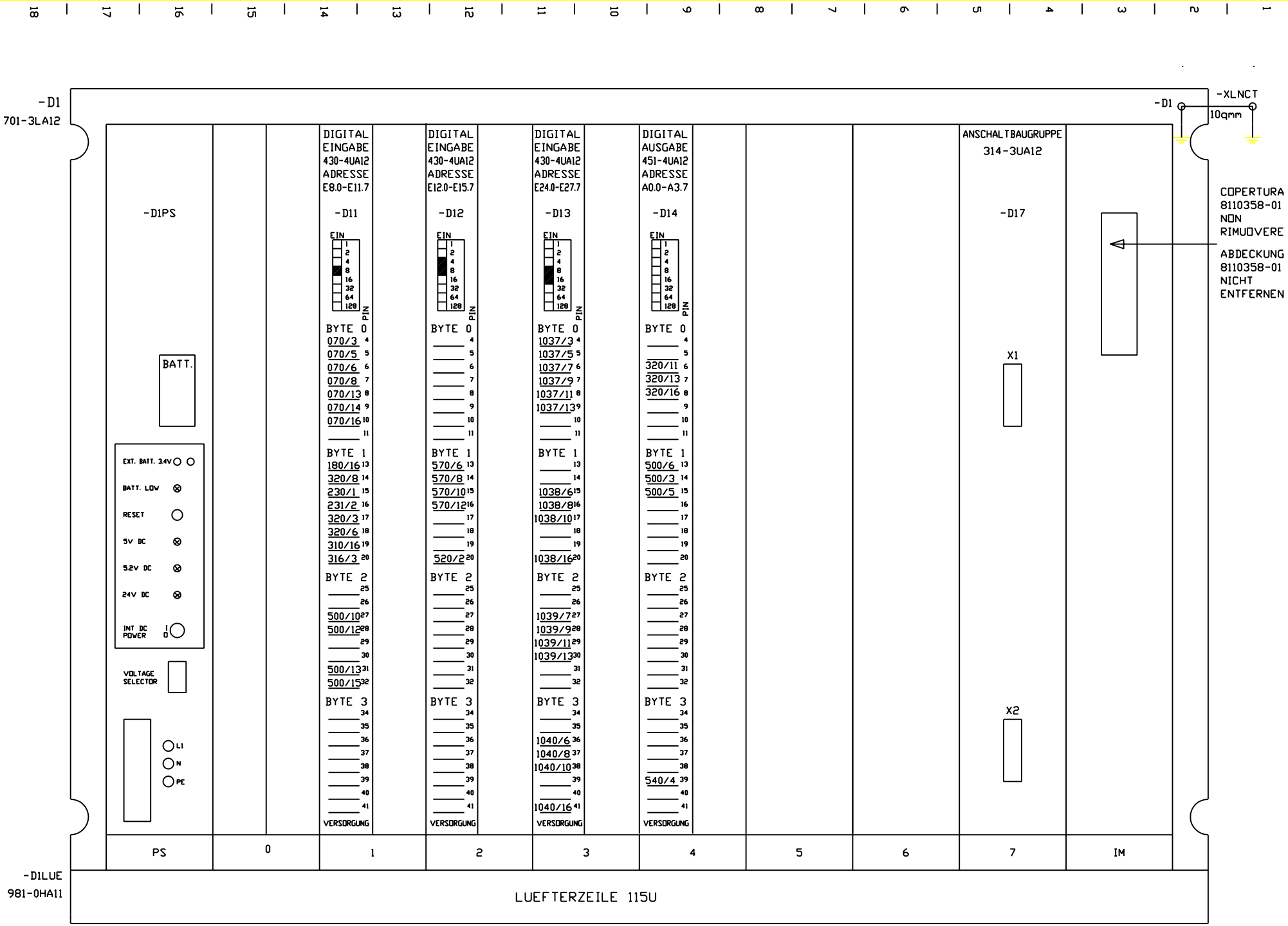

FMA			
DIS. N.	31239.16813	MACCHINA/IMPIANTO :	FMA 453
CAD	: Autocad 10	LAVORAZIONE :	ALBERO MOTORE
N. FILE	: 29B241	DENOMINAZIONE :	TRASFERTA
DATA : 22.03.93		AGG. : a	b
ORDINE	: 30.007629		
COMMESSA :		ESECUTORE :	HET
APPARECC.COMPL EGI PER PLC		PLC-ERWEITERUNGS-GERAET EGI	
ARMADIO 1.1			
1D		UNITA	29B
FOGLIO	241	SEGUE	
POS. ARCH.:			

POSIZIONAMENTO DELLE SPINE E JUMPER PER SCHEDA DAB DI INTERBUS S
STECKER- UND JUMPEREINSTELLUNG FUER INTERBUS-S DAB-KARTE

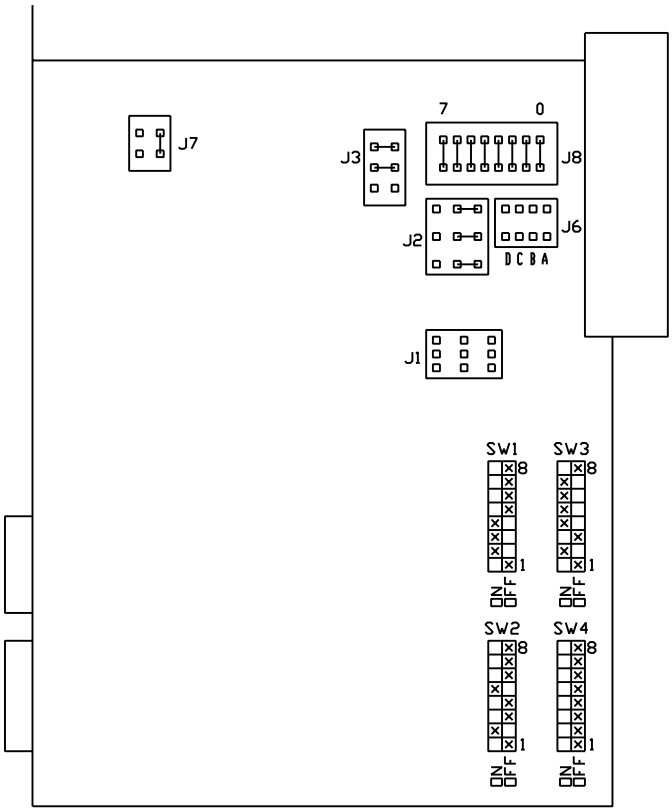

POSIZIONAMENTO DELLE SPINE E JUMPER PER SCHEDA SLAVE DI INTERBUS S
STECKER- UND JUMPEREINSTELLUNG FUER INTERBUS-S SLAVE-KARTE

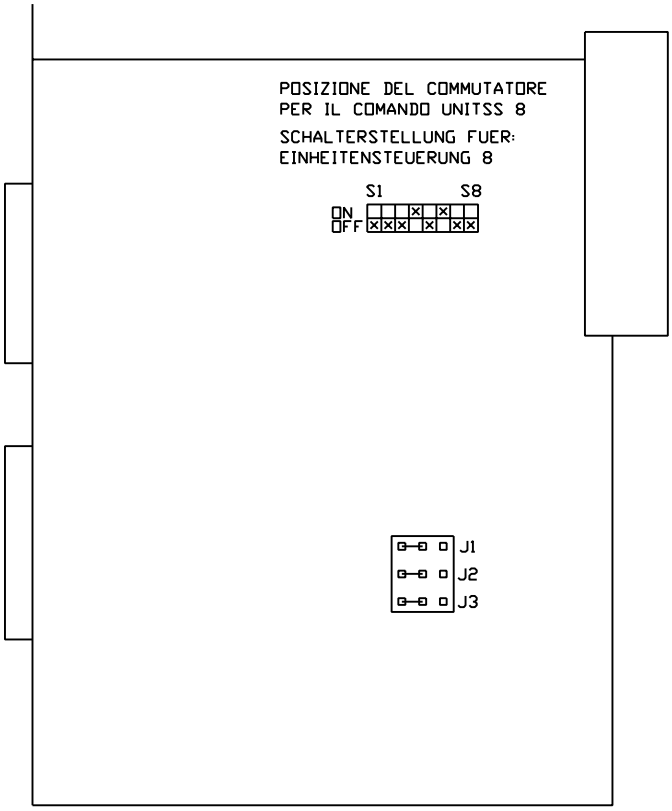

FMA	DIS. N. 31239.16813	MACCHINA/IMPIANTO : FMA 453		ORDINE : 30.007629	GRUPPO INTERF. INTERBUS S	1D	FOGLIO 245
	CAD : Autocad 10	LAVORAZIONE : ALBERO MOTORE		COMMESSA :	INTERBUS-S ANSCHALTBAUGRUPPE	UNITA 29B	SEGUE
	N. FILE : 29B245	DENOMINAZIONE : TRASFERTA		ESECUTORE : HET	ARMADIO 1.1		
	POS. ARCH. :	DATA : 22.03.93	AGG. : a b				

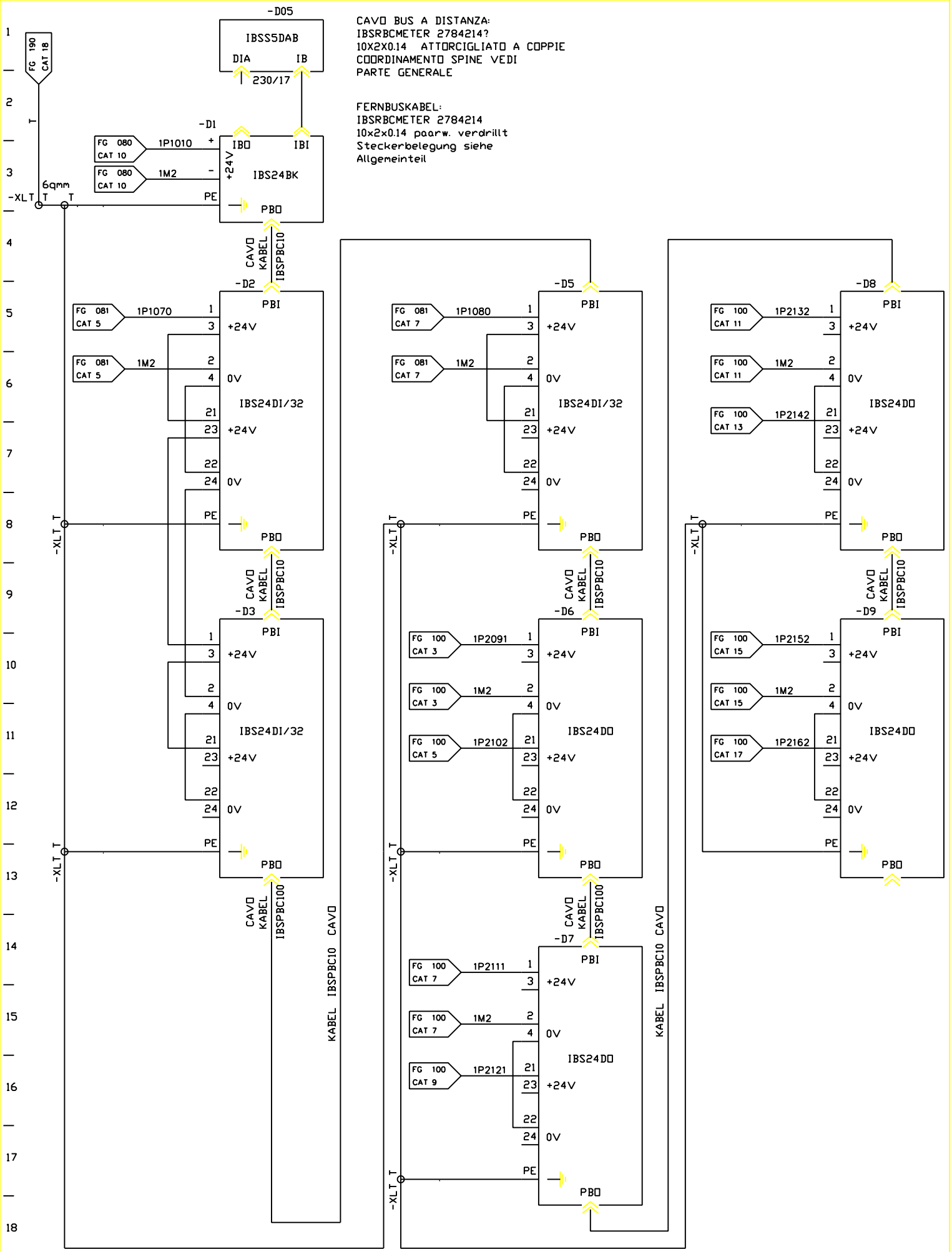

FMA	DIS. N. 31239.16813	MACCHINA/IMPIANTO : FMA 453	ORDINE : 30.007629	ALIMENTAZIONI INTERBUS S	1D	FOGLIO 250
	CAD : Autocad 10	LAVORAZIONE : ALBERO MOTORE	COMMESSA :	INTERBUS-S EINSPEISUNGEN	UNITA 29B	SEGUE
	N. FILE : 29B250	DENOMINAZIONE : TRASFERTA	ESECUTORE : HET	BP		
	POS. ARCH. :	DATA : 15.12.92 AGG. : a b				

PROSPETTO DI COORDINAMENTO D
UEBERSICHT E/A-BELEGUNG DER INTERBUS-S MODULE

-D2

IMMISSIONE DIGITALE
DIGITALEINGABE
IBS24DI/32

INDIRIZZO
ADRESSE
E28.0-E31.7

ALIMENTAZIONE
VERSORGUNG
250/5

MODUL-NR.:	1	3	5	7	9	11	13	15	17	19	21	23	25	27	29	31	33	35	37	39
	US+		.7	.6	.5	.4	.3	.2	.1	.0	US+		.7	.6	.5	.4	.3	.2	.1	.0
	BYTE0		1000/2	1000/14	1000/13	1000/11	1000/9	1000/7	1000/6	1000/4	BYTE1			1010/14	1010/12	1010/11	1010/9	1010/7	1010/6	1010/4
	BYTE2		1020/17	1020/14		1020/11	314/4	314/2	1020/6	1020/4	BYTE3									
	US-		.7	.6	.5	.4	.3	.2	.1	.0	US-		.7	.6	.5	.4	.3	.2	.1	.0
	2	4	6	8	10	12	14	16	18	20	22	24	26	28	30	32	34	36	38	40

-D3

IMMISSIONE DIGITALE
DIGITALEINGABE
IBS24DI/32

INDIRIZZO
ADRESSE
E32.0-E35.7

ALIMENTAZIONE
VERSORGUNG
250/10

MODUL-NR.:	1	3	5	7	9	11	13	15	17	19	21	23	25	27	29	31	33	35	37	39
	US+		.7	.6	.5	.4	.3	.2	.1	.0	US+		.7	.6	.5	.4	.3	.2	.1	.0
	BYTE0				1050/14			1050/9			BYTE1				1051/14	1051/12		1051/8	1051/5	1051/3
	BYTE2									1052/4	BYTE3									
	US-		.7	.6	.5	.4	.3	.2	.1	.0	US-		.7	.6	.5	.4	.3	.2	.1	.0
	2	4	6	8	10	12	14	16	18	20	22	24	26	28	30	32	34	36	38	40

-D5

IMMISSIONE DIGITALE
DIGITALEINGABE
IBS24DI/32

INDIRIZZO
ADRESSE
E40.0-E43.7

ALIMENTAZIONE
VERSORGUNG
250/15

MODUL-NR.:	1	3	5	7	9	11	13	15	17	19	21	23	25	27	29	31	33	35	37	39
	US+		.7	.6	.5	.4	.3	.2	.1	.0	US+		.7	.6	.5	.4	.3	.2	.1	.0
	BYTE0		1058/17	1058/15	1058/13	1058/11	1058/10	1058/7	1058/5	1058/3	BYTE1		1059/17	1059/15	1059/13	1059/11	1059/9	1059/7	1059/5	1059/3
	BYTE2						1060/9	1060/7	1060/5	1060/3	BYTE3		1061/17	1061/15	1061/14	1061/12			1061/5	1061/3
	US-		.7	.6	.5	.4	.3	.2	.1	.0	US-		.7	.6	.5	.4	.3	.2	.1	.0
	2	4	6	8	10	12	14	16	18	20	22	24	26	28	30	32	34	36	38	40

-D6

LONSEGNA DIGITALE
DIGITALAUSGABE
IBS24DO

INDIRIZZO
ADRESSE
A28.0-A29.7

ALIMENTAZIONE
VERSORGUNG
250/10

MODUL-NR.:	1	3	5	7	9	11	13	15	17	19	21	23	25	27	29	31	33	35	37	39
	US+		.7	.6	.5	.4	.3	.2	.1	.0	US+		.7	.6	.5	.4	.3	.2	.1	.0
	BYTE0			1041/15	1041/13	1041/11				1041/4	BYTE1			1042/15	1042/13	1042/11	1042/9	1042/6	1042/4	1042/2
	US-										US-									
	2	4	6	8	10	12	14	16	18	20	22	24	26	28	30	32	34	36	38	40

-D7

LONSEGNA DIGITALE
DIGITALAUSGABE
IBS24DO

INDIRIZZO
ADRESSE
A30.0-A31.7

ALIMENTAZIONE
VERSORGUNG
250/15

MODUL-NR.:	1	3	5	7	9	11	13	15	17	19	21	23	25	27	29	31	33	35	37	39
	US+		.7	.6	.5	.4	.3	.2	.1	.0	US+		.7	.6	.5	.4	.3	.2	.1	.0
	BYTE0		314/14	314/13	314/12	314/11	314/10	314/10	314/9	314/8	BYTE1									314/15
	US-										US-									
	2	4	6	8	10	12	14	16	18	20	22	24	26	28	30	32	34	36	38	40

-D8

LONSEGNA DIGITALE
DIGITALAUSGABE
IBS24DO

INDIRIZZO
ADRESSE
A34.0-A35.7

ALIMENTAZIONE
VERSORGUNG
250/5

MODUL-NR.:	1	3	5	7	9	11	13	15	17	19	21	23	25	27	29	31	33	35	37	39
	US+		.7	.6	.5	.4	.3	.2	.1	.0	US+		.7	.6	.5	.4	.3	.2	.1	.0
	BYTE0			1045/15	1045/13	1045/11	1045/8				BYTE1									
	US-										US-									
	2	4	6	8	10	12	14	16	18	20	22	24	26	28	30	32	34	36	38	40

-D9

LONSEGNA DIGITALE
DIGITALAUSGABE
IBS24DO

INDIRIZZO
ADRESSE
A36.0-A37.7

ALIMENTAZIONE
VERSORGUNG
250/10

MODUL-NR.:	1	3	5	7	9	11	13	15	17	19	21	23	25	27	29	31	33	35	37	39
	US+		.7	.6	.5	.4	.3	.2	.1	.0	US+		.7	.6	.5	.4	.3	.2	.1	.0
	BYTE0				1047/13	1047/10	1047/8	1047/6	1047/4	1047/2	BYTE1		1048/17	1048/15	1048/13	1048/10	1048/8	1048/6		
	US-										US-									
	2	4	6	8	10	12	14	16	18	20	22	24	26	28	30	32	34	36	38	40

FMA	DIS. N. 31239.16813	MACCHINA/IMPIANTO : FMA 453	ORDINE : 30.007629	COORDINAMENTO I/O INTERBUS S	1D	FOGLIO 260
	CAD : Autocad 10	LAVORAZIONE : ALBERO MOTORE	COMMESSA :	INTERBUS-S E/A-BELEGUNG		
	N. FILE : 29B260	DENOMINAZIONE : TRASFERTA	ESECUTORE : HET	BP	UNITA 29B	SEGUE
	POS. ARCH. :	DATA : 30.10.00 AGG. : a b				

COLLEGAMENTO A MORSETTO AD INNESTO
MURRELEKTRONIK SB 2644

STECK-KLEMM-VERBINDUNG
MURRELEKTRONIK SB 2644

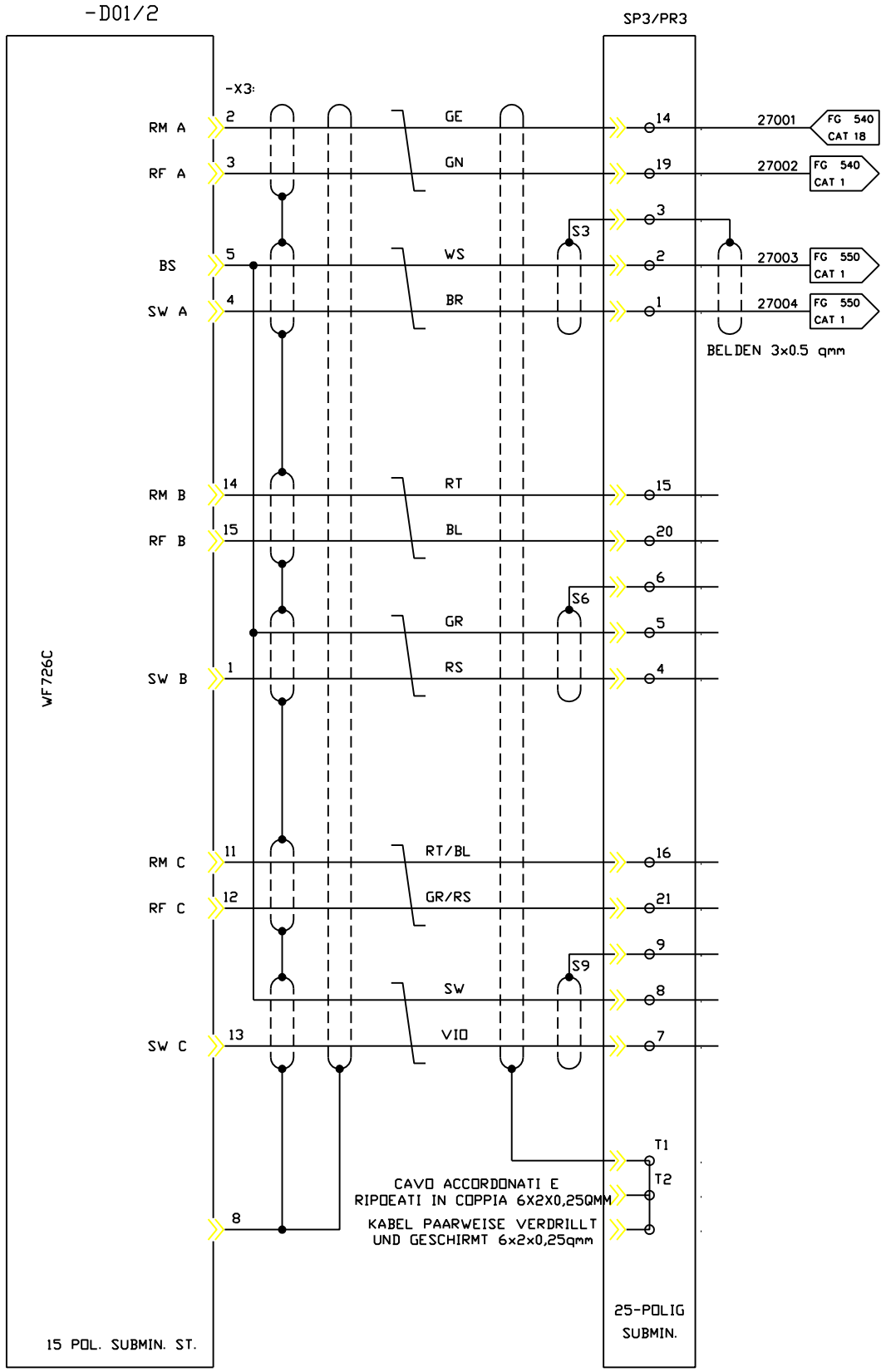

ASSE Z
Z-ACHSE

PRONTO PER FUNZION.
BETRIEBSBEREIT

CONSENSO REGOLAT.
REGLERFREIGABE

VALORE RICHIESTO -
SOLLWERT -

VALORE RICHIESTO +
SOLLWERT +

FMA	DIS. N. 31239.16813	MACCHINA/IMPIANTO : FMA 453		ORDINE : 30.007629	VALORE RICH ASSE Z	1D	FOGLIO 270
	CAD : Autocad 10	LAVORAZIONE : ALBERO MOTORE		COMMESSA :	SOLLWERT: Z-ACHSE		
	N. FILE : 29B270	DENOMINAZIONE : TRASFERTA				UNITA 29B	SEGUE
	POS. ARCH. :	DATA : 15.12.92	AGG. : a b	ESECUTORE : HET	ARMADIO 1.1		

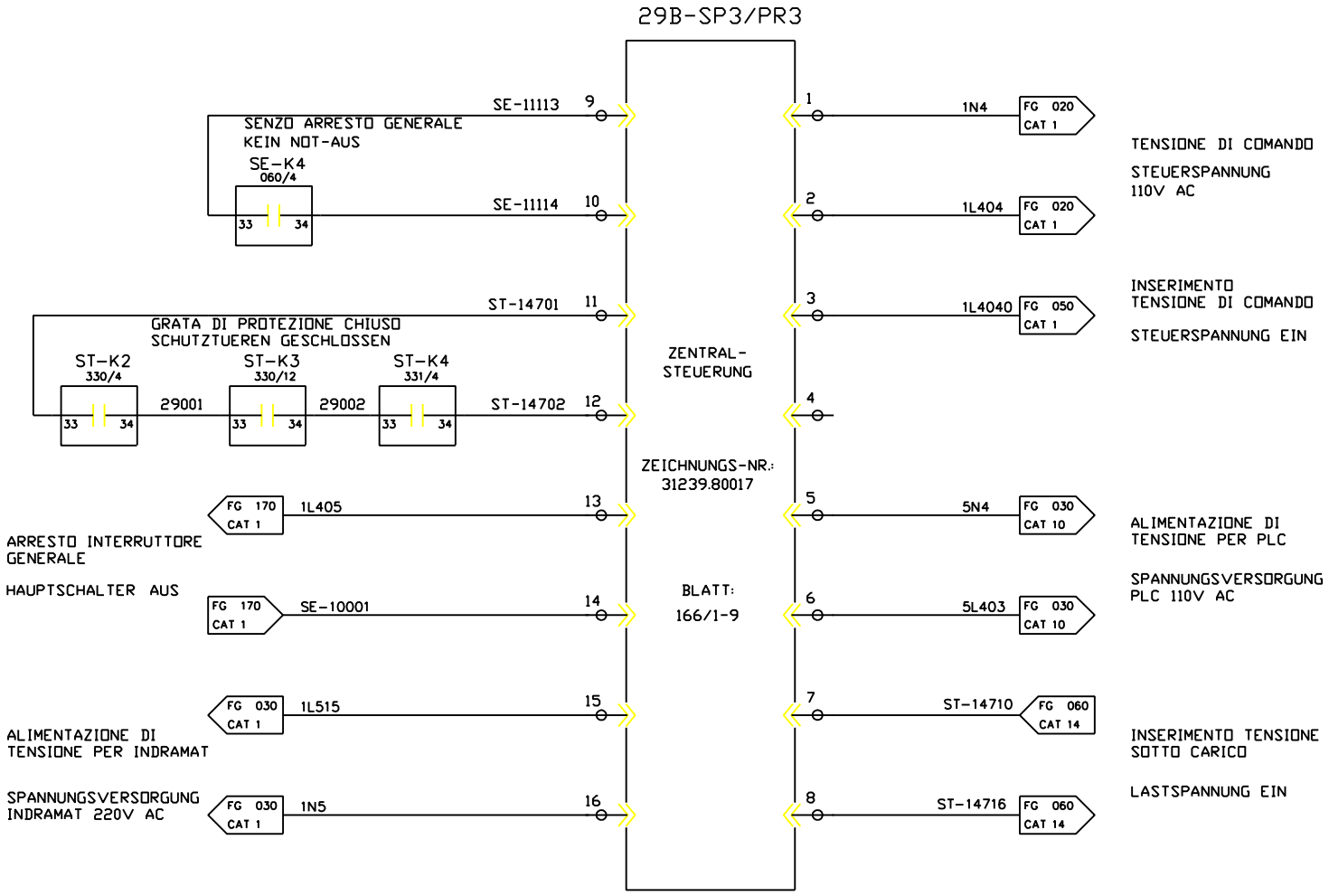

FMA	DIS. N. 31239.16813	MACCHINA/IMPIANTO : FMA 453	ORDINE : 30.007629	SEGNALI: UNITA PARTE CENTRALE	ST	FOGLIO 290
	CAD : Autocad 10	LAVORAZIONE : ALBERO MOTORE	COMMESSA :			
	N. FILE : 29B290	DENOMINAZIONE : TRASFERTA	ESECUTORE : HET	SIGNALE: ZENTRALTEIL-EINHEIT ARMADIO 1.2	UNITA 29B	SEGUE
	POS. ARCH. :	DATA : 15.12.92 AGG. : a b				

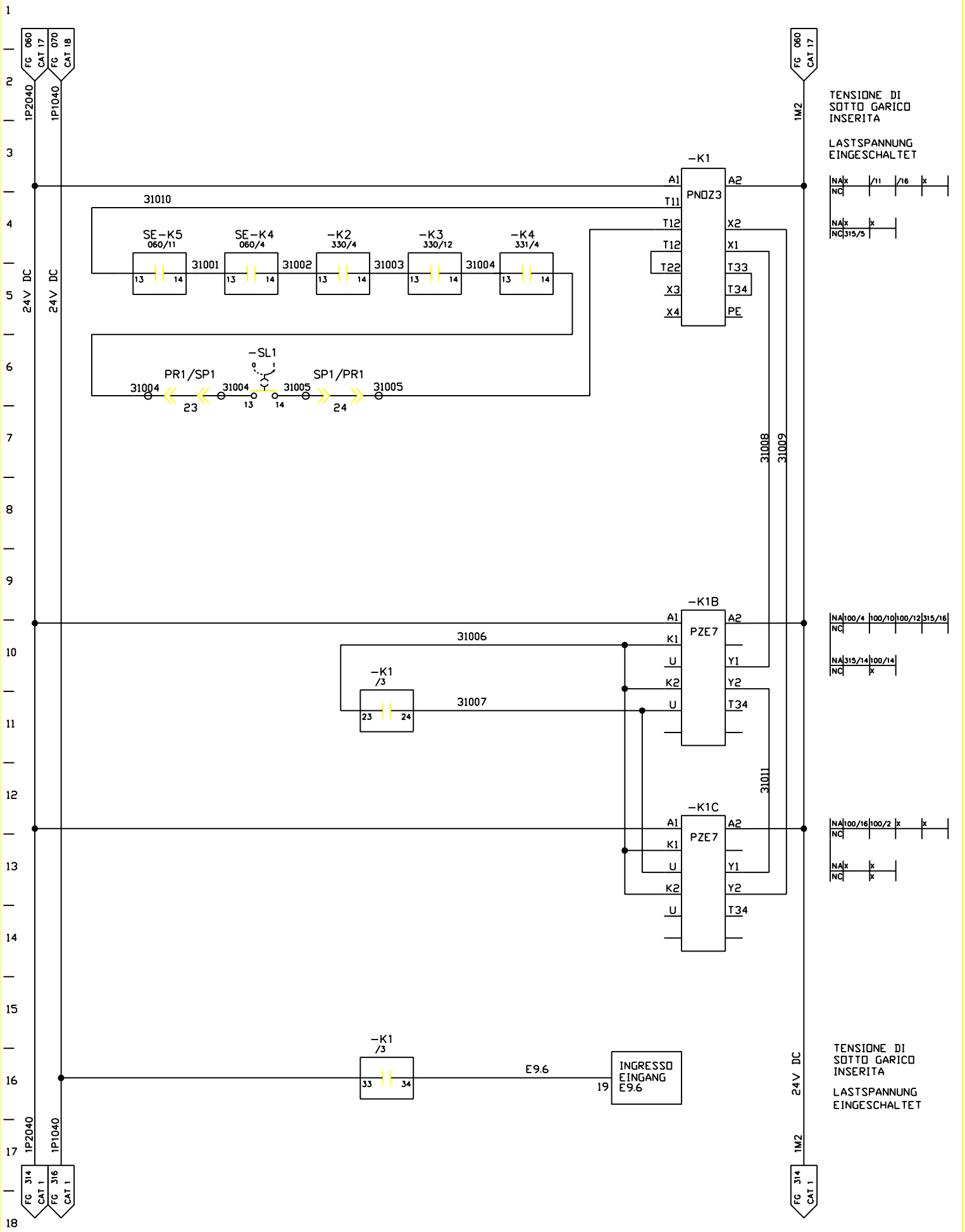

FMA	DIS. N. 31239.16813	MACCHINA/IMPIANTO : FMA 453	ORDINE : 30.007629	TENS. DI CARICO LASTSPANNUNG	ST	FOGLIO 310
	CAD : Autocad 10	LAVORAZIONE : ALBERO MOTORE	COMMESSA :			
	N. FILE : 29B310	DENOMINAZIONE : TRASFERTA	ESECUTORE : HET	ARMADIO 1.1	UNITA 29B	SEGUE
	POS. ARCH. :	DATA : 15.12.92	AGG. : a b			

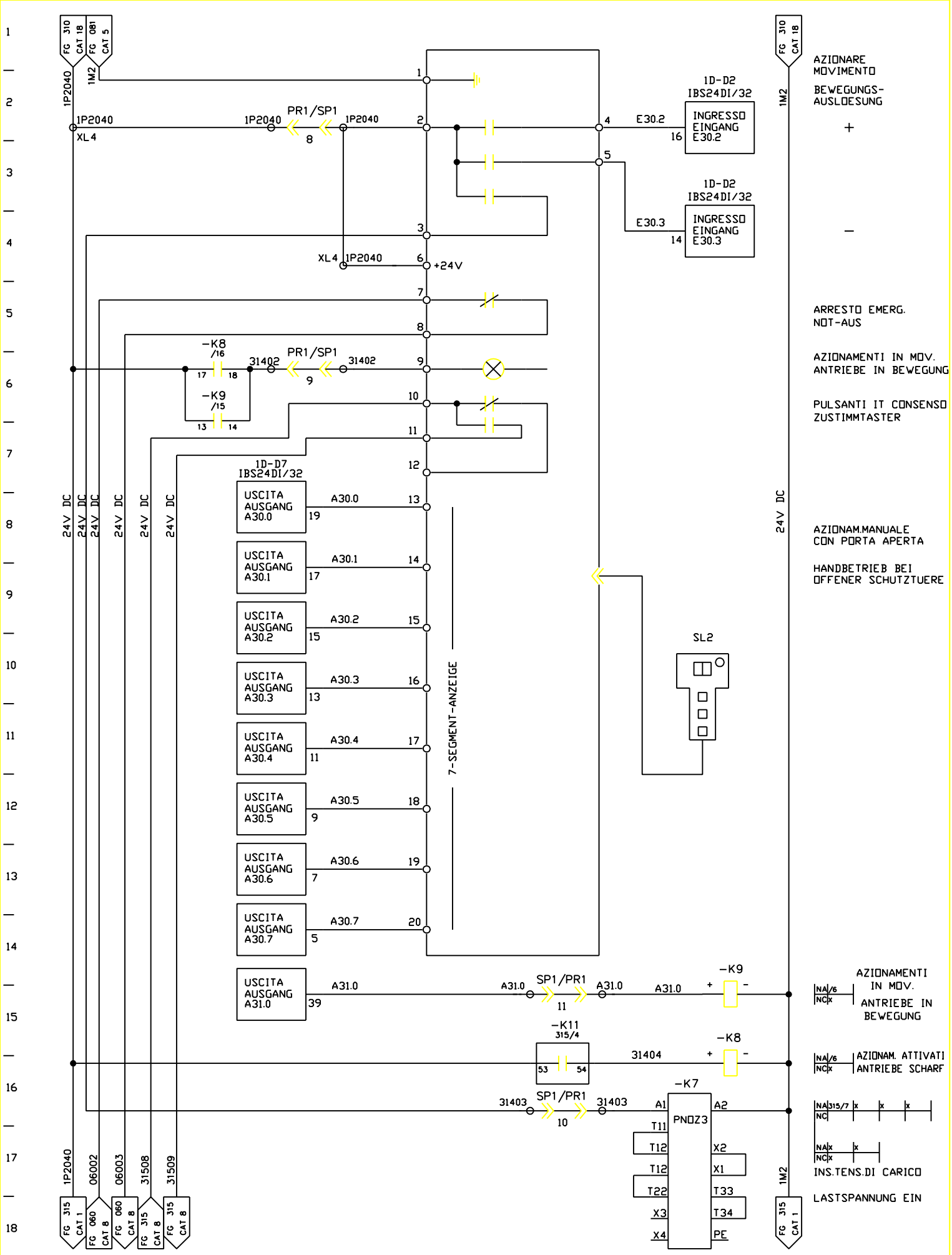

FMA	DIS. N. 31239.16813	MACCHINA/IMPIANTO : FMA 453	ORDINE : 30.007629	PULSANT.MANUALE	ST	FOGLIO 314
	CAD : Autocad 10	LAVORAZIONE : ALBERO MOTORE	COMMESSA :	HANDBEDIENPULT	UNITA 29B	SEGUE
	N. FILE : 29B314	DENOMINAZIONE : TRASFERTA	ESECUTORE : HET	ARMADIO 1.1		
	POS. ARCH. :	DATA : 15.12.92	AGG. : a b			

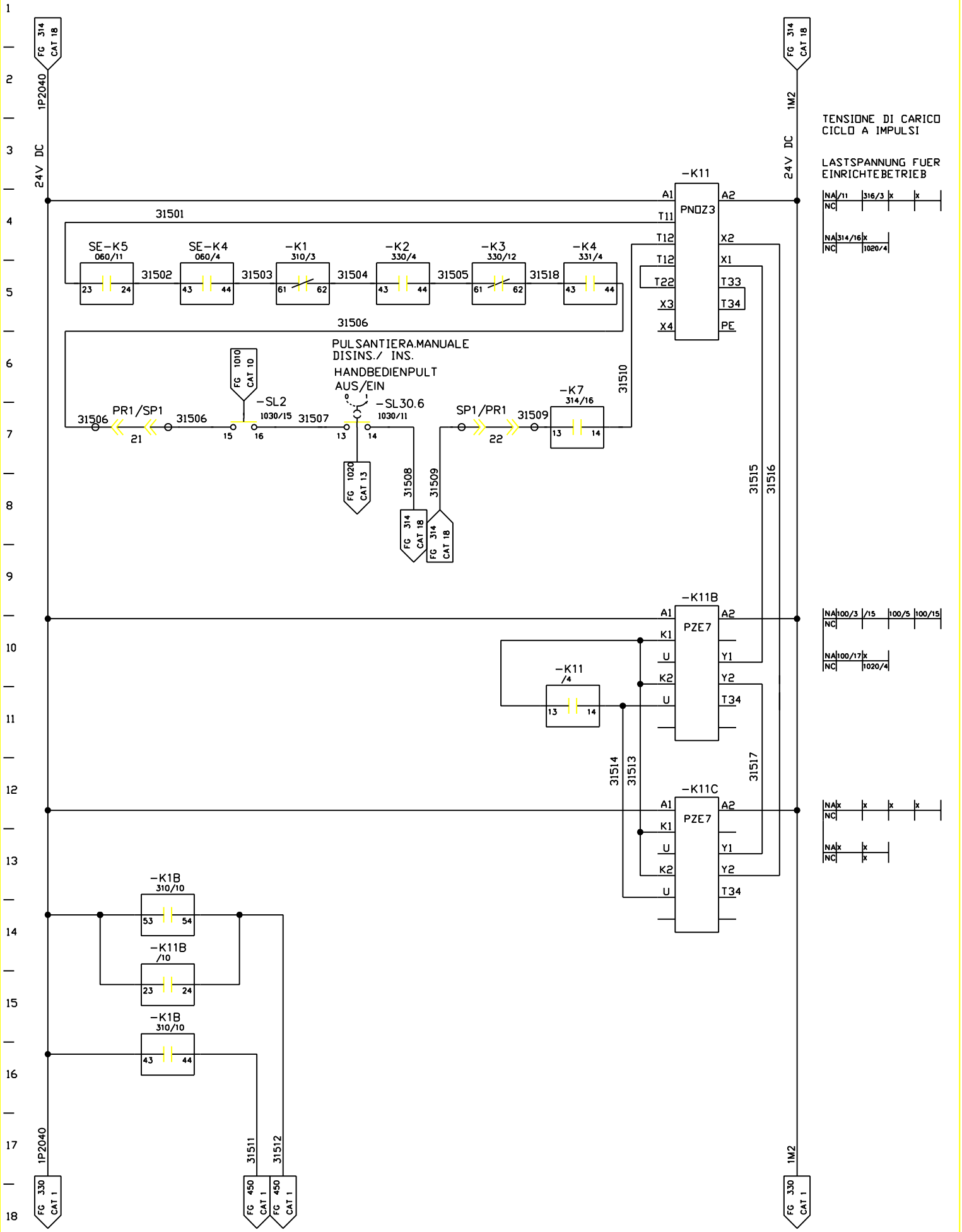

FMA	DIS. N. 31239.16813	MACCHINA/IMPIANTO : FMA 453	ORDINE : 30.007629	TENSIONE DI CARICO CICLO A IMPULSI	ST	FOGLIO 315
	CAD : Autocad 10	LAVORAZIONE : ALBERO MOTORE	COMMESSA :	LASTSPANNUNG FUER EINRICHTBETRIEB	UNITA 29B	SEGUE
	N. FILE : 29B315	DENOMINAZIONE : TRASFERTA	ESECUTORE : HET	ARMADIO 1.1		
	POS. ARCH. :	DATA : 15.12.92	AGG. : a b			

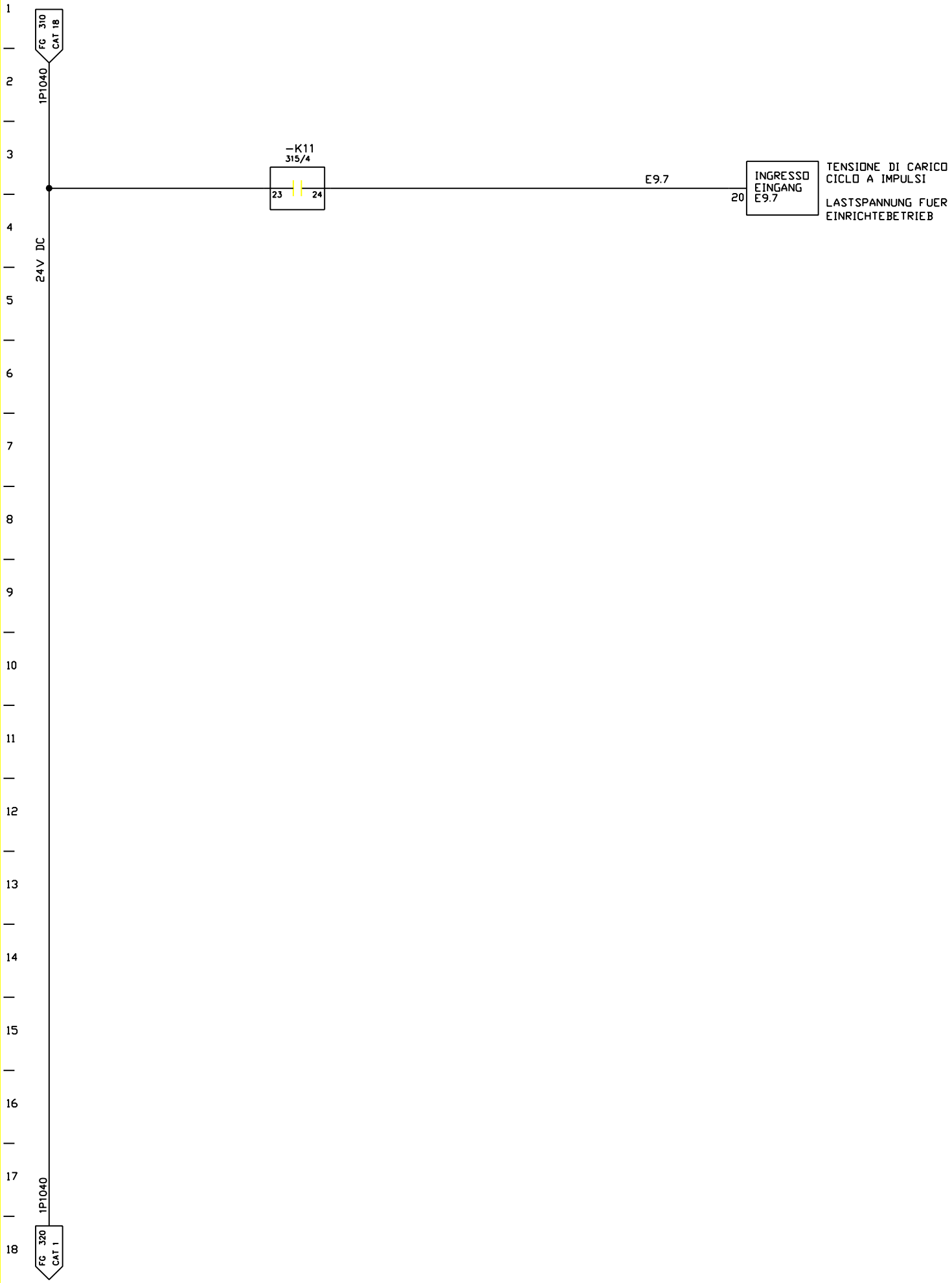

FMA	DIS. N. 31239.16813	MACCHINA/IMPIANTO : FMA 453		ORDINE : 30.007629	TENSIONE DI CARICO CICLO A IMPULSI	ST	FOGLIO 316
	CAD : Autocad 10	LAVORAZIONE : ALBERO MOTORE		COMMESSA :	LASTSPANNUNG FUER EINRICHTBETRIEB	UNITA 29B	SEGUE
	N. FILE : 29B316	DENOMINAZIONE : TRASFERTA		ESECUTORE : HET	ARMADIO 1.1		
	POS. ARCH. :	DATA : 15.12.92	AGG. : a	b			

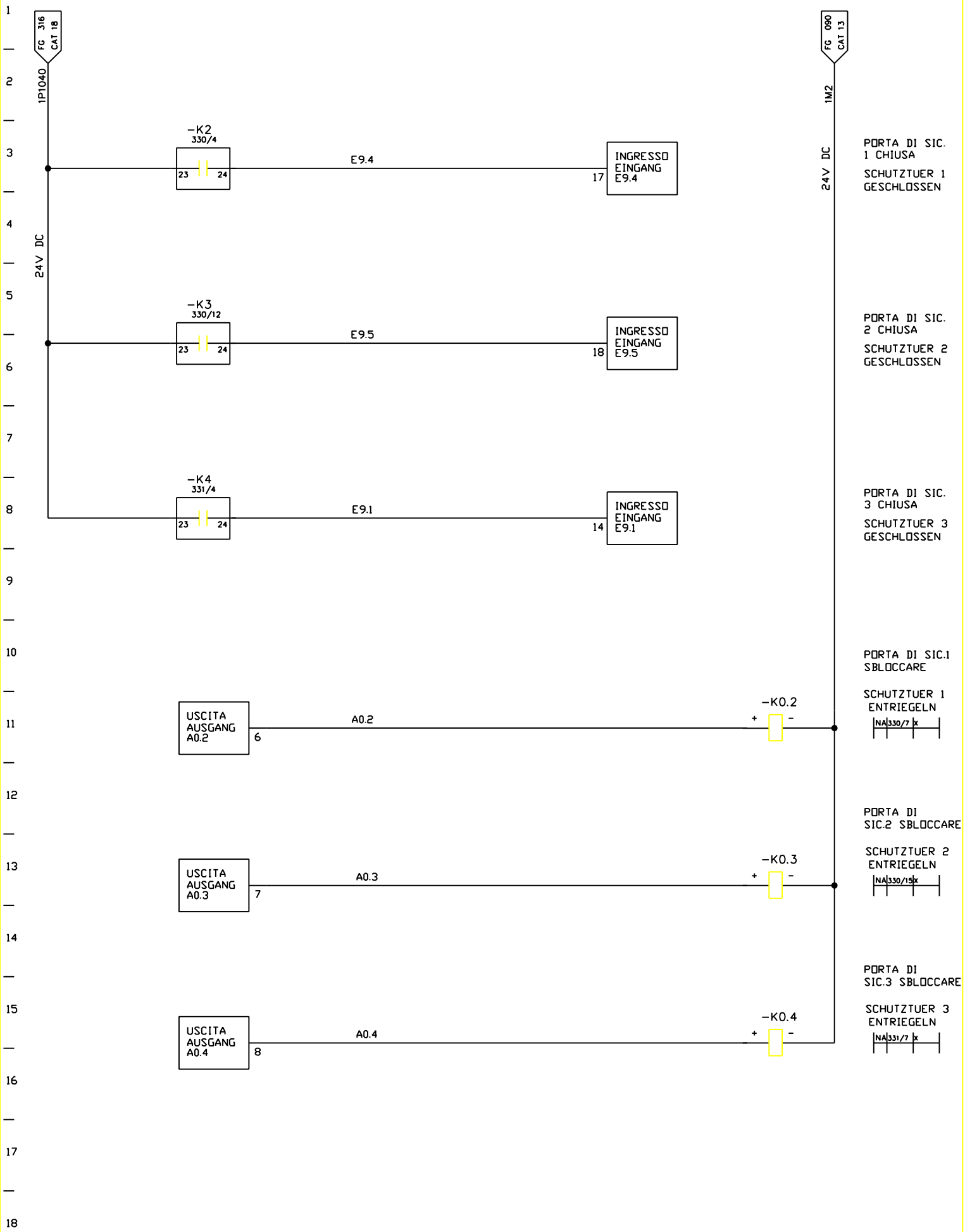

FMA	DIS. N. 31239.16813	MACCHINA/IMPIANTO : FMA 453		ORDINE : 30.007629	PORTE DI SIC. SCHUTZTUEREN	ST	FOGLIO 320
	CAD : Autocad 10	LAVORAZIONE : ALBERO MOTORE		COMMESSA :			
	N. FILE : 29B320	DENOMINAZIONE : TRASFERTA		ESECUTORE : HET	ARMADIO 1.1	UNITA 29B	SEGUE
	POS. ARCH. :	DATA : 15.12.92	AGG. : a b				

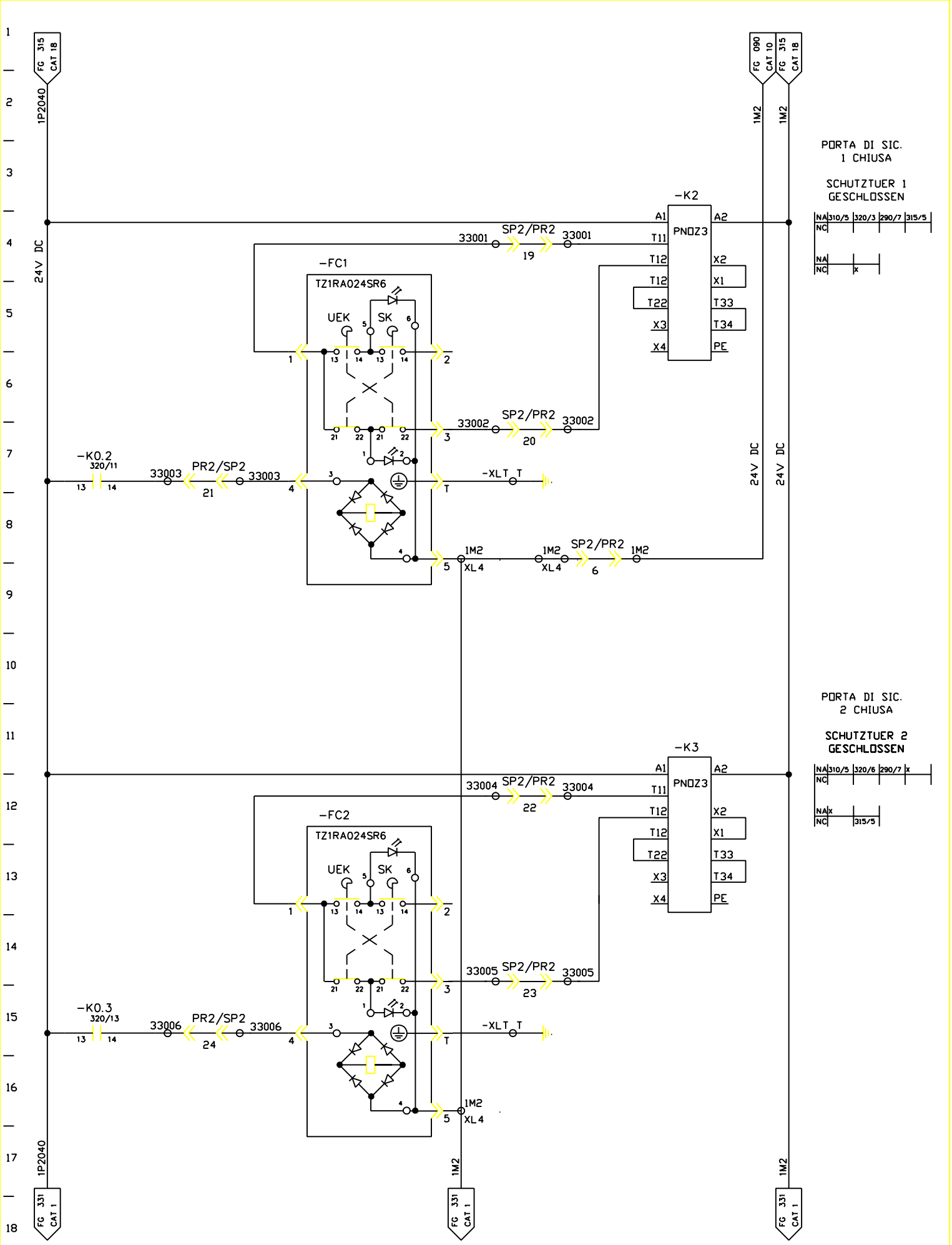

FMA	DIS. N. 31239.16813	MACCHINA/IMPIANTO : FMA 453		ORDINE : 30.007629	PORTE DI SIC. SCHUTZTUEREN	ST	FOGLIO 330
	CAD : Autocad 10	LAVORAZIONE : ALBERO MOTORE		COMMESSA :		UNITA 29B	SEGUE
	N. FILE : 29B330	DENOMINAZIONE : TRASFERTA		ESECUTORE : HET	ARMADIO 1.1		
	POS. ARCH. :	DATA : 22.03.93	AGG. : a b				

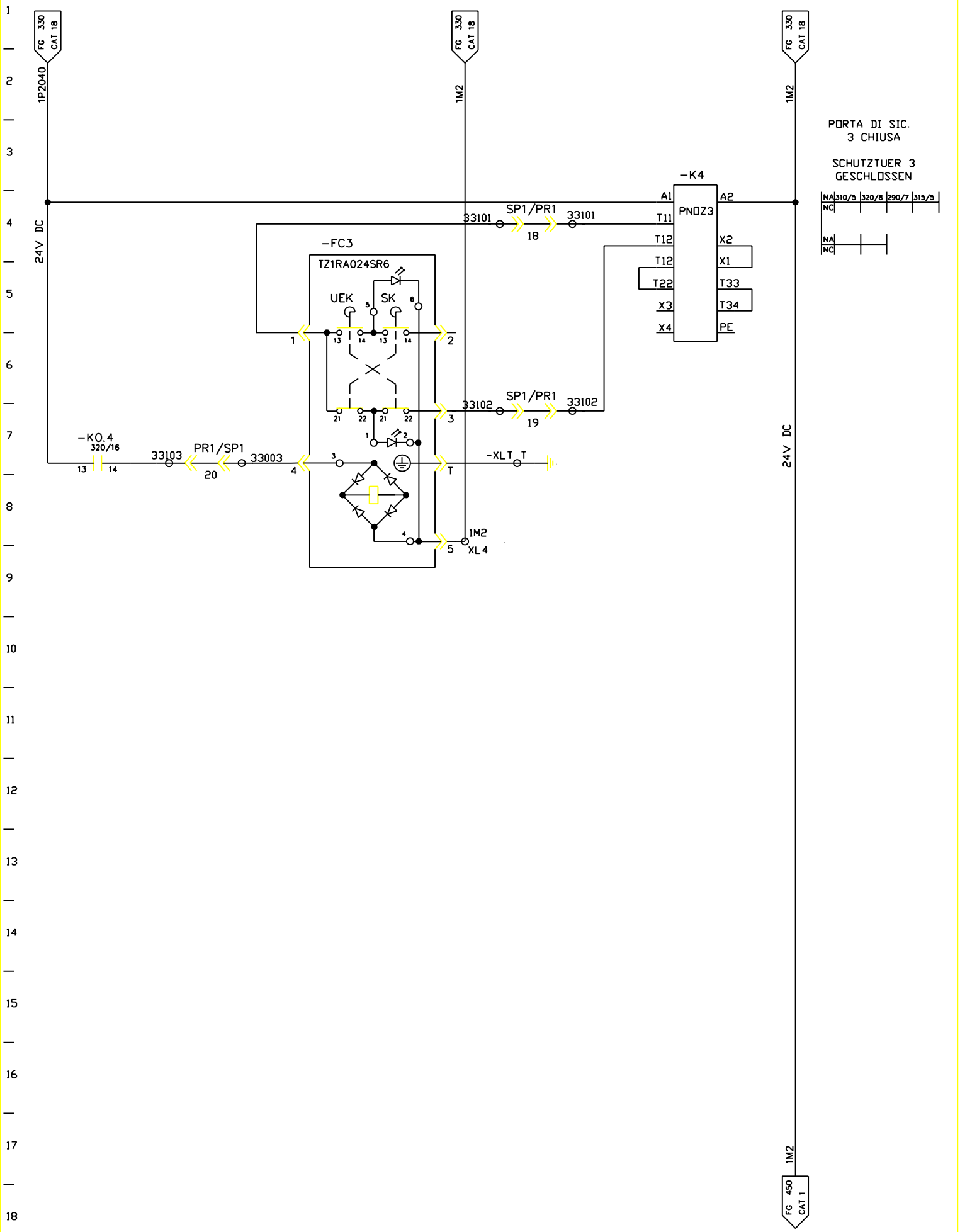

FMA	DIS. N. 31239.16813	MACCHINA/IMPIANTO : FMA 453		ORDINE : 30.007629	PORTE DI SIC. SCHUTZTUEREN	ST	FOGLIO 331
	CAD : Autocad 10	LAVORAZIONE : ALBERO MOTORE		COMMESSA :			
	N. FILE : 29B331	DENOMINAZIONE : TRASFERTA		ESECUTORE : HET		UNITA 29B	SEGUE
	POS. ARCH. :	DATA : 22.03.93	AGG. : a b		ARMADIO 1.1		

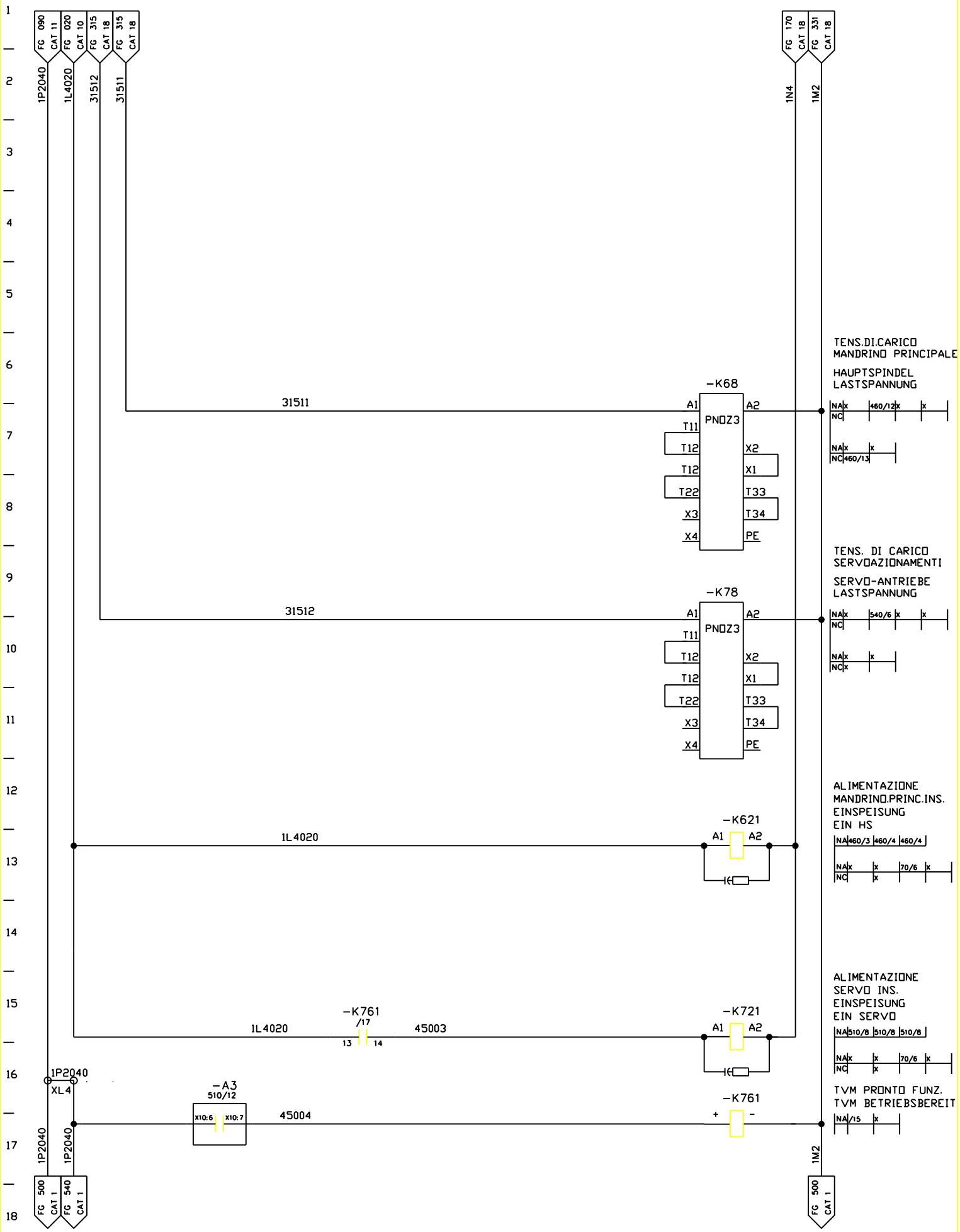

FMA	DIS. N. 31239.16813	MACCHINA/IMPIANTO : FMA 453	ORDINE : 30.007629	ALIMENTAZIONE AZIONAMENTI ANTRIEBE VERSORUNG	MV	FOGLIO 450
	CAD : Autocad 10	LAVORAZIONE : ALBERO MOTORE	COMMESSA :			
	N. FILE : 29B450	DENOMINAZIONE : TRASFERTA	ESECUTORE : HET		UNITA 29B	SEGUE
	POS. ARCH. :	DATA : 15.12.92	AGG. : a b	ARMADIO 1.1		

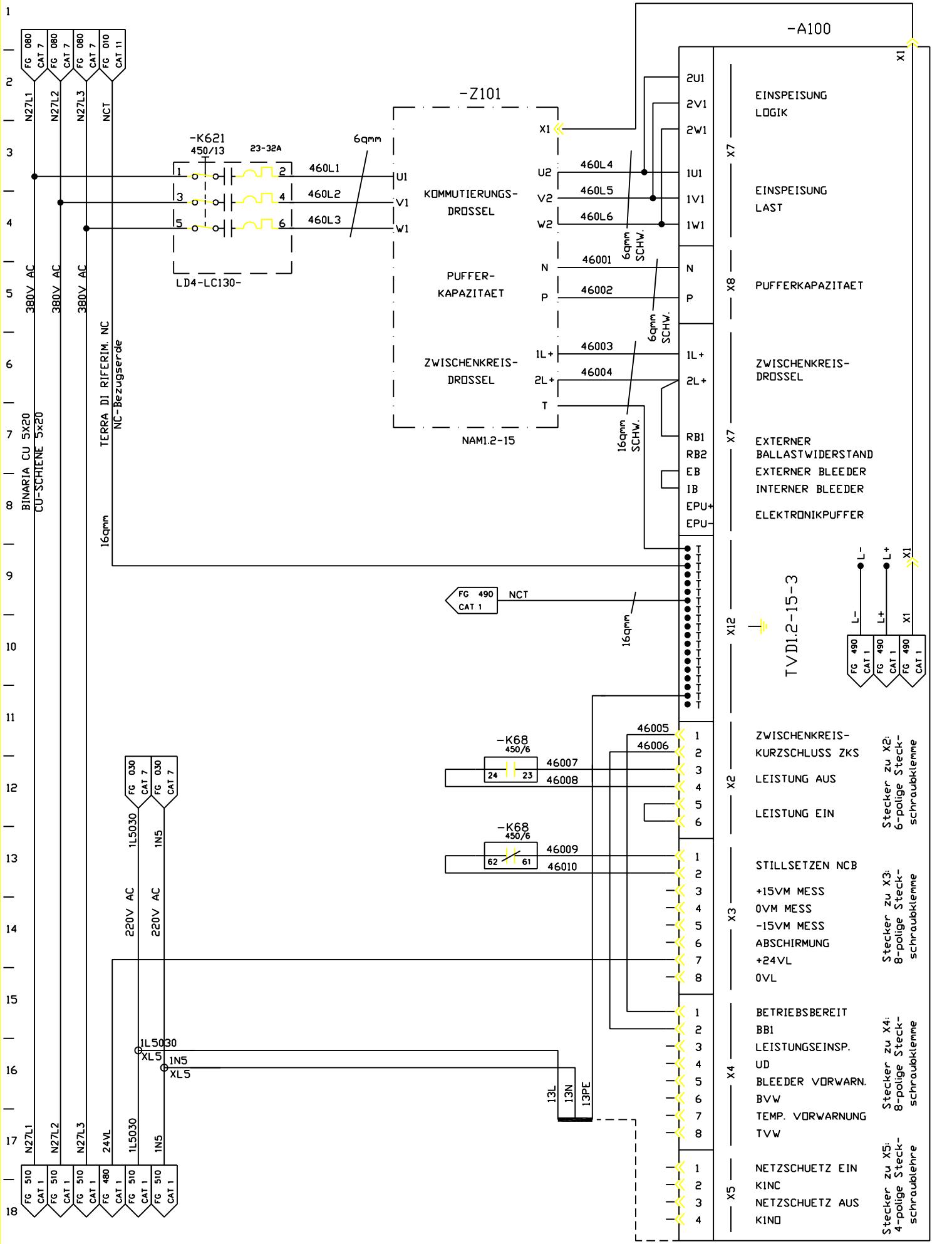

FMA	DIS. N. 31239.16813	MACCHINA/IMPIANTO : FMA 453	ORDINE : 30.007629	ALIMENTAZIONE MANDRINO	MV	FOGLIO 460
	CAD : Autocad 10	LAVORAZIONE : ALBERO MOTORE	COMMESSA :	SPINDEL-VERSORGUNG	UNITA 29B	SEGUE
	N. FILE : 29B460	DENOMINAZIONE : TRASFERTA	ESECUTORE : HET	ARMADIO 1.2		
	POS. ARCH. :	DATA : 15.12.92	AGG. : a b			

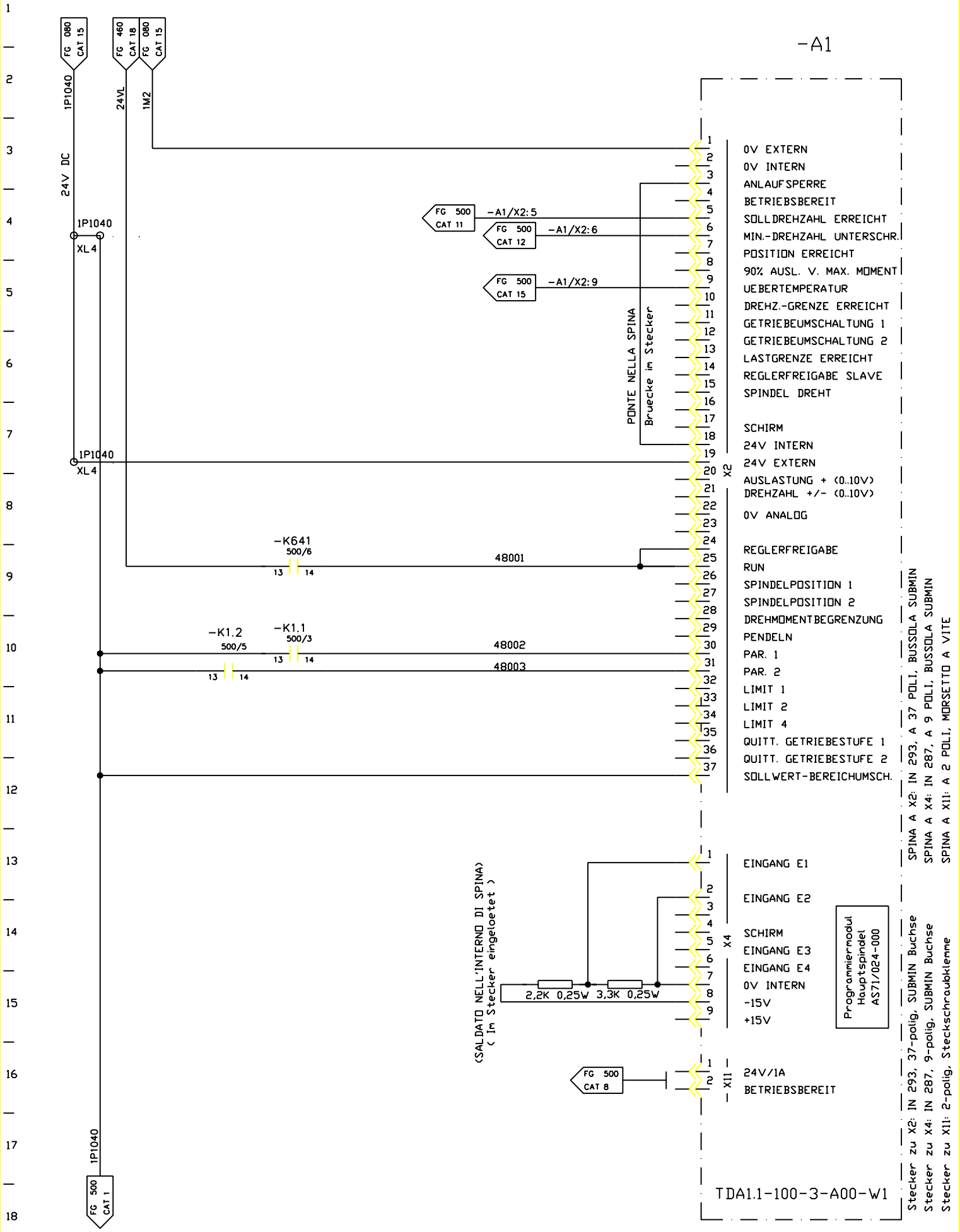

FMA	DIS. N. 31239.16813	MACCHINA/IMPIANTO : FMA 453	ORDINE : 30.007629	MANDRINO 1	MS	FOGLIO 480
	CAD : Autocad 10	LAVORAZIONE : ALBERO MOTORE	COMMESSA :	SPINDEL 1		
	N. FILE : 29B480	DENOMINAZIONE : TRASFERTA	ESECUTORE : HET		UNITA 29B	SEGUE
	POS. ARCH. :	DATA : 22.03.93	AGG. : a b	ARMADIO 1.2		

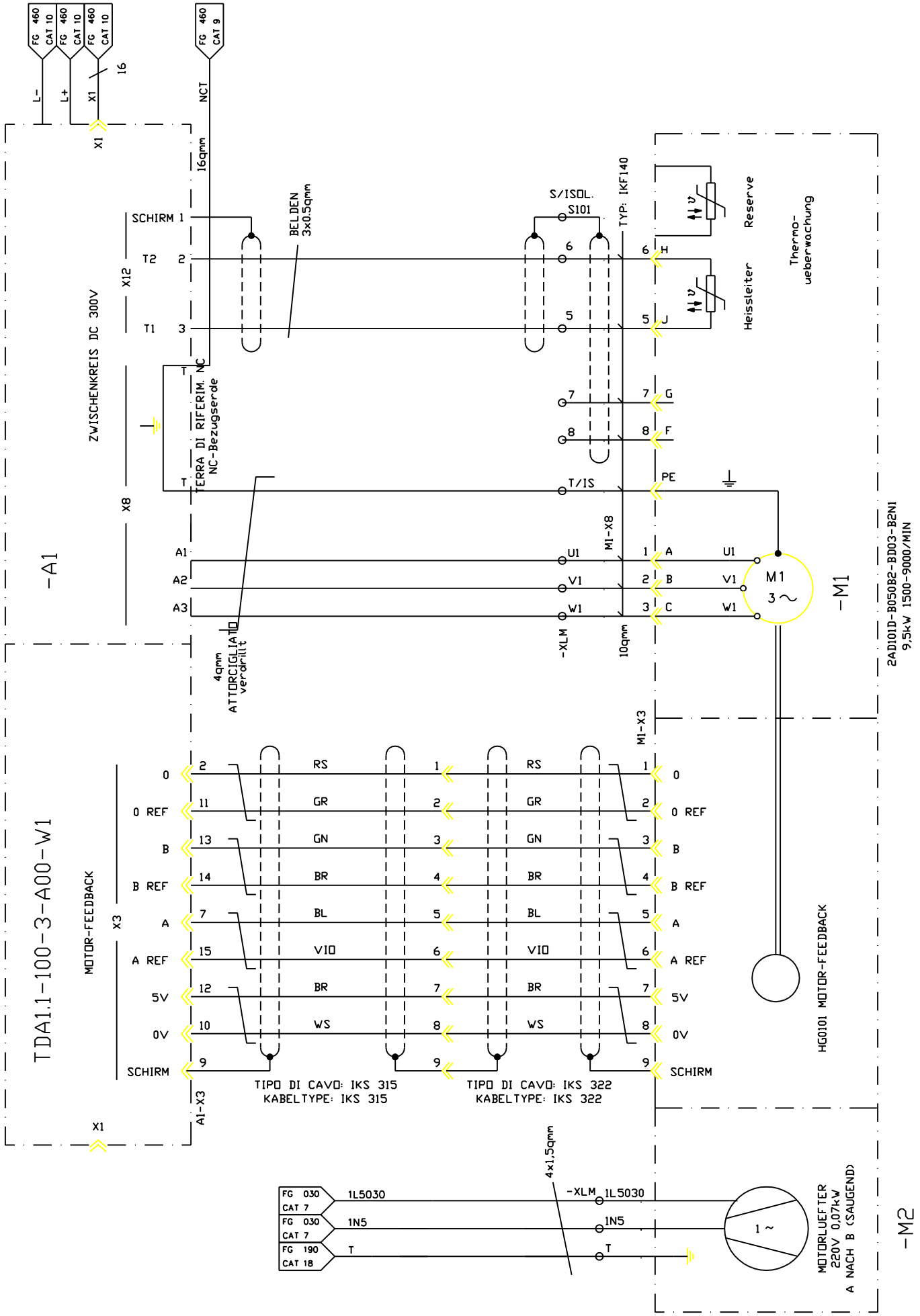

FMA	DIS. N. 31239.16813	MACCHINA/IMPIANTO : FMA 453	ORDINE : 30.007629	MANDRINO 1	MS	FOGLIO 490
	CAD : Autocad 10	LAVORAZIONE : ALBERO MOTORE	COMMESSA :	SPINDEL 1	UNITA 29B	SEGUE
	N. FILE : 29B490	DENOMINAZIONE : TRASFERTA	ESECUTORE : HET	ARMADIO 1.1		
	POS. ARCH. :	DATA : 22.03.93 AGG. : a b				

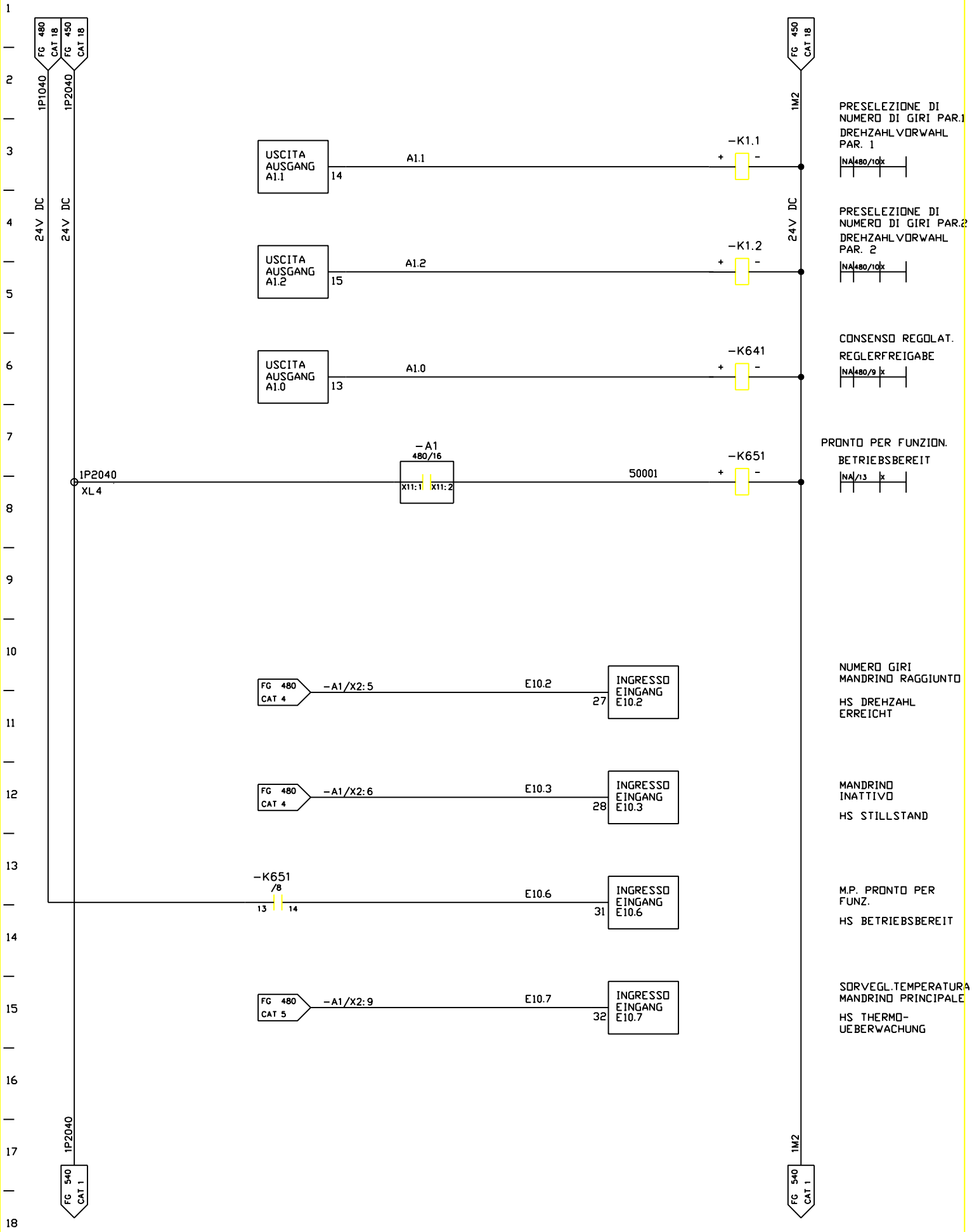

FMA	DIS. N. 31239.16813	MACCHINA/IMPIANTO : FMA 453		ORDINE : 30.007629	MANDRINO 1	MS	FOGLIO 500
	CAD : Autocad 10	LAVORAZIONE : ALBERO MOTORE		COMMESSA :	SPINDEL 1		
	N. FILE : 29B500	DENOMINAZIONE : TRASFERTA		ESECUTORE : HET		UNITA 29B	SEGUE
	POS. ARCH. :	DATA : 15.12.92	AGG. : a b		ARMADIO 1.1		

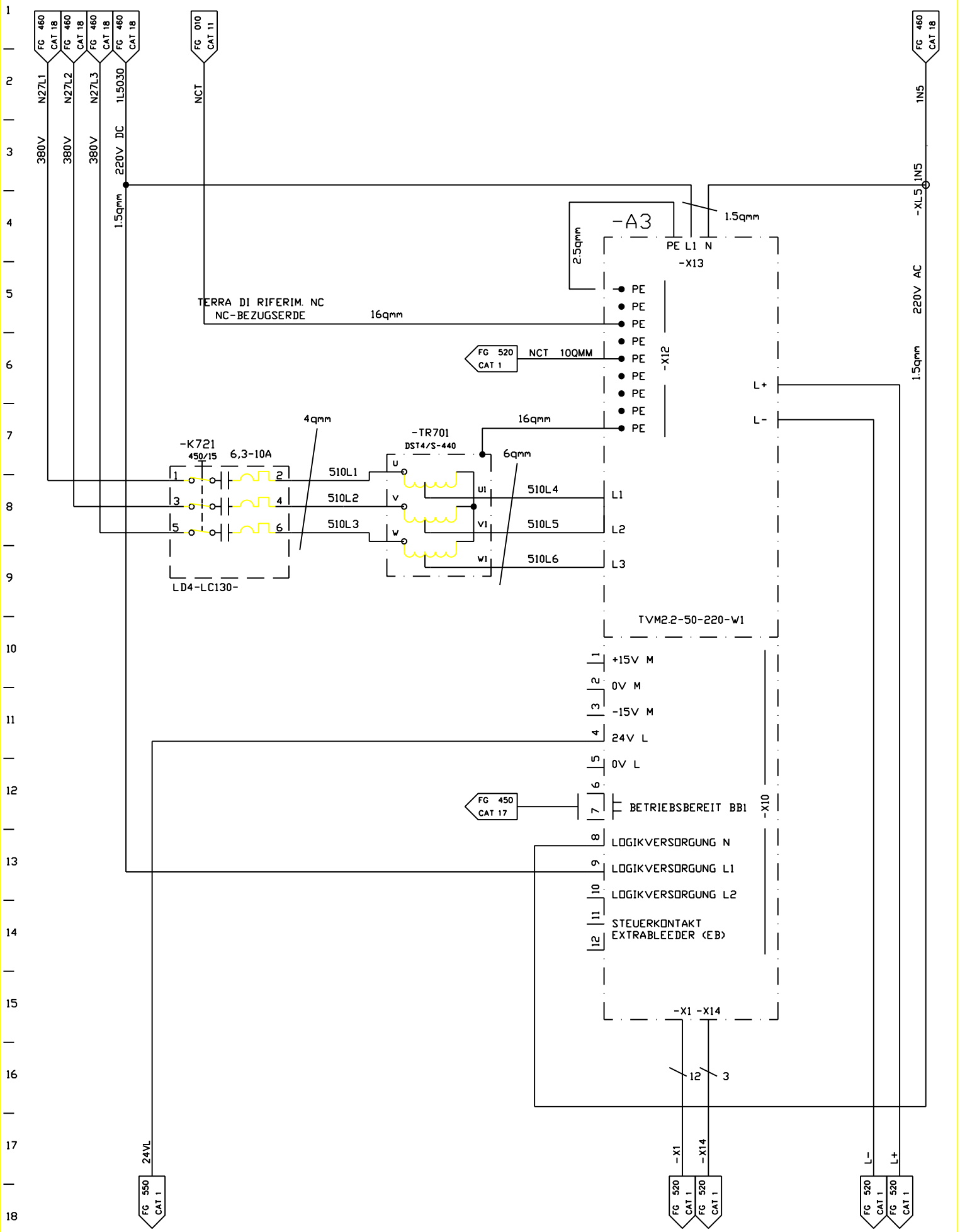

FMA	DIS. N. 31239.16813	MACCHINA/IMPIANTO : FMA 453	ORDINE : 30.007629	ALIMENTAZIONE AZIONAMENTI	MV	FOGLIO 510
	CAD : Autocad 10	LAVORAZIONE : ALBERO MOTORE	COMMESSA :	VERSORGUNG ANTRIEBE	UNITA 29B	SEGUE
	N. FILE : 29B510	DENOMINAZIONE : TRASFERTA	ESECUTORE : HET	ARMADIO 1.2		
	POS. ARCH. :	DATA : 15.12.92	AGG. : a b			

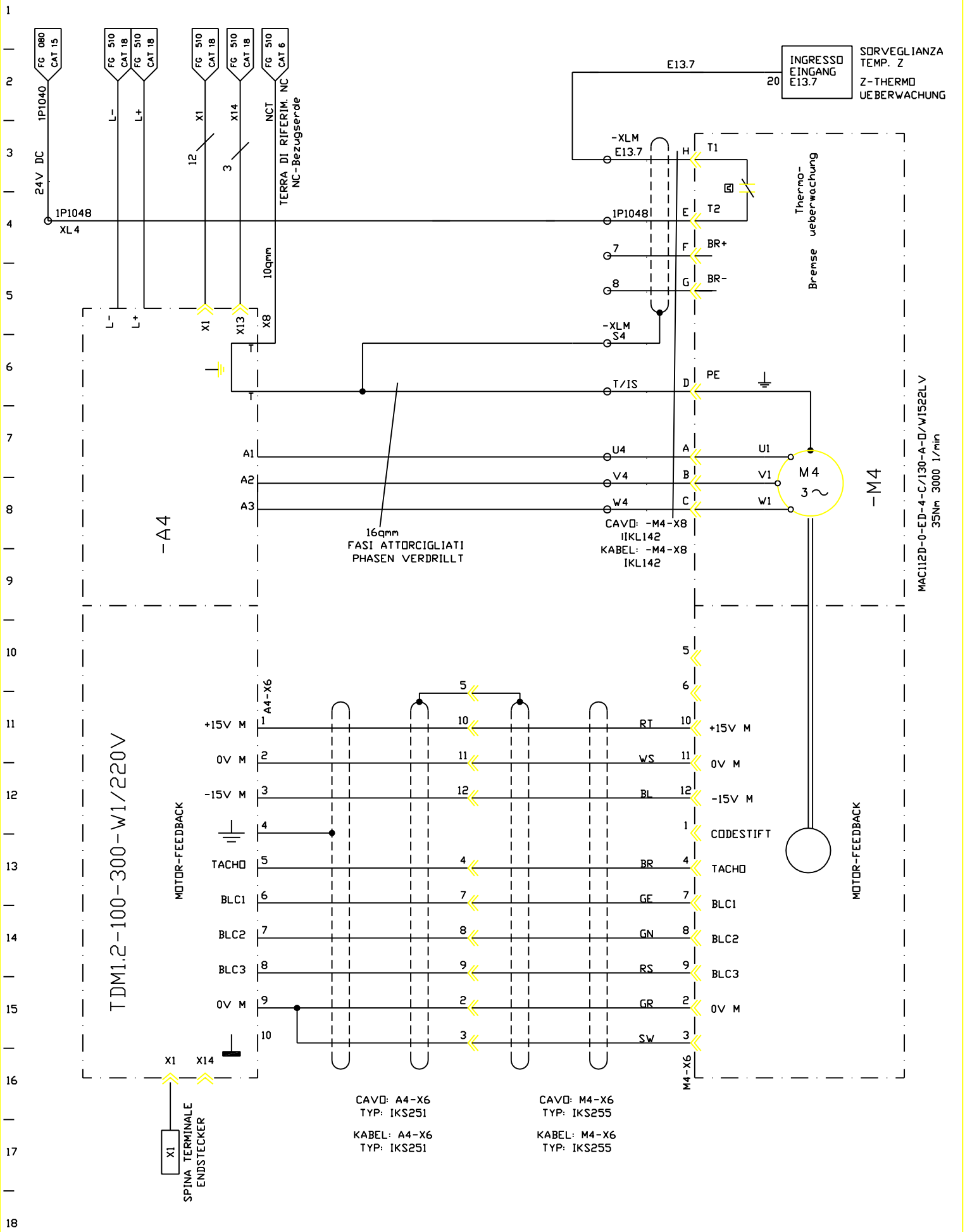

FMA	DIS. N. 31239.16813	MACCHINA/IMPIANTO : FMA 453	ORDINE : 30.007629	ASSE Z Z-ACHSE	MZ	FOGLIO 520
	CAD : Autocad 10	LAVORAZIONE : ALBERO MOTORE	COMMESSA :			
	N. FILE : 29B520	DENOMINAZIONE : TRASFERTA	ESECUTORE : HET		UNITA 29B	SEGUE
	POS. ARCH. :	DATA : 22.03.93 AGG. : a b		ARMADIO 1.2		

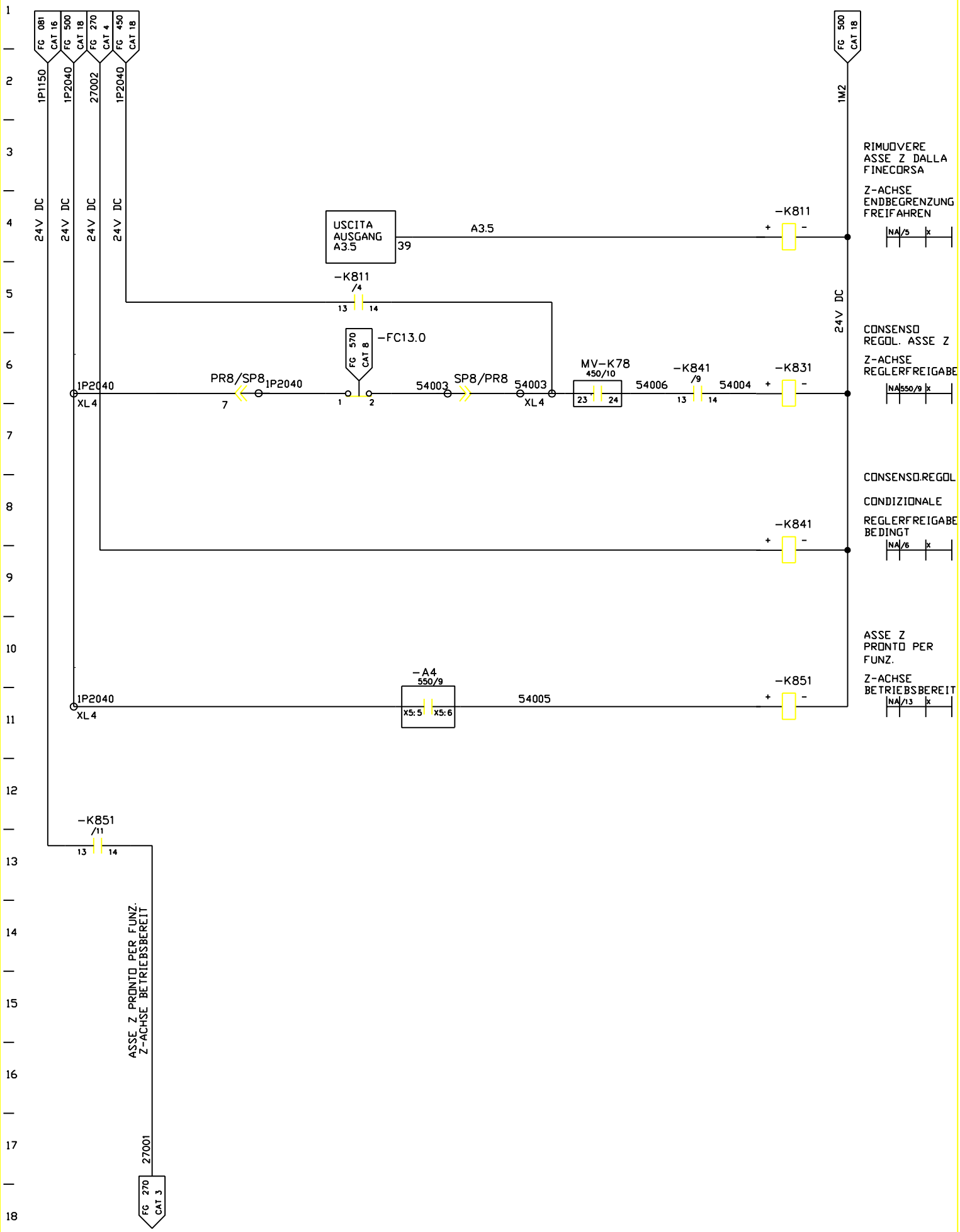

FMA	DIS. N. 31239.16813	MACCHINA/IMPIANTO : FMA 453		ORDINE : 30.007629	ASSE Z	MZ	FOGLIO 540
	CAD : Autocad 10	LAVORAZIONE : ALBERO MOTORE		COMMESSA :	Z-ACHSE		
	N. FILE : 29B540	DENOMINAZIONE : TRASFERTA		ESECUTORE : HET		UNITA 29B	SEGUE
	POS. ARCH. :	DATA : 22.03.93	AGG. : a b		ARMADIO 1.1		

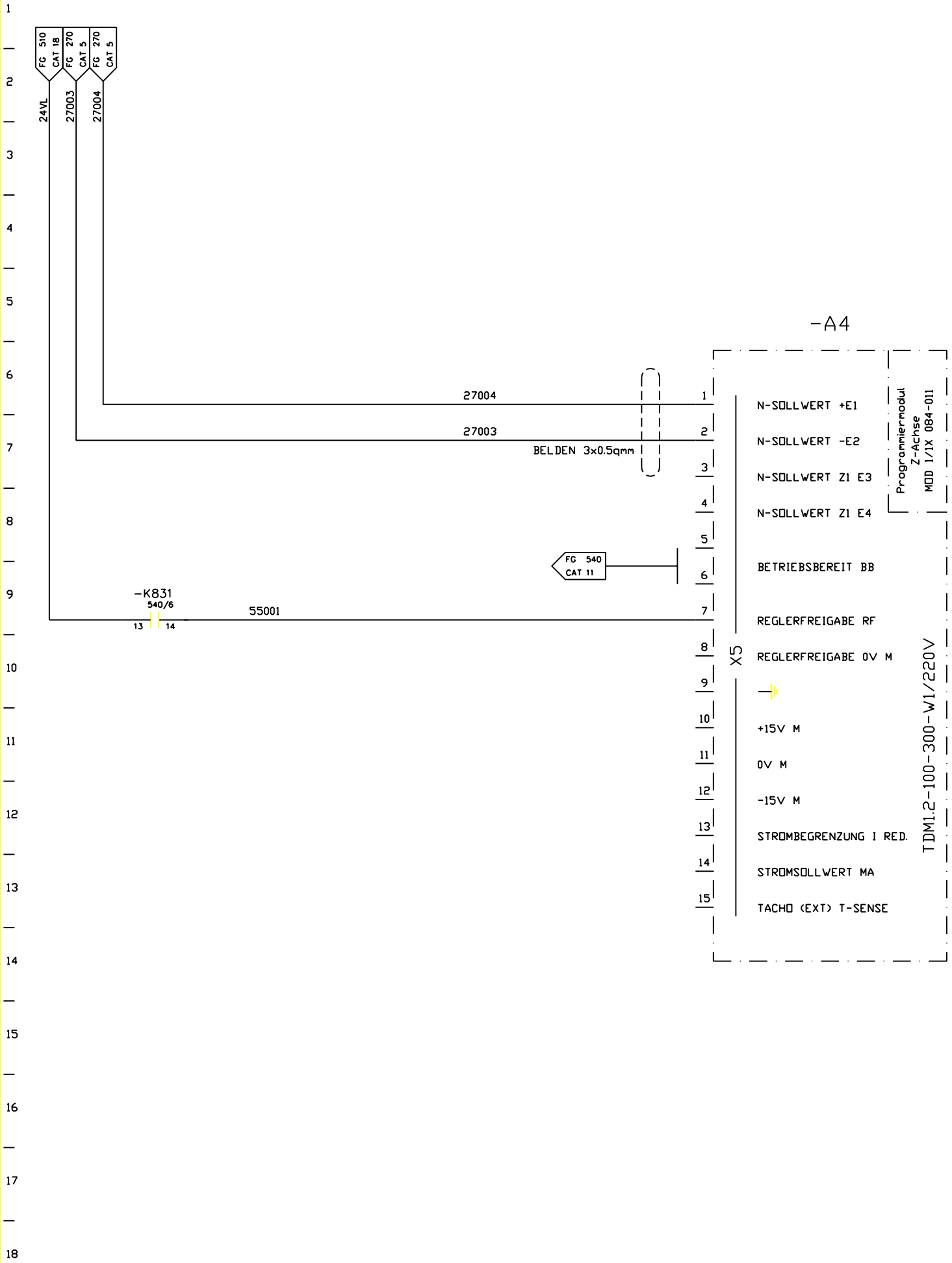

FMA	DIS. N. 31239.16813	MACCHINA/IMPIANTO : FMA 453		ORDINE : 30.007629	ASSE Z Z-ACHSE	MZ	FOGLIO 550
	CAD : Autocad 10	LAVORAZIONE : ALBERO MOTORE		COMMESSA :			UNITA 29B / SEGUE
	N. FILE : 29B550	DENOMINAZIONE : TRASFERTA		ESECUTORE : HET			
	POS. ARCH. :	DATA : 15.12.92	AGG. : a b		ARMADIO 1.2		

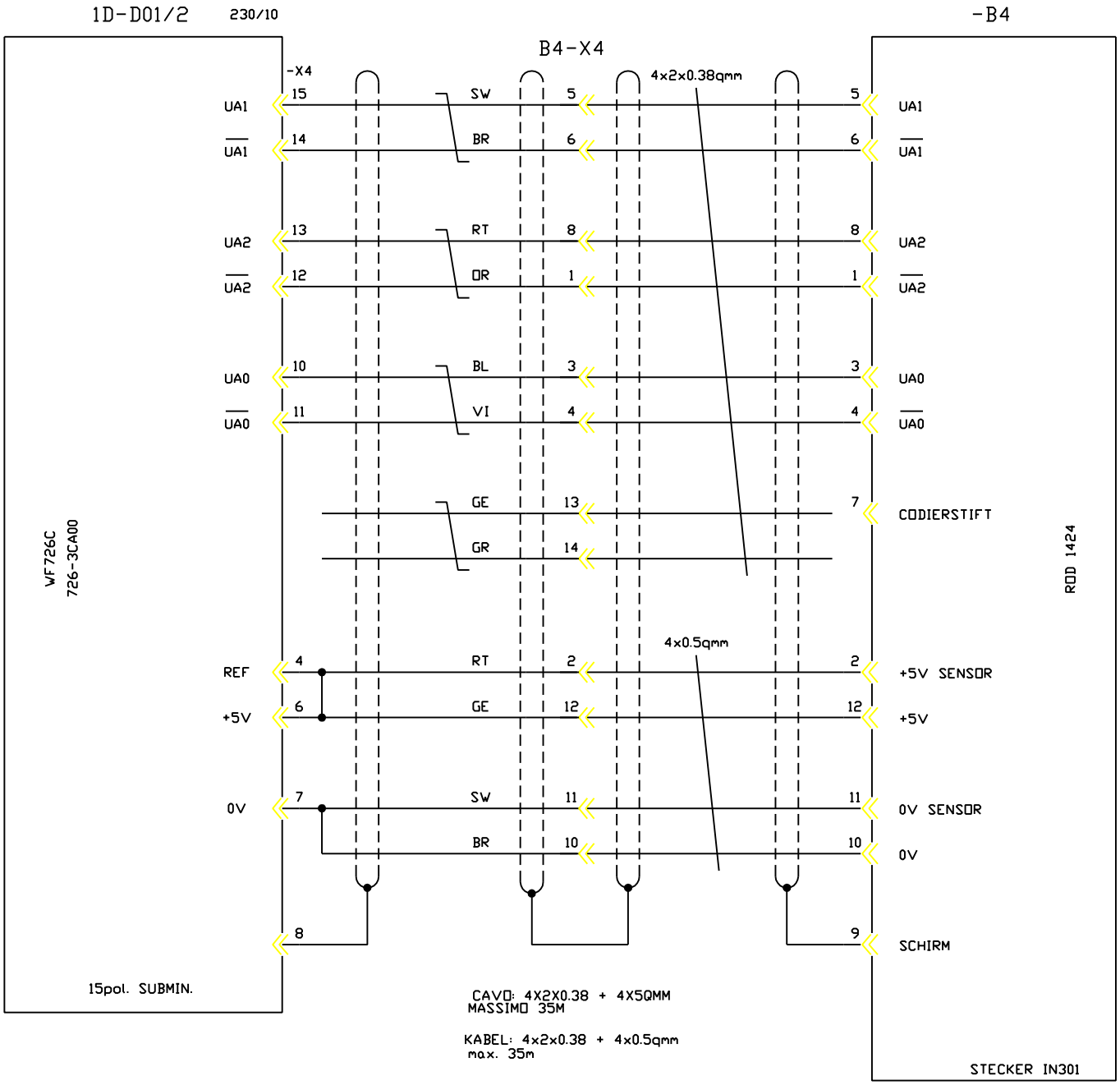

FMA	DIS. N. 31239.16813	MACCHINA/IMPIANTO : FMA 453		ORDINE : 30.007629	ASSE Z Z-ACHSE	MZ	FOGLIO 560
	CAD : Autocad 10	LAVORAZIONE : ALBERO MOTORE		COMMESSA :			
	N. FILE : 29B560	DENOMINAZIONE : TRASFERTA		ESECUTORE : HET		UNITA 29B	SEGUE
	POS. ARCH. :	DATA : 22.03.93	AGG. : a b		ARMADIO 1.1		

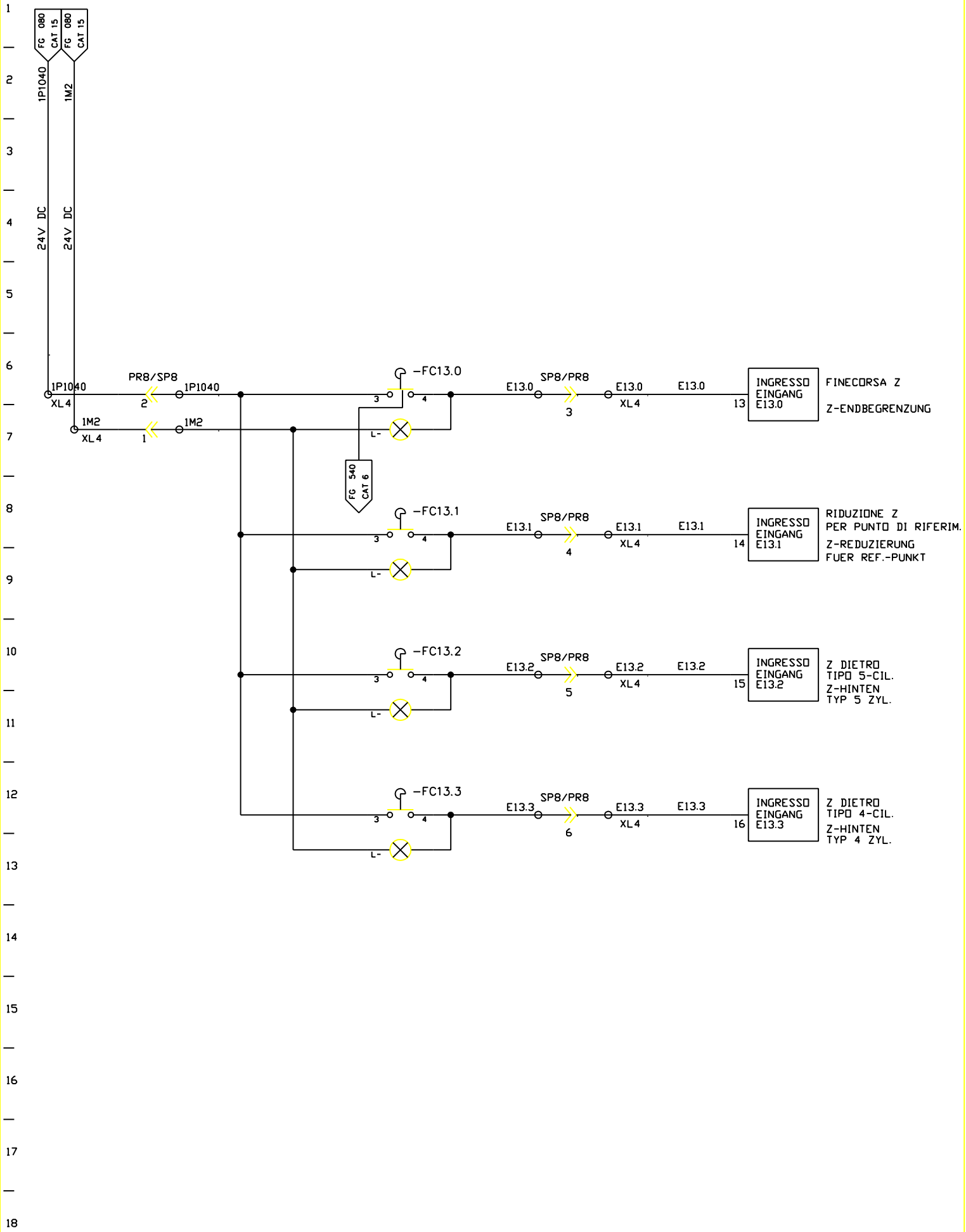

FMA	DIS. N. 31239.16813	MACCHINA/IMPIANTO : FMA 453		ORDINE : 30.007629	ASSE Z Z-ACHSE	MZ	FOGLIO 570
	CAD : Autocad 10	LAVORAZIONE : ALBERO MOTORE		COMMESSA :			
	N. FILE : 29B570	DENOMINAZIONE : TRASFERTA		ESECUTORE : HET		UNITA 29B	SEGUE
	POS. ARCH. :	DATA : 15.12.92	AGG. : a b		ARMADIO 1.1		

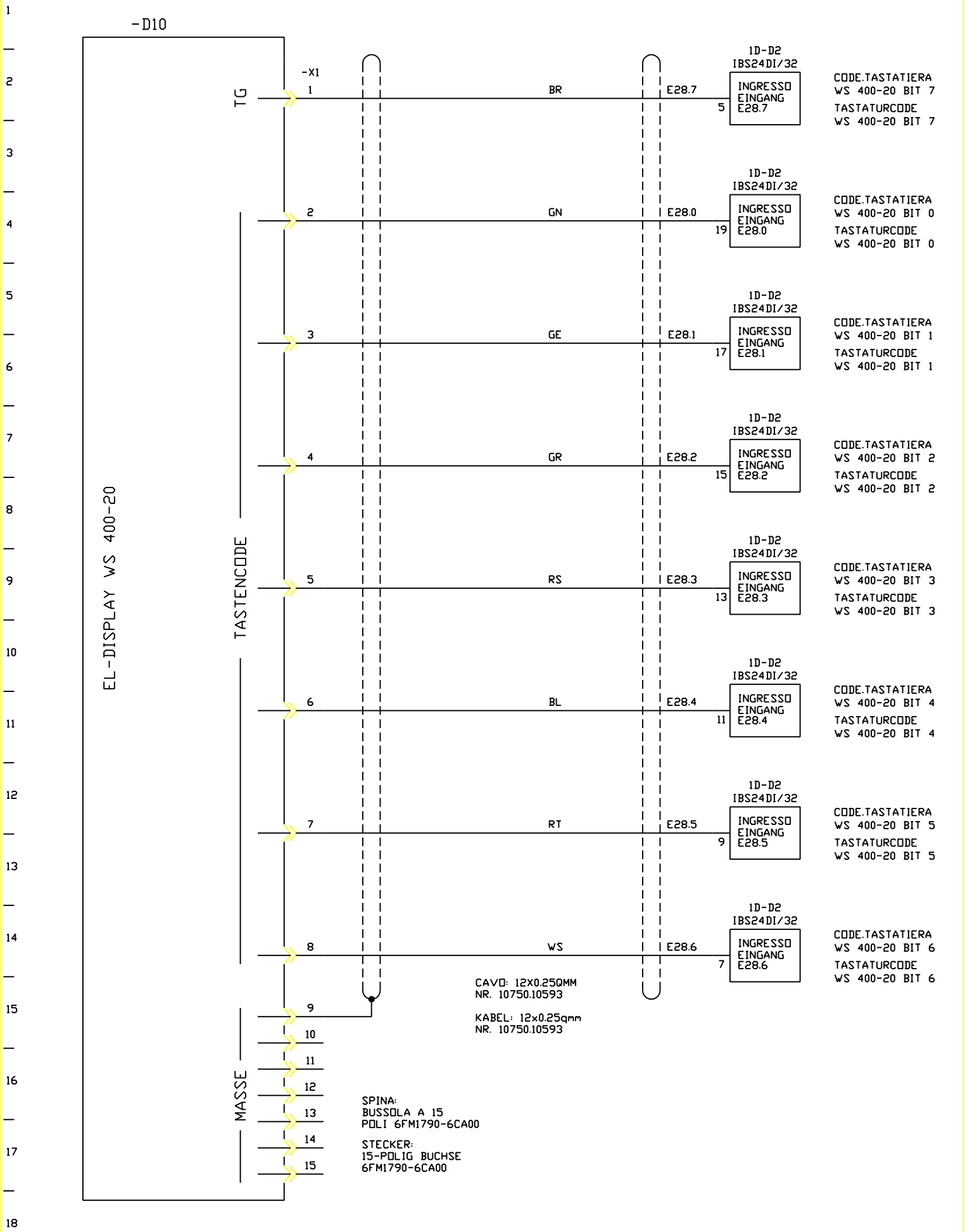

FMA	DIS. N. 31239.16813	MACCHINA/IMPIANTO : FMA 453		ORDINE : 30.007629	CONSOLLE UNITA BEDIENPULT	BP	FOGLIO 1000
	CAD : Autocad 10	LAVORAZIONE : ALBERO MOTORE		COMMESSA :			
	N. FILE : 29B1000	DENOMINAZIONE : TRASFERTA		ESECUTORE : HET		UNITA 29B	SEGUE
	POS. ARCH. :	DATA : 15.12.92	AGG. : a b		BP		

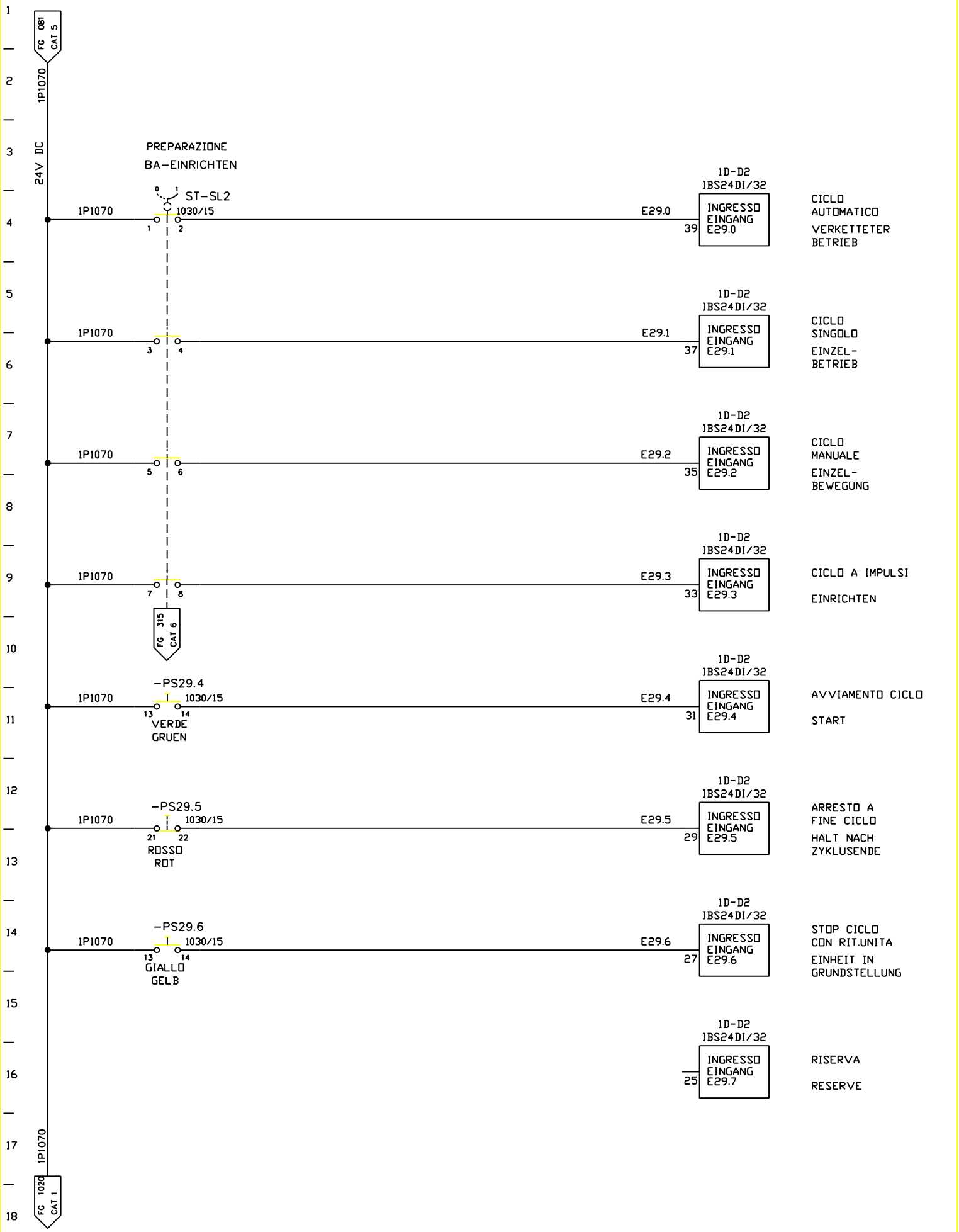

FMA	DIS. N. 31239.16813	MACCHINA/IMPIANTO : FMA 453	ORDINE : 30.007629	CONSOLLE UNITA BEDIENPULT	BP	FOGLIO 1010
	CAD : Autocad 10	LAVORAZIONE : ALBERO MOTORE	COMMESSA :			
	N. FILE : 29B1010	DENOMINAZIONE : TRASFERTA	ESECUTORE : HET		UNITA 29B	SEGUE
	POS. ARCH. :	DATA : 15.12.92 AGG. : a b		BP		

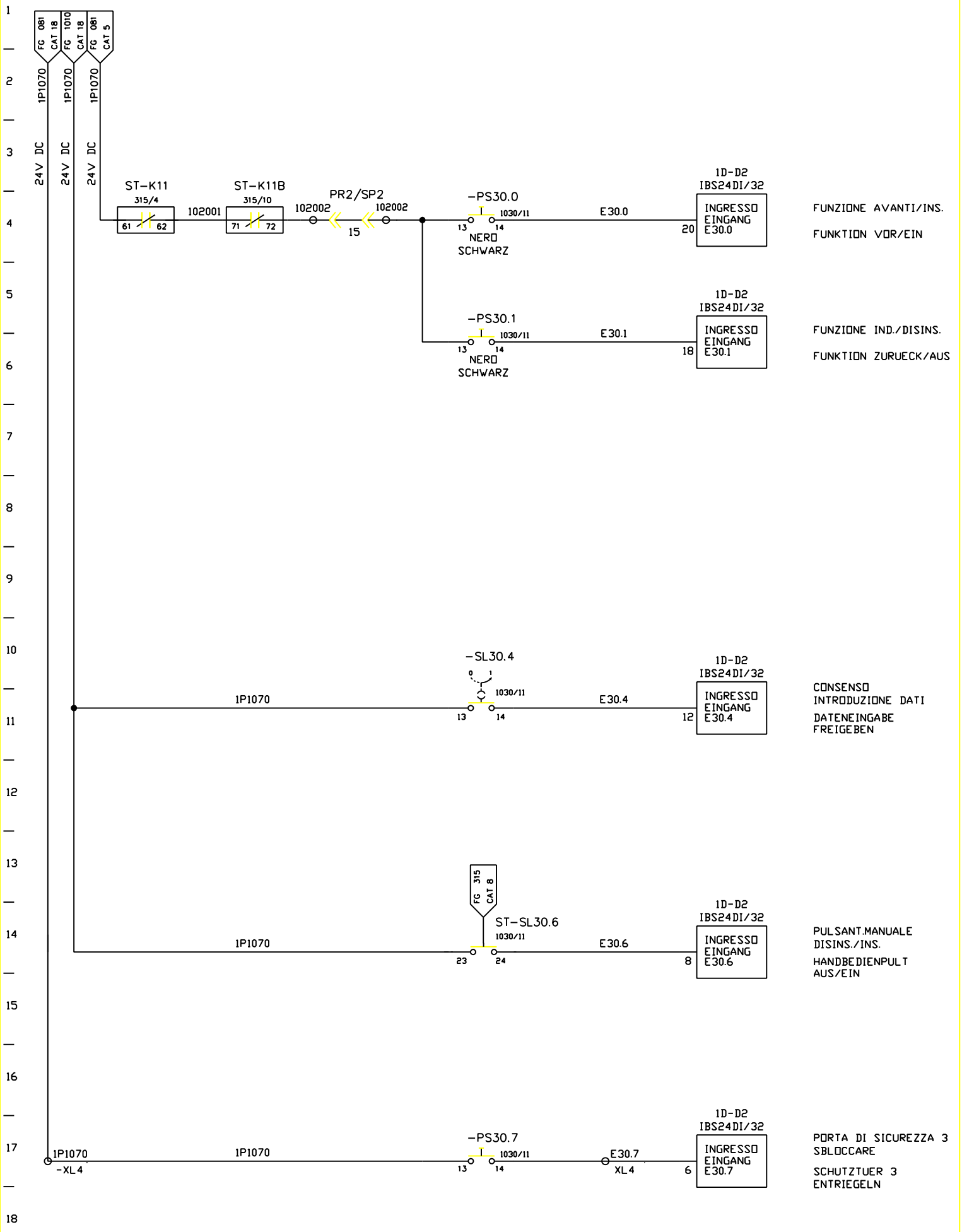

FMA	DIS. N. 31239.16813	MACCHINA/IMPIANTO : FMA 453		ORDINE : 30.007629	CONSOLLE UNITA BEDIENPULT	BP	FOGLIO 1020
	CAD : Autocad 10	LAVORAZIONE : ALBERO MOTORE		COMMESSA :			
	N. FILE : 29B1020	DENOMINAZIONE : TRASFERTA		ESECUTORE : HET		UNITA 29B	SEGUE
	POS. ARCH. :	DATA : 15.12.92	AGG. : a b		BP		

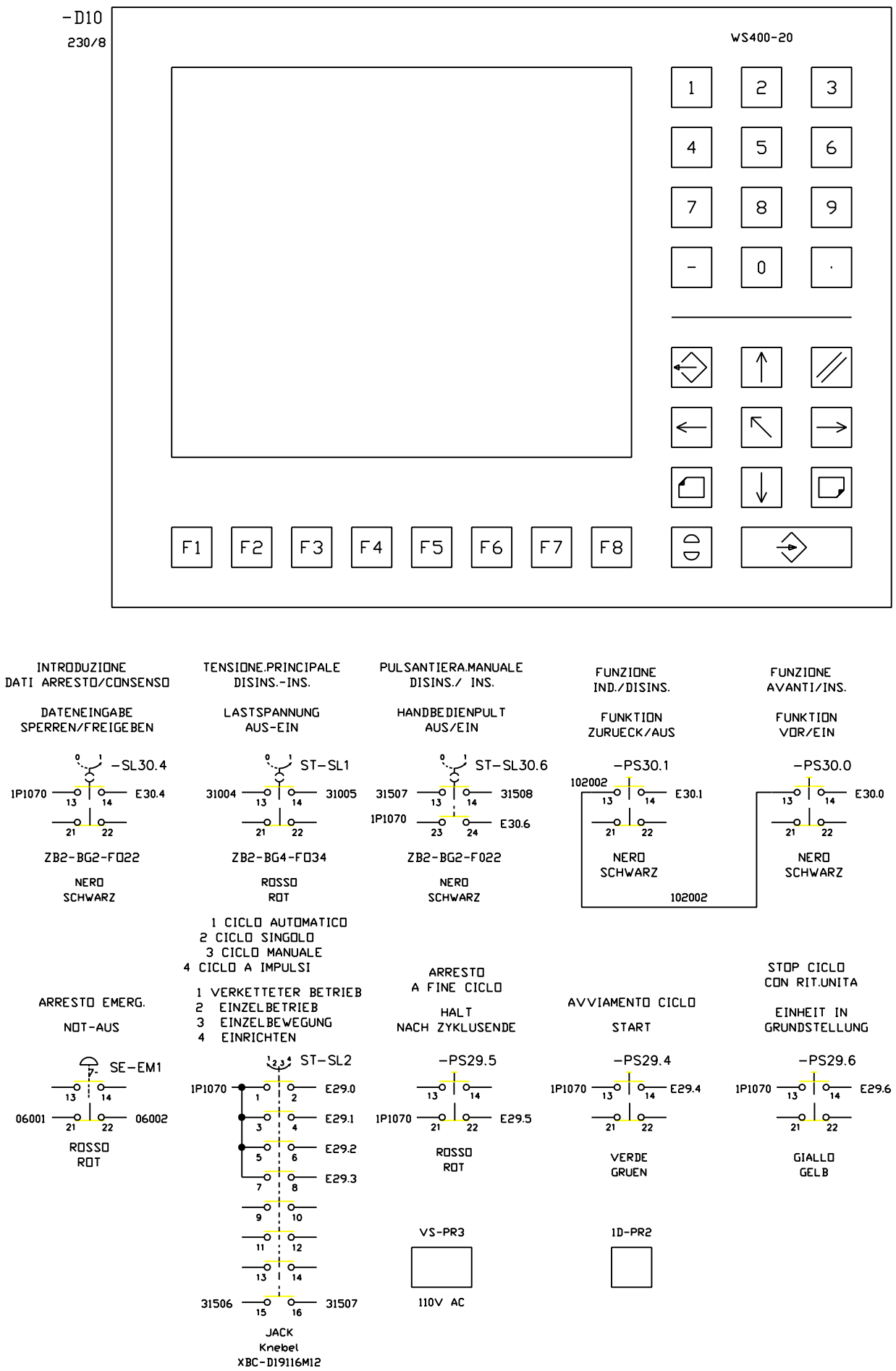

FMA	DIS. N. 31239.16813	MACCHINA/IMPIANTO : FMA 453		ORDINE : 30.007629	CONSOLLE UNITA BEDIENPULT	BP	FOGLIO 1030
	CAD : Autocad 10	LAVORAZIONE : ALBERO MOTORE		COMMESSA :			
	N. FILE : 29B1030	DENOMINAZIONE : TRASFERTA		ESECUTORE : HET		UNITA 29B	SEGUE
	POS. ARCH. :	DATA : 22.03.93	AGG. : a b		BP		

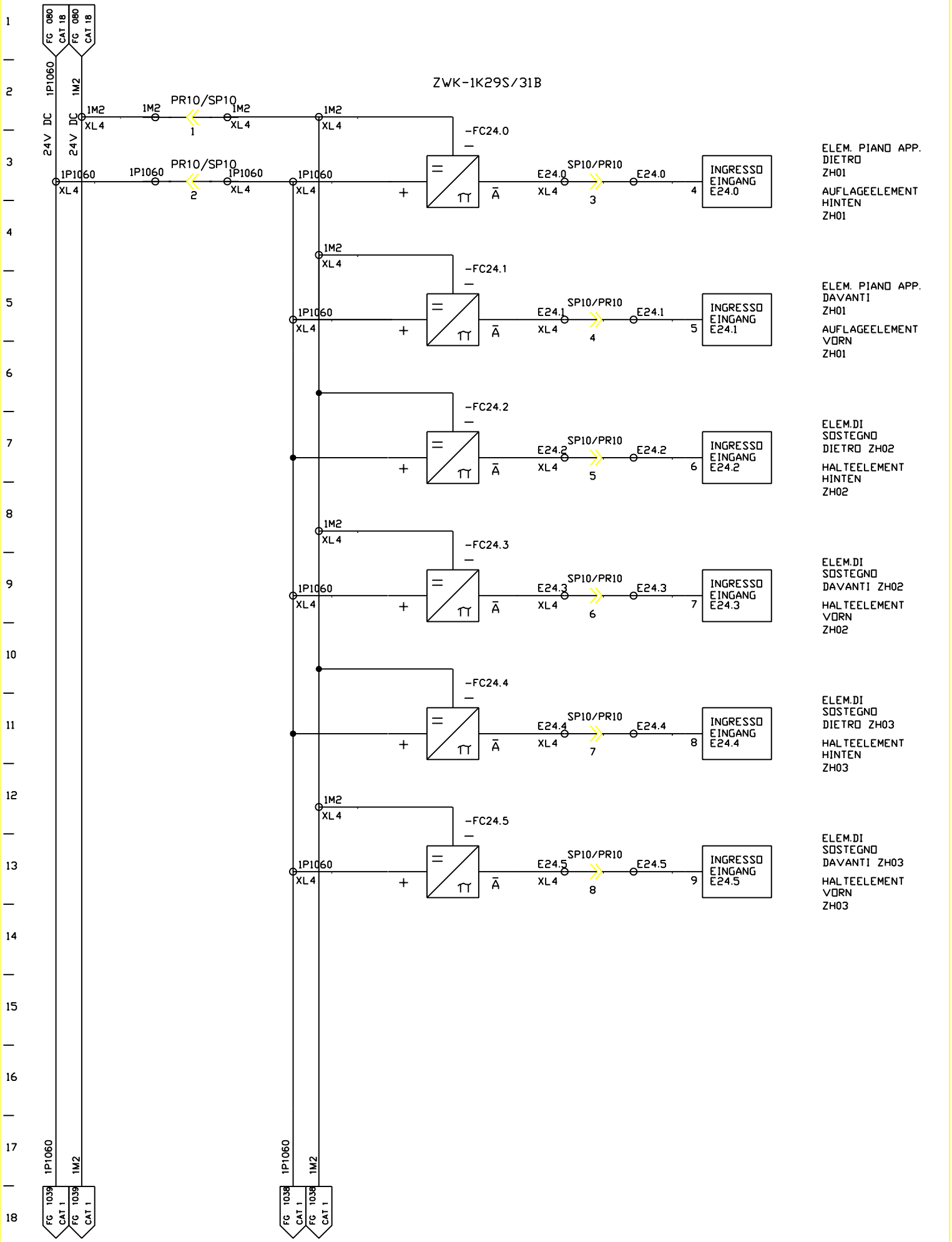

FMA	DIS. N. 31239.16813	MACCHINA/IMPIANTO : FMA 453	ORDINE : 30.007629	DISP. DI BLOCCAGGIO PEZZO	31S	FOGLIO 1037
	CAD : Autocad 10	LAVORAZIONE : ALBERO MOTORE	COMMESSA :	WERKSTUECK-SPANNEINRICHTUNG	UNITA 29B	SEGUE
	N. FILE : 29B1037	DENOMINAZIONE : TRASFERTA	ESECUTORE : HET	ARMADIO 1.1		
	POS. ARCH. :	DATA : 15.12.92	AGG. : a b			

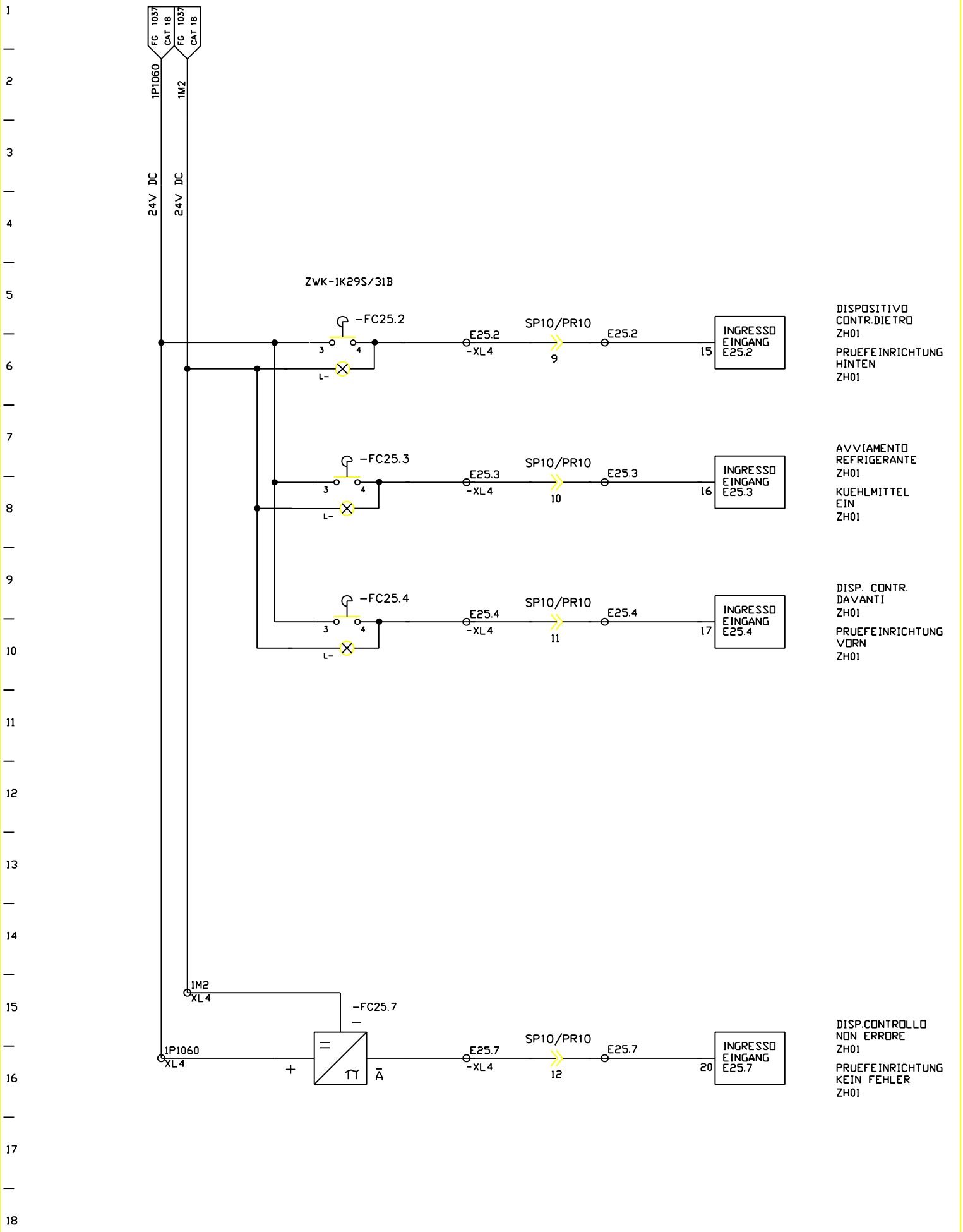

FMA	DIS. N. 31239.16813	MACCHINA/IMPIANTO : FMA 453		ORDINE : 30.007629	DISP. CONTR.	31B	FOGLIO 1038
	CAD : Autocad 10	LAVORAZIONE : ALBERO MOTORE		COMMESSA :	PRUEFEINRICHTUNG		
	N. FILE : 29B1038	DENOMINAZIONE : TRASFERTA		ESECUTORE : HET		UNITA 29B	SEGUE
	POS. ARCH. :	DATA : 15.12.92	AGG. : a b		ARMADIO 1.1		

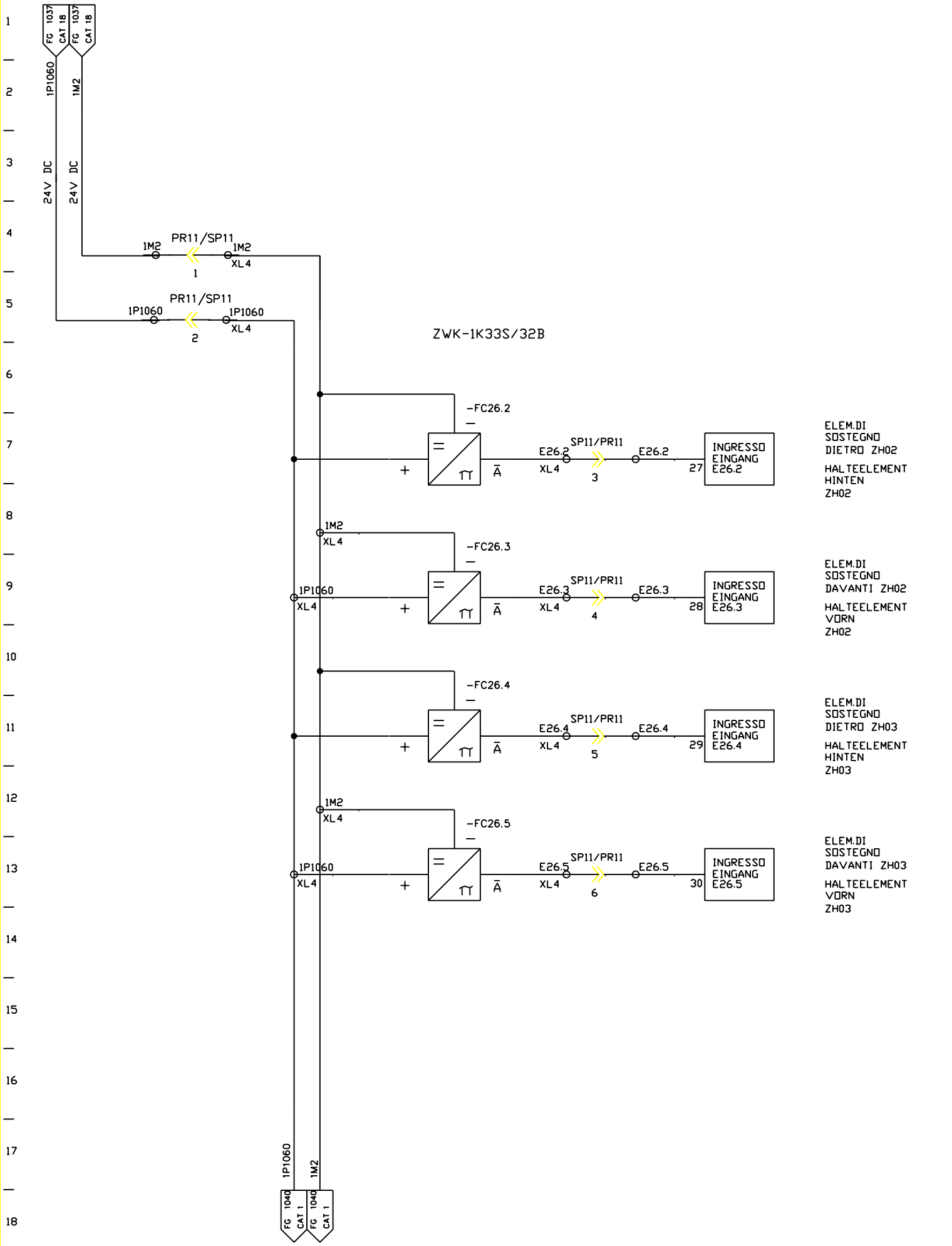

FMA	DIS. N. 31239.16813	MACCHINA/IMPIANTO : FMA 453	ORDINE : 30.007629	DISP. DI BLOCCAGGIO PEZZO	32S	FOGLIO 1039
	CAD : Autocad 10	LAVORAZIONE : ALBERO MOTORE	COMMESSA :	WERKSTUECK-SPANNEINRICHTUNG	UNITA 29B	SEGUE
	N. FILE : 29B1039	DENOMINAZIONE : TRASFERTA	ESECUTORE : HET	ARMADIO 1.1		
	POS. ARCH. :	DATA : 15.12.92	AGG. : a b			

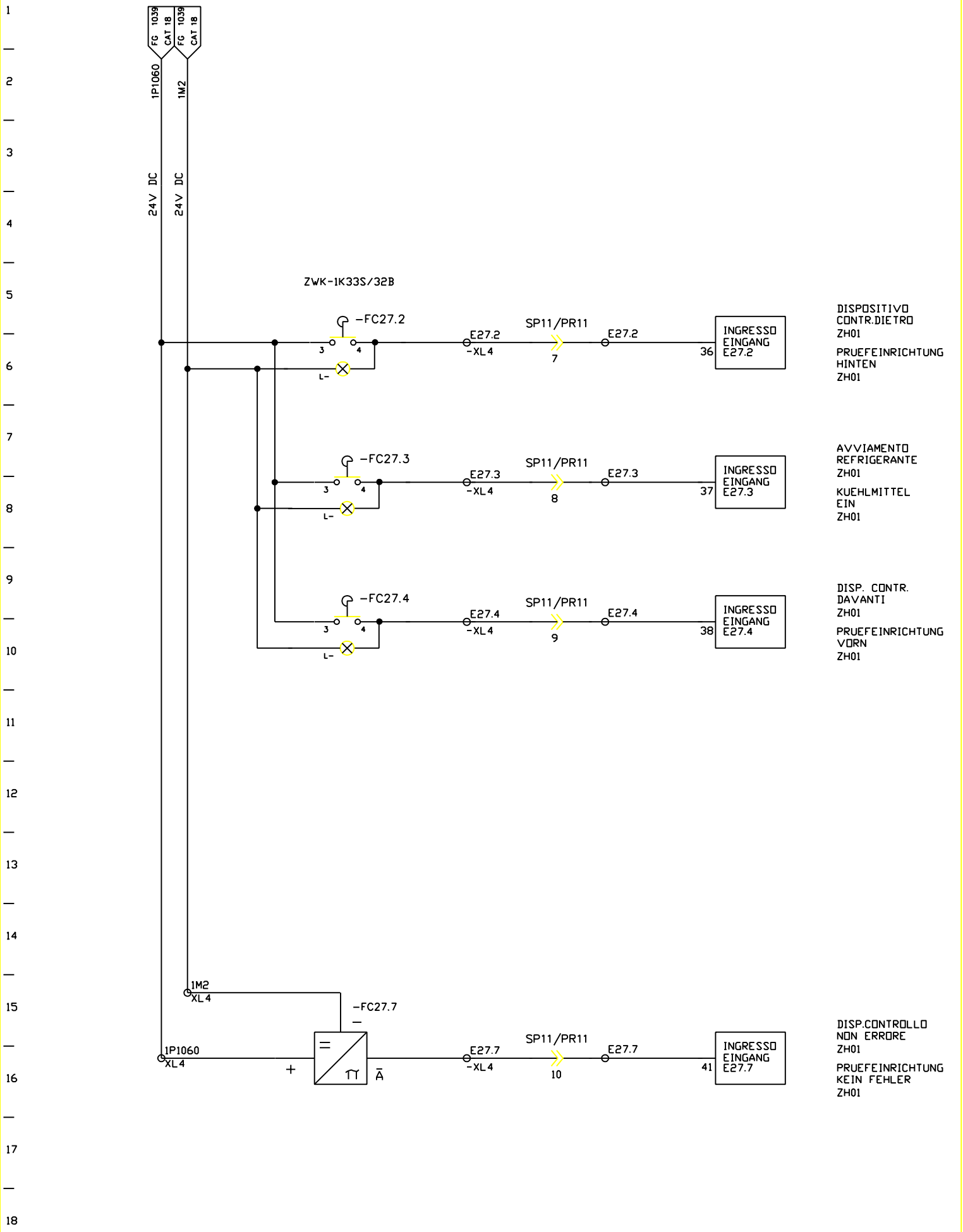

FMA	DIS. N. 31239.16813	MACCHINA/IMPIANTO : FMA 453		ORDINE : 30.007629	DISP. CONTROLLO PRUEFEINRICHTUNG	32B	FOGLIO 1040
	CAD : Autocad 10	LAVORAZIONE : ALBERO MOTORE		COMMESSA :			
	N. FILE : 29B1040	DENOMINAZIONE : TRASFERTA		ESECUTORE : HET	ARMADIO 1.1	UNITA 29B	SEGUE
	POS. ARCH. :	DATA : 15.12.92	AGG. : a b				

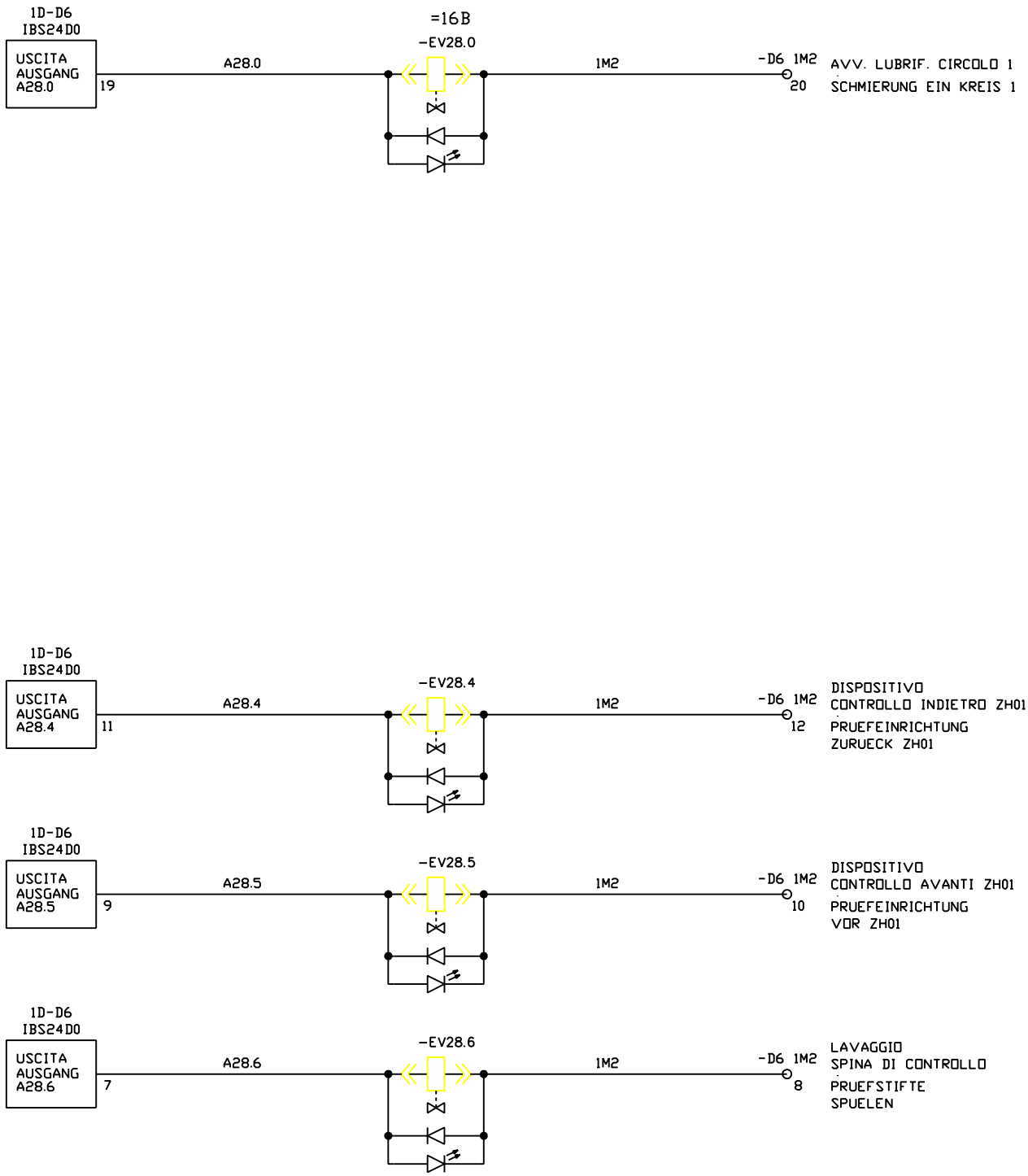

FMA	DIS. N. 31239.16813	MACCHINA/IMPIANTO : FMA 453	ORDINE : 30.007629	LUBRIF. SCHMIERUNG	31B	FOGLIO 1041
	CAD : Autocad 10	LAVORAZIONE : ALBERO MOTORE	COMMESSA :			
	N. FILE : 29B1041	DENOMINAZIONE : TRASFERTA	ESECUTORE : HET		UNITA 29B	SEGUE
	POS. ARCH. :	DATA : 15.12.92 AGG. : a b		BP		

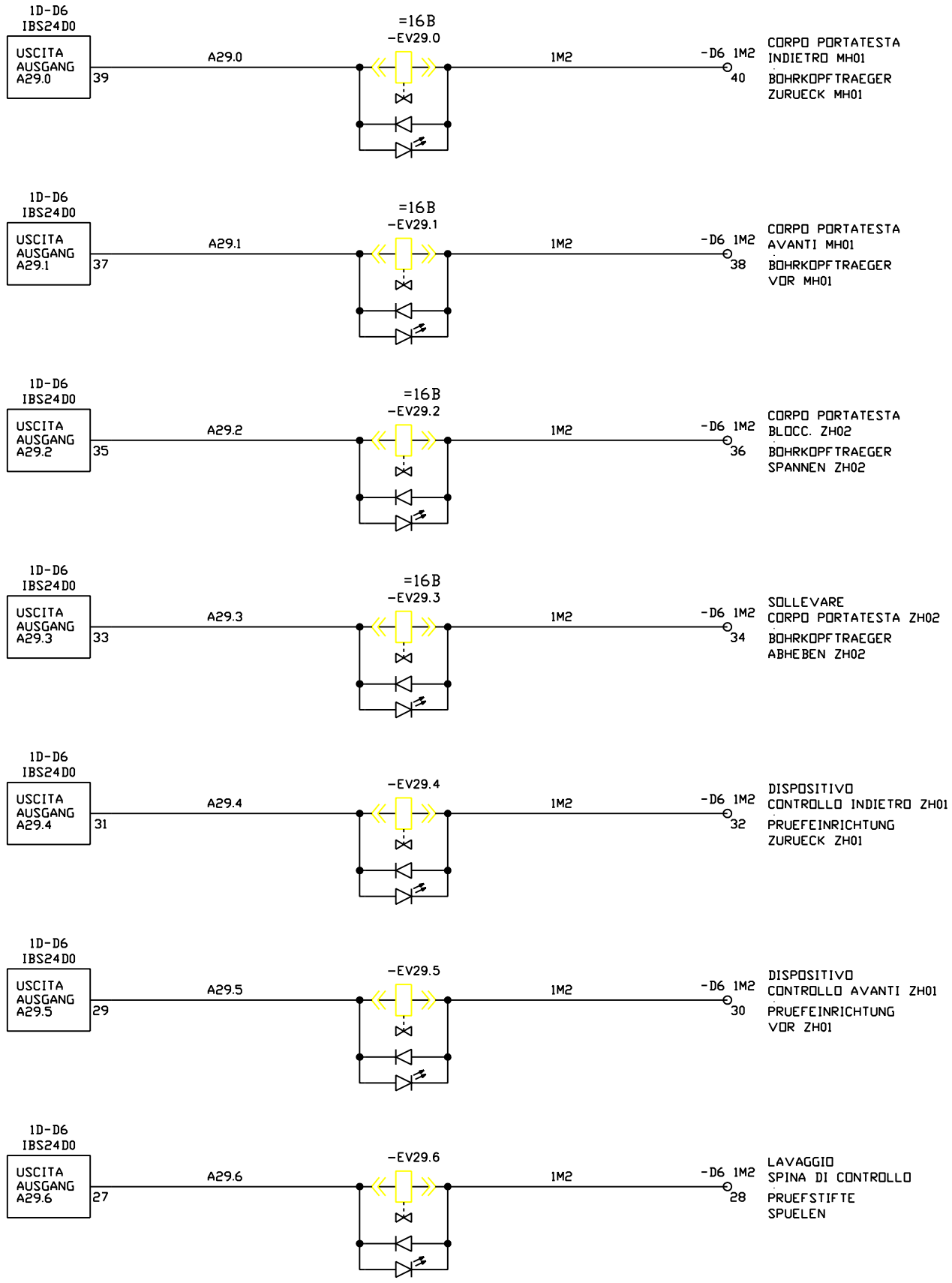

FMA	DIS. N. 31239.16813	MACCHINA/IMPIANTO : FMA 453	ORDINE : 30.007629	ASSE B	32B	FOGLIO 1042
	CAD : Autocad 10	LAVORAZIONE : ALBERO MOTORE	COMMESSA :	B-ACHSE		
	N. FILE : 29B1042	DENOMINAZIONE : TRASFERTA	ESECUTORE : HET		UNITA 29B	SEGUE
	POS. ARCH. :	DATA : 15.12.92 AGG. : a b		BP		

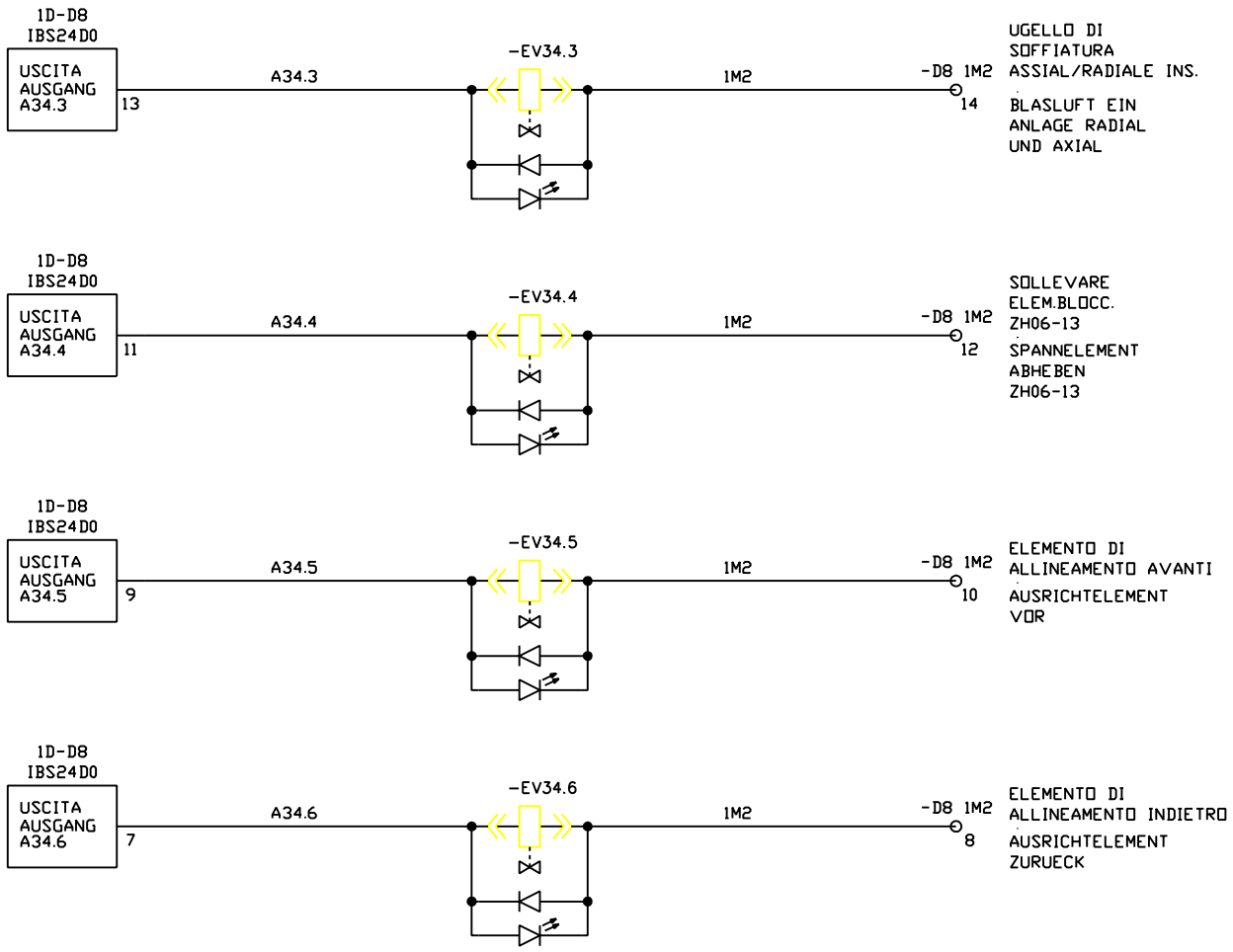

FMA	DIS. N. 31239.16813	MACCHINA/IMPIANTO : FMA 453		ORDINE : 30.007629	DISP. DI BLOCCAGGIO PEZZO	29S	FOGLIO 1045
	CAD : Autocad 10	LAVORAZIONE : ALBERO MOTORE		COMMESSA :	WERKSTUECK-SPANNEINRICHTUNG		
	N. FILE : 29B1045	DENOMINAZIONE : TRASFERTA		ESECUTORE : HET		UNITA 29B	SEGUE
	POS. ARCH. :	DATA : 30.10.00	AGG. : a b		BP		

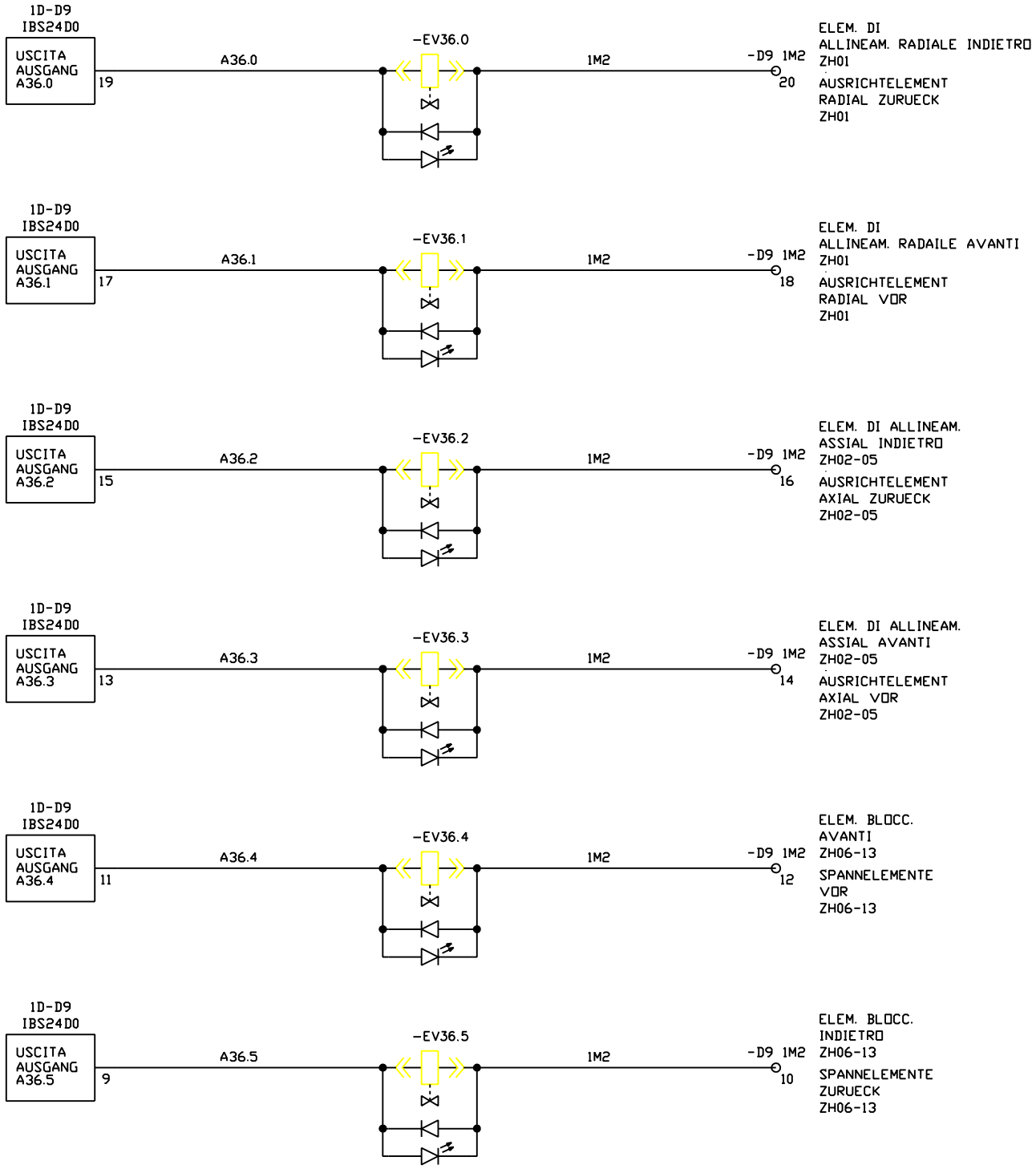

FMA	DIS. N. 31239.16813	MACCHINA/IMPIANTO : FMA 453		ORDINE : 30.007629	DISP. DI BLOCCAGGIO PEZZO	29S	FOGLIO 1047
	CAD Autocad Mech.	LAVORAZIONE : ALBERO MOTORE		COMMESSA :	WERKSTUECK-SPANNEINRICHTUNG		
	N. FILE : 29B1047	DENOMINAZIONE : TRASFERTA		ESECUTORE : HET		UNITA 29B	SEGUE
	POS. ARCH. :	DATA : 22.10.03	AGG. : a b		BP		

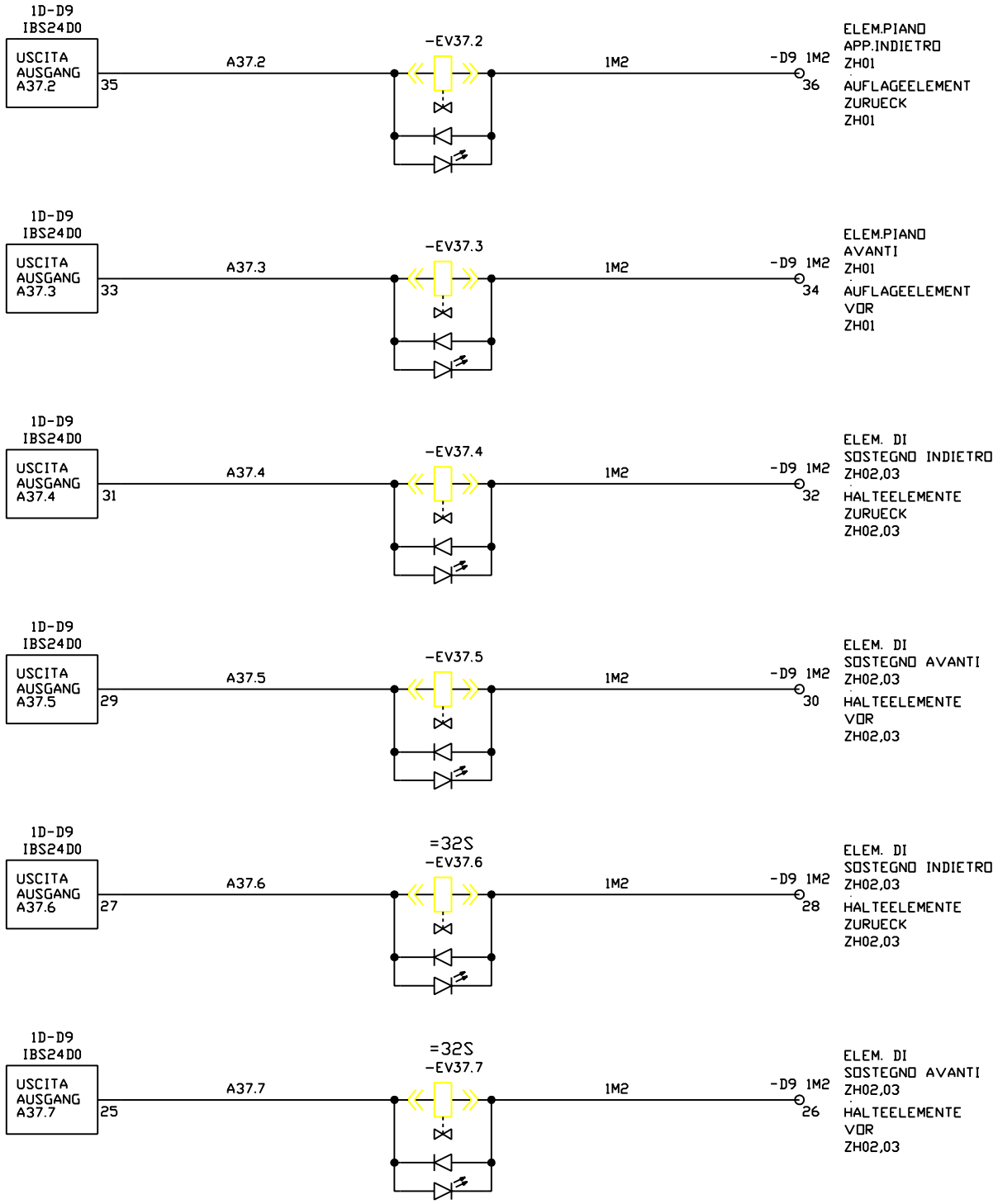

FMA	DIS. N. 31239.16813	MACCHINA/IMPIANTO : FMA 453		ORDINE : 30.007629	DISP. DI BLOCCAGGIO PEZZO WERKSTUECK-SPANNEINRICHTUNG BP	31S	FOGLIO 1048
	CAD : Autocad 10	LAVORAZIONE : ALBERO MOTORE		COMMESSA :			
	N. FILE : 29B1048	DENOMINAZIONE : TRASFERTA		ESECUTORE : HET		UNITA 29B	SEGUE
	POS. ARCH. :	DATA : 30.10.00	AGG. : a b				

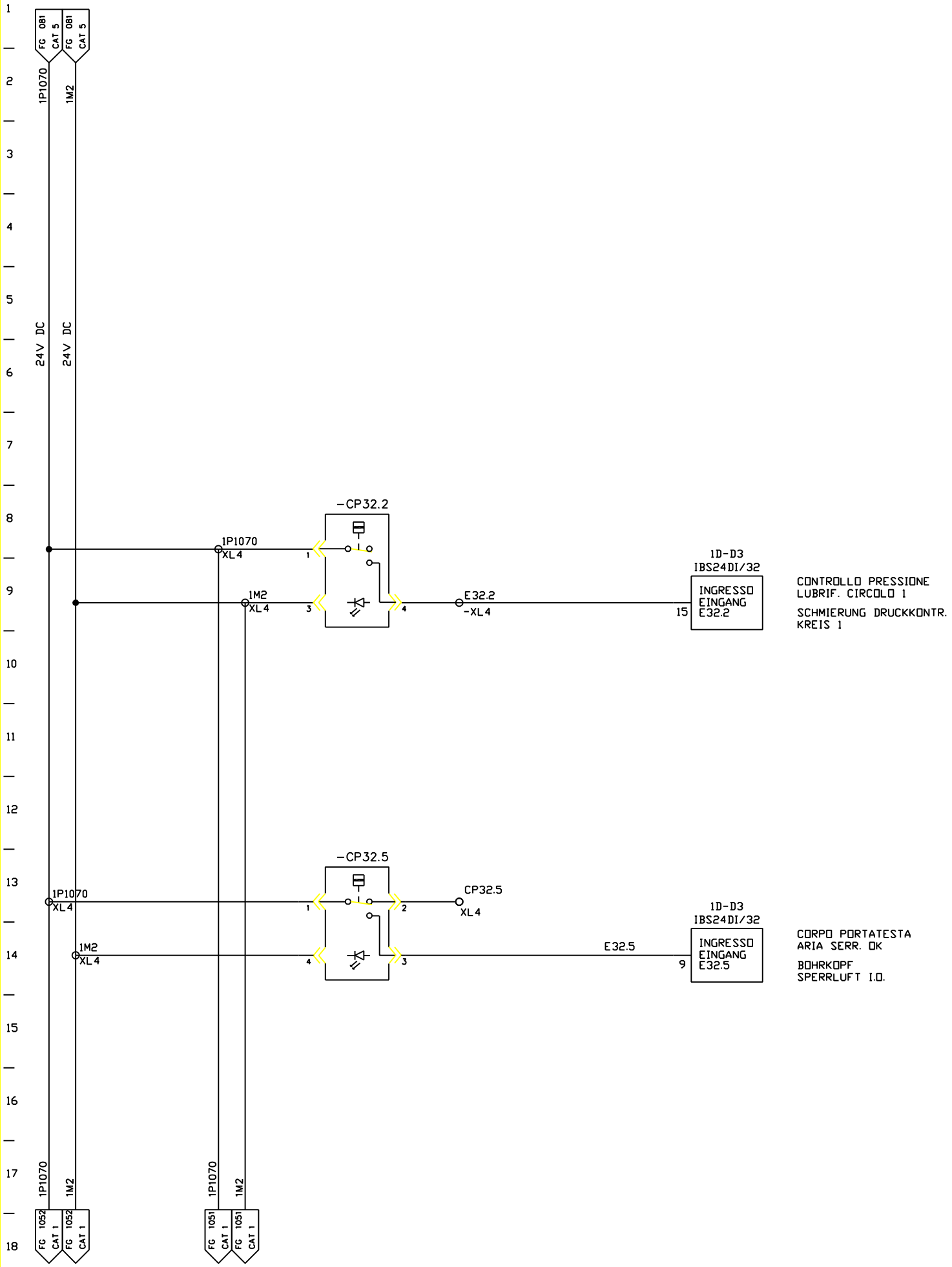

FMA	DIS. N. 31239.16813	MACCHINA/IMPIANTO : FMA 453		ORDINE : 30.007629	LUBRIF. SCHMIERUNG	29B	FOGLIO 1050
	CAD : Autocad 10	LAVORAZIONE : ALBERO MOTORE		COMMESSA :			
	N. FILE : 29B1050	DENOMINAZIONE : TRASFERTA		ESECUTORE : HET		UNITA 29B	SEGUE
	POS. ARCH. :	DATA : 30.10.00	AGG. : a b		BP		

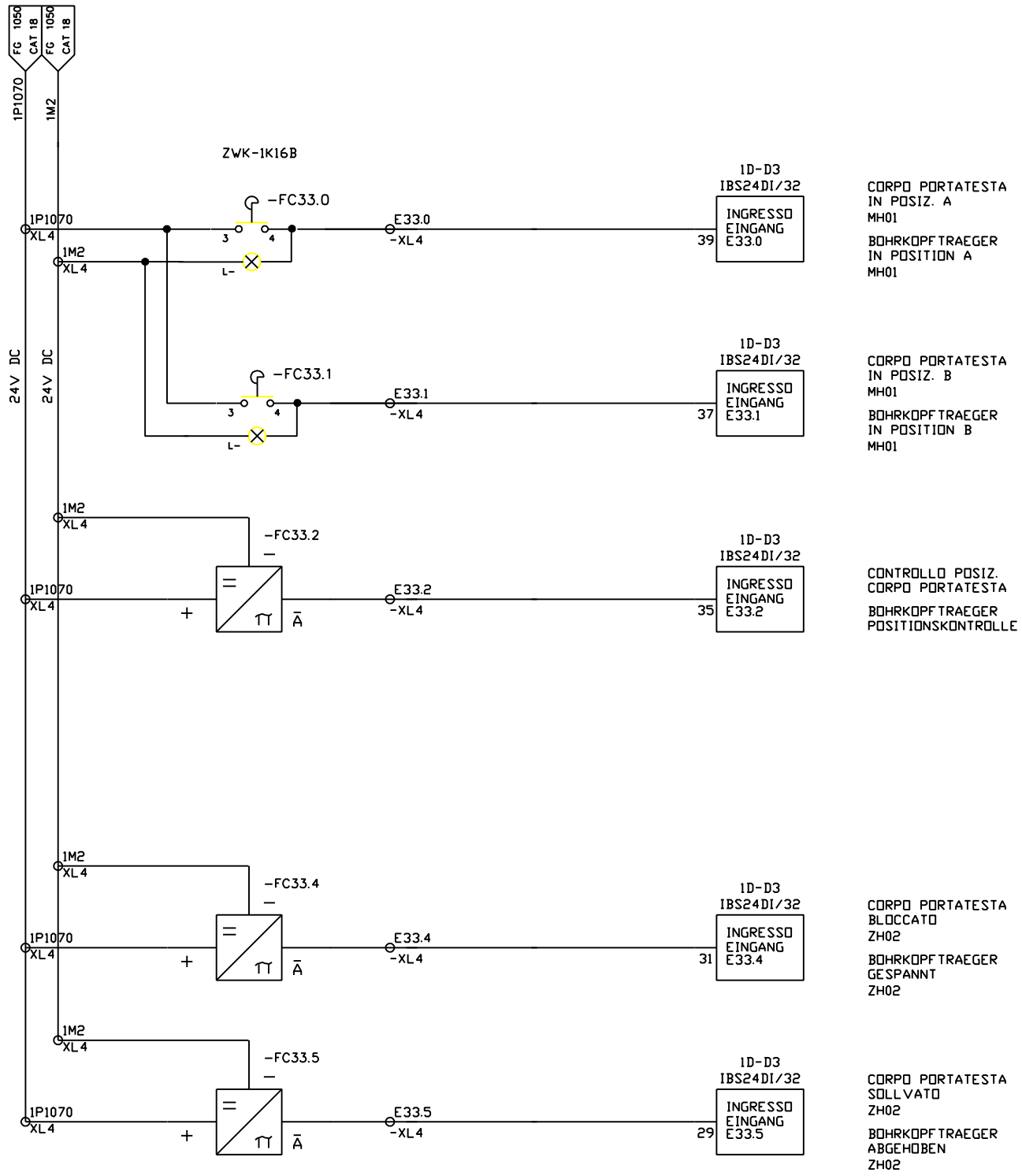

FMA	DIS. N. 31239.16813	MACCHINA/IMPIANTO : FMA 453		ORDINE : 30.007629	ASSE B B-ACHSE	29B	FOGLIO 1051
	CAD : Autocad 10	LAVORAZIONE : ALBERO MOTORE		COMMESSA :			
	N. FILE : 29B1051	DENOMINAZIONE : TRASFERTA		ESECUTORE : HET	BP	UNITA 29B	SEGUE
	POS. ARCH. :	DATA : 15.12.92	AGG. : a b				

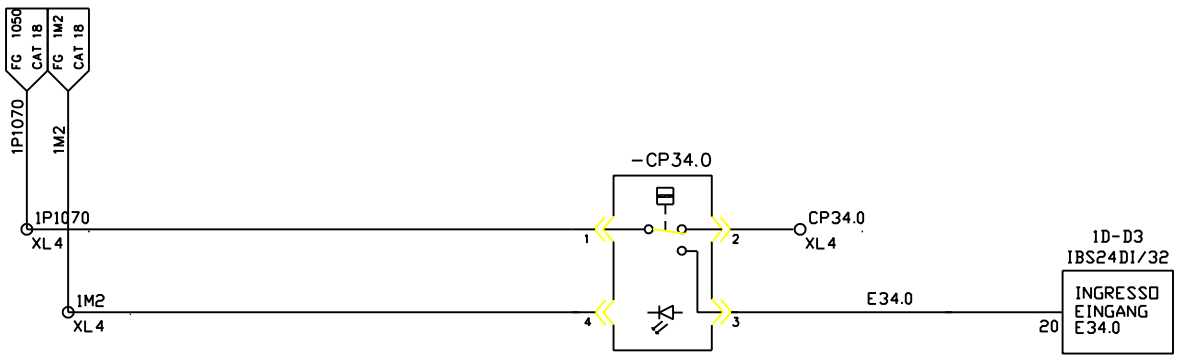

GUIDA UTENSIL
IN POSIZ.

WERKZEUGFUEHRUNG
IN POS.

FMA	DIS. N. 31239.16813	MACCHINA/IMPIANTO : FMA 453		ORDINE : 30.007629	DISP. DI BLOCCAGGIO PEZZO	29B	FOGLIO 1052
	CAD : Autocad 10	LAVORAZIONE : ALBERO MOTORE		COMMESSA :	WERKSTUECK-SPANNEINRICHTUNG		
	N. FILE : 29B1052	DENOMINAZIONE : TRASFERTA		ESECUTORE : HET		UNITA 29B	SEGUE
	POS. ARCH. :	DATA : 22.03.93	AGG. : a b		BP		

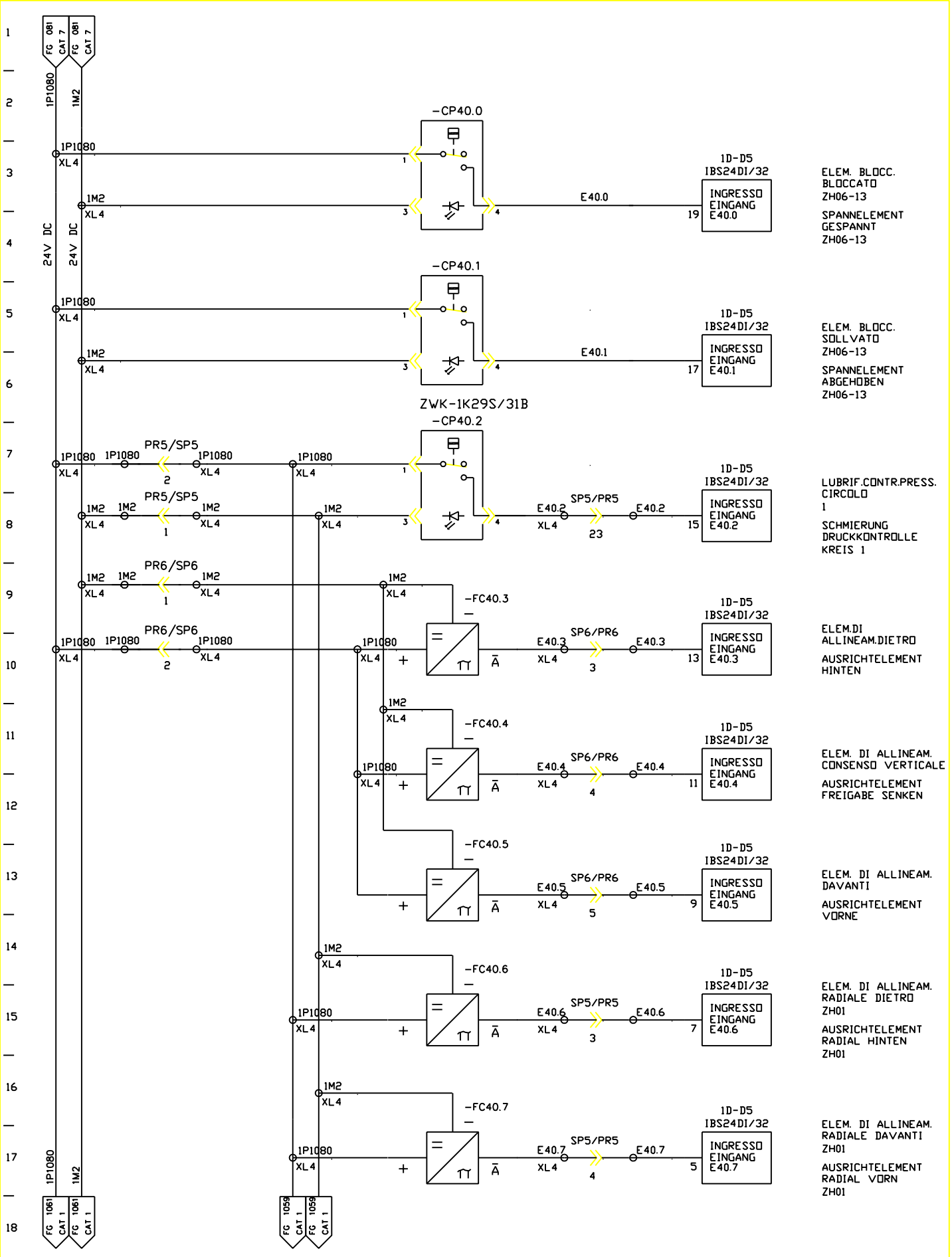

FMA	DIS. N. 31239.16813	MACCHINA/IMPIANTO : FMA 453	ORDINE : 30.007629	DISP. DI BLOCCAGGIO PEZZO / WERKSTUECK-SPANNEINRICHTUNG	29S	FOGLIO 1058
	CAD : Autocad 10	LAVORAZIONE : ALBERO MOTORE	COMMESSA :		UNITA 29B	SEGUE
	N. FILE : 29B1058	DENOMINAZIONE : TRASFERTA	ESECUTORE : HET	BP		
	POS. ARCH. :	DATA : 30.10.00 AGG. : a b				

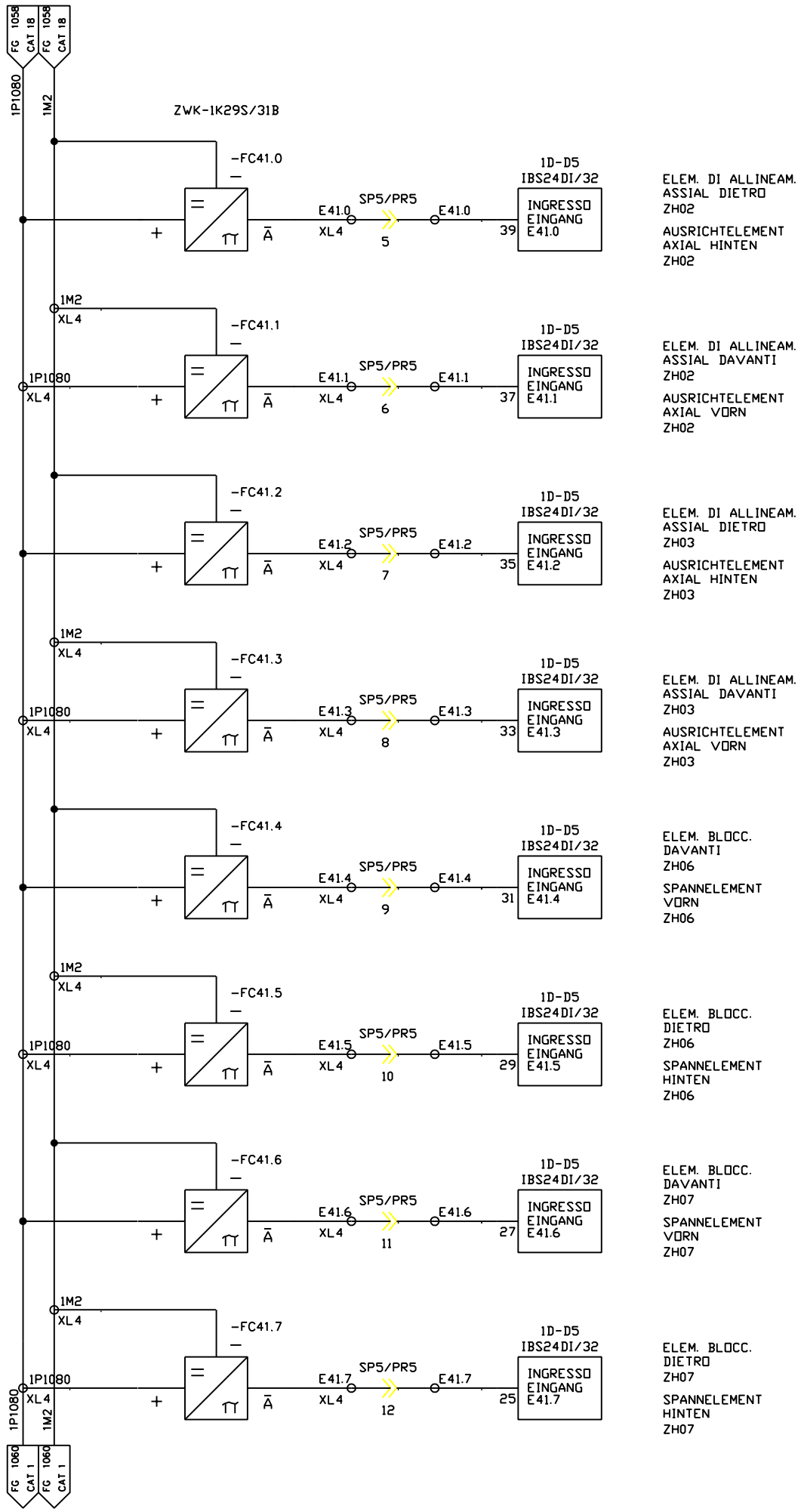

FMA	DIS. N. 31239.16813	MACCHINA/IMPIANTO : FMA 453	ORDINE : 30.007629	DISP. DI BLOCCAGGIO PEZZO	29S	FOGLIO 1059
	CAD Autocad Mech.	LAVORAZIONE : ALBERO MOTORE	COMMESSA :	WERKSTUECK-SPANNEINRICHTUNG	UNITA 29B	SEGUE
	N. FILE : 29B1059	DENOMINAZIONE : TRASFERTA	ESECUTORE : HET	BP		
	POS. ARCH. :	DATA : 22.10.03 AGG. : a b				

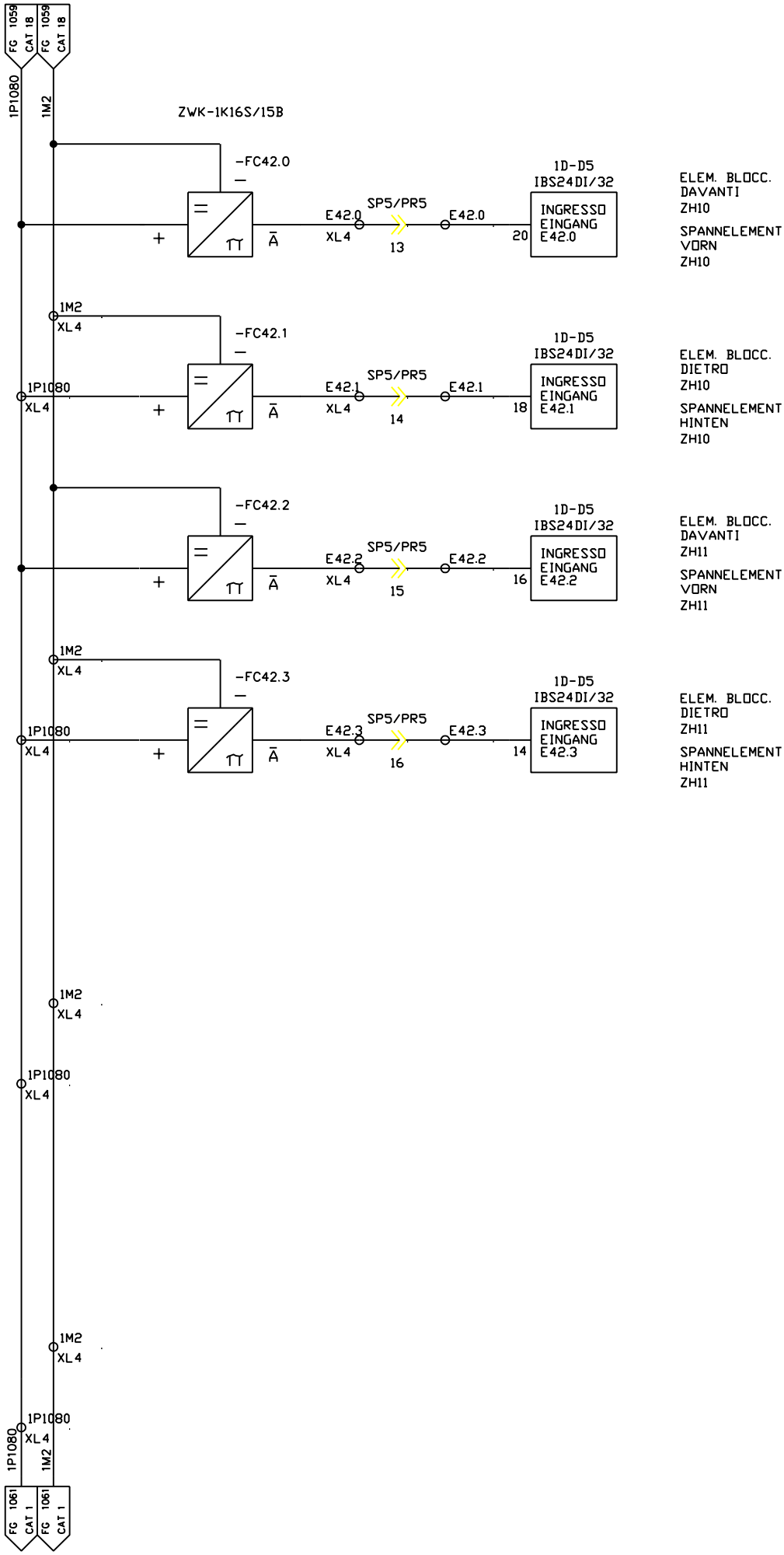

FMA	DIS. N. 31239.16813	MACCHINA/IMPIANTO : FMA 453	ORDINE : 30.007629	DISP. DI BLOCCAGGIO PEZZO WERKSTUECK-SPANNEINRICHTUNG	29S	FOGLIO 1060
	CAD Autocad Mech.	LAVORAZIONE : ALBERO MOTORE	COMMESSA :			
	N. FILE : 29B1060	DENOMINAZIONE : TRASFERTA	ESECUTORE : HET		UNITA 29B	SEGUE
	POS. ARCH. :	DATA : 22.10.03 AGG. : a b		BP		

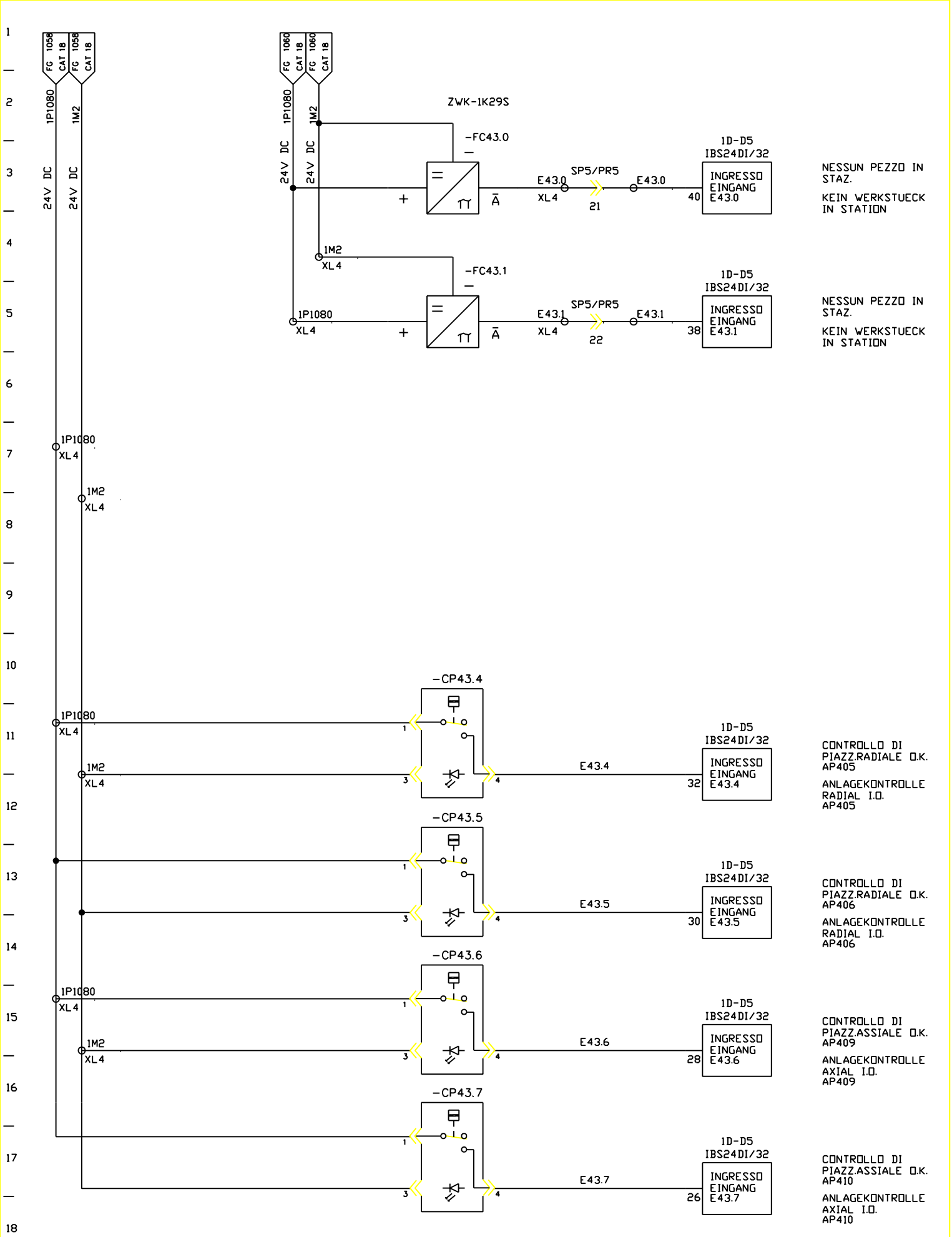

FMA	DIS. N. 31239.16813	MACCHINA/IMPIANTO : FMA 453	ORDINE : 30.007629	DISP. DI BLOCCAGGIO PEZZO WERKSTUECK-SPANNEINRICHTUNG	29S	FOGLIO 1061
	CAD : Autocad 10	LAVORAZIONE : ALBERO MOTORE	COMMESSA :		UNITA 29B	SEGUE
	N. FILE : 29B1061	DENOMINAZIONE : TRASFERTA	ESECUTORE : HET	BP		
	POS. ARCH. :	DATA : 30.10.00	AGG. : a b			