BENENNUNG DENOMINAZIONE						PLC- STEUERUNG	BEMERKUNG
GRUPPE GRUPPO	FUNKTIONS-INHALT CONTENUTO-FUNZIONE	ZEICHNUNGS-NR NUMERO DISEGNO	BLATT-NR NUM.FOGL	BLATTANZ. INDIC.FOGL.			
	INHALTS UEBERSICHT:	31239.15815	001-003			24B	
	INDICE						
	STROMLAUFPLAN:						
	SCHEMA DI CABLAGGIO						
N	NETZ EINSPEISUNG		010				
	ALIMENTAZIONE DALLA RETE						
1N5	STEUERSPANNUNG EIN 110VAC		020				
	TENSIONE DI COMANDO						
	SPANNUNGSVERSORGUNG INDRAMAT 220VAC		030				
	ALIMENTAZIONE DI TENSIONE PER INDRAMAT						
	PLC-SPANNUNGSVERSORGUNG 110VAC						
	ALIMENTAZIONE DI TENSIONE PER PLC						
SE	STEUERSPANNUNG		050				
	INSERIMENTO TENSIONE DI COMANDO						
	NOT-AUS		060				
	ARRESTO EMERGENZA						
	LASTSPANNUNG EIN						
	INSERIMENTO TENSIONE DI CARICO						
	SI-AUTOMATEN UEBERWACHUNG		070				
	SORVEGLIANZA INTERRUTTORE AUTOMATICO						
1M2	STEUERSPANNUNG-PLC EINGAENGE 24VDC		080				
	TENSIONE DI COMANDO-PLC INGRESSI						
	LASTSPANNUNG 24VDC		090				
	TENSIONE DI CARICO		100				
VS	EL-SCHALTSCHRANK TUERVERRIEGELUNG		170				
	INTERBLOCCO DI SICUREZZA PORTA ARMADIO EL						
	WARNBLINKANZEIGE/BELEUCHTUNG		180				
	LAMPEGGIATORE DI AVVERTIMENT/ILLUMINAZIONE		190				
	KUEHLGERAET						
	RAFFREDDATORE						
1D	PLC-ZENTRALGERAET / VERSORGUNG		230				
	APPARECCHIO CENTRALE ZG DI PLC/ALIMENT.						
	PLC-ERWEITERUNGEGERAET/VERSORGUNG		231				
	APPARECCHIO COMPLEMENTARE EG1 PER PLC						
	PLC-GERAETE AUFBAU/E/A-BELEGUNG		240-241				
	COORDINAMENTO I/O PLC						
	ANSCHALTBAUGRUPPE-INTERBUS-S		245				
	GRUPPO INTERFACCIA INTERBUS-S						
	VERSORGUNG E/A-MODULE-INTERBUS-S		250				
	ALIMENTAZIONI INTERBUS-S						
	E/A-BELEGUNG-INTERBUS-S		260				
	COORDINAMENTO I/O INTERBUS-S						
	WF 726 C-ACHSEN SOLLWERTE		270				
	VALORE RICHIESTO ASSI WF 726C						

FMA	DIS. N. : 31239.15815	MACCHINA/IMPIANTO : FMA 453	ORDINE : 30.007629	INHALTS-UEBERSICHT		FOGLIO 001
	CAD : AUTOCAD 10	LAVORAZIONE : ALBERO MOTORE	COMMESSA :	INDICE		
	N. FILE : 24B1	DENOMINAZIONE : TRASFERTA	ESECUTORE :		UNITA: 24B	SEGUE
	POS. ARCH.:	DATA : 25.05.93	AGG. : a b			

ARMADIO 1.1
S1.1 PR1/SP1

PR1/SP1 CONSOLLE
PR1/SP1 PULT

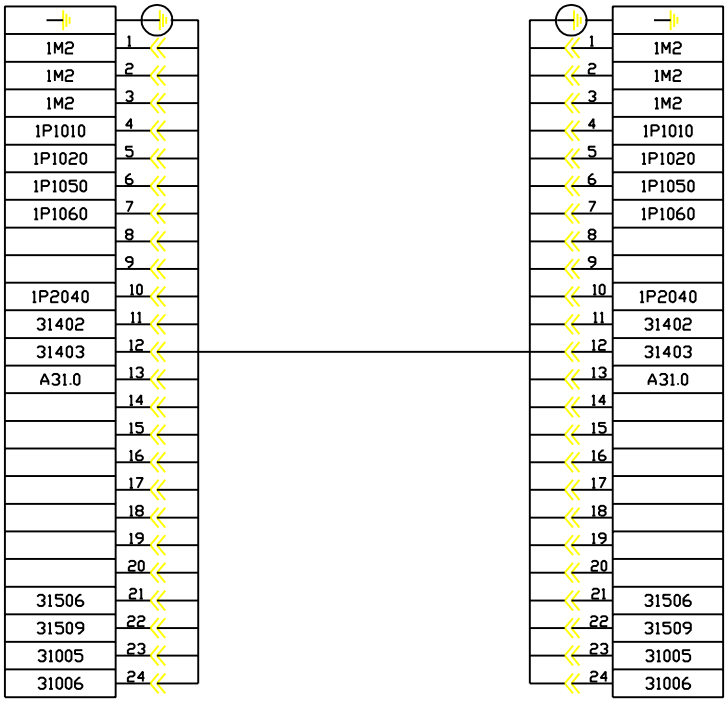

PR2/SP2

PR2/SP2

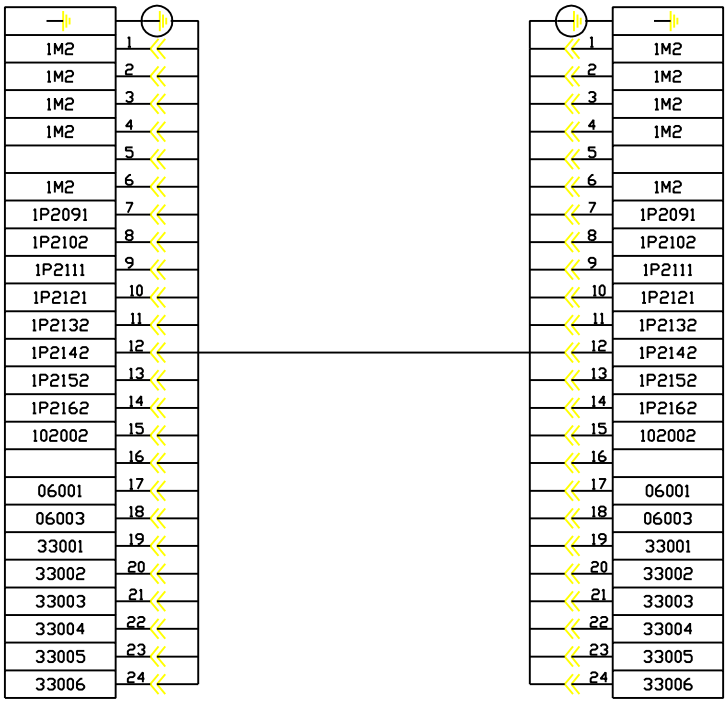

FMA	DIS. N. 31239.15864	MACCHINA/IMPIANTO : FMA 453		ORDINE : 30.007629	SCHEMA DI MORS.E CONN.		FOGLIO 1
	CAD : Autocad 10	LAVORAZIONE : ALBERO MOTORE		COMMESSA :	SCHEMA DI MORS.E CONN.	UNITA 24B	SEGUE
	N. FILE : 24B1K	DENOMINAZIONE : TRASFERTA		ESECUTORE : TP/BR	ARMADIO 1.1		
	POS. ARCH. :	DATA : 14.12.92	AGG. : a b				

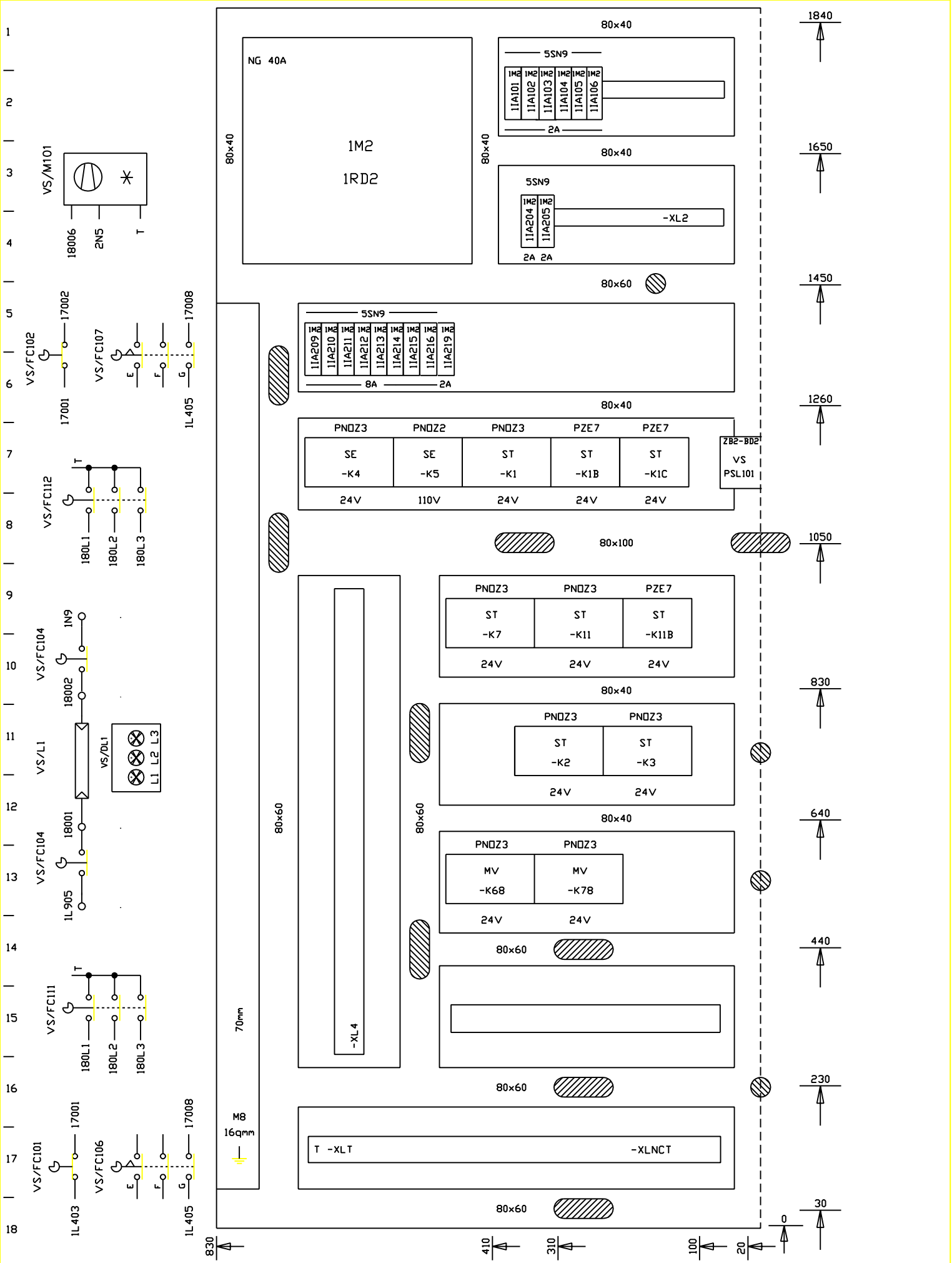

FMA	DIS. N. 31239.15831	MACCHINA/IMPIANTO : FMA 453	ORDINE : 30.007629	PIANO COSTRUT. AUFBAUPLAN		FOGLIO 1
	CAD : Autocad 10	LAVORAZIONE : ALBERO MOTORE	COMMESSA :			
	N. FILE : 24B1S	DENOMINAZIONE : TRASFERTA	ESECUTORE : TP/BR		UNITA 24B	SEGUE
	POS. ARCH. :	DATA : 07.11.95 AGG. : a b		ARMADIO 1.1		

BENENNUNG						PLC-	BEMERKUNG
DENOMINAZIONE						STEUERUNG	
GRUPPE	FUNKTIONS-INHALT	ZEICHNUNGS-NR	BLATT-NR	BLATTANZ.			
GRUPPO	CONTENUTO-FUNZIONE	NUMERO DISEGNO	NUM.FOGL	INDIC.FOGL.			
ST	SIGNALE ZENTRALTEIL-EINHEIT	31239.15815	290			24B	
	SEGNALI UNITA PARTE CENTRALE-UNITA						
	LASTSPANNUNG EIN		310				
	INSERIMENTO TENSIONE DI CARICO						
	HANDBEDIENPULT		314				
	CONSOLLE DI COMANDO MANUALE						
	LASTSPANNUNG EIN-EINRICHTBETRIEB		315-316				
	TENSIONE DI CARICO PER FUNZIONAM.PREPARATORIO						
	SCHUTZTUEREN ENTRIEGELN		320				
	PORTE DI SICUREZZA SBLOCCARE						
	SCHUTZTUEREN UEBERWACHUNG		330				
	SORVEGLIANZA PORTE DI SICUREZZA						
MV	ANTRIEBE VERSORGUNG - SPINDEL		450				
	ALIMENTAZIONE AZIONAMENTI MANDRINO		460				
MS	SPINDEL		480				
	MANDRINO		490				
			500				
MV	ANTRIEBE VERSORGUNG - ACHSE		510				
	ALIMENTAZIONE AZIONAMENTI ASSE						
MZ	Z-ACHSE		520				
	ASSE Z		540				
			550				
			560				
			570				
BP	BEDIENPULT/PLC-EINGAENGE		1000				
	CONSOLLE DI COMANDO /		1010				
	INGRESSI PLC		1020				
	BEDIENPULT/AUFBAU		1030				
	CONSOLLE DI COMANDO /						
	PIANO COSTRUTTIVO						
24B	SCHMIERUNG/PLC-AUSGAENGE		1041				
	LUBRIFICAZIONE / USCITE PLC						
24S	SPANNSTATION / PLC-AUSGAENGE		1045				
	STAZIONE BLOCC./ USCITE PLC		1047				
24B	SCHMIERUNG/PLC-EINGAENGE		1050				
	LUBRIFICAZIONE / INGRESSI PLC						
	WERKZEUGFUEHRUNG/PLC-EINGAENGE		1051				
	GUIDA UTENSILI / INGRESSI PLC						
24S	SPANNSTATION / PLC-EINGAENGE		1052-1058				
	STAZIONE BLOCC./ INGRESSI PLC						

FMA	DIS. N. : 31239.15815	MACCHINA/IMPIANTO : FMA 453	ORDINE : 30.007629	INHALTS-UEBERSICHT		FOGLIO 002
	CAD : AUTOCAD 10	LAVORAZIONE : ALBERO MOTORE	COMMESSA :	INDICE		
	N. FILE : 24B2	DENOMINAZIONE : TRASFERTA	ESECUTORE :		UNITA: 24B	SEGUE
	POS. ARCH.:	DATA : 27.10.00	AGG. : a b			

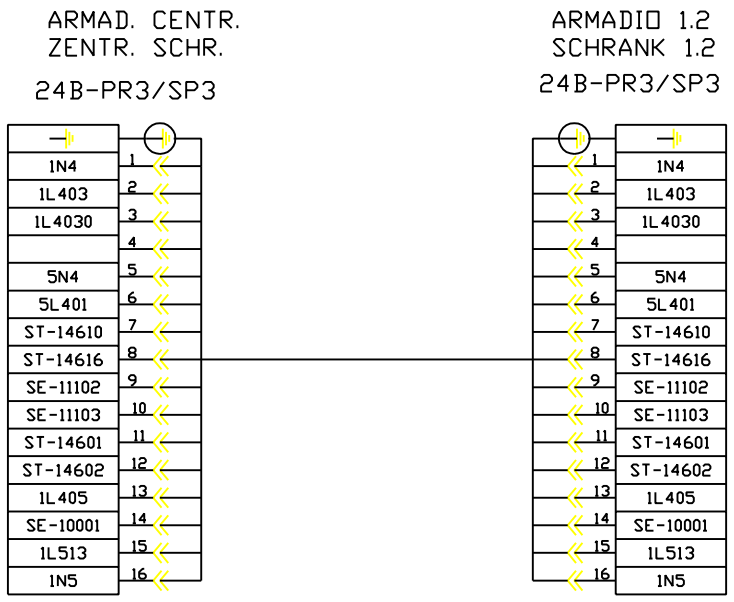

FMA	DIS. N. 31239.15864	MACCHINA/IMPIANTO : FMA 453	ORDINE : 30.007629	SCHEMA DI MORS.E CONN.		FOGLIO 2
	CAD : Autocad 10	LAVORAZIONE : ALBERO MOTORE	COMMESSA :	KLEMMEN/ STECKERPLAN		
	N. FILE : 24B2K	DENOMINAZIONE : TRASFERTA	ESECUTORE : TP/BR		UNITA 24B	SEGUE
	POS. ARCH. :	DATA : 14.12.92	AGG. : a b	ARMADIO 1.2		

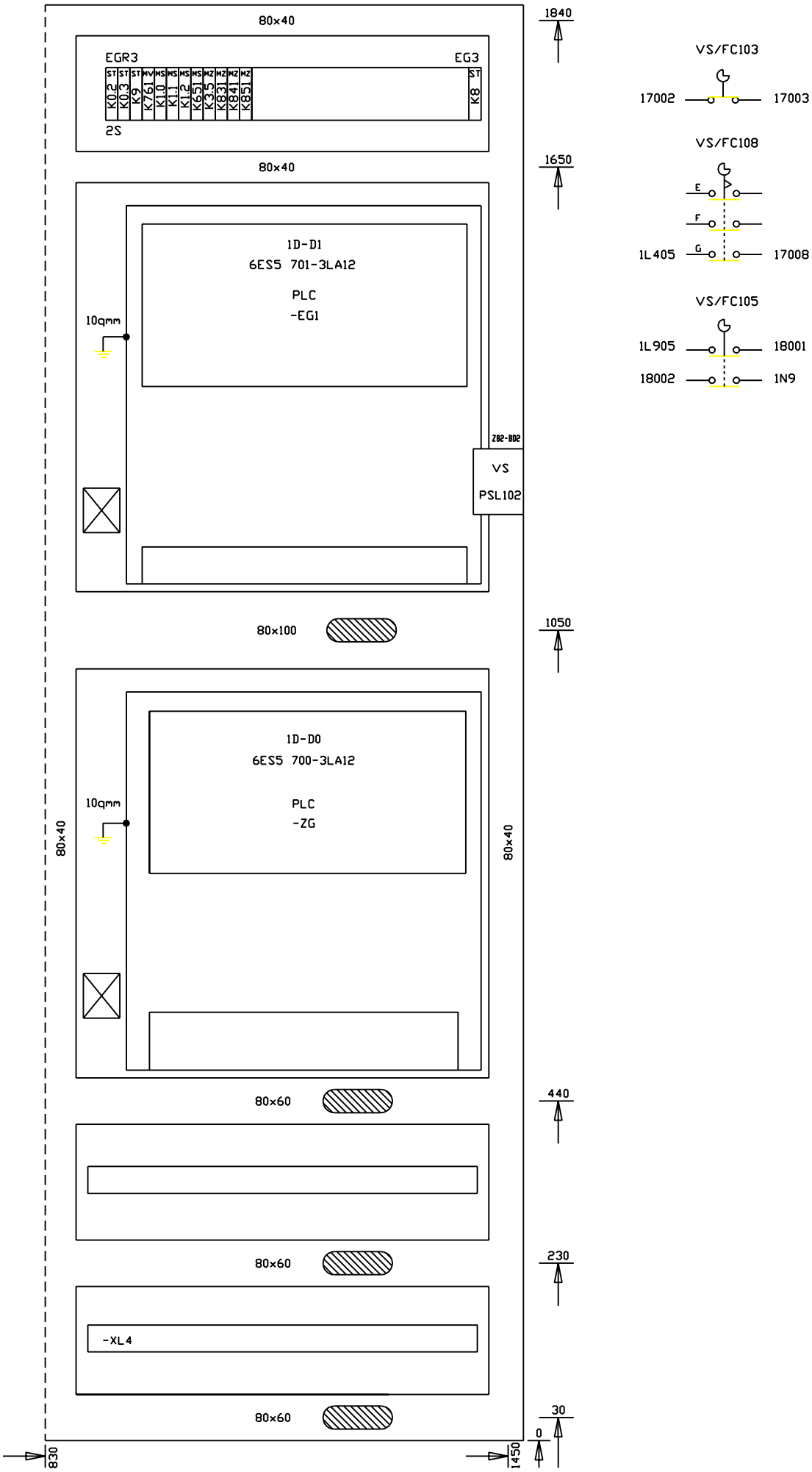

FMA	DIS. N. 31239.15831	MACCHINA/IMPIANTO : FMA 453		ORDINE : 30.007629	PIANO COSTRUT. AUFBAUPLAN		FOGLIO 2
	CAD : Autocad 10	LAVORAZIONE : ALBERO MOTORE		COMMESSA :			
	N. FILE : 24B2S	DENOMINAZIONE : TRASFERTA		ESECUTORE : TP/BR		UNITA 24B	SEGUE
	POS. ARCH. :	DATA : 14.12.92	AGG. : a b		ARMADIO 1.1		

BENENNUNG / DENOMINAZIONE						PLC-STEUERUNG	BEMERKUNG
GRUPPE / GRUPPO	FUNKTIONS-INHALT / CONTENUTO-FUNZIONE	ZEICHNUNGS-NR / NUMERO DISEGNO	BLATT-NR / NUM.FOGL	BLATTANZ. / INDIC.FOGL.		24B	
WP	WERKZEUG UEBERWACHUNG - ARTIS		1100-1102				
	SORVEGLIANZA UTENSILI - ARTIS						
	GERAETE-AUFBAUPLAN SCHALTSCHRANK	31239.15831	1-6, 8				
	PIANO COSTRUTTIVO ARMADIO EL.						
	APPARECCHI BEDIENPULT		7				
	CONSOLLE DI COMANDO						
	KLEMMEN/STECKERPLAN	31239.15864	1-5				
	SCHEMA DI MORSETTI E CONNETTORI		7				
			9-13				

FMA	DIS. N. : 31239.15815	MACCHINA/IMPIANTO : FMA 453	ORDINE : 30.007629	INHALTS-UEBERSICHT		FOGLIO 003
	CAD : AUTOCAD 10	LAVORAZIONE : ALBERO MOTORE	COMMESSA :	INDICE		
	N. FILE : 24B3	DENOMINAZIONE : TRASFERTA	ESECUTORE :		UNITA: 24B	SEGUE
	POS. ARCH.:	DATA : 07.11.95	AGG. : a b			

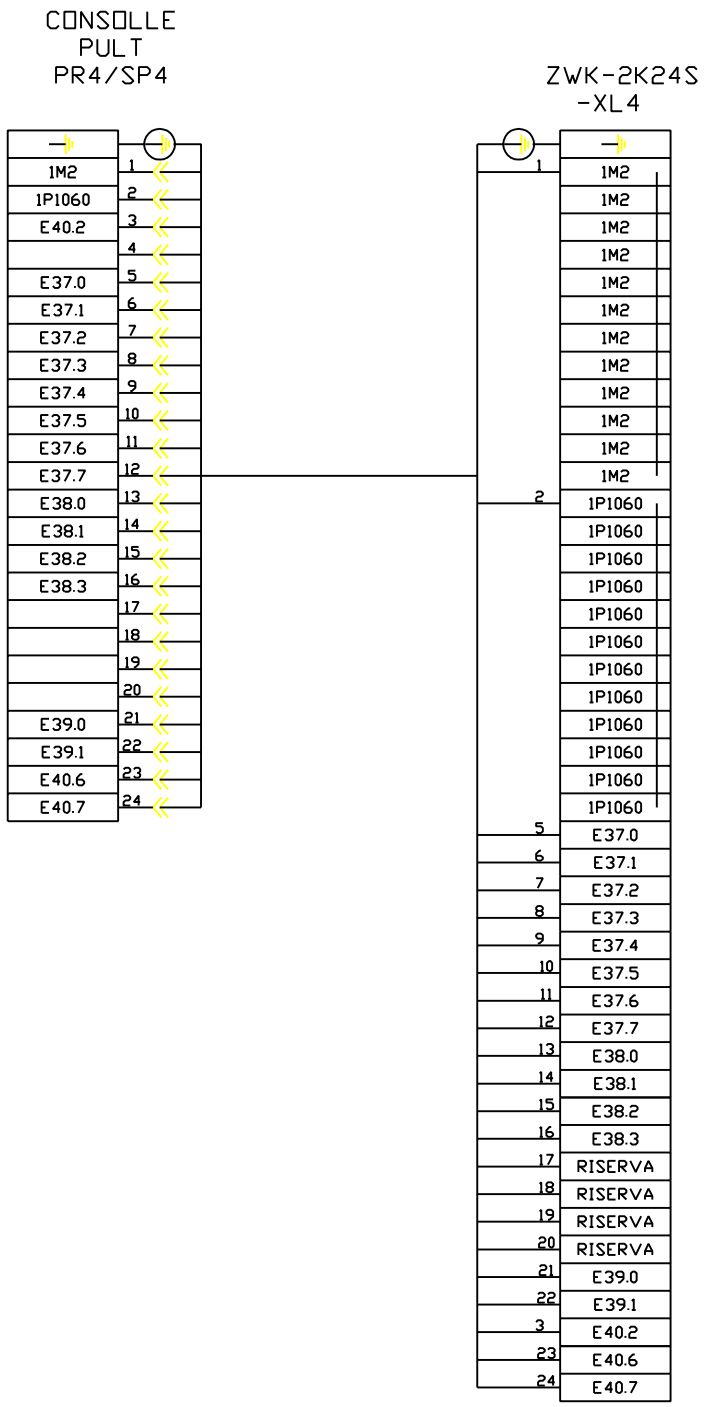

FMA	DIS. N. 31239.15864	MACCHINA/IMPIANTO : FMA 453	ORDINE : 30.007629	SCHEMA DI MORS.E CONN.		FOGLIO 3
	CAD : Autocad 10	LAVORAZIONE : ALBERO MOTORE	COMMESSA :	KLEMMEN/ STECKERPLAN	UNITA 24B	SEGUE
	N. FILE : 24B3K	DENOMINAZIONE : TRASFERTA	ESECUTORE : TP/BR	BP		
	POS. ARCH. :	DATA : 27.10.00 AGG. : a b				

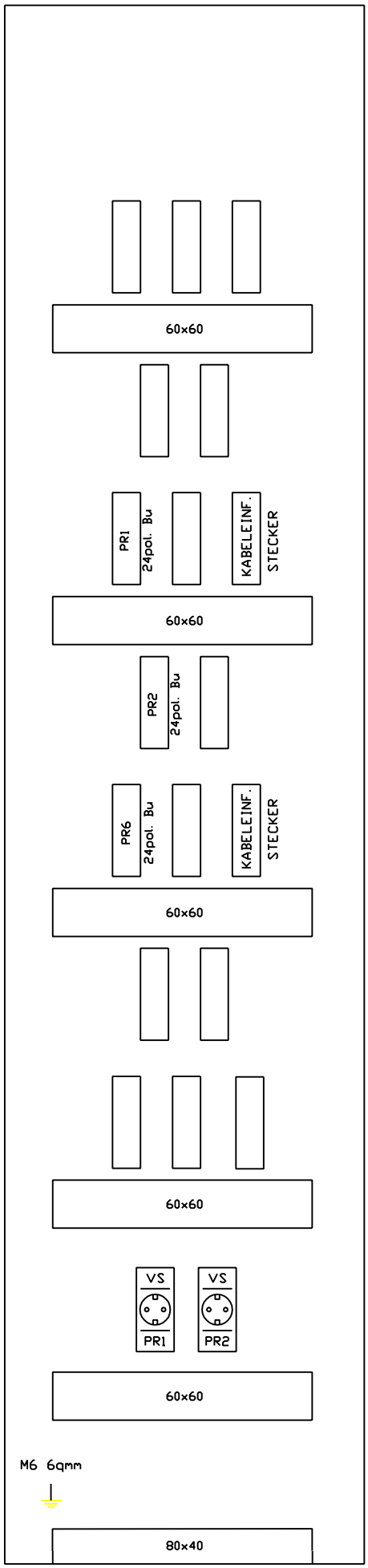

FMA	DIS. N. 31239.15831	MACCHINA/IMPIANTO : FMA 453		ORDINE : 30.007629	PIANO COSTRUT. AUFBAUPLAN		FOGLIO 3
	CAD : Autocad 10	LAVORAZIONE : ALBERO MOTORE		COMMESSA :			
	N. FILE : 24B3S	DENOMINAZIONE : TRASFERTA		ESECUTORE : TP/BR		UNITA 24B	SEGUE
	POS. ARCH. :	DATA : 14.12.92	AGG. : a b		ARMADIO 1.1		

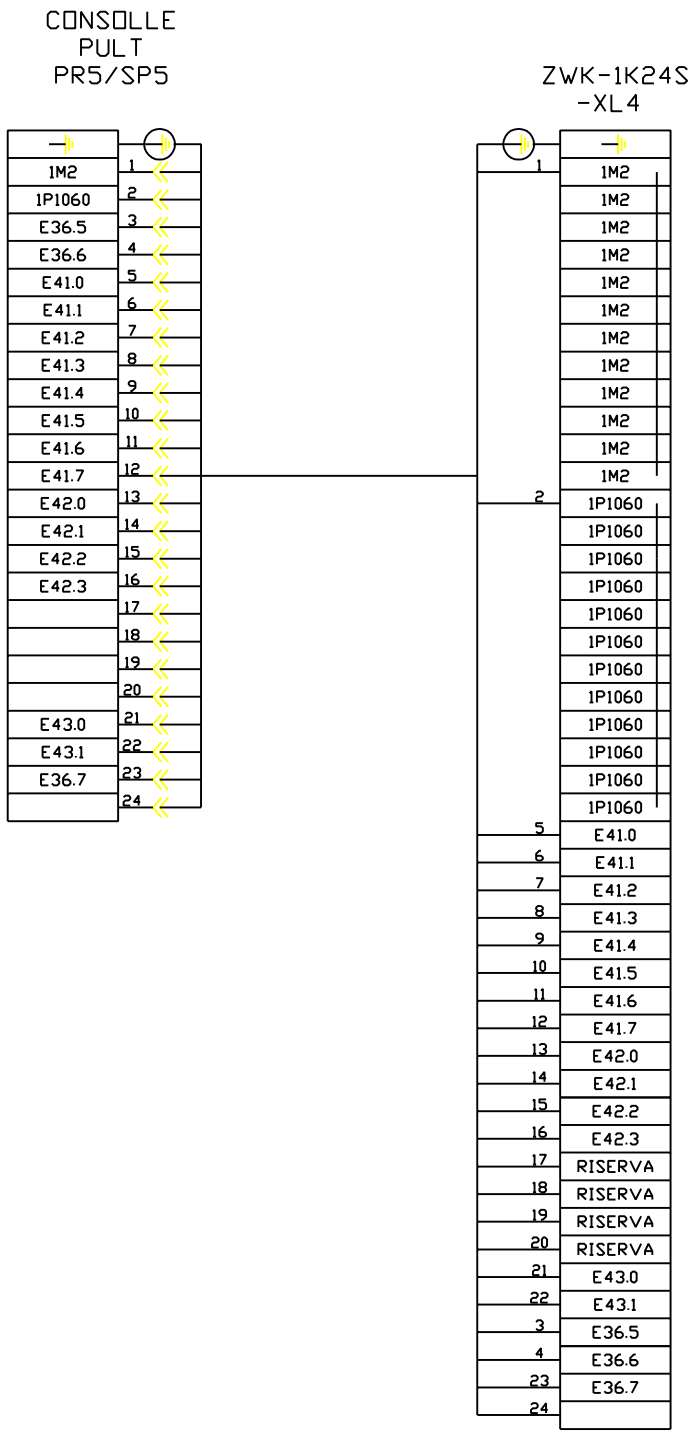

FMA	DIS. N. 31239.15864	MACCHINA/IMPIANTO : FMA 453	ORDINE : 30.007629	SCHEMA DI MORS.E CONN.		FOGLIO 4
	CAD : Autocad 10	LAVORAZIONE : ALBERO MOTORE	COMMESSA :	KLEMMEN/ STECKERPLAN	UNITA 24B	SEGUE
	N. FILE : 24B4K	DENOMINAZIONE : TRASFERTA	ESECUTORE : TP/BR	BP		
	POS. ARCH. :	DATA : 27.10.00 AGG. : a b				

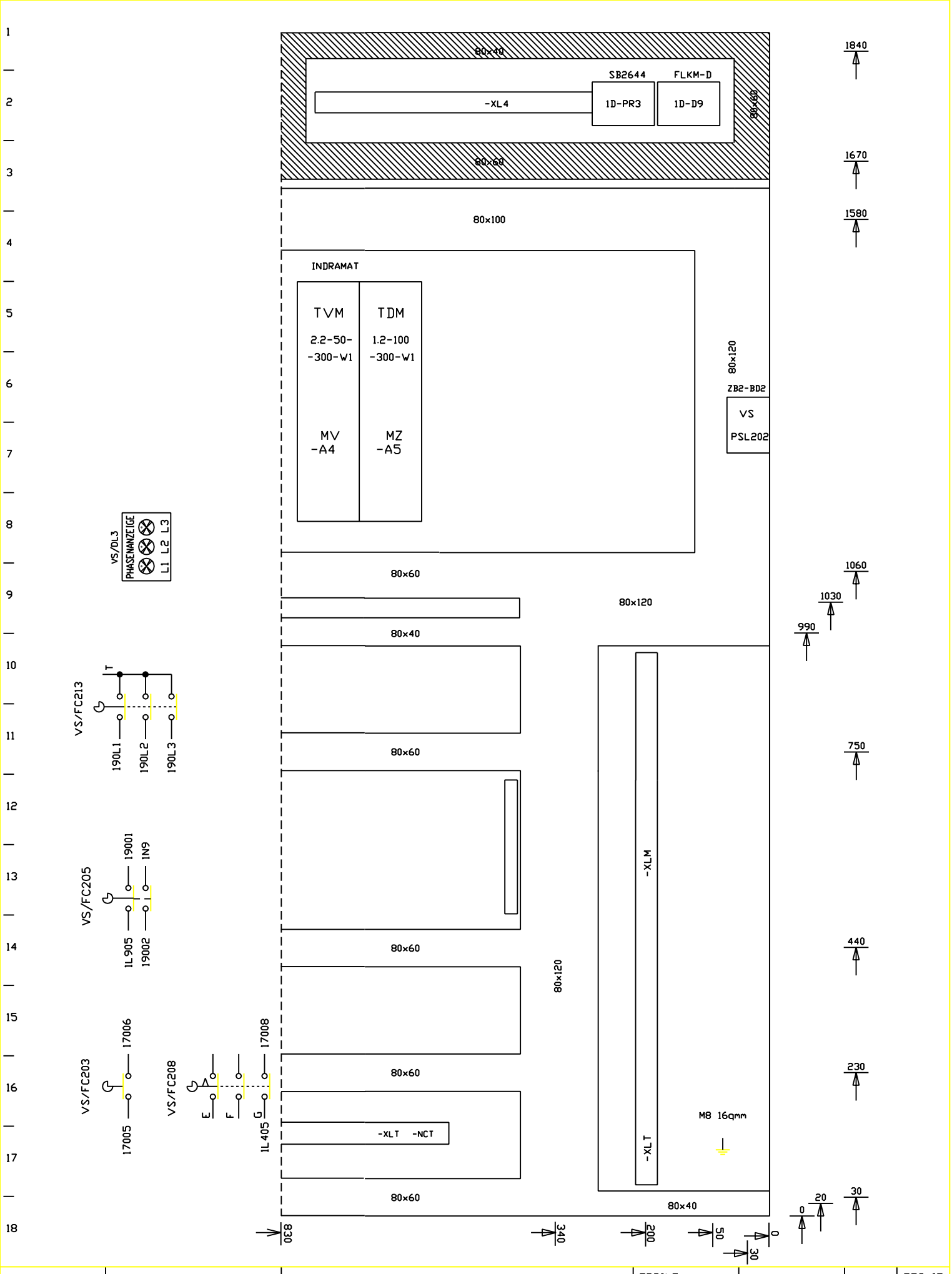

FMA	DIS. N. 31239.15831	MACCHINA/IMPIANTO : FMA 453	ORDINE : 30.007629	PIANO COSTRUT. AUFBAUPLAN		FOGLIO 4
	CAD : Autocad 10	LAVORAZIONE : ALBERO MOTORE	COMMESSA :			
	N. FILE : 24B4S	DENOMINAZIONE : TRASFERTA	ESECUTORE : TP/BR	ARMADIO 1.2	UNITA 24B	SEGUE
	POS. ARCH. :	DATA : 14.12.92	AGG. : a b			

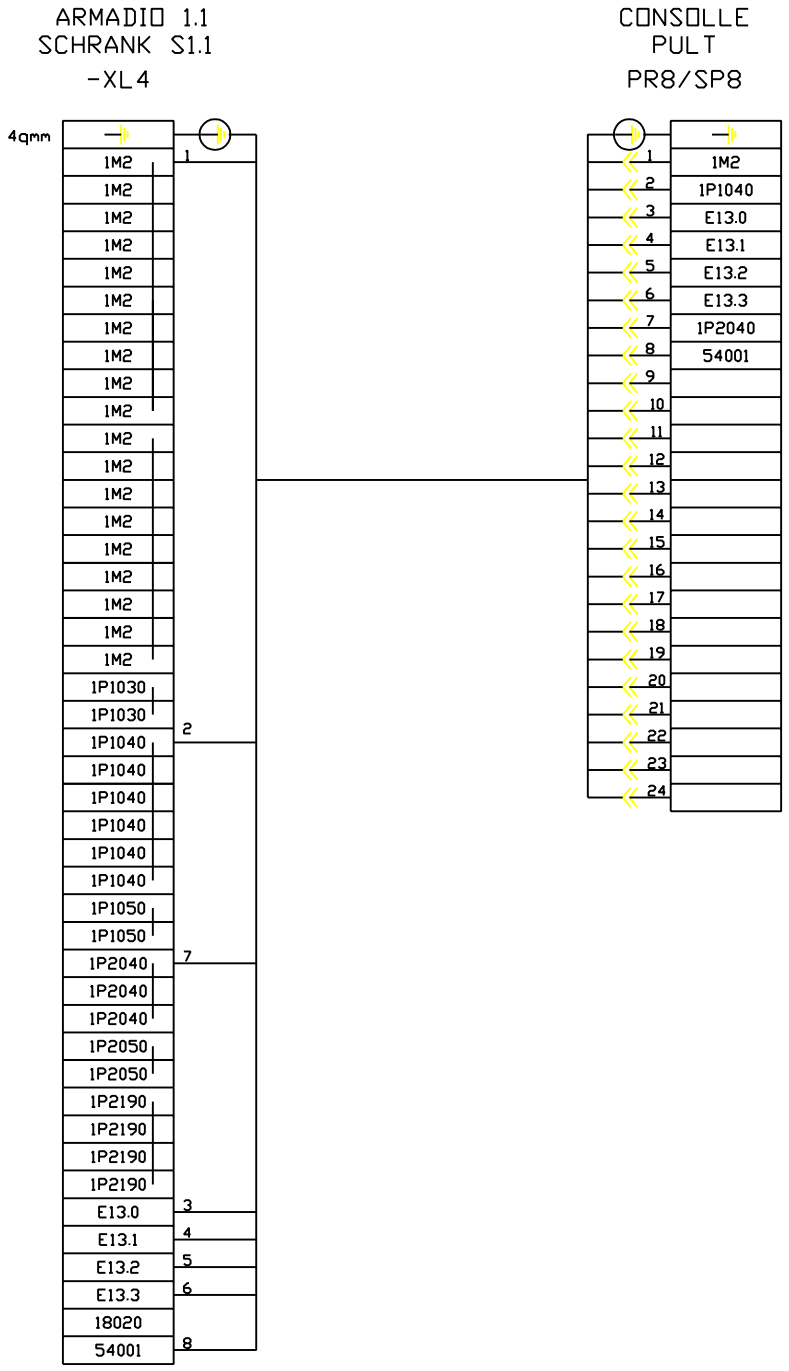

FMA	DIS. N. 31239.15864	MACCHINA/IMPIANTO : FMA 453	ORDINE : 30.007629	SCHEMA DI MORS.E CONN.		FOGLIO 5
	CAD : Autocad 10	LAVORAZIONE : ALBERO MOTORE	COMMESSA :	KLEMMEN/ STECKERPLAN		
	N. FILE : 24B5K	DENOMINAZIONE : TRASFERTA	ESECUTORE : HET		UNITA 24B	SEGUE
	POS. ARCH. :	DATA : 07.11.95 AGG. : a b		ARMADIO 1.1		

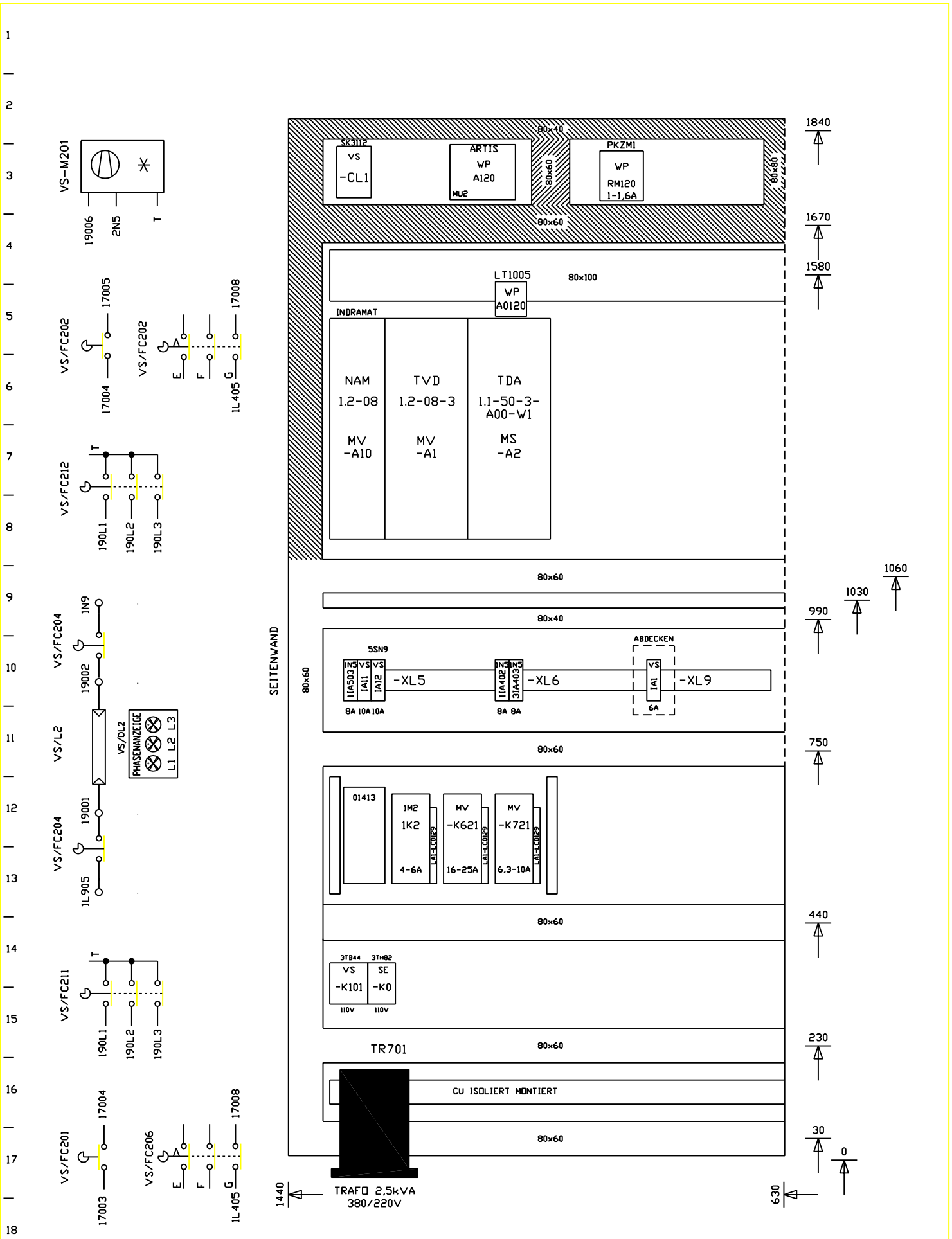

FMA	DIS. N. 31239.15831	MACCHINA/IMPIANTO : FMA 453	ORDINE : 30.007629	PIANO COSTRUT. AUFBAUPLAN		FOGLIO 5
	CAD : Autocad 10	LAVORAZIONE : ALBERO MOTORE	COMMESSA :			
	N. FILE : 24B5S	DENOMINAZIONE : TRASFERTA	ESECUTORE : TP/BR		UNITA 24B	SEGUE
	POS. ARCH. :	DATA : 07.11.95 AGG. : a b		ARMADIO 1.2		

|1) 16-POLIG
1) 16-POLIG

|2) 24-POLIG
2) 24-POLIG

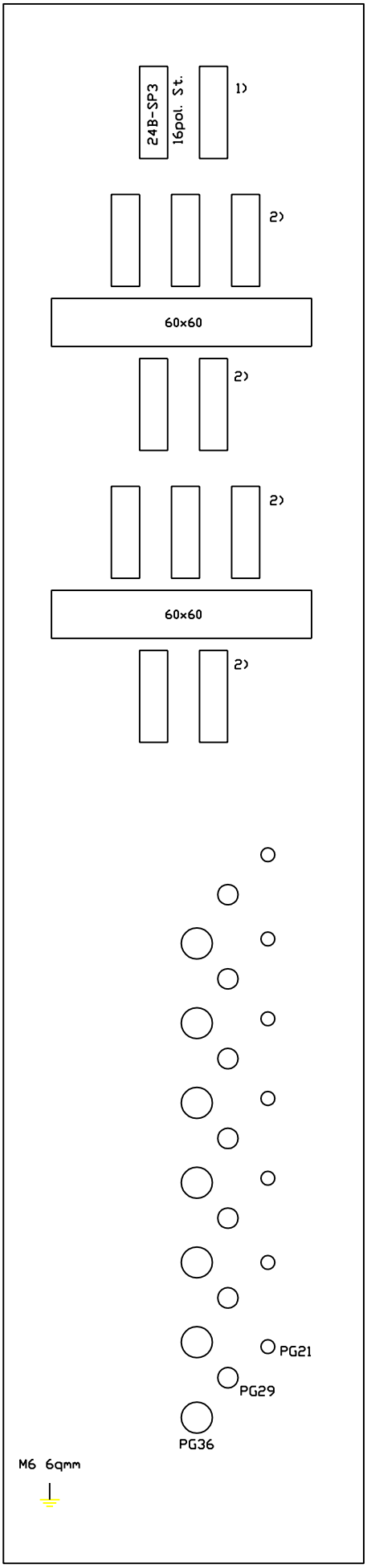

FMA	DIS. N. 31239.15831	MACCHINA/IMPIANTO : FMA 453		ORDINE : 30.007629	PIANO COSTRUT. AUFBAUPLAN		FOGLIO 6
	CAD : Autocad 10	LAVORAZIONE : ALBERO MOTORE		COMMESSA :			
	N. FILE : 24B6S	DENOMINAZIONE : TRASFERTA		ESECUTORE : TP/BR		UNITA 24B	SEGUE
	POS. ARCH. :	DATA : 14.12.92	AGG. : a b		ARMADIO 1.2		

ARMADIO 1.1
SCHRANK S1.1

-XL2

10qmm	1M2
	1M2
	1M2

-XLT

16qmm	T
	T
10qmm	T
6qmm	T
	T
	T
	T
	T
	T
	T
	T
	T
	T
	T

FMA	DIS. N. 31239.15864	MACCHINA/IMPIANTO : FMA 453		ORDINE : 30.007629	SCHEMA DI MORS.E CONN.		FOGLIO 7
	CAD : Autocad 10	LAVORAZIONE : ALBERO MOTORE		COMMESSA :	KLEMMEN/ STECKERPLAN		
	N. FILE : 24B7K	DENOMINAZIONE : TRASFERTA		ESECUTORE : TP/BR		UNITA 24B	SEGUE
	POS. ARCH. :	DATA : 14.12.92	AGG. : a b		ARMADIO 1.1		

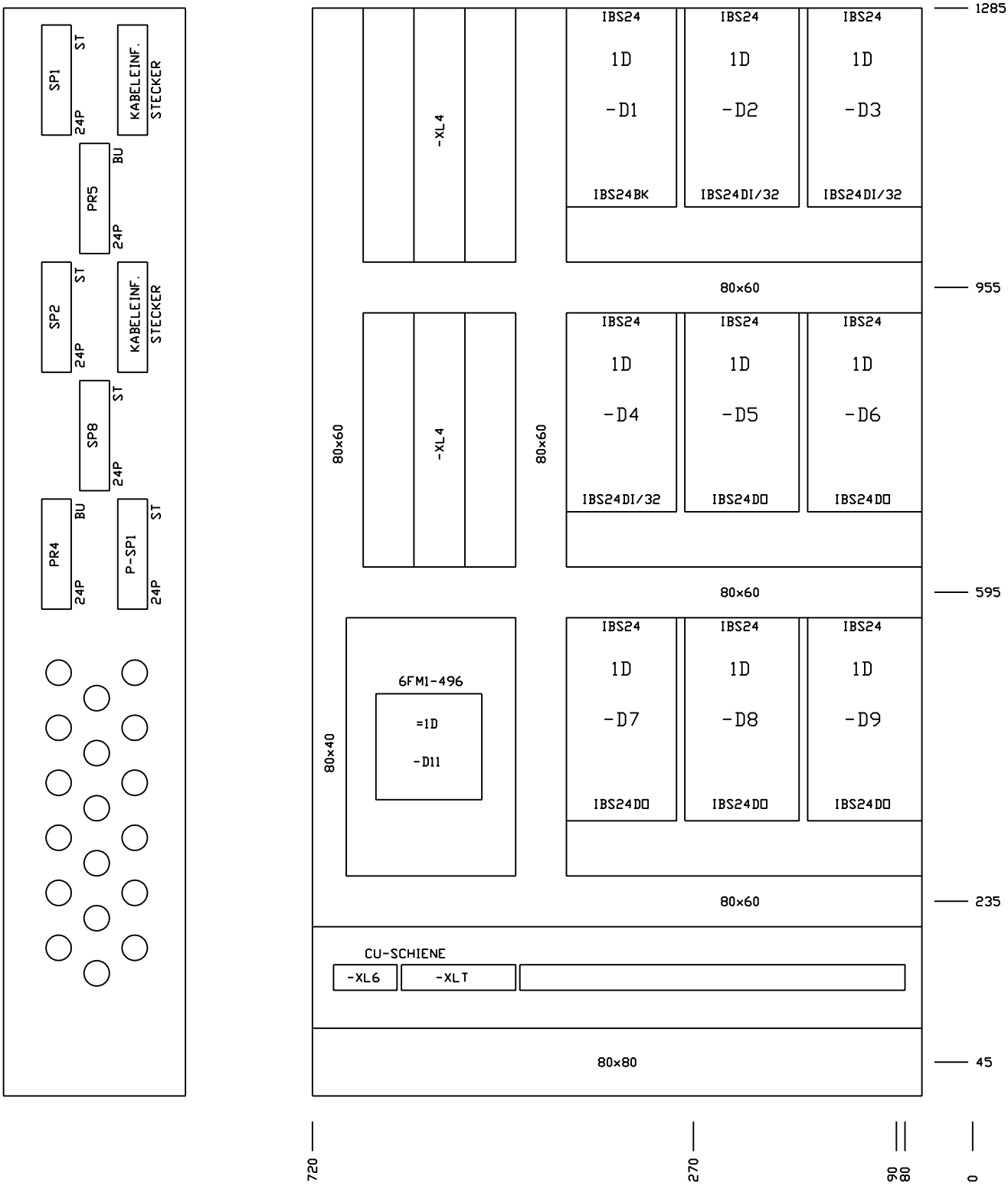

FMA	DIS. N. 31239.15831	MACCHINA/IMPIANTO : FMA 453		ORDINE : 30.007629	PIANO COSTRUT. AUFBAUPLAN		FOGLIO 7
	CAD : Autocad 10	LAVORAZIONE : ALBERO MOTORE		COMMESSA :			
	N. FILE : 24B7S	DENOMINAZIONE : TRASFERTA		ESECUTORE : TP/BR		UNITA 24B	SEGUE
	POS. ARCH. :	DATA : 14.12.92	AGG. : a b		BP		

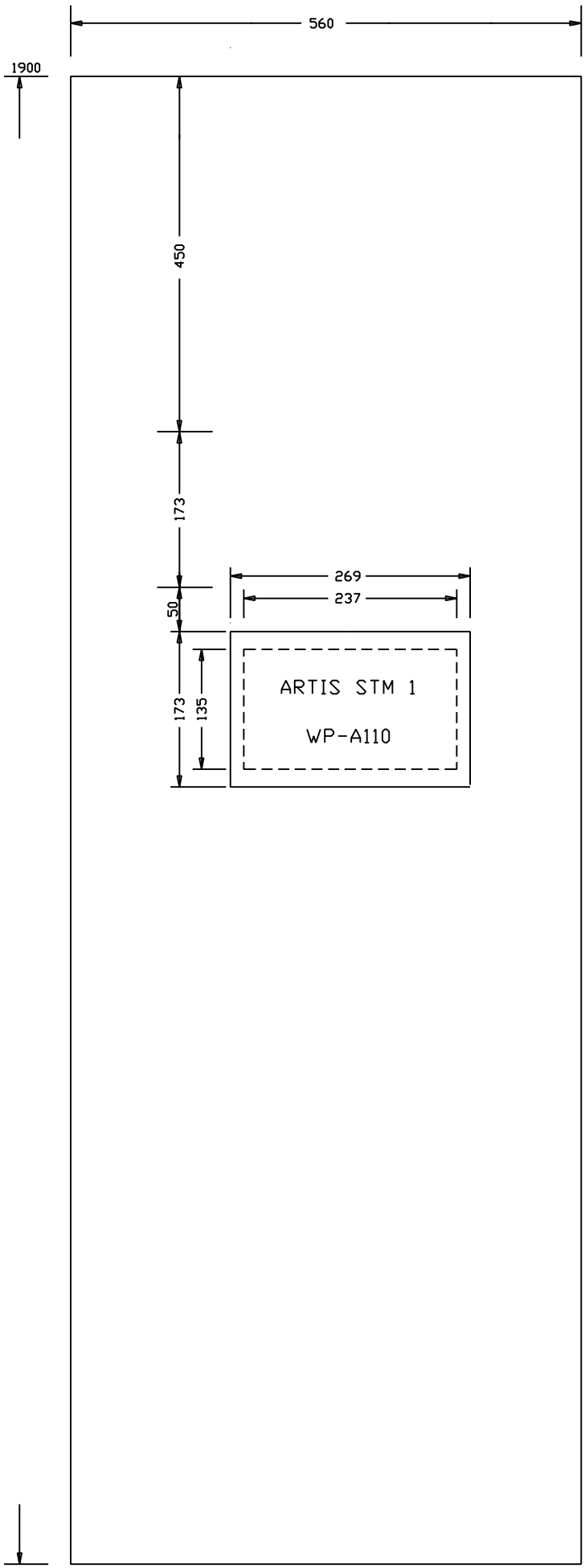

FMA	DIS. N. 31239.15831	MACCHINA/IMPIANTO : FMA 453		ORDINE : 30.007629	PIANO COSTRUT. AUFBAUPLAN		FOGLIO 8
	CAD : Autocad 10	LAVORAZIONE : ALBERO MOTORE		COMMESSA :			
	N. FILE : 24B8S	DENOMINAZIONE : TRASFERTA		ESECUTORE : HET		UNITA 24B	SEGUE
	POS. ARCH. :	DATA : 07.11.95	AGG. : a b		ARMADIO 1.1		

ARMADIO 1.2
SCRANK S1.2

-XLT

16qmm	T
	T
6qmm	T
	T
	T
	T
4qmm	T
	T
	T
	T
	T
	T
	T
	T

-XLTNC

35qmm	NCT
10qmm	NCT
	NCT
	NCT
	NCT
4qmm	NCT
	NCT

FMA	DIS. N. 31239.15864	MACCHINA/IMPIANTO : FMA 453	ORDINE : 30.007629	SCHEMA DI MORS.E CONN.		FOGLIO 9
	CAD : Autocad 10	LAVORAZIONE : ALBERO MOTORE	COMMESSA :	KLEMMEN/ STECKERPLAN		
	N. FILE : 24B9K	DENOMINAZIONE : TRASFERTA	ESECUTORE : TP/BR		UNITA 24B	SEGUE
	POS. ARCH. :	DATA : 14.12.92	AGG. : a b	ARMADIO 1.2		

CIRC. DI COMANDO CENTRALE
ZENTRALER STEUERUNGSTEIL
DISEGNO-N. / ZEICHNUNGS-NR.:
31293.80017

TARGHETTA ANTINFORTUNISTICA
WARNSCHILD:

ATTENZIONE
APPARECCHIATURE IN TENSIONE
CON INTERRUTTORE GENERALE APERTO

TENSIONE ESTERNA 220V
AC POSA DI CAVI SEPARATA
COPRIRE APPARECCHI

FREMDSPANNUNG 220V AC
GETRENNTE LEITUNGSVERLEGUNG
GERAETE ABDECKEN

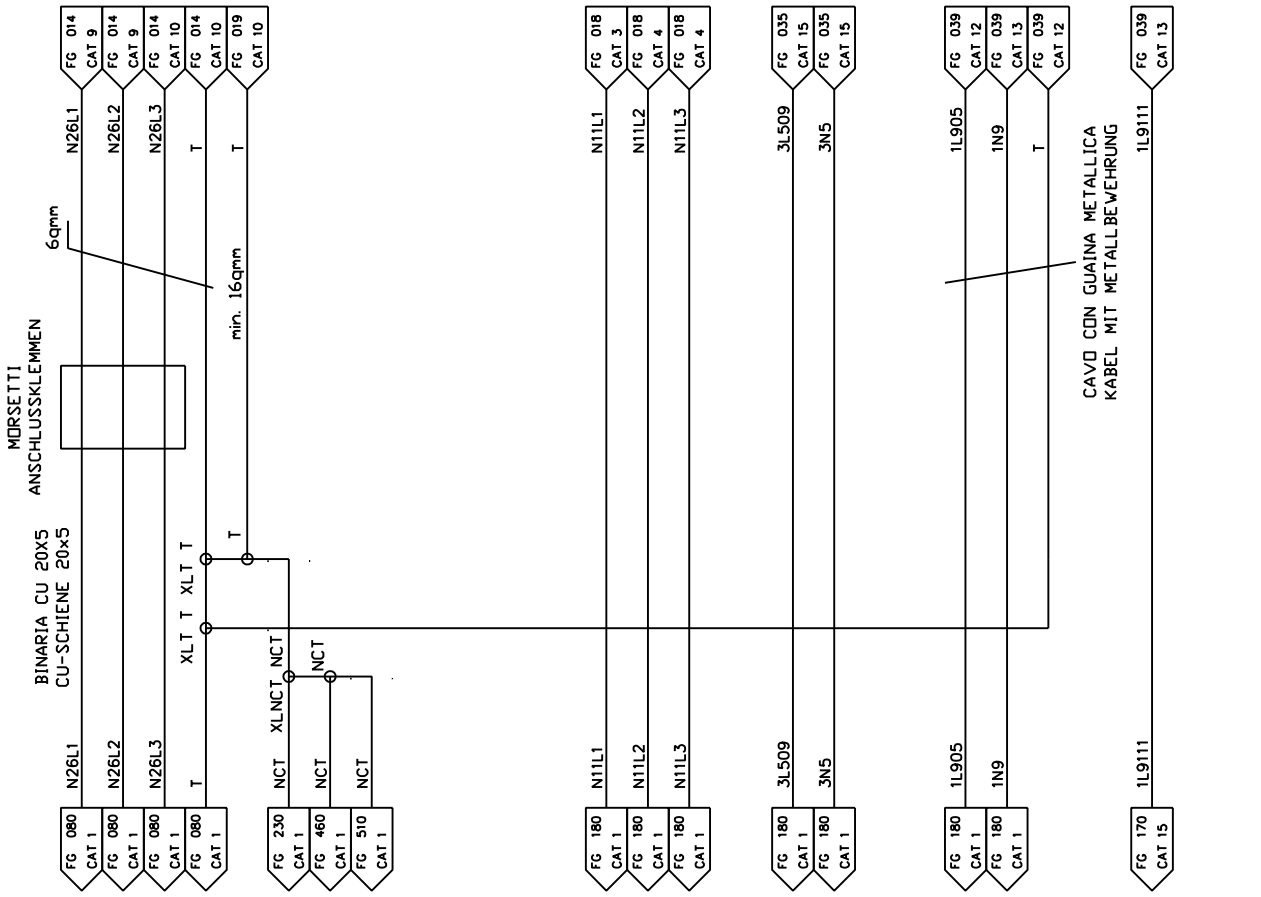

TENSIONE DI SERVIZIO	BETRIEBSSPANNUNG	3x380V/50Hz			
CARICO NEL CONDUTTORE	LEITUNGSBELASTUNG NACH:	VDE 0113 TAB. BII			
POTENZA NOMINALE	NENNLEISTUNG	11 KVA			
CORRENTE NOMINALE	NENNSTROM	16 A			
CONDUTTURA IN ARRIVO	ZULEITUNG	6 QMM		MINDESTQUERSCHNITT SCHRANK	MASCHINE
CORRENTE NOMINALE DI FUSIBILE	SICHERUNG IN DER ZULEITUNG	25 A			
DENOMINAZIONE	BENENNUNG	COLORE IL CONDUTT. DRAHTFARBE		SEZIONE DEI CONDUTTORI MIN. ARMADIO	MACCHINA
IL CIRCUITO PRINCIPALE AC/DC	HAUPTSTROMKREIS-WECHSEL ODER GLEICHSTROM	NERO	SCHWARZ	1.5 QMM	1.5 QMM
CONDUTTORI DI PROTEZIONE	SCHUTZLEITER	VERDE/GIALLO	GR/GE	1.5 QMM	1.0 QMM
TENSIONE DI COMANDO 110V AC	STEUERSTROMKREISE WECHSELSTROM 110V AC	ROSSO	ROT	1.0 QMM	1.0 QMM
TENSIONE DI COMANDO PUNTO DI UNIONE	STEUERSTROMKREISE WECHSELSTROM FUSSPUNKT	ROSSO	ROT	1.0 QMM	1.0 QMM
TENSIONE DI COMANDO DC	STEUERSTROMKREISE GLEICHSTROM				
TENSIONE DI COMANDO 24V DC	STEUERSPANNUNG 24V DC	AZZURRO	BLAU	1.0 QMM	1.0 QMM
32-CARTA D'INGRESSO/USCITA 24V DC	32 EIN-AUSGANGSKARTEN	AZZURRO	BLAU	0.5 QMM	
TENSIONE DI LAMPADE 24V DC	LAMPENSPANNUNG 24V DC	AZZURRO	BLAU	1.0 QMM	1.0 QMM
TENSIONE DI SOTTO CARICO 24V DC	LASTSPANNUNG 24V DC	AZZURRO	BLAU	1.0 QMM	1.0 QMM
VALVOLE ELETTROMAGNETICHE, FRENI	MAGNETVENTILE, BREMSEN				
TENSIONE DI COMANDE DC PUNTO DI UNIONE	STEUERSTROMKREISE GLEICHSTROM FUSSPUNKT	AZZURRO	BLAU	1.0 QMM	1.0 QMM
TENSIONE ESTERNA: CAVO IN TUBO FL. METAL.,ILLUM. 220V AC	FREMDSPANNUNG: KABEL IN METALLSCHLAUCH			1.0 QMM	1.0 QMM
TENSIONE CONCATENAMENTO	VERKETTUNGSSPANNUNG	RANCIATA	ORANGE	1.0 QMM	1.0 QMM
ALIMENTAZIONE DI TENSIONE PER PLC 110V AC	SPS-EINSPEISUNG 110V AC	ROSSO	ROT	1.5 QMM	
ALIMENTAZIONE DI TENSIONE PER PRESE 110V AC	STECKDOSEN 110V AC	ROSSO	ROT	1.5 QMM	1.5 QMM
ALIMENTAZIONE DI TENSIONE PER REFRIG. 220V AC	KUEHLGERAETE 220V AC	ROSSO	ROT	1.5 QMM	

FMA	DIS. N. 31239.15815	MACCHINA/IMPIANTO : FMA 453	ORDINE : 30.007629	ALIMENTAZIONE EINSPEISUNG	N	FOGLIO 010
	CAD : Autocad 10	LAVORAZIONE : ALBERO MOTORE	COMMESSA :		UNITA 24B	SEGUE
	N. FILE : 24B10	DENOMINAZIONE : TRASFERTA	ESECUTORE : TP/BR	ARMADIO 1.2		
	POS. ARCH. :	DATA : 14.12.92 AGG. : a b				

ARMADIO 1.2
SCHRANK S1.2

-XL5

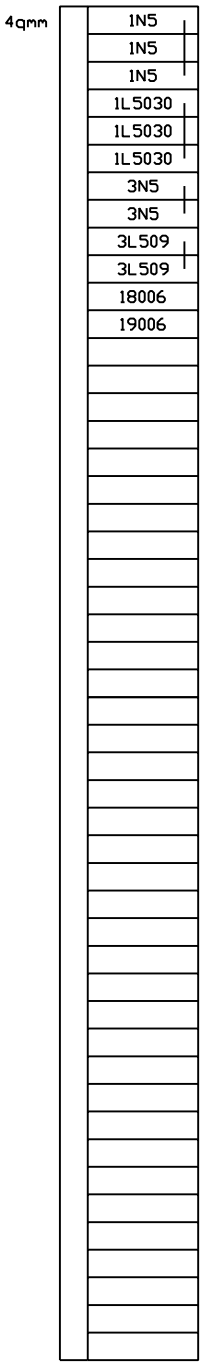

FMA	DIS. N. 31239.15864	MACCHINA/IMPIANTO : FMA 453	ORDINE : 30.007629	SCHEMA DI MORS.E CONN.		FOGLIO 10
	CAD : Autocad 10	LAVORAZIONE : ALBERO MOTORE	COMMESSA :	KLEMMEN/ STECKERPLAN	UNITA 24B	SEGUE
	N. FILE : 24B10K	DENOMINAZIONE : TRASFERTA	ESECUTORE : TP/BR	ARMADIO 1.2		
	POS. ARCH. :	DATA : 14.12.92	AGG. : a b			

ARMADIO 1.2
SCHRANK S1.2

-XL6

4qmm

1N4
1N4
1N4
1N4
1N4
1L4020
1L4020
1L4030
1L4030
1L4030
1L405
1L405
1L405
1L405
1L405
5N4
5N4
5N4
5N4
5N4
5L401
5L401
3L4030
3L4030
3L4030
18010
18010
18010
17001
17002
17003
17004
17005
17006
17006
17006
17007
17007
17007
17008
17008
17008
17008
17009
17010
17011
17011
17011
SE-10001

FMA	DIS. N. 31239.15864	MACCHINA/IMPIANTO : FMA 453		ORDINE : 30.007629	SCHEMA DI MORS.E CONN.		FOGLIO 11
	CAD : Autocad 10	LAVORAZIONE : ALBERO MOTORE		COMMESSA :	KLEMMEN/ STECKERPLAN	UNITA 24B	SEGUE
	N. FILE : 24B11K	DENOMINAZIONE : TRASFERTA		ESECUTORE : TP/BR	ARMADIO 1.2		
	POS. ARCH. :	DATA : 14.12.92	AGG. : a	b			

ARMADIO 1.2 -XL9
SCHRANK S1.2 -XL9

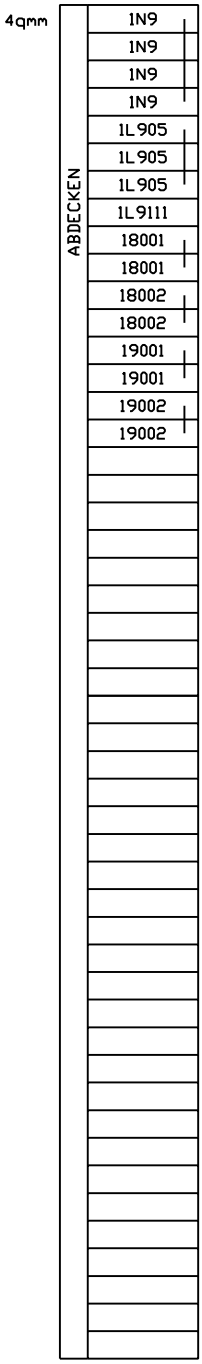

FMA	DIS. N. 31239.15864	MACCHINA/IMPIANTO : FMA 453	ORDINE : 30.007629	SCHEMA DI MORS.E CONN.		FOGLIO 12
	CAD : Autocad 10	LAVORAZIONE : ALBERO MOTORE	COMMESSA :	KLEMMEN/ STECKERPLAN	UNITA 24B	SEGUE
	N. FILE : 24B12K	DENOMINAZIONE : TRASFERTA	ESECUTORE : TP/BR	ARMADIO 1.2		
	POS. ARCH. :	DATA : 14.12.92	AGG. : a b			

CONSOLLE
PULT
-XL9

4qmm	1N9
	1L911

CONSOLLE
PULT
-XL6

4qmm	5N4
	18010

RISERVA
-XL4

4qmm	RISERVA
	RISERVA
	RISERVA
	CP32.5
	CP32.6
	RISERVA
	RISERVA
	RISERVA
	RISERVA
	RISERVA
	RISERVA
	RISERVA
	RISERVA
	CP7.0
	RISERVA
	RISERVA
	CP32.7

-XLT

4qmm	T
	T
	T
	T
	T
	T
	T
	T
	T

-XL4

4qmm	1M2	1
	1M2	
	1M2	
	1M2	
	1M2	
	1M2	
	1M2	
	1M2	
	1M2	
	1M2	
	1M2	
	1M2	2
	1M2	
	1M2	
	1M2	
	1M2	
	1M2	
	1M2	
	1M2	
	1P1020	
	1P1020	
	1P1050	
	1P1050	
	1P1050	
	1P1050	
	1P1050	
	1P1060	
	1P1060	
	1P1060	
	1P1060	
	1P1060	
	1P1060	
	1P1060	
	1P1060	
	1P1060	
	1P2040	
	1P2040	
	1M2	
	1M2	

ZWK-1K24B
-XL4

1	1M2
	1M2
	1M2
	1M2
2	1P1050
	1P1050
	1P1050
	1P1050
3	E32.0
4	E32.2
5	E33.0
6	E33.1
7	E33.2
8	E33.3
	CP32.0
	RISERVA
	T
	T
	T

FMA	DIS. N. 31239.15864	MACCHINA/IMPIANTO : FMA 453	ORDINE : 30.007629	SCHEMA DI MORS.E CONN.		FOGLIO 13
	CAD : Autocad 12	LAVORAZIONE : ALBERO MOTORE	COMMESSA :	KLEMMEN/ STECKERPLAN		
	N. FILE : 24B13K	DENOMINAZIONE : TRASFERTA	ESECUTORE : TP/BR		UNITA 24B	SEGUE
	POS. ARCH. :	DATA : 27.10.00	AGG. : a b	BP		

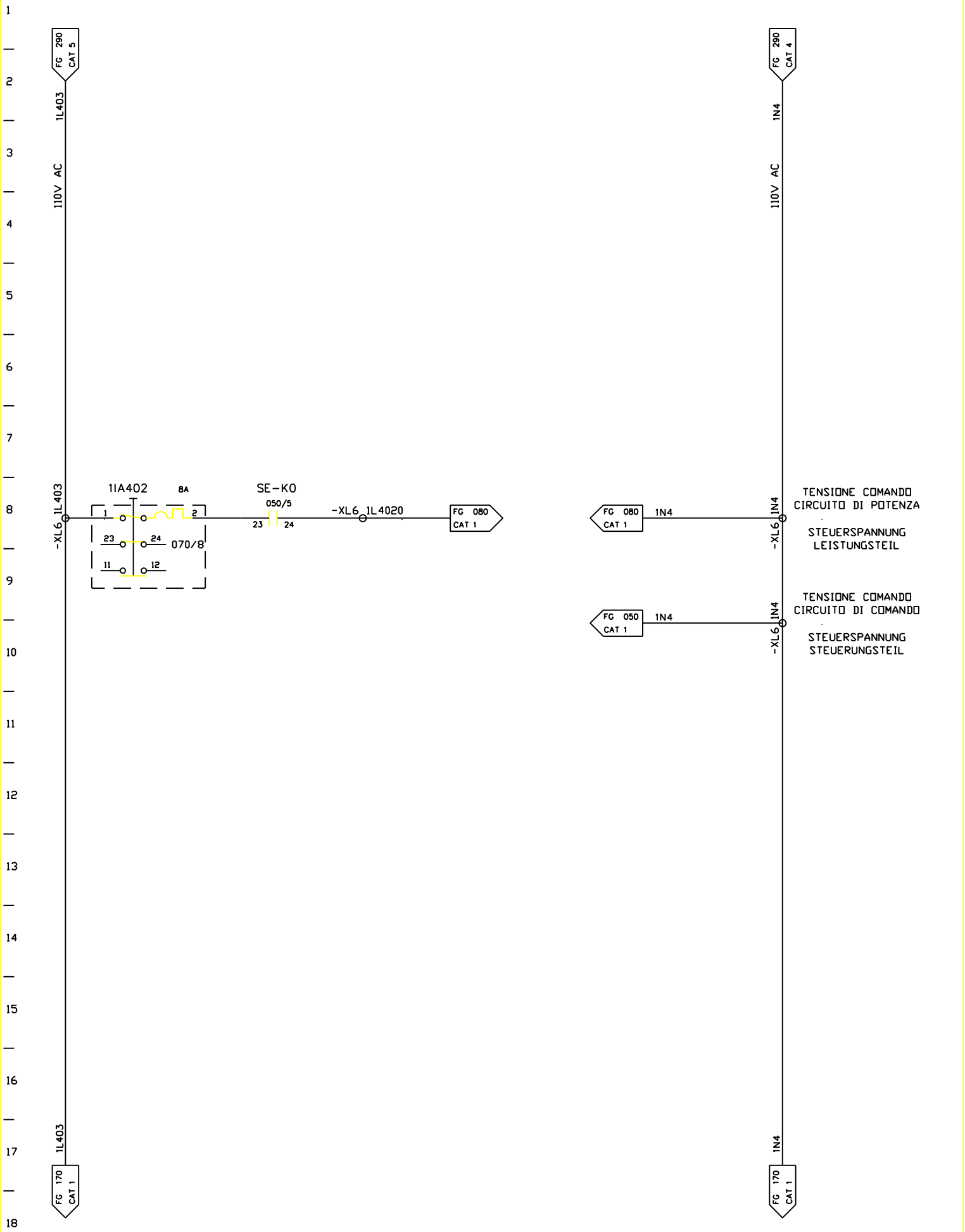

FMA	DIS. N. 31239.15815	MACCHINA/IMPIANTO : FMA 453		ORDINE : 30.007629	TENS. DI COMANDO 110V AC	1N5	FOGLIO 020
	CAD : Autocad 10	LAVORAZIONE : ALBERO MOTORE		COMMESSA :	STEUERSPANNUNG 110V AC		
	N. FILE : 24B20	DENOMINAZIONE : TRASFERTA		ESECUTORE : TP/BR		UNITA 24B	SEGUE
	POS. ARCH. :	DATA : 14.12.92	AGG. : a b		ARMADIO 1.2		

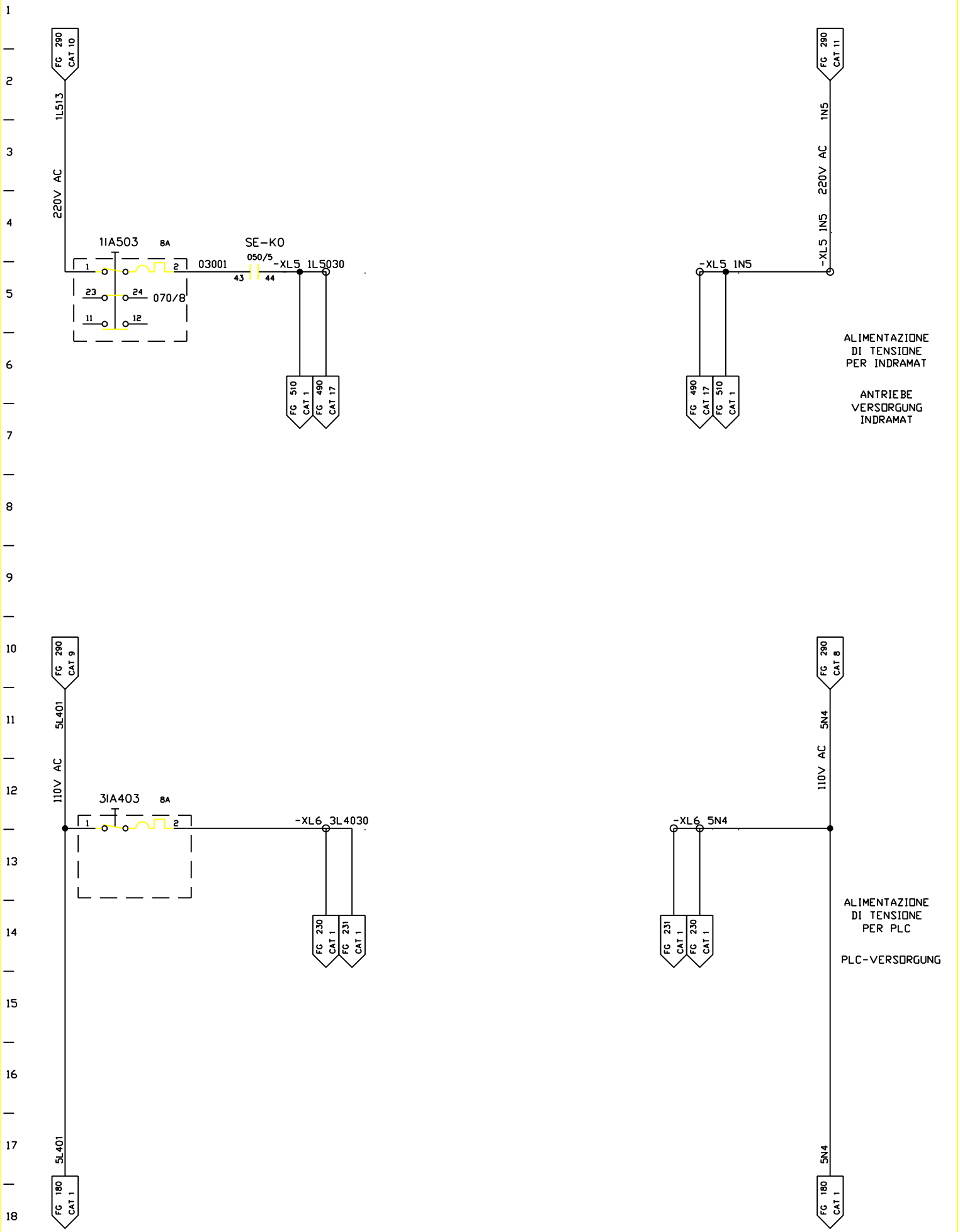

FMA	DIS. N. 31239.15815	MACCHINA/IMPIANTO : FMA 453		ORDINE : 30.007629	TENS. DI COMANDO 220V AC/110V AC	1N5	FOGLIO 030
	CAD : Autocad 10	LAVORAZIONE : ALBERO MOTORE		COMMESSA :	STEUERSPANNUNG 220V AC/110V AC		
	N. FILE : 24B30	DENOMINAZIONE : TRASFERTA		ESECUTORE : TP/BR		UNITA 24B	SEGUE
	POS. ARCH. :	DATA : 14.12.92	AGG. : a b		ARMADIO 1.2		

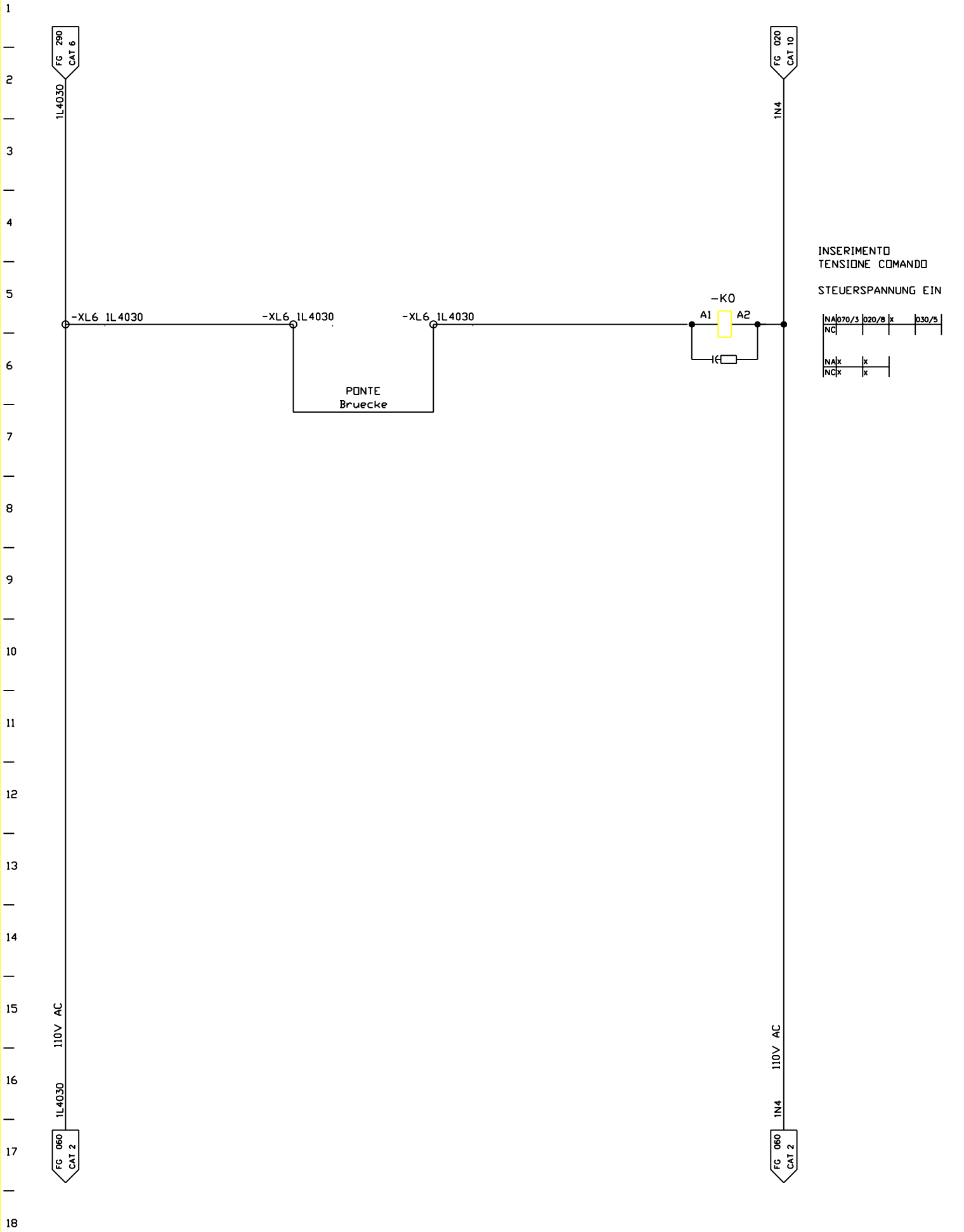

FMA	DIS. N. 31239.15815	MACCHINA/IMPIANTO : FMA 453		ORDINE : 30.007629	INS.TENSIONE COMANDO	SE	FOGLIO 050
	CAD : Autocad 10	LAVORAZIONE : ALBERO MOTORE		COMMESSA :	STEUERSPANNUNG EIN		
	N. FILE : 24B50	DENOMINAZIONE : TRASFERTA		ESECUTORE : TP/BR		UNITA 24B	SEGUE
	POS. ARCH. :	DATA : 14.12.92	AGG. : a b		ARMADIO 1.1		

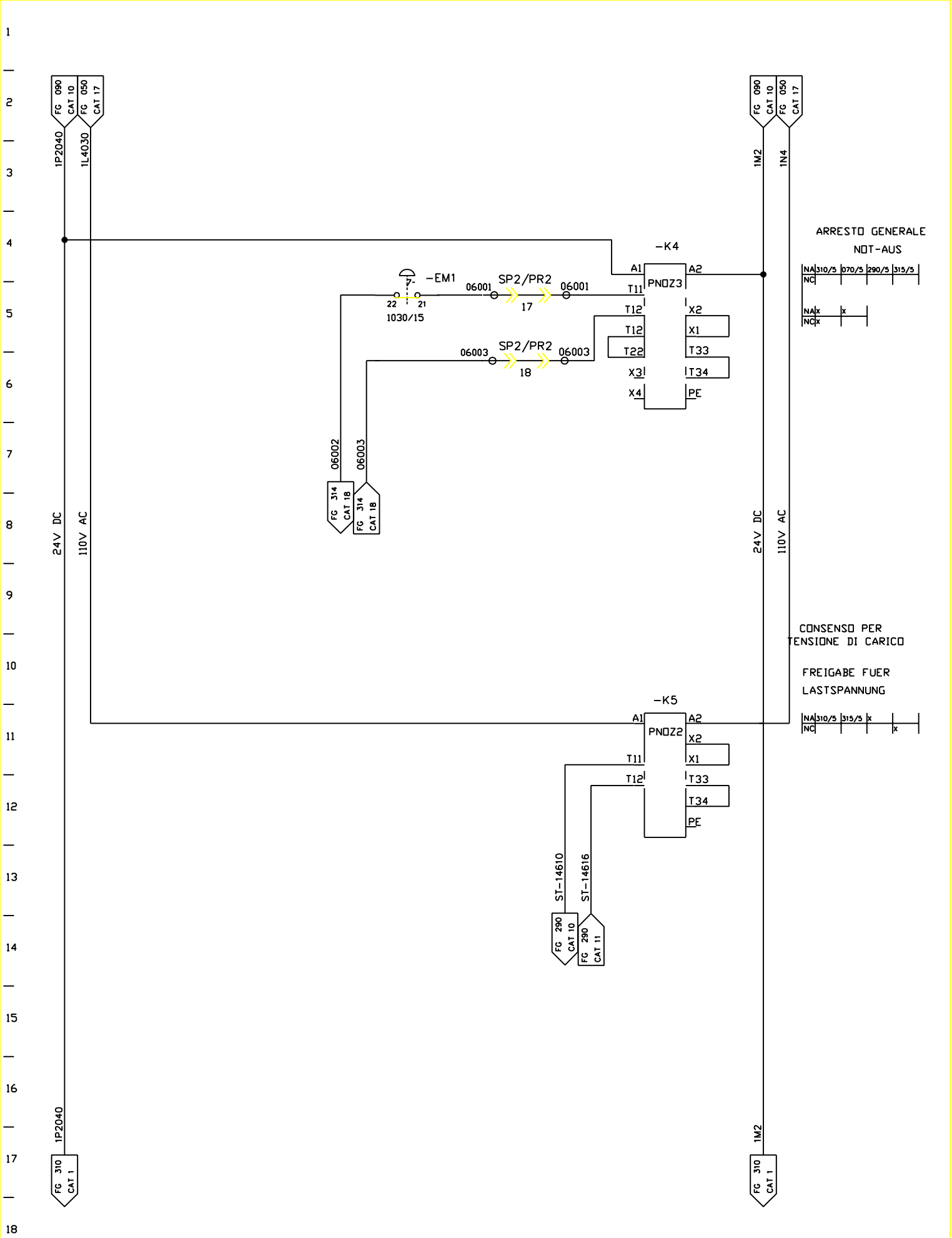

FMA	DIS. N. 31239.15815	MACCHINA/IMPIANTO : FMA 453		ORDINE : 30.007629	ARR.EMERG INS.TENS.DI CARICO	SE	FOGLIO 060
	CAD : Autocad 10	LAVORAZIONE : ALBERO MOTORE		COMMESSA :	NOT-AUS LASTSPANNUNG EIN	UNITA 24B	SEGUE
	N. FILE : 24B60	DENOMINAZIONE : TRASFERTA		ESECUTORE : TP/BR	ARMADIO 1.1		
	POS. ARCH. :	DATA : 14.12.92	AGG. : a b				

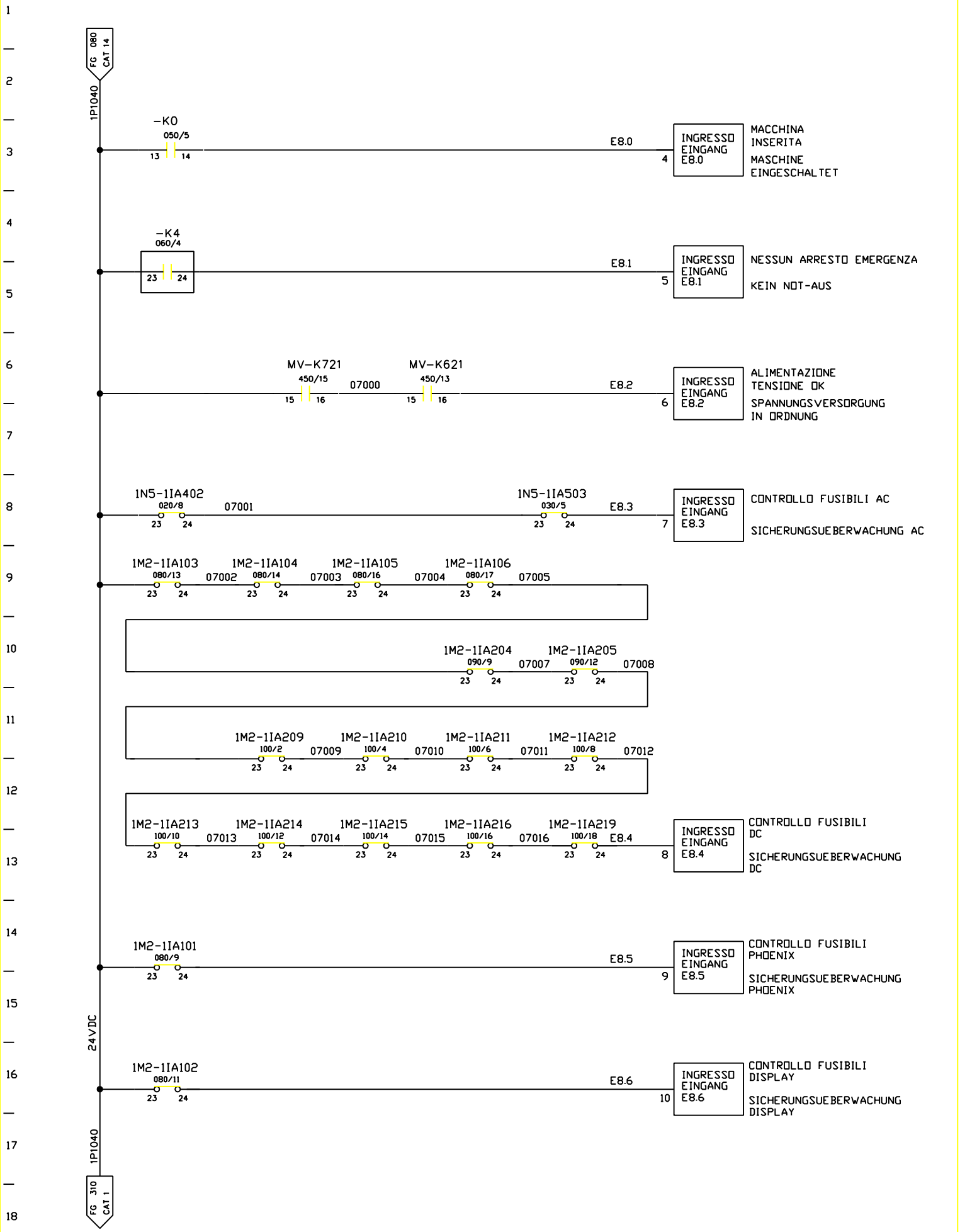

FMA	DIS. N. 31239.15815	MACCHINA/IMPIANTO : FMA 453	ORDINE : 30.007629	CONTROLLO INTERR. AUTOM. SI-AUTOMATEN UEBERWACHUNG	SE	FOGLIO 070
	CAD : Autocad 10	LAVORAZIONE : ALBERO MOTORE	COMMESSA :			
	N. FILE : 24B70	DENOMINAZIONE : TRASFERTA	ESECUTORE : TP/BR	ARMADIO 1.1	UNITA 24B	SEGUE
	POS. ARCH. :	DATA : 07.11.95 AGG. : a b				

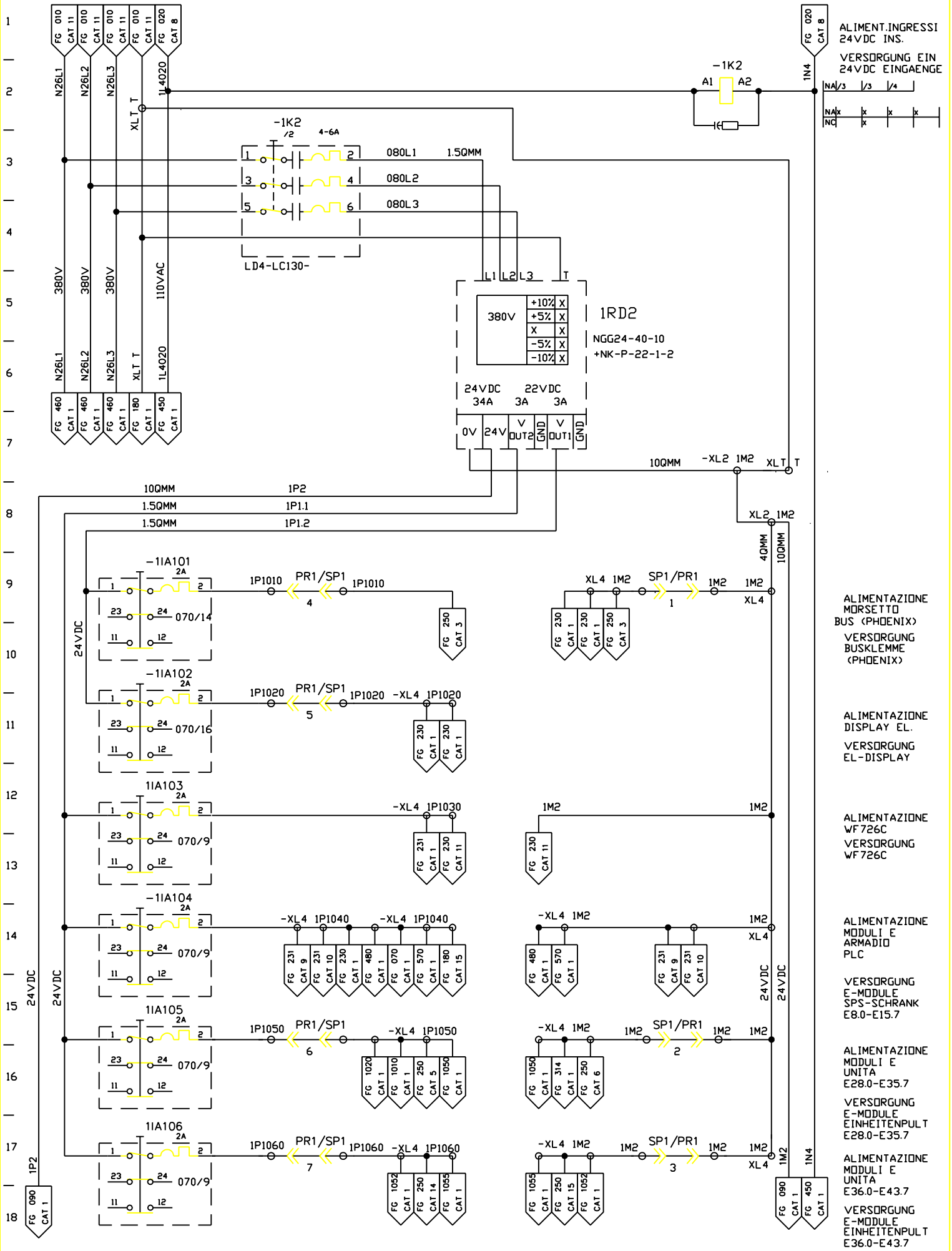

FMA	DIS. N. 31239.15815	MACCHINA/IMPIANTO : FMA 453	ORDINE : 30.007629	TENS. DI COMANDO 24V DC	1M2	FOGLIO 080
	CAD : Autocad 10	LAVORAZIONE : ALBERO MOTORE	COMMESSA :	STEUERSPANNUNG 24V DC	UNITA 24B	SEGUE
	N. FILE : 224B80	DENOMINAZIONE : TRASFERTA	ESECUTORE : TP/BR	ARMADIO 1.1		
	POS. ARCH. :	DATA : 14.12.92	AGG. : a b			

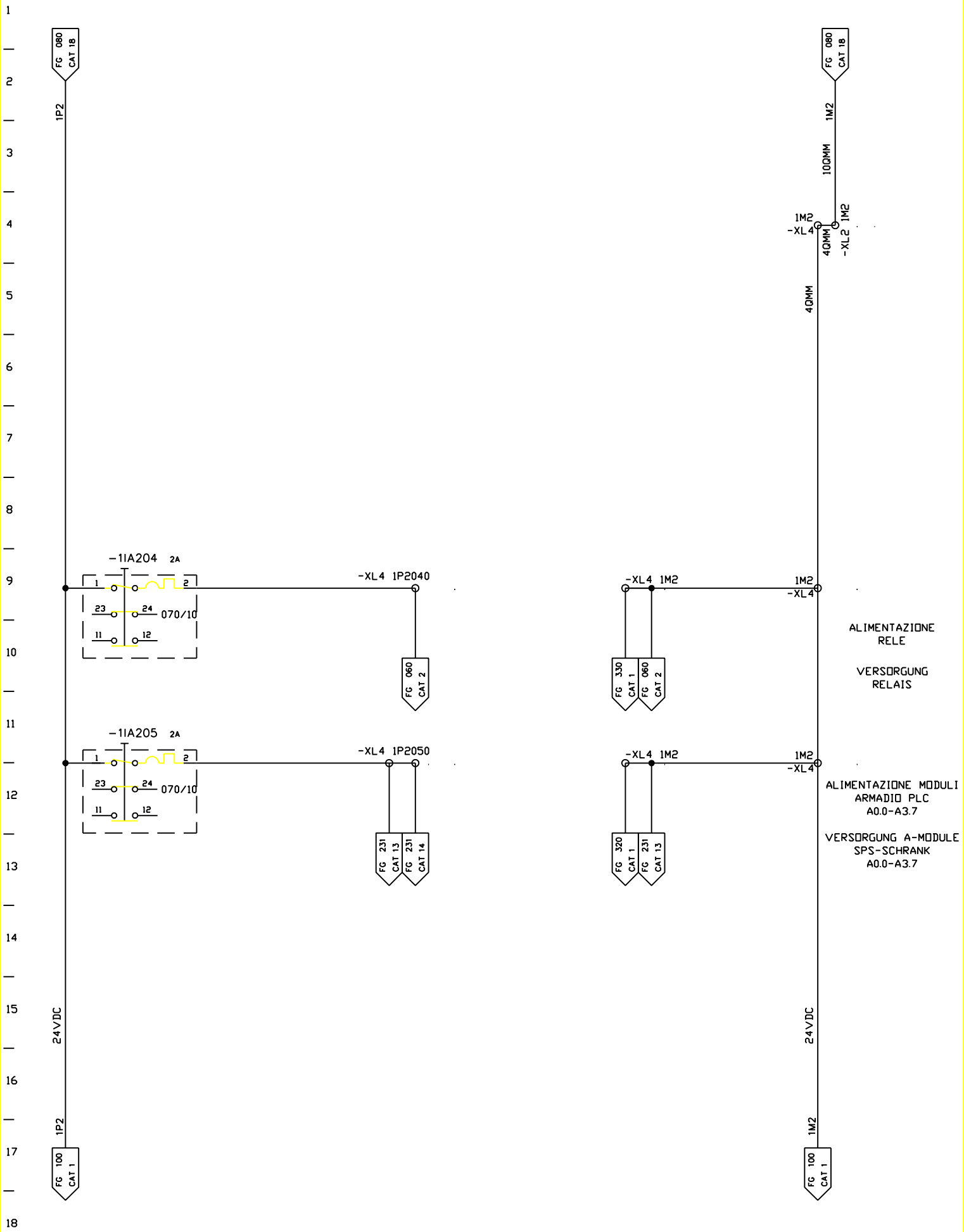

FMA	DIS. N. 31239.15815	MACCHINA/IMPIANTO : FMA 453		ORDINE : 30.007629	TENS. DI COMANDO 24V DC	1M2	FOGLIO 090
	CAD : Autocad 10	LAVORAZIONE : ALBERO MOTORE		COMMESSA :	STEUERSPANNUNG 24V DC		
	N. FILE : 24B90	DENOMINAZIONE : TRASFERTA		ESECUTORE : TP/BR	ARMADIO 1.1	UNITA 24B	SEGUE
	POS. ARCH. :	DATA : 14.12.92	AGG. : a b				

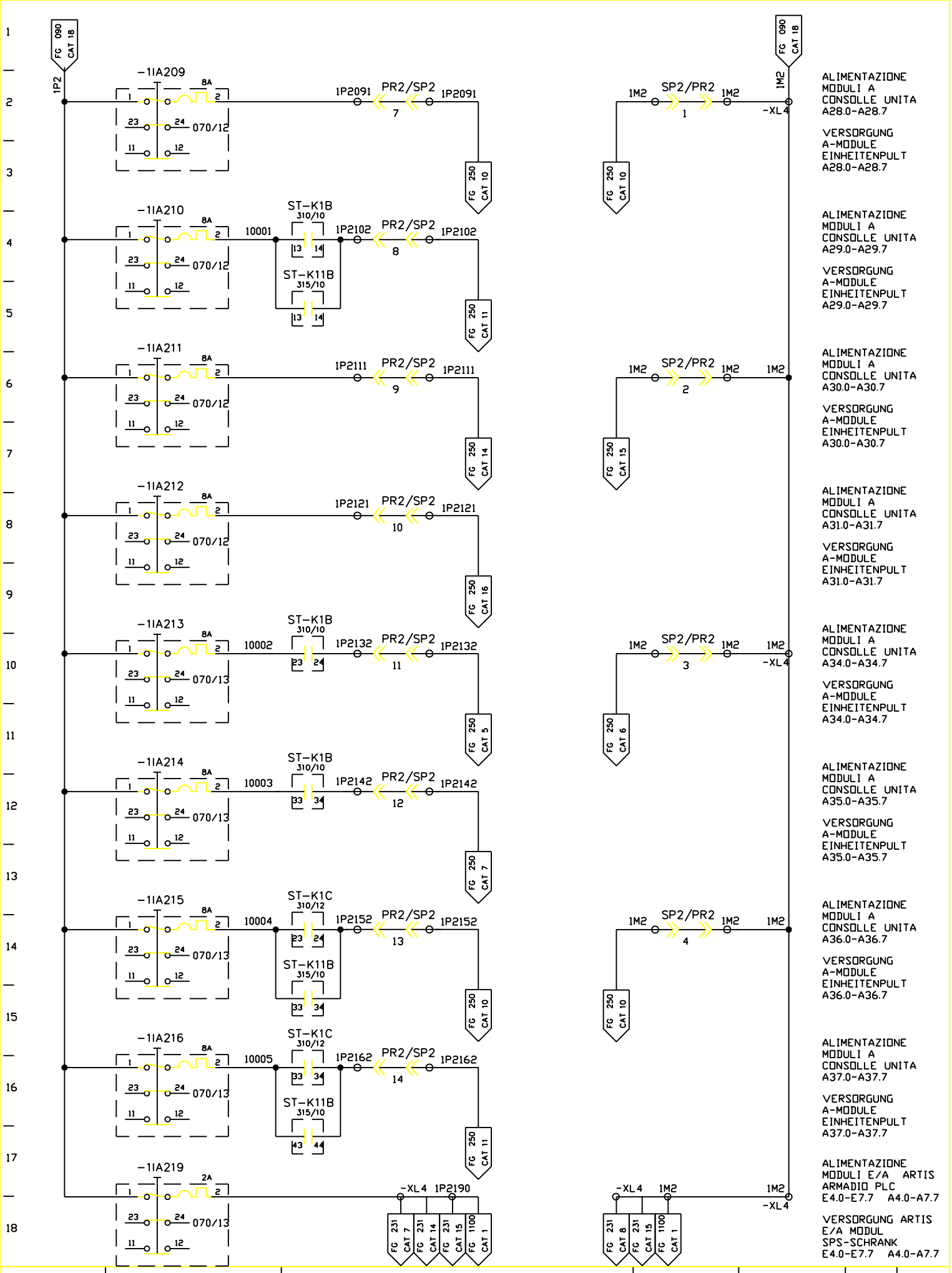

FMA	DIS. N. 31239.15815	MACCHINA/IMPIANTO : FMA 453	ORDINE : 30.007629	TENS. DI COMANDO 24V DC	1M2	FOGLIO 100
	CAD : Autocad 10	LAVORAZIONE : ALBERO MOTORE	COMMESSA :	STEUERSPANNUNG 24V DC	UNITA 24B	SEGUE
	N. FILE : 24B100	DENOMINAZIONE : TRASFERTA	ESECUTORE : TP/BR	ARMADIO 1.1		
	POS. ARCH. :	DATA : 07.11.95	AGG. : a b			

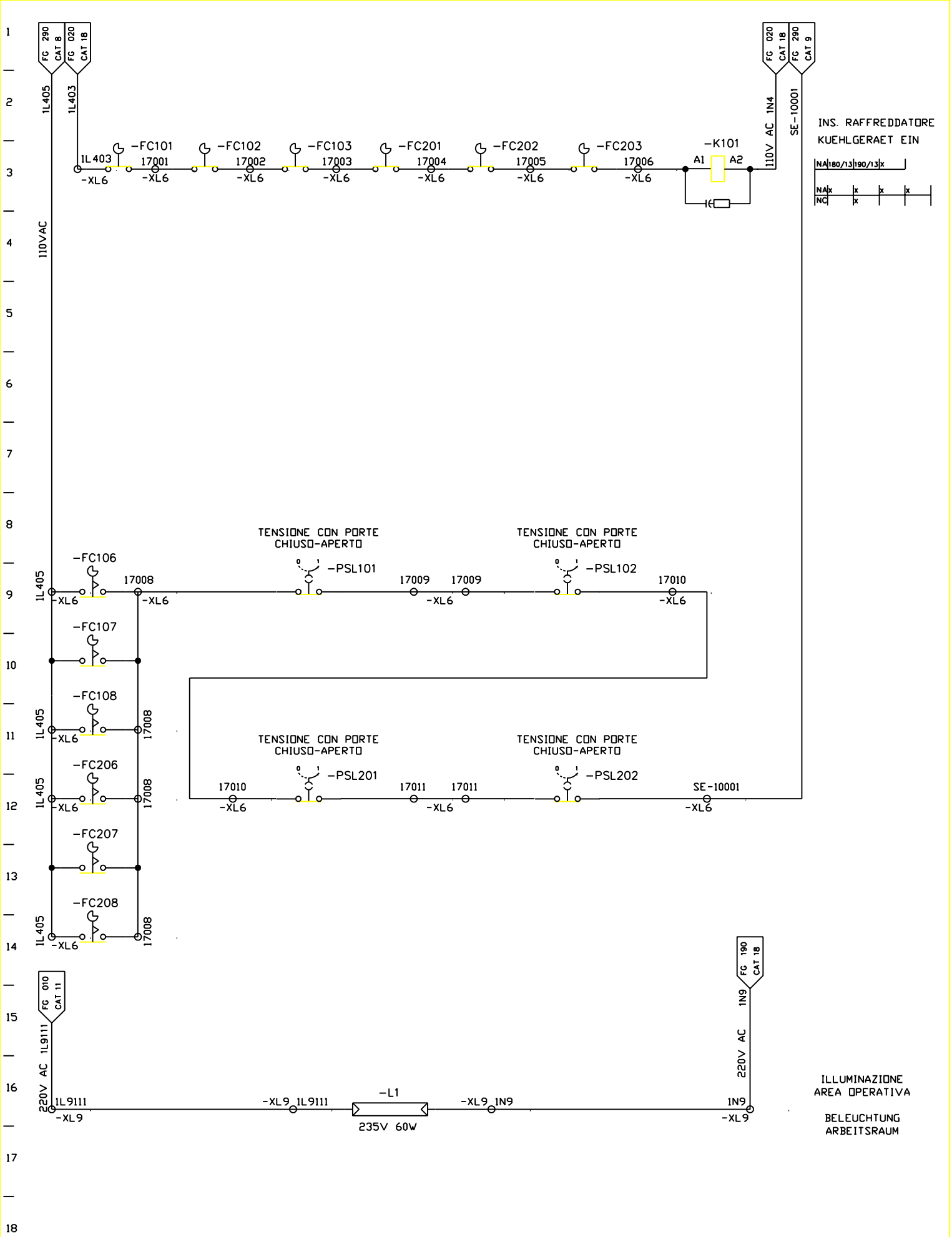

FMA	DIS. N. 31239.15815	MACCHINA/IMPIANTO : FMA 453		ORDINE : 30.007629	INTERBLOCCO DI SIC. PORTA ARMAD.	VS	FOGLIO 170
	CAD Autocad 10	LAVORAZIONE : ALBERO MOTORE		COMMESSA :	SCHALTSCHRANK-TUERABSICHERUNG		
	N. FILE : 24B170	DENOMINAZIONE : TRASFERTA		ESECUTORE : TP/BR		UNITA 24B	SEGUE
	POS. ARCH. :	DATA : 14.12.92	AGG. : a b		ARMADIO 1.2		

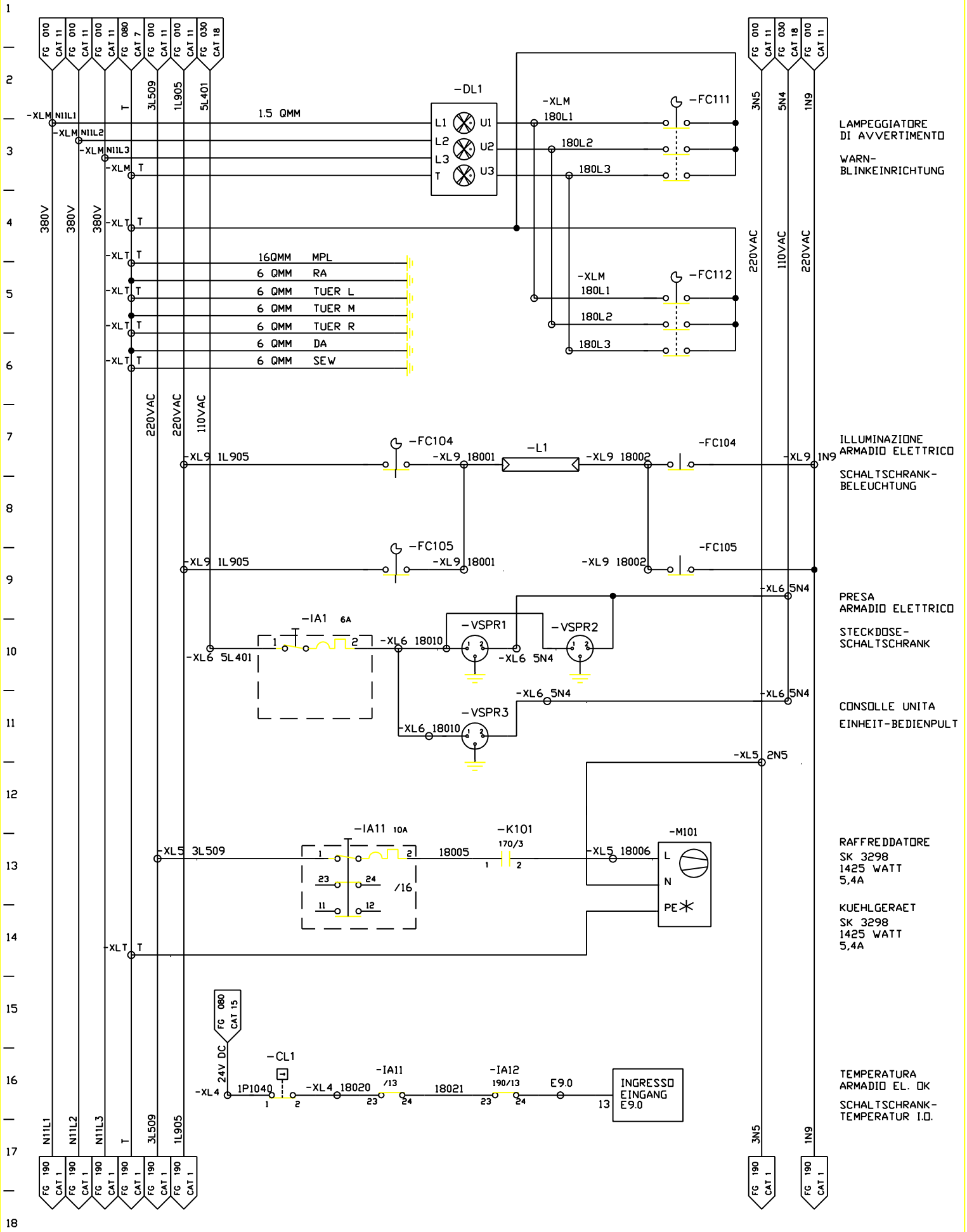

FMA	DIS. N. 31239.15815	MACCHINA/IMPIANTO : FMA 453	ORDINE : 30.007629	ILLUMINAZIONE ARMADIO EL. / REFFRIGERAZ.	VS	FOGLIO 180
	CAD Autocad 10	LAVORAZIONE : ALBERO MOTORE	COMMESSA :	SCHALTSCHRANK-BELEUCHTUNG/ KUEHLUNG ARMADIO 1.1	UNITA 24B	SEGUE
	N. FILE : 24B180	DENOMINAZIONE : TRASFERTA	ESECUTORE : TP/BR			
	POS. ARCH. :	DATA : 14.12.92 AGG. : a b				

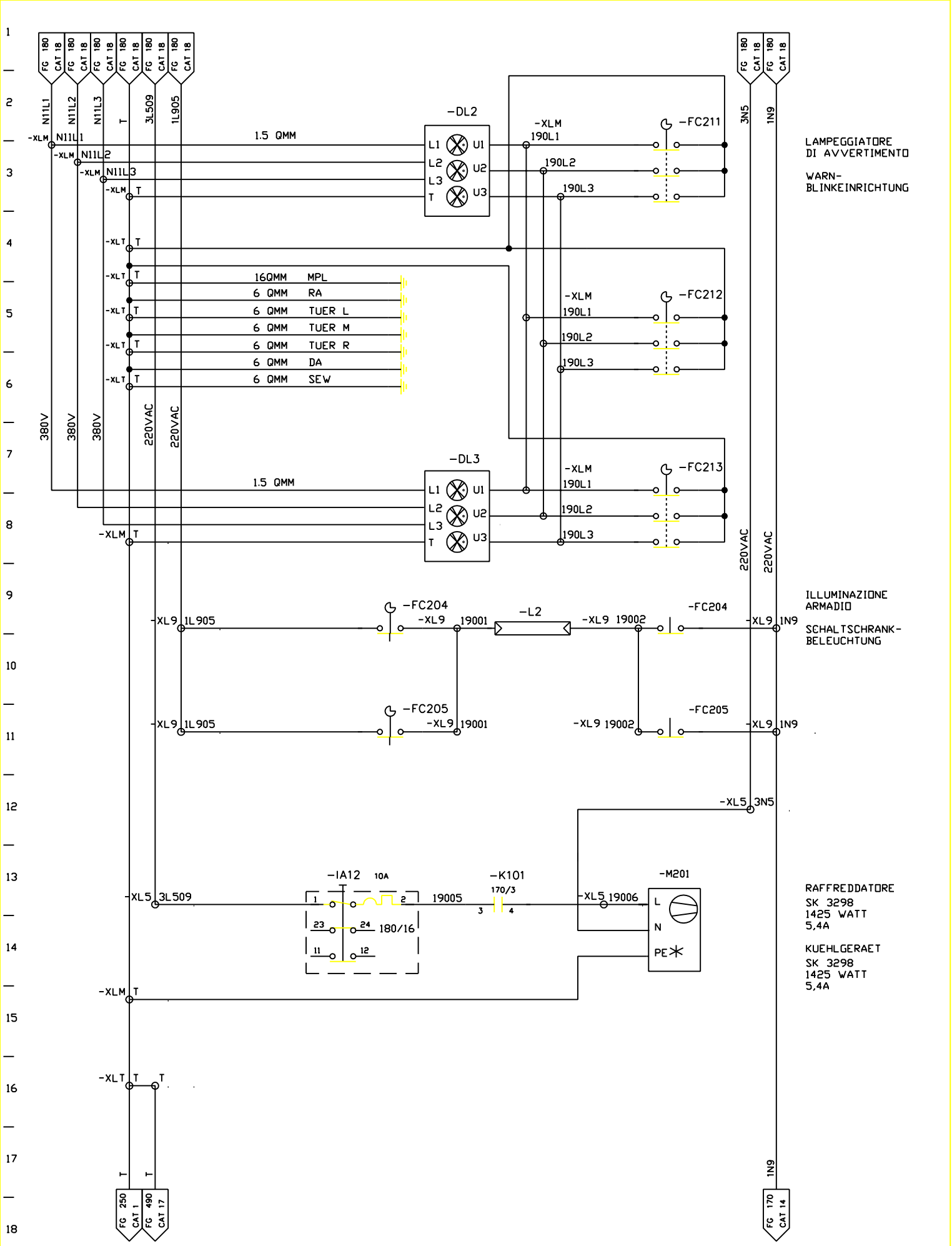

FMA	DIS. N. 31239.15815	MACCHINA/IMPIANTO : FMA 453		ORDINE : 30.007629	ILLUMINAZIONE ARMADIO EL. / REFFRIGERAZ.	VS	FOGLIO 190
	CAD Autocad 10	LAVORAZIONE : ALBERO MOTORE		COMMESSA :	SCHALTSCHRANK-BELEUCHTUNG/ KUEHLUNG ARMADIO 1.2	UNITA 24B	SEGUE
	N. FILE : 24B190	DENOMINAZIONE : TRASFERTA		ESECUTORE : TP/BR			
	POS. ARCH. :	DATA : 14.12.92	AGG. : a b				

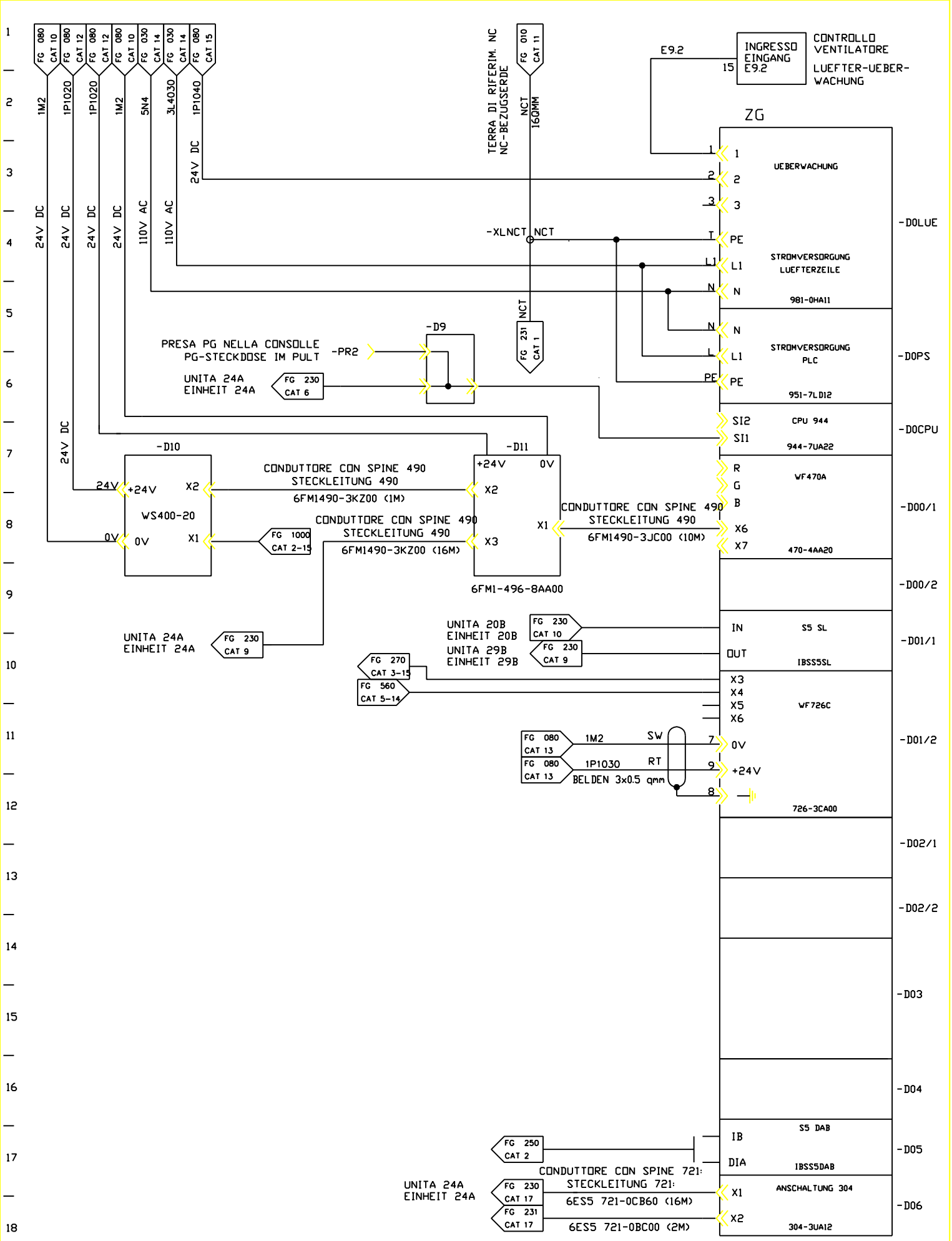

FMA	DIS. N. 31239.15815	MACCHINA/IMPIANTO : FMA 453	ORDINE : 30.007629	APPARECC.CENTR ZG DI PLC	1D	FOGLIO 230
	CAD : Autocad 10	LAVORAZIONE : ALBERO MOTORE	COMMESSA :	PLC ZENTRAL-GERAET ZG	UNITA 24B	SEGUE
	N. FILE : 24B230	DENOMINAZIONE : TRASFERTA	ESECUTORE : TP/BR	ARMADIO 1.1		
	POS. ARCH. :	DATA : 14.12.92 AGG. : a b				

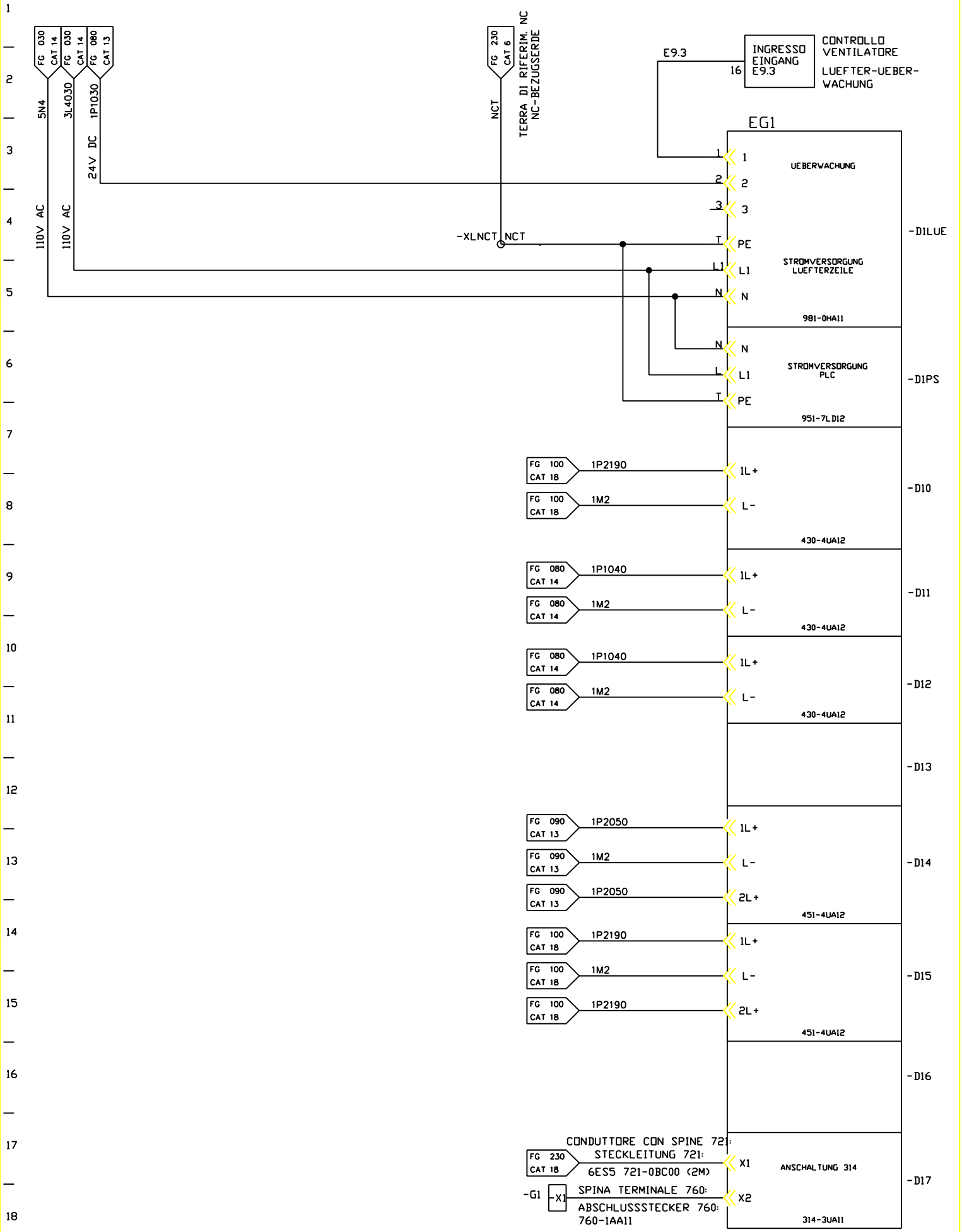

FMA	DIS. N. 31239.15815	MACCHINA/IMPIANTO : FMA 453		ORDINE : 30.007629	APPARECC.COMPL EG1 PER PLC	1D	FOGLIO 231
	CAD : Autocad 10	LAVORAZIONE : ALBERO MOTORE		COMMESSA :	PLC-ERWEITERUNGS-GERAET EG1		
	N. FILE : 24B231	DENOMINAZIONE : TRASFERTA		ESECUTORE : TP/BR		UNITA 24B	SEGUE
	POS. ARCH. :	DATA : 07.11.95	AGG. : a b		ARMADIO 1.1		

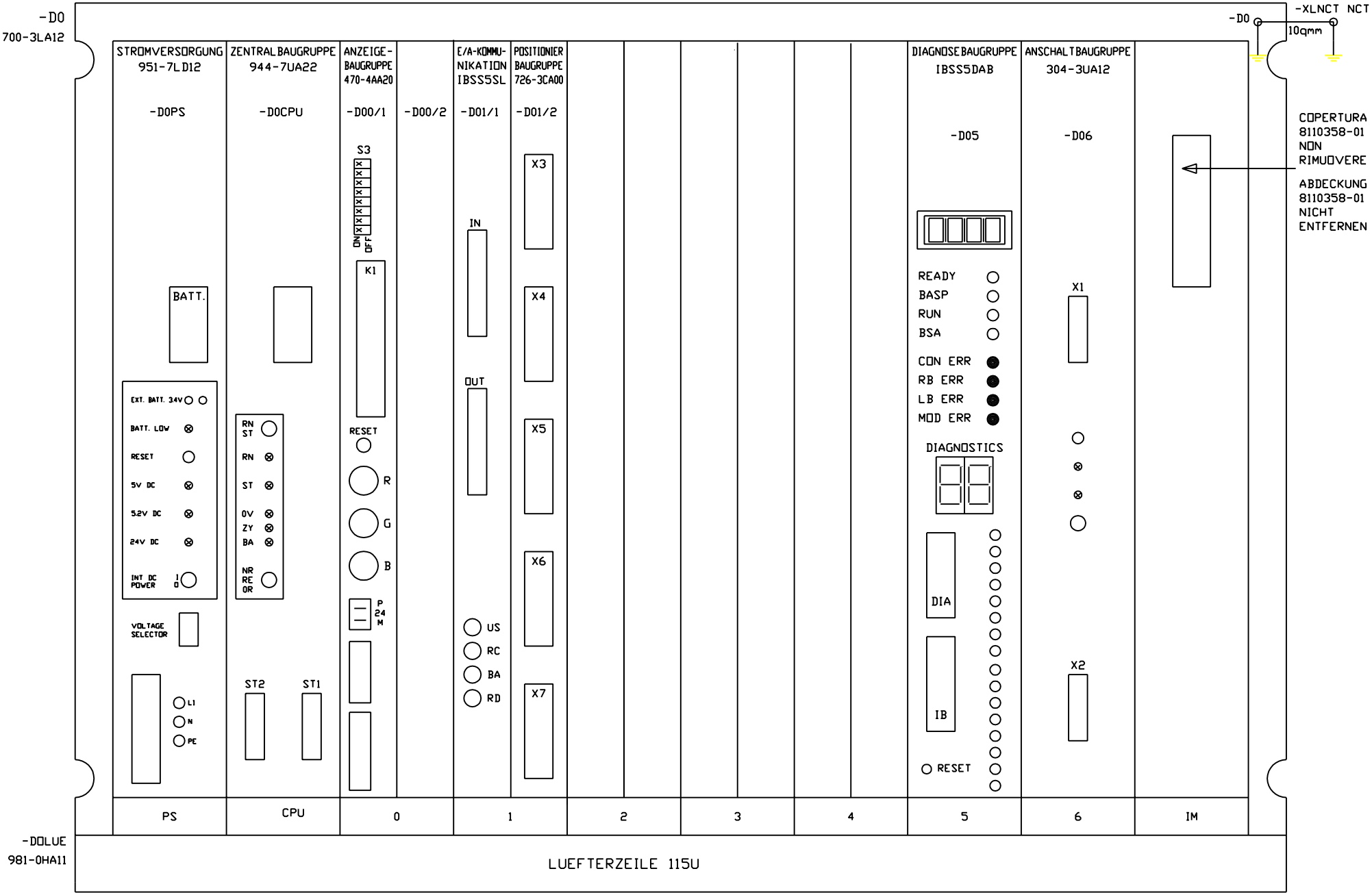

FMA			
DIS. N. 31239.15815	CAD : Autocad 10	MACCHINA/IMPIANTO : FMA 453	
N. FILE : 24B240	LAVORAZIONE : ALBERO MOTORE		
DENOMINAZIONE : TRASFERTA			
DATA : 14.12.92	AGG. :		
ORDINE : 30.007629	COMMESSA :	ESECUTORE : TP/BR	
APPARECC.CENTR ZG DI PLC	PLC-ZENTRAL-GERAET ZG	ARMADIO 1.1	
FOGLIO 240	1D	UNITA 24B	
SEGUE			
PDS. ARCH.:			

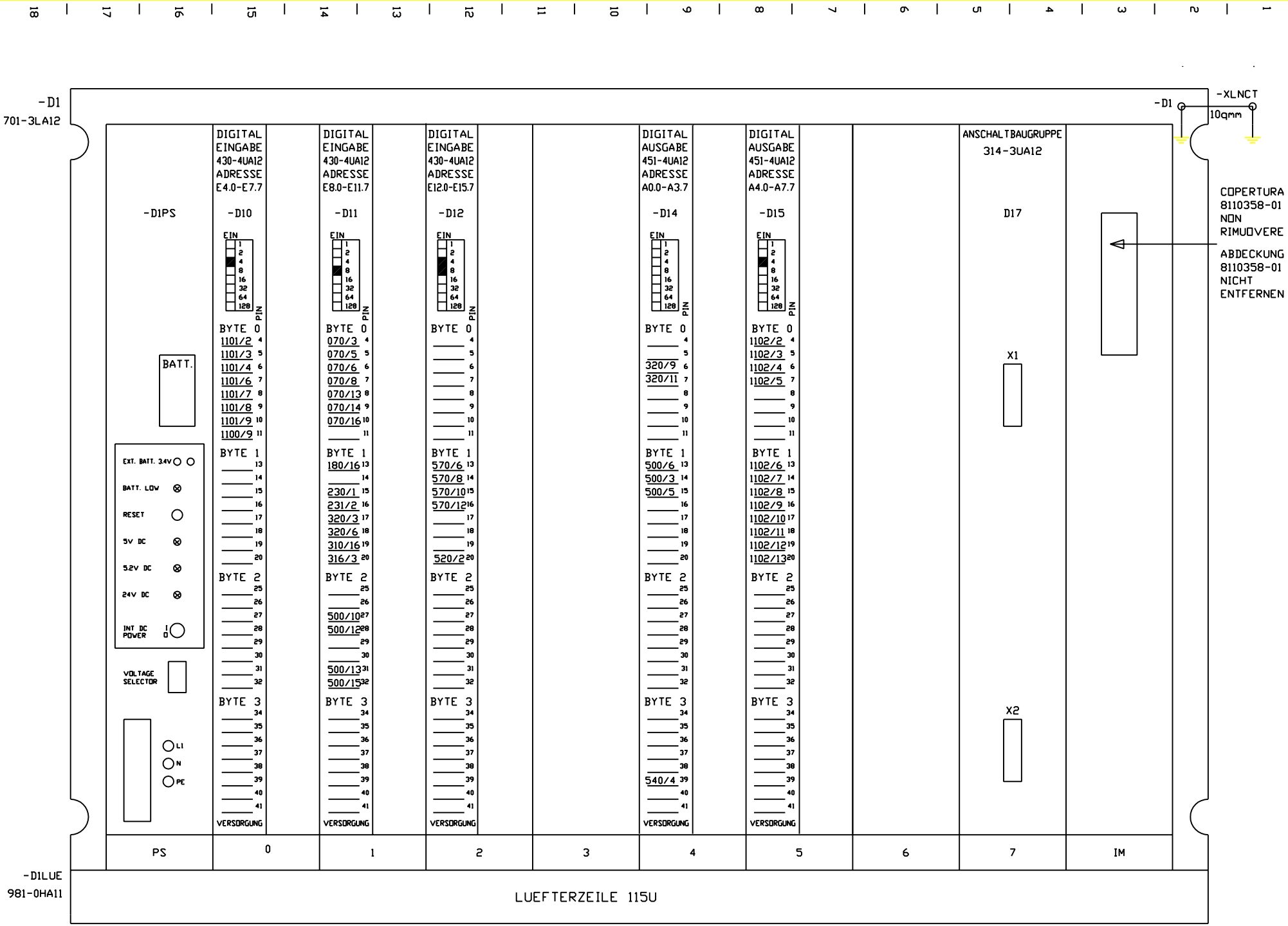

FMA			
DIS. N. 31239.15815	CAD : Autocad 10	MACCHINA/IMPIANTO : FMA 453	
N. FILE : 24B241	DENOMINAZIONE : TRASFERTA	LAVORAZIONE : ALBERO MOTORE	
PDS. ARCH.:	DATA : 07.11.95	AGG. : a b	
ESECUTORE : TP/BR	COMMESSA :	ORDINE : 30.007629	
ARMADIO 1.1	PLC-ERWEITERUNGS-GERAET EG1	APPARECC.COMPL EG1 PER PLC	
UNITA 24B	1D	FOGLIO 241	
SEGUE			

POSIZIONAMENTO DELLE SPINE E JUMPER PER SCHEDA DAB DI INTERBUS S
STECKER- UND JUMPEREINSTELLUNG FUER INTERBUS-S DAB-KARTE

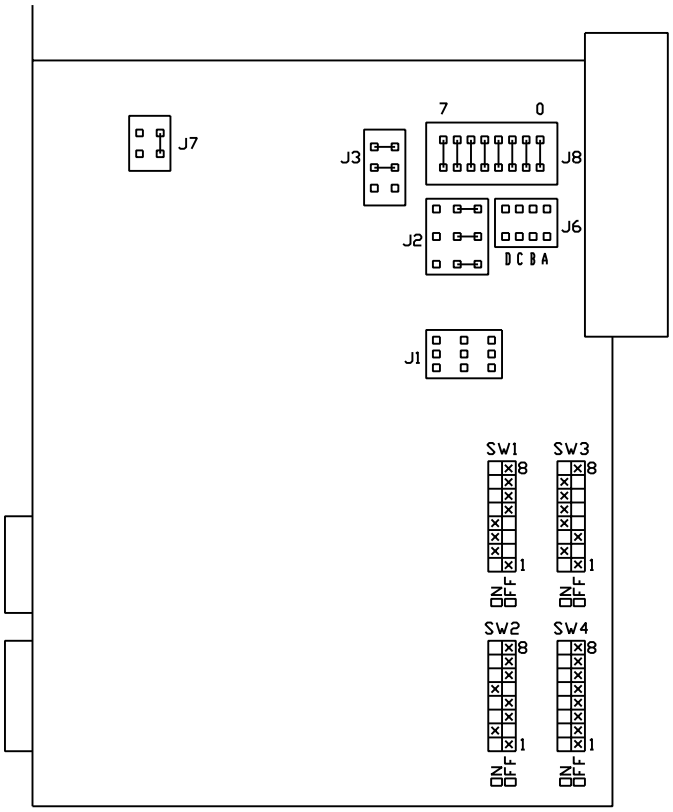

POSIZIONAMENTO DELLE SPINE E JUMPER PER SCHEDA SLAVE DI INTERBUS S
STECKER- UND JUMPEREINSTELLUNG FUER INTERBUS-S SLAVE-KARTE

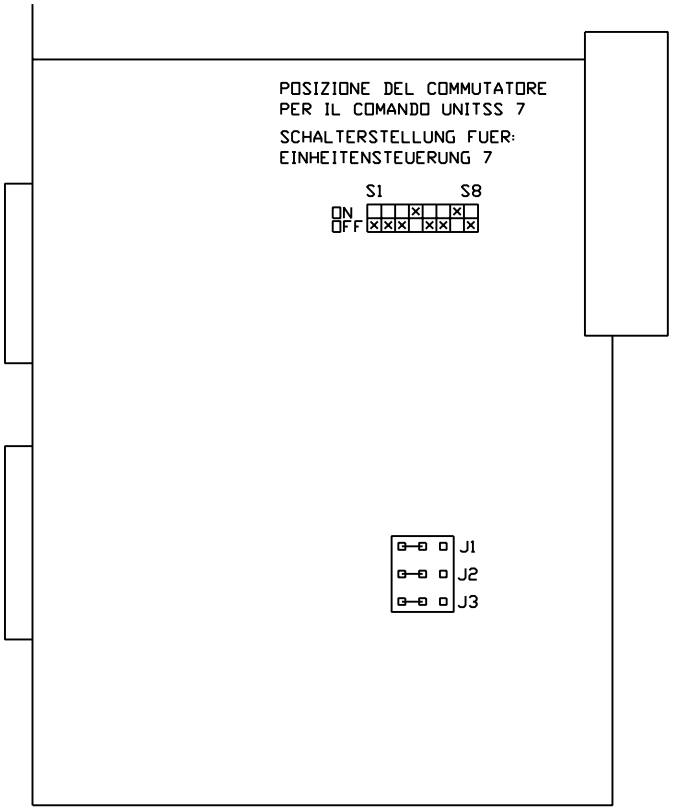

FMA	DIS. N. 31239.15815	MACCHINA/IMPIANTO : FMA 453		ORDINE : 30.007629	GRUPPO INTERF. INTERBUS S	1D	FOGLIO 245
	CAD : Autocad 10	LAVORAZIONE : ALBERO MOTORE		COMMESSA :	INTERBUS-S ANSCHALTBAUGRUPPE	UNITA 24B	SEGUE
	N. FILE : 24B245	DENOMINAZIONE : TRASFERTA		ESECUTORE : TP/BR	ARMADIO 1.1		
	POS. ARCH. :	DATA : 14.12.92	AGG. : a b				

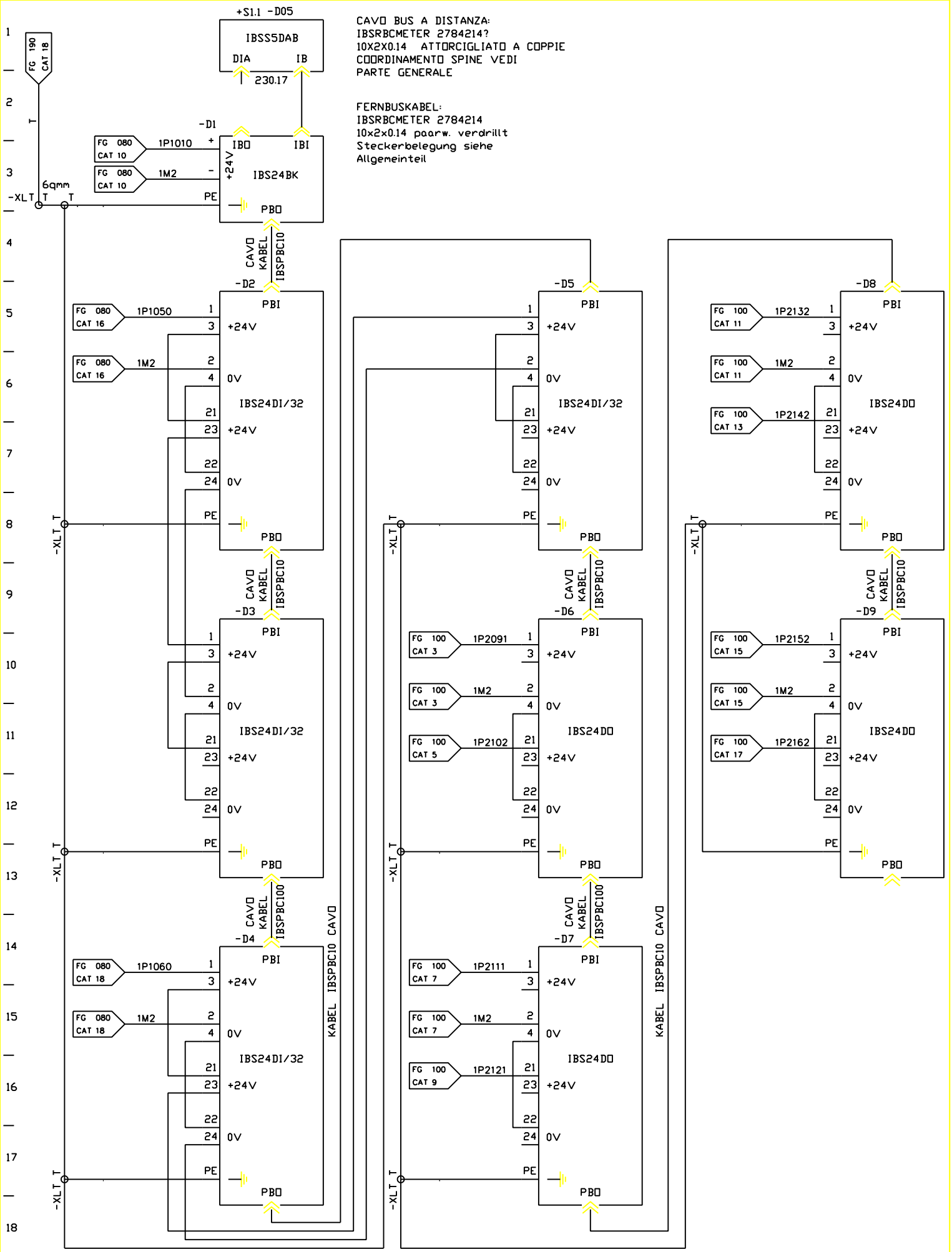

FMA	DIS. N. 31239.15815	MACCHINA/IMPIANTO : FMA 453	ORDINE : 30.007629	ALIMENTAZIONI INTERBUS S	1D	FOGLIO 250
	CAD : Autocad 10	LAVORAZIONE : ALBERO MOTORE	COMMESSA :	INTERBUS-S EINSPEISUNGEN	UNITA 24B	SEGUE
	N. FILE : 24B250	DENOMINAZIONE : TRASFERTA	ESECUTORE : TP/BR	BP		
	POS. ARCH. :	DATA : 14.12.92 AGG. : a b				

PROSPETTO DI COORDINAMENTO D
UEBERSICHT E/A-BELEGUNG DER INTERBUS-S MODULE

-D2

IMMISSIONE DIGITALE
DIGITALEINGABE
IBS24DI/32

INDIRIZZO
ADRESSE
E28.0-E31.7

ALIMENTAZIONE
VERSORGUNG
250/5

MODUL-NR.:

1	3	5	7	9	11	13	15	17	19	21	23	25	27	29	31	33	35	37	39
US+		.7	.6	.5	.4	.3	.2	.1	.0	US+		.7	.6	.5	.4	.3	.2	.1	.0
BYTE0		1000/2	1000/14	1000/13	1000/11	1000/9	1000/7	1000/6	1000/4	BYTE1			1010/14	1010/12	1010/11	1010/9	1010/7	1010/6	1010/4
BYTE2			1020/14		1020/11	314/4	314/2	1020/6	1020/4	BYTE3									
US-		.7	.6	.5	.4	.3	.2	.1	.0	US-		.7	.6	.5	.4	.3	.2	.1	.0
2	4	6	8	10	12	14	16	18	20	22	24	26	28	30	32	34	36	38	40

-D3

IMMISSIONE DIGITALE
DIGITALEINGABE
IBS24DI/32

INDIRIZZO
ADRESSE
E32.0-E35.7

ALIMENTAZIONE
VERSORGUNG
250/10

MODUL-NR.:

1	3	5	7	9	11	13	15	17	19	21	23	25	27	29	31	33	35	37	39
US+		.7	.6	.5	.4	.3	.2	.1	.0	US+		.7	.6	.5	.4	.3	.2	.1	.0
BYTE0		1050/16	1050/14	1050/12			1050/9		1050/7	BYTE1					1051/8	1051/7	1051/5	1051/4
BYTE2										BYTE3									
US-		.7	.6	.5	.4	.3	.2	.1	.0	US-		.7	.6	.5	.4	.3	.2	.1	.0
2	4	6	8	10	12	14	16	18	20	22	24	26	28	30	32	34	36	38	40

-D4

IMMISSIONE DIGITALE
DIGITALEINGABE
IBS24DI/32

INDIRIZZO
ADRESSE
E36.0-E39.7

ALIMENTAZIONE
VERSORGUNG
250/15

MODUL-NR.:

1	3	5	7	9	11	13	15	17	19	21	23	25	27	29	31	33	35	37	39
US+		.7	.6	.5	.4	.3	.2	.1	.0	US+		.7	.6	.5	.4	.3	.2	.1	.0
BYTE0		10510/15	1051/13	1051/11						BYTE1		1052/17	1052/15	1052/13	1052/11	1052/9	1052/7	1052/5	1052/3
BYTE2						1053/9	1053/7	1053/5	1053/3	BYTE3		1054/17	1054/15	1054/14	1054/12			1054/5	1054/3
US-		.7	.6	.5	.4	.3	.2	.1	.0	US-		.7	.6	.5	.4	.3	.2	.1	.0
2	4	6	8	10	12	14	16	18	20	22	24	26	28	30	32	34	36	38	40

-D5

IMMISSIONE DIGITALE
DIGITALEINGABE
IBS24DI/32

INDIRIZZO
ADRESSE
E40.0-E43.7

ALIMENTAZIONE
VERSORGUNG
250/5

MODUL-NR.:

1	3	5	7	9	11	13	15	17	19	21	23	25	27	29	31	33	35	37	39
US+		.7	.6	.5	.4	.3	.2	.1	.0	US+		.7	.6	.5	.4	.3	.2	.1	.0
BYTE0		1055/16	1055/15				1055/9	1055/6	1055/4	BYTE1		1056/17	1056/15	1056/13	1056/11	1056/9	1056/7	1056/5	1056/3
BYTE2						1057/9	1057/7	1057/5	1057/3	BYTE3		1058/17	1058/15	1058/14	1058/12			1058/5	1058/3
US-		.7	.6	.5	.4	.3	.2	.1	.0	US-		.7	.6	.5	.4	.3	.2	.1	.0
2	4	6	8	10	12	14	16	18	20	22	24	26	28	30	32	34	36	38	40

-D6

LONSEGNA DIGITALE
DIGITALAUSGABE
IBS24DO

INDIRIZZO
ADRESSE
A28.0-A29.7

ALIMENTAZIONE
VERSORGUNG
250/10

MODUL-NR.:

1	3	5	7	9	11	13	15	17	19	21	23	25	27	29	31	33	35	37	39
US+		.7	.6	.5	.4	.3	.2	.1	.0	US+		.7	.6	.5	.4	.3	.2	.1	.0
BYTE0									1041/4	BYTE1									
US-										US-									
2	4	6	8	10	12	14	16	18	20	22	24	26	28	30	32	34	36	38	40

-D7

LONSEGNA DIGITALE
DIGITALAUSGABE
IBS24DO

INDIRIZZO
ADRESSE
A30.0-A31.7

ALIMENTAZIONE
VERSORGUNG
250/15

MODUL-NR.:

1	3	5	7	9	11	13	15	17	19	21	23	25	27	29	31	33	35	37	39
US+		.7	.6	.5	.4	.3	.2	.1	.0	US+		.7	.6	.5	.4	.3	.2	.1	.0
BYTE0		314/14	314/13	314/12	314/11	314/10	314/9	314/9	314/8	BYTE1									314/15
US-										US-									
2	4	6	8	10	12	14	16	18	20	22	24	26	28	30	32	34	36	38	40

-D8

LONSEGNA DIGITALE
DIGITALAUSGABE
IBS24DO

INDIRIZZO
ADRESSE
A34.0-A35.7

ALIMENTAZIONE
VERSORGUNG
250/5

MODUL-NR.:

1	3	5	7	9	11	13	15	17	19	21	23	25	27	29	31	33	35	37	39
US+		.7	.6	.5	.4	.3	.2	.1	.0	US+		.7	.6	.5	.4	.3	.2	.1	.0
BYTE0			1045/15	1045/13	1045/11	1045/8				BYTE1									
US-										US-									
2	4	6	8	10	12	14	16	18	20	22	24	26	28	30	32	34	36	38	40

-D9

LONSEGNA DIGITALE
DIGITALAUSGABE
IBS24DO

INDIRIZZO
ADRESSE
A36.0-A37.7

ALIMENTAZIONE
VERSORGUNG
250/10

MODUL-NR.:

1	3	5	7	9	11	13	15	17	19	21	23	25	27	29	31	33	35	37	39
US+		.7	.6	.5	.4	.3	.2	.1	.0	US+		.7	.6	.5	.4	.3	.2	.1	.0
BYTE0				1047/13	1047/10	1047/8	1047/6	1047/4	1047/1	BYTE1									
US-										US-									
2	4	6	8	10	12	14	16	18	20	22	24	26	28	30	32	34	36	38	40

FMA	DIS. N. 31239.15815	MACCHINA/IMPIANTO : FMA 453	ORDINE : 30.007629	COORDINAMENTO I/O INTERBUS S	1D	FOGLIO 260
	CAD : Autocad 12	LAVORAZIONE : ALBERO MOTORE	COMMESSA :	INTERBUS-S E/A-BELEGUNG		
	N. FILE : 24B260	DENOMINAZIONE : TRASFERTA	ESECUTORE : TP/BR		UNITA 24B	SEGUE
	POS. ARCH. :	DATA : 27.10.00 AGG. : a b		BP		

COLLEGAMENTO A MORSETTO AD INNESTO
MURRELEKTRONIK SB 2644

STECK-KLEMM-VERBINDUNG
MURRELEKTRONIK SB 2644

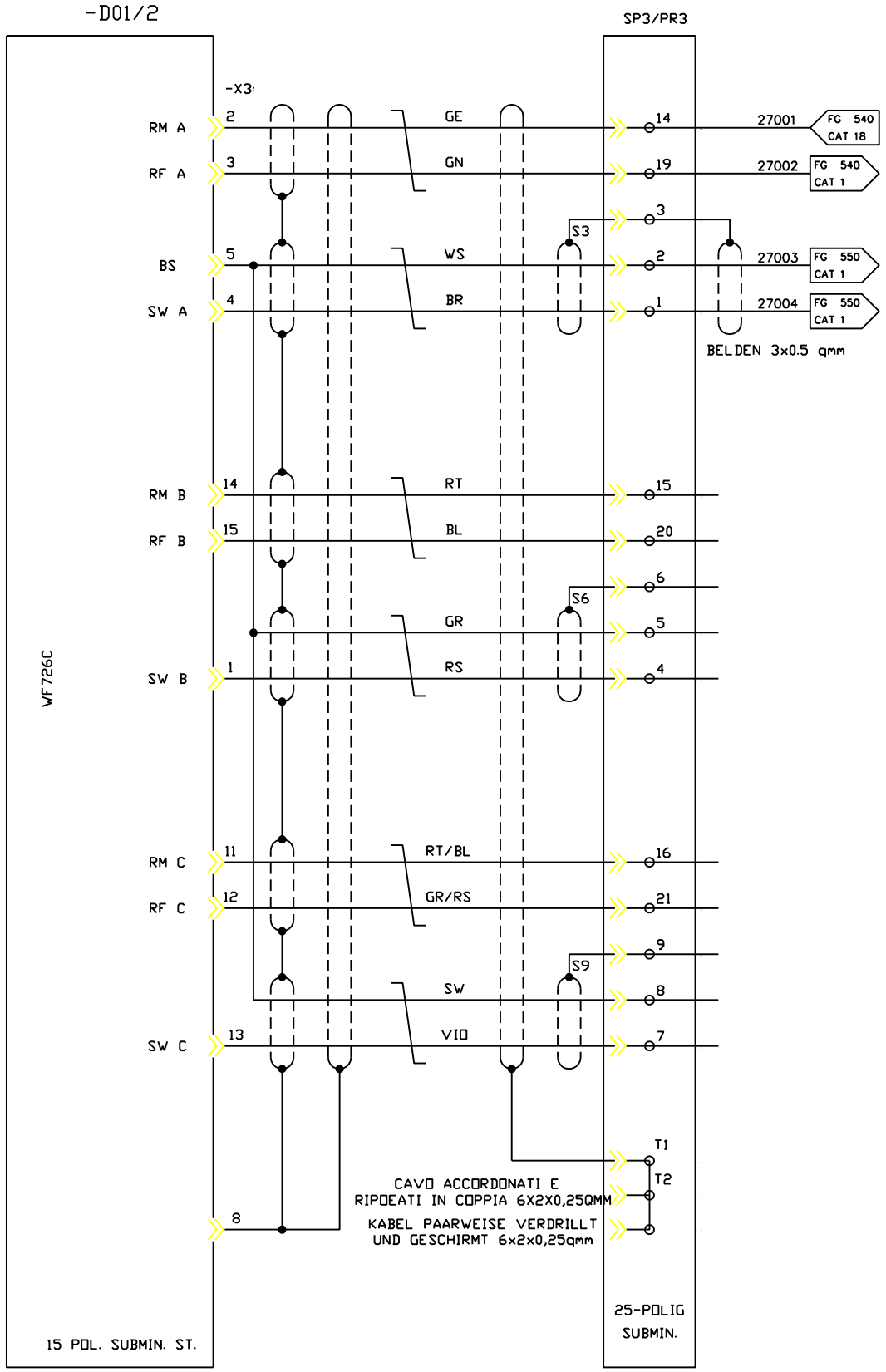

ASSE Z
Z-ACHSE

PRONTO PER FUNZION.
BETRIEBSBEREIT

CONSENSO REGOLAT.
REGLERFREIGABE

VALORE RICHIESTO -
SOLLWERT -

VALORE RICHIESTO +
SOLLWERT +

FMA	DIS. N. 31239.15815	MACCHINA/IMPIANTO : FMA 453		ORDINE : 30.007629	VALORE RICH ASSE Z	1D	FOGLIO 270
	CAD : Autocad 10	LAVORAZIONE : ALBERO MOTORE		COMMESSA :	SOLLWERT: Z-ACHSE	UNITA 24B	SEGUE
	N. FILE : 24B270	DENOMINAZIONE : TRASFERTA		ESECUTORE : TP/BR	ARMADIO 1.1		
	POS. ARCH. :	DATA : 14.12.92	AGG. : a b				

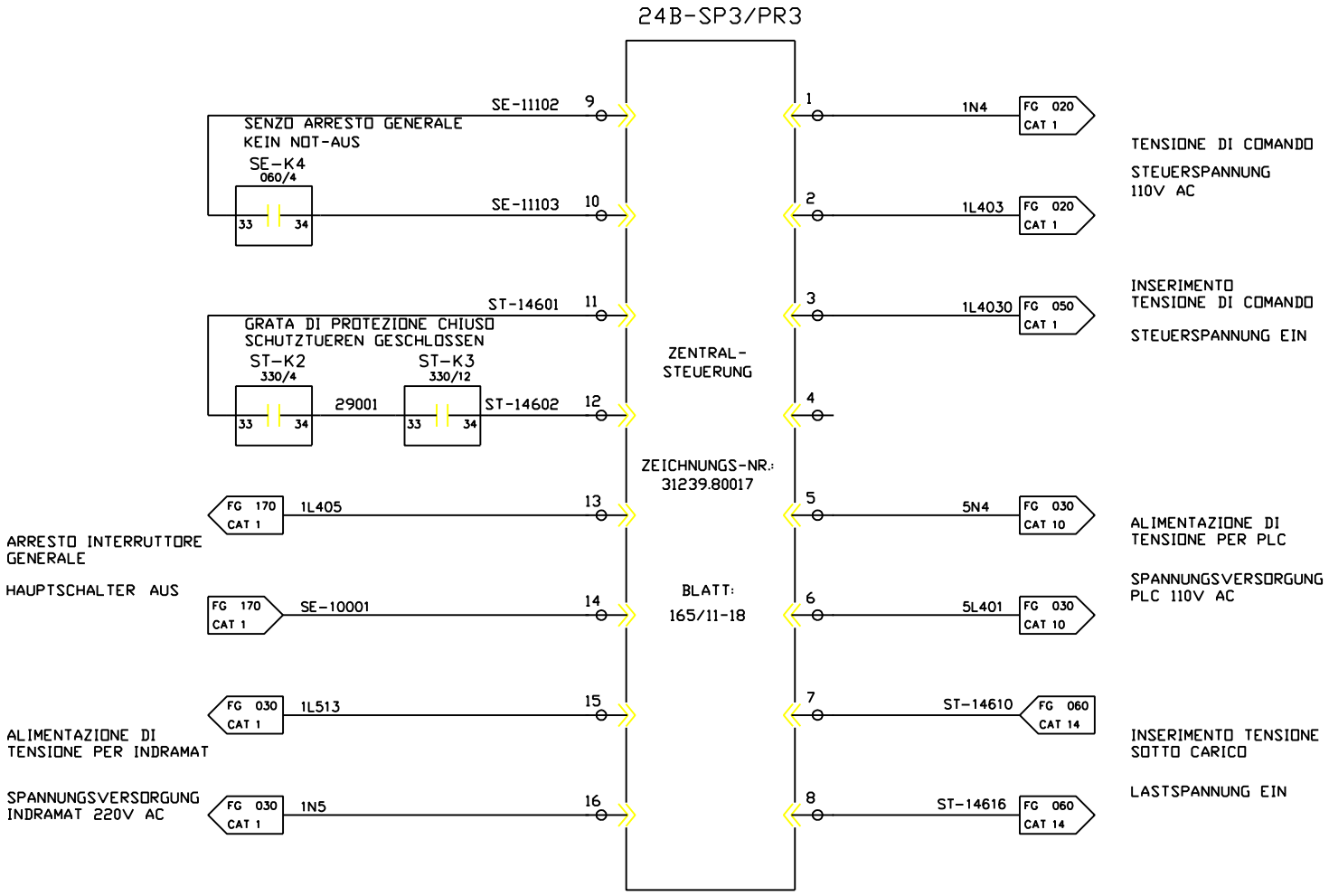

FMA	DIS. N. 31239.15815	MACCHINA/IMPIANTO : FMA 453		ORDINE : 30.007629	SEGNALI: UNITA PARTE CENTRALE	ST	FOGLIO 290
	CAD : Autocad 10	LAVORAZIONE : ALBERO MOTORE		COMMESSA :			
	N. FILE : 24B290	DENOMINAZIONE : TRASFERTA		ESECUTORE : TP/BR	SIGNALE: ZENTRALTEIL-EINHEIT ARMADIO 1.2	UNITA 24B	SEGUE
	POS. ARCH. :	DATA : 14.12.92	AGG. : a b				

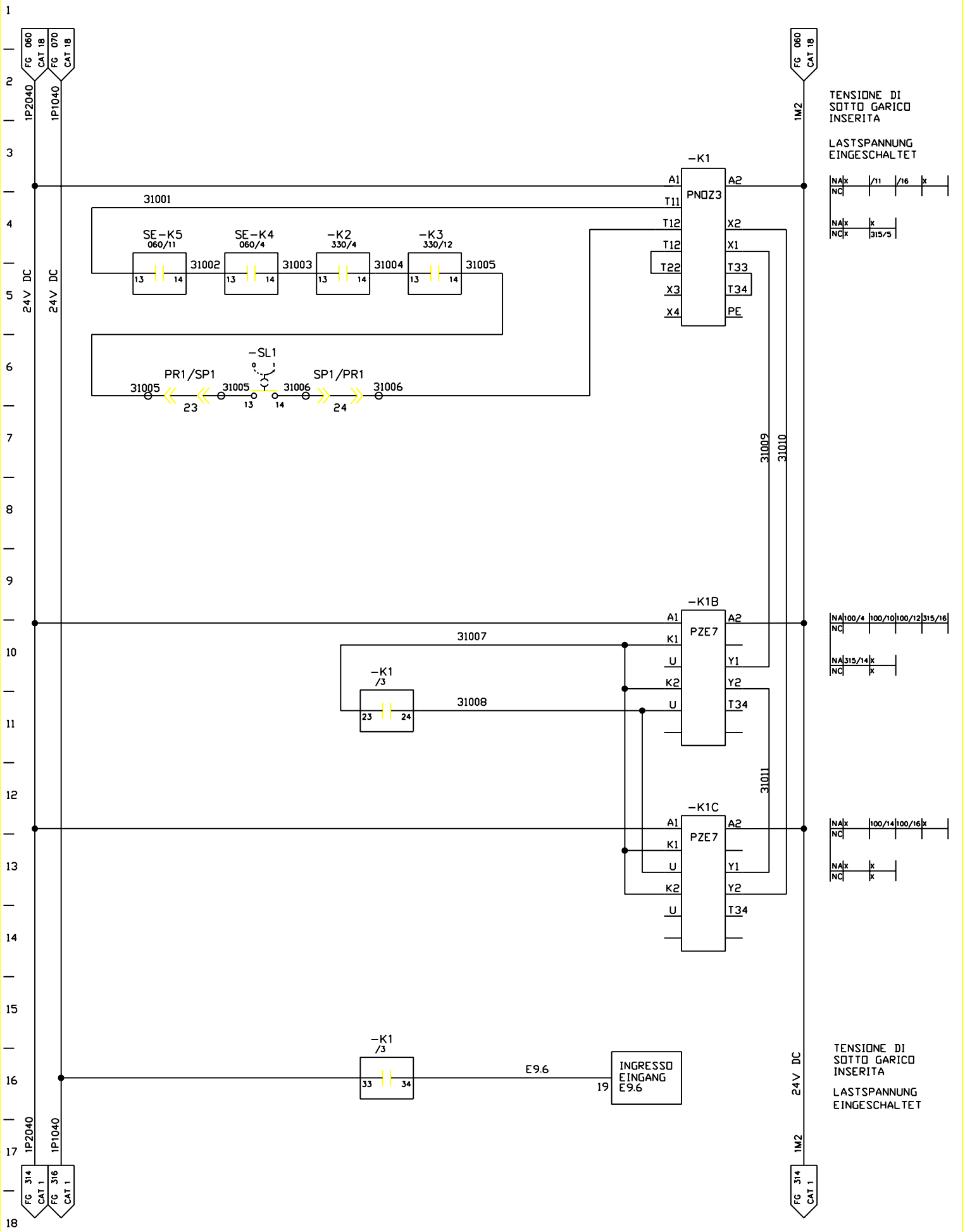

FMA	DIS. N. 31239.15815	MACCHINA/IMPIANTO : FMA 453	ORDINE : 30.007629	TENS. DI CARICO LASTSPANNUNG	ST	FOGLIO 310
	CAD : Autocad 10	LAVORAZIONE : ALBERO MOTORE	COMMESSA :			
	N. FILE : 24B310	DENOMINAZIONE : TRASFERTA	ESECUTORE : TP/BR	ARMADIO 1.1	UNITA 24B	SEGUE
	POS. ARCH. :	DATA : 14.12.92	AGG. : a b			

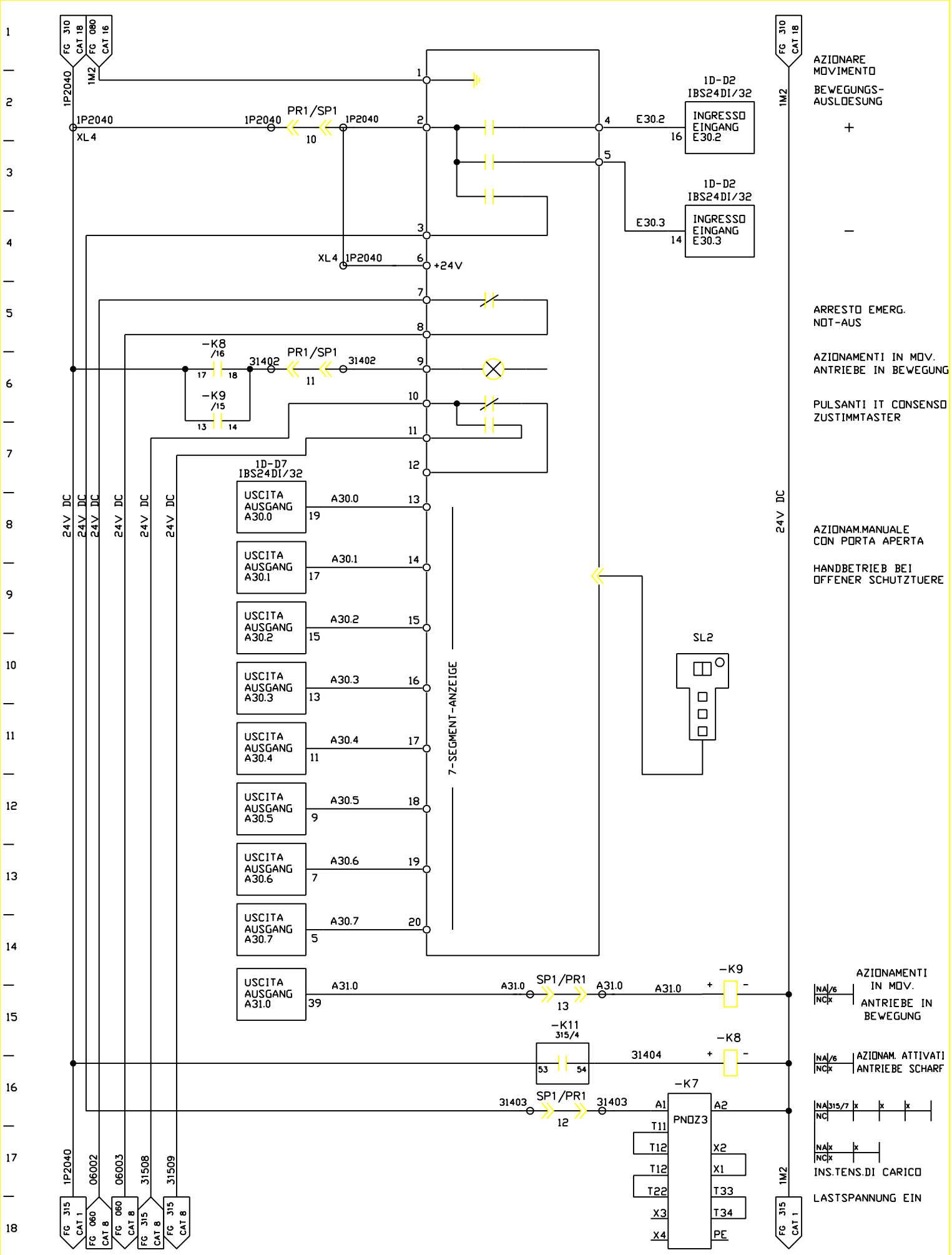

FMA	DIS. N. 31239.15815	MACCHINA/IMPIANTO : FMA 453	ORDINE : 30.007629	PULSANT.MANUALE	ST	FOGLIO 314
	CAD : Autocad 10	LAVORAZIONE : ALBERO MOTORE	COMMESSA :	HANDBEDIENPULT		
	N. FILE : 24B314	DENOMINAZIONE : TRASFERTA	ESECUTORE : TP/BR		UNITA 24B	SEGUE
	POS. ARCH. :	DATA : 14.12.92	AGG. : a b	ARMADIO 1.1		

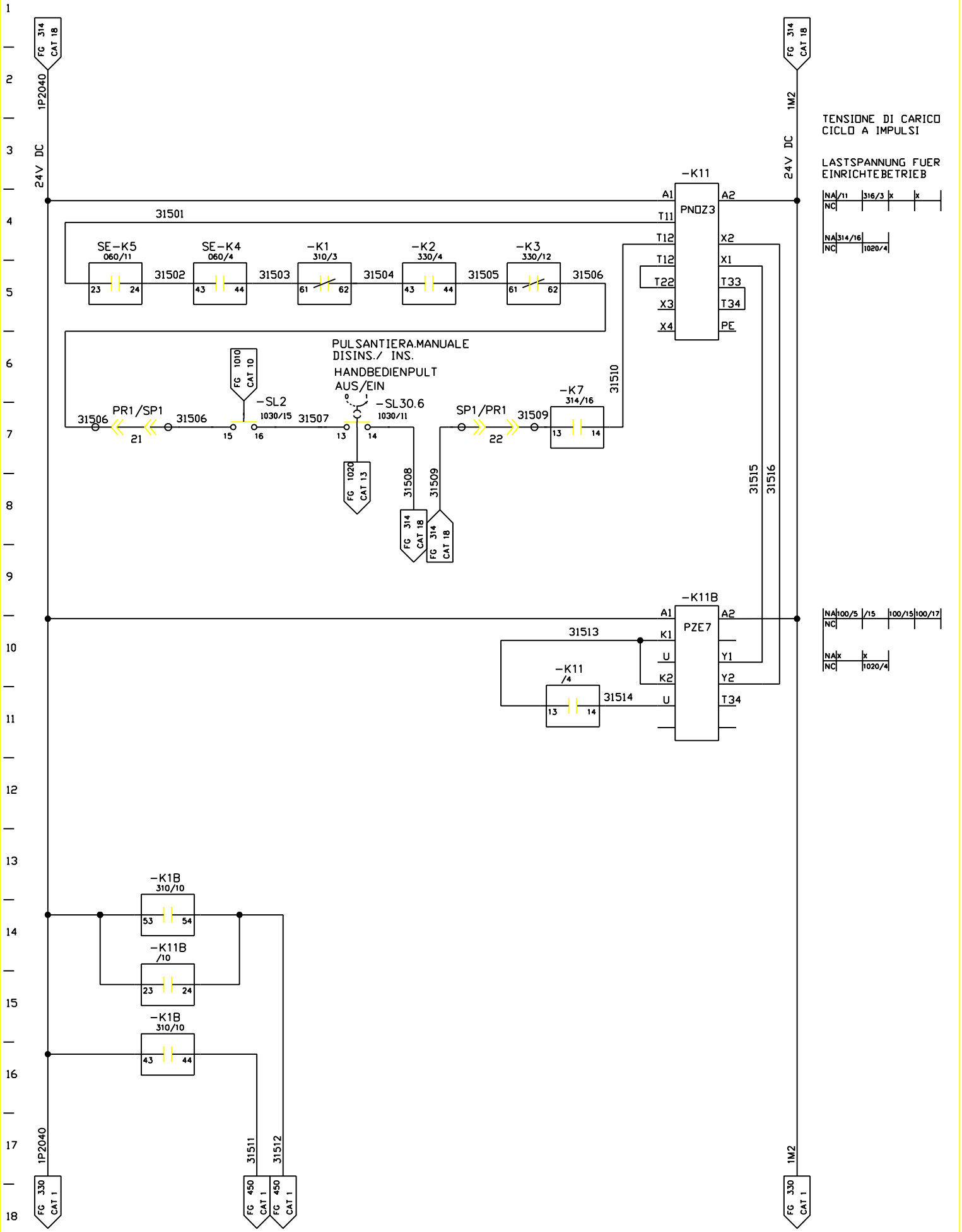

FMA	DIS. N. 31239.15815	MACCHINA/IMPIANTO : FMA 453	ORDINE : 30.007629	TENSIONE DI CARICO CICLO A IMPULSI	ST	FOGLIO 315
	CAD : Autocad 10	LAVORAZIONE : ALBERO MOTORE	COMMESSA :	LASTSPANNUNG FUER EINRICHTBETRIEB	UNITA 24B	SEGUE
	N. FILE : 24B315	DENOMINAZIONE : TRASFERTA	ESECUTORE : TP/BR	ARMADIO 1.1		
	POS. ARCH. :	DATA : 14.12.92	AGG. : a b			

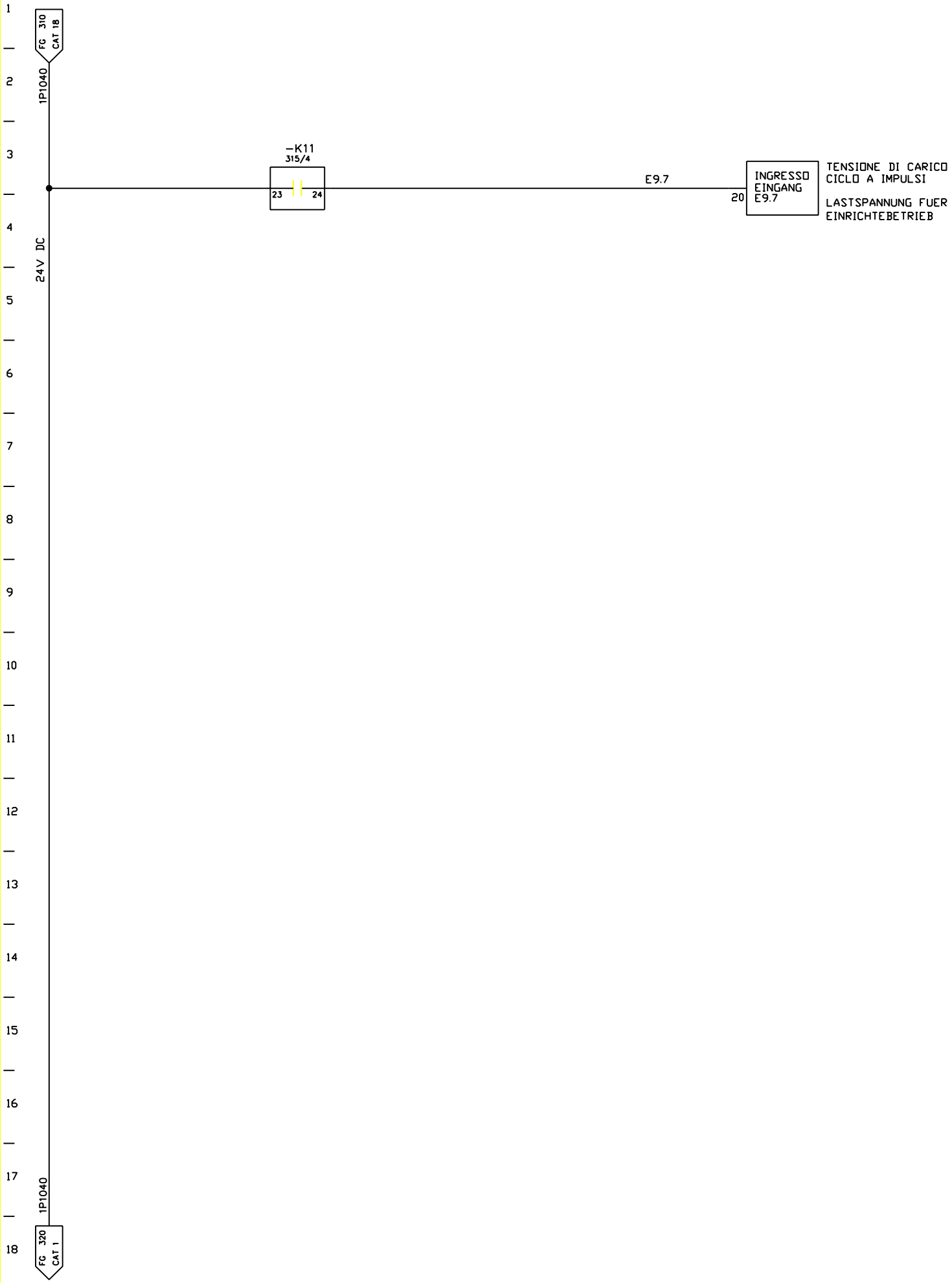

FMA	DIS. N. 31239.15815	MACCHINA/IMPIANTO : FMA 453		ORDINE : 30.007629	TENSIONE DI CARICO CICLO A IMPULSI	ST	FOGLIO 316
	CAD : Autocad 10	LAVORAZIONE : ALBERO MOTORE		COMMESSA :	LASTSPANNUNG FUER EINRICHTBETRIEB	UNITA 24B	SEGUE
	N. FILE : 24B316	DENOMINAZIONE : TRASFERTA		ESECUTORE : TP/BR	ARMADIO 1.1		
	POS. ARCH. :	DATA : 14.12.92	AGG. : a	b			

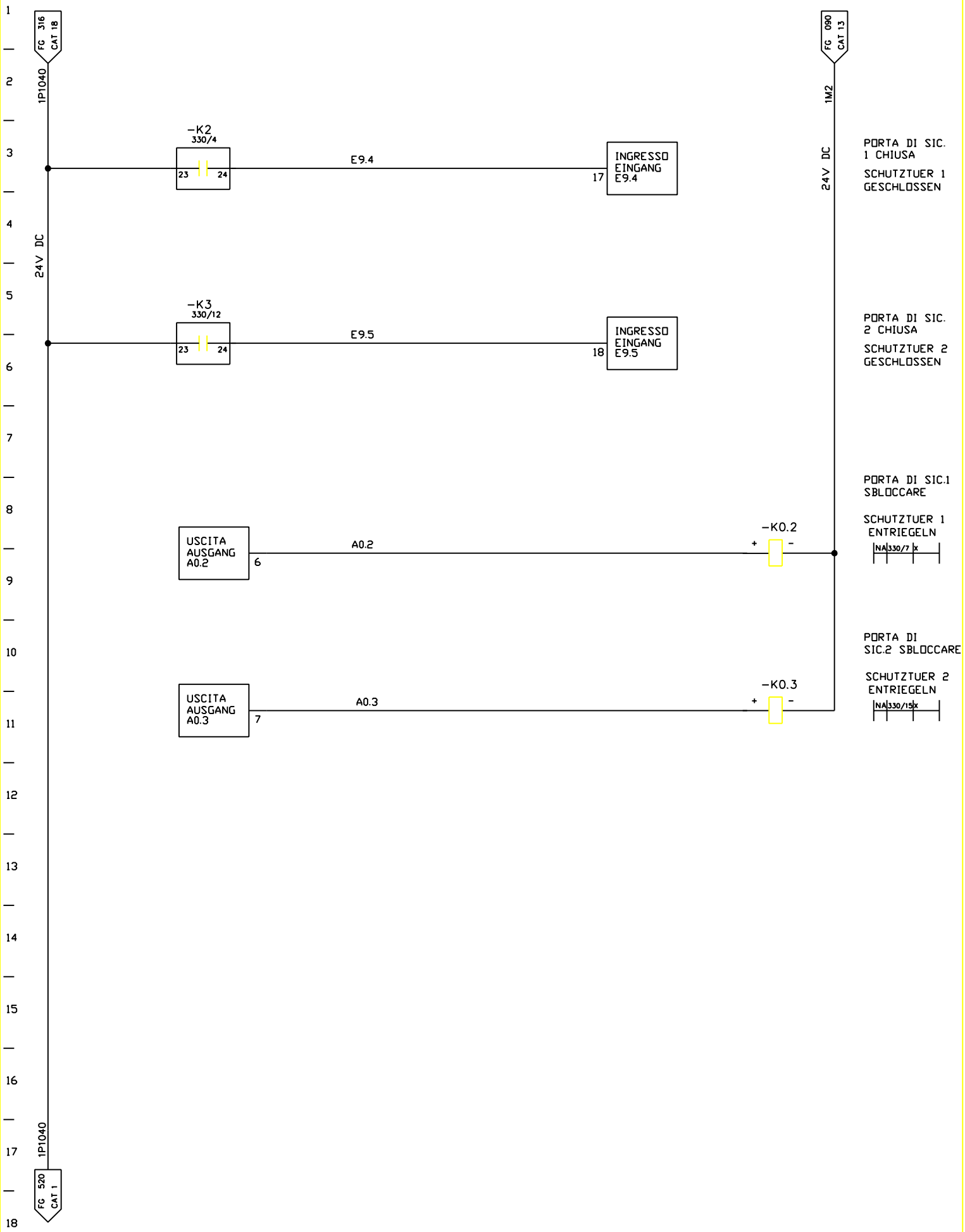

FMA	DIS. N. 31239.15815	MACCHINA/IMPIANTO : FMA 453		ORDINE : 30.007629	PORTE DI SIC. SCHUTZTUEREN	ST	FOGLIO 320
	CAD : Autocad 10	LAVORAZIONE : ALBERO MOTORE		COMMESSA :		UNITA 24B	SEGUE
	N. FILE : 24B320	DENOMINAZIONE : TRASFERTA		ESECUTORE : TP/BR	ARMADIO 1.1		
	POS. ARCH. :	DATA : 14.12.92	AGG. : a b				

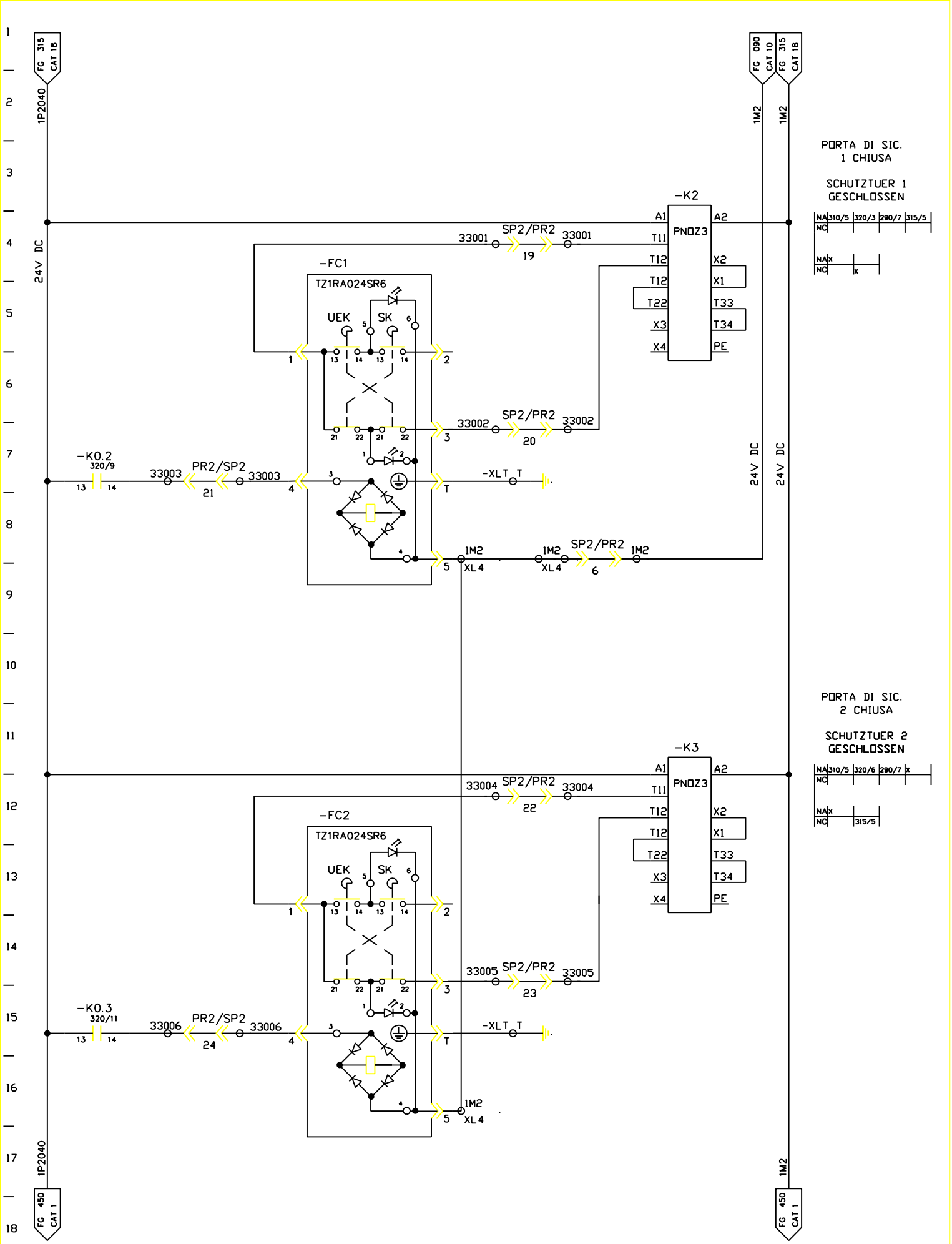

FMA	DIS. N. 31239.15815	MACCHINA/IMPIANTO : FMA 453		ORDINE : 30.007629	PORTE DI SIC. SCHUTZTUEREN	ST	FOGLIO 330
	CAD : Autocad 10	LAVORAZIONE : ALBERO MOTORE		COMMESSA :			
	N. FILE : 24B330	DENOMINAZIONE : TRASFERTA		ESECUTORE : TP/BR		UNITA 24B	SEGUE
	POS. ARCH. :	DATA : 14.12.92	AGG. : a b		ARMADIO 1.1		

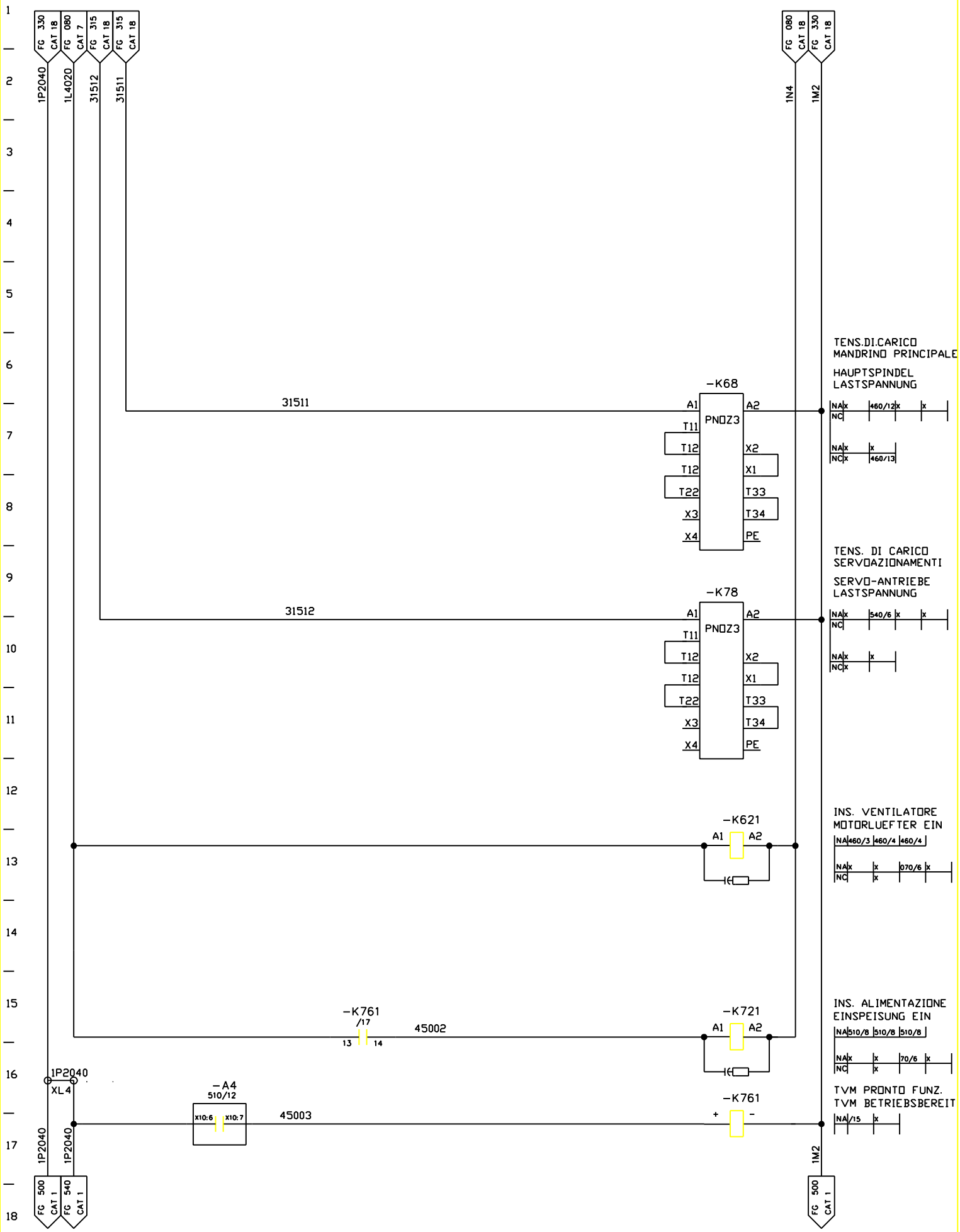

FMA	DIS. N. 31239.15815	MACCHINA/IMPIANTO : FMA 453		ORDINE : 30.007629	ALIMENTAZIONE AZIONAMENTI ANTRIEBE VERSORUNG	MV	FOGLIO 450
	CAD : Autocad 10	LAVORAZIONE : ALBERO MOTORE		COMMESSA :			UNITA 24B / SEGUE
	N. FILE : 24B450	DENOMINAZIONE : TRASFERTA		ESECUTORE : TP/BR			
	POS. ARCH. :	DATA : 14.12.92	AGG. : a b		ARMADIO 1.2		

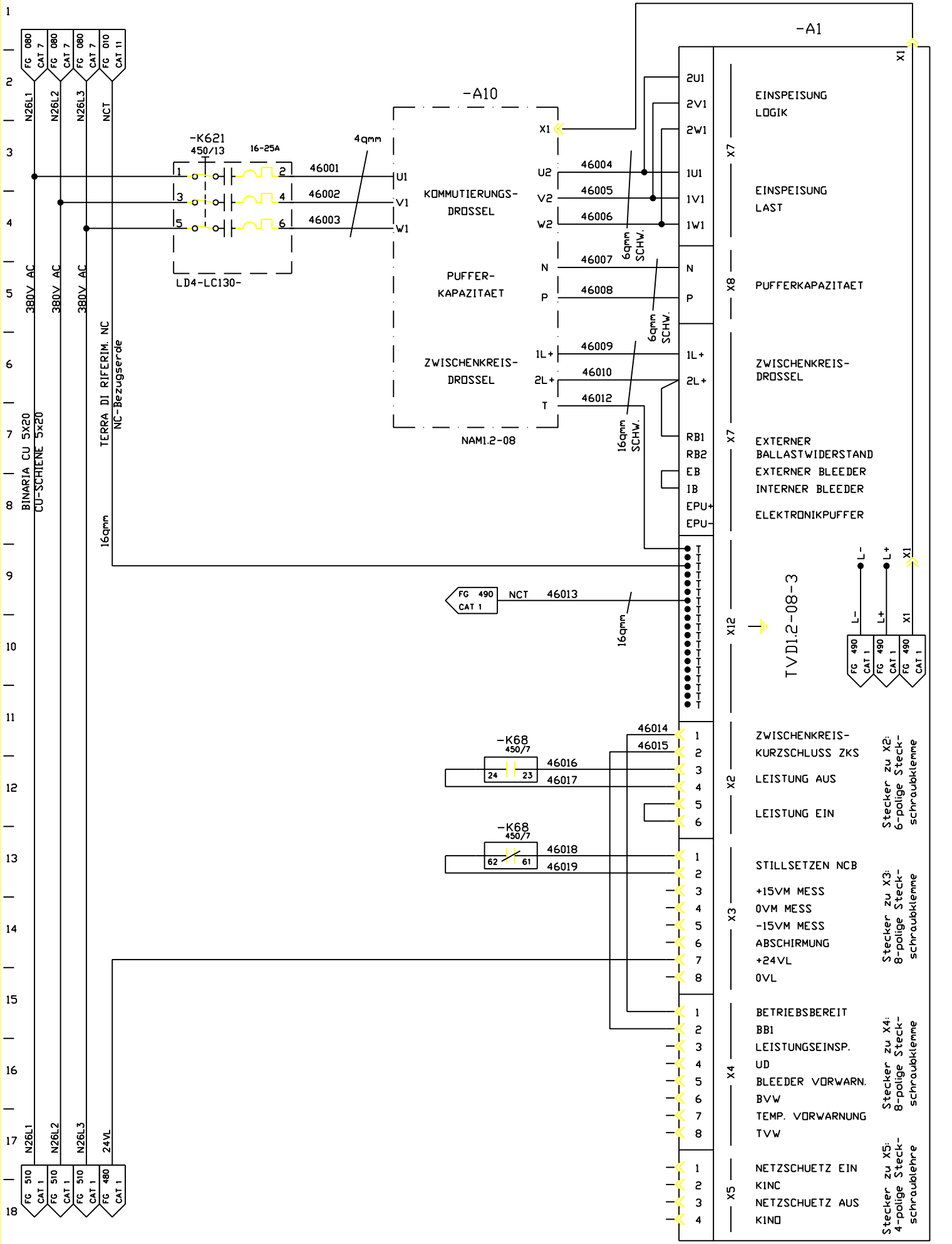

FMA	DIS. N. 31239.15815	MACCHINA/IMPIANTO : FMA 453	ORDINE : 30.007629	ALIMENTAZIONE MANDRINO	MV	FOGLIO 460
	CAD : Autocad 10	LAVORAZIONE : ALBERO MOTORE	COMMESSA :	SPINDEL-VERSORGUNG	UNITA 24B	SEGUE
	N. FILE : 224B460	DENOMINAZIONE : TRASFERTA	ESECUTORE : TP/BR	ARMADIO 1.2		
	POS. ARCH. :	DATA : 14.12.92	AGG. : a b			

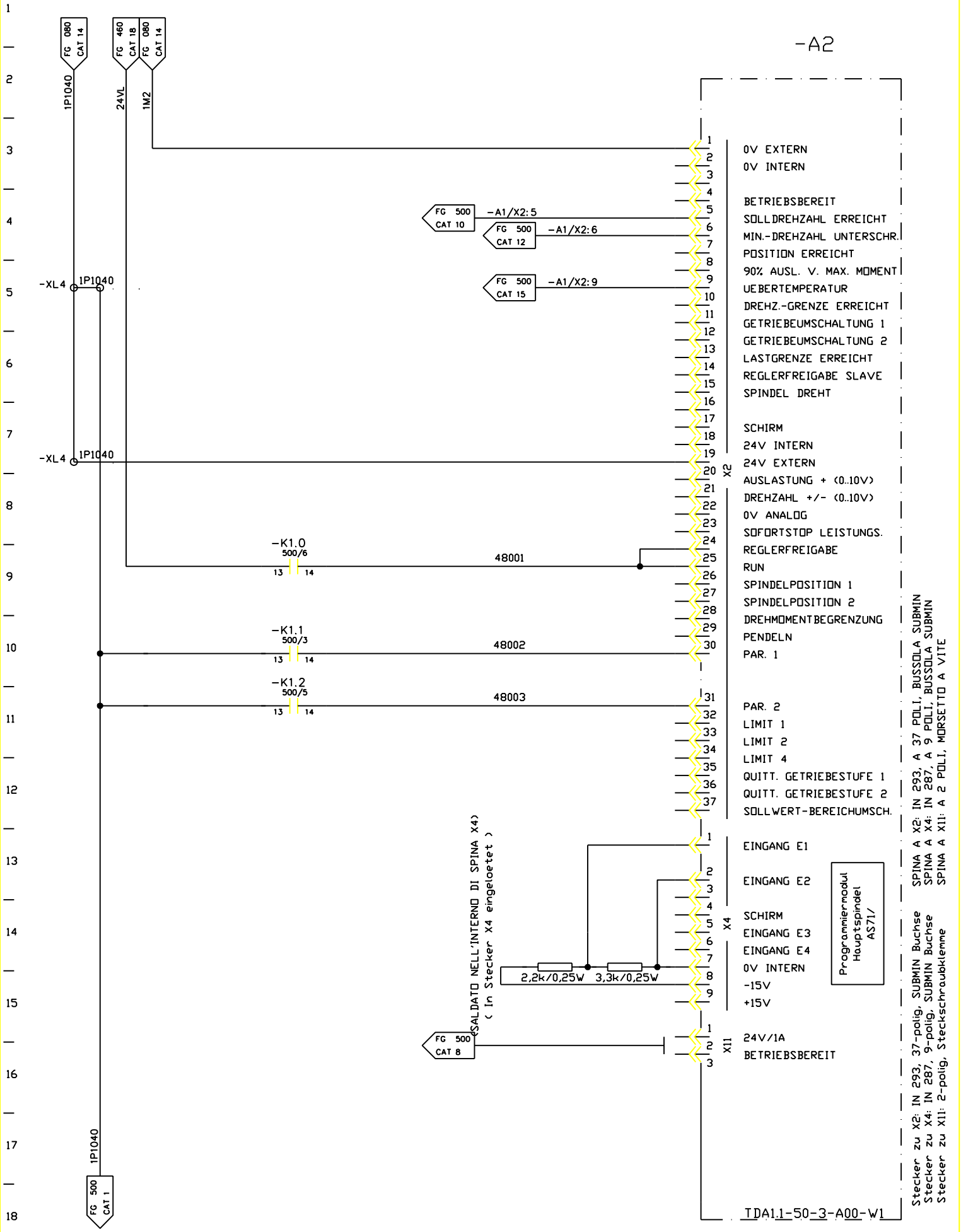

FMA	DIS. N. 31239.15815	MACCHINA/IMPIANTO : FMA 453	ORDINE : 30.007629	MANDRINO 1 SPINDEL 1	MS	FOGLIO 480
	CAD : Autocad 10	LAVORAZIONE : ALBERO MOTORE	COMMESSA :		UNITA 24B	SEGUE
	N. FILE : 24B480	DENOMINAZIONE : TRASFERTA	ESECUTORE : TP/BR	ARMADIO 1.2		
	POS. ARCH. :	DATA : 14.12.92	AGG. : a b			

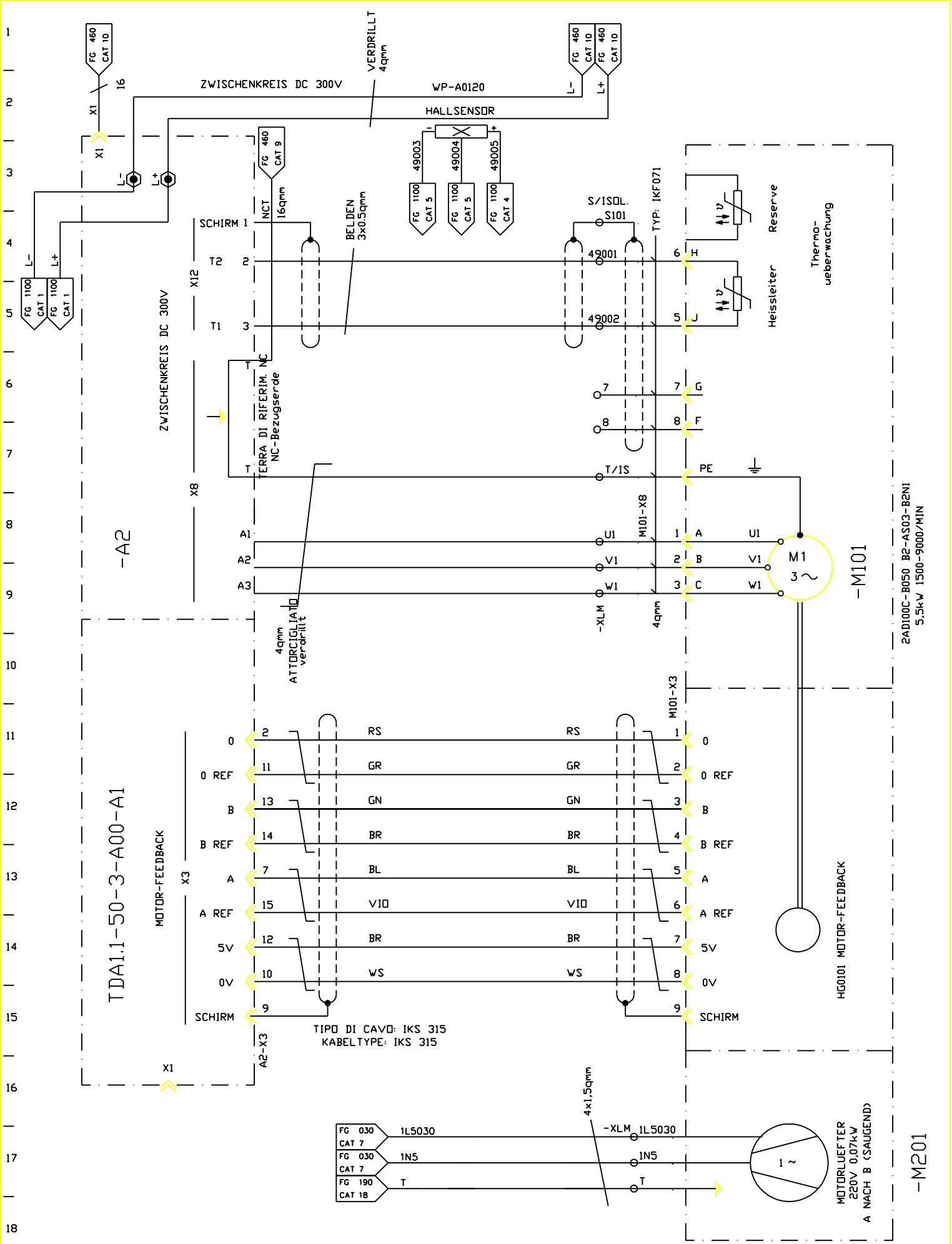

FMA	DIS. N. 31239.15815	MACCHINA/IMPIANTO : FMA 453	ORDINE : 30.007629	MANDRINO	MS	FOGLIO 490
	CAD : Autocad 10	LAVORAZIONE : ALBERO MOTORE	COMMESSA :	SPINDEL	UNITA 24B	SEGUE
	N. FILE : 24B490	DENOMINAZIONE : TRASFERTA	ESECUTORE : TP/BR	ARMADIO 1.2		
	POS. ARCH. :	DATA : 07.11.95 AGG. : a b				

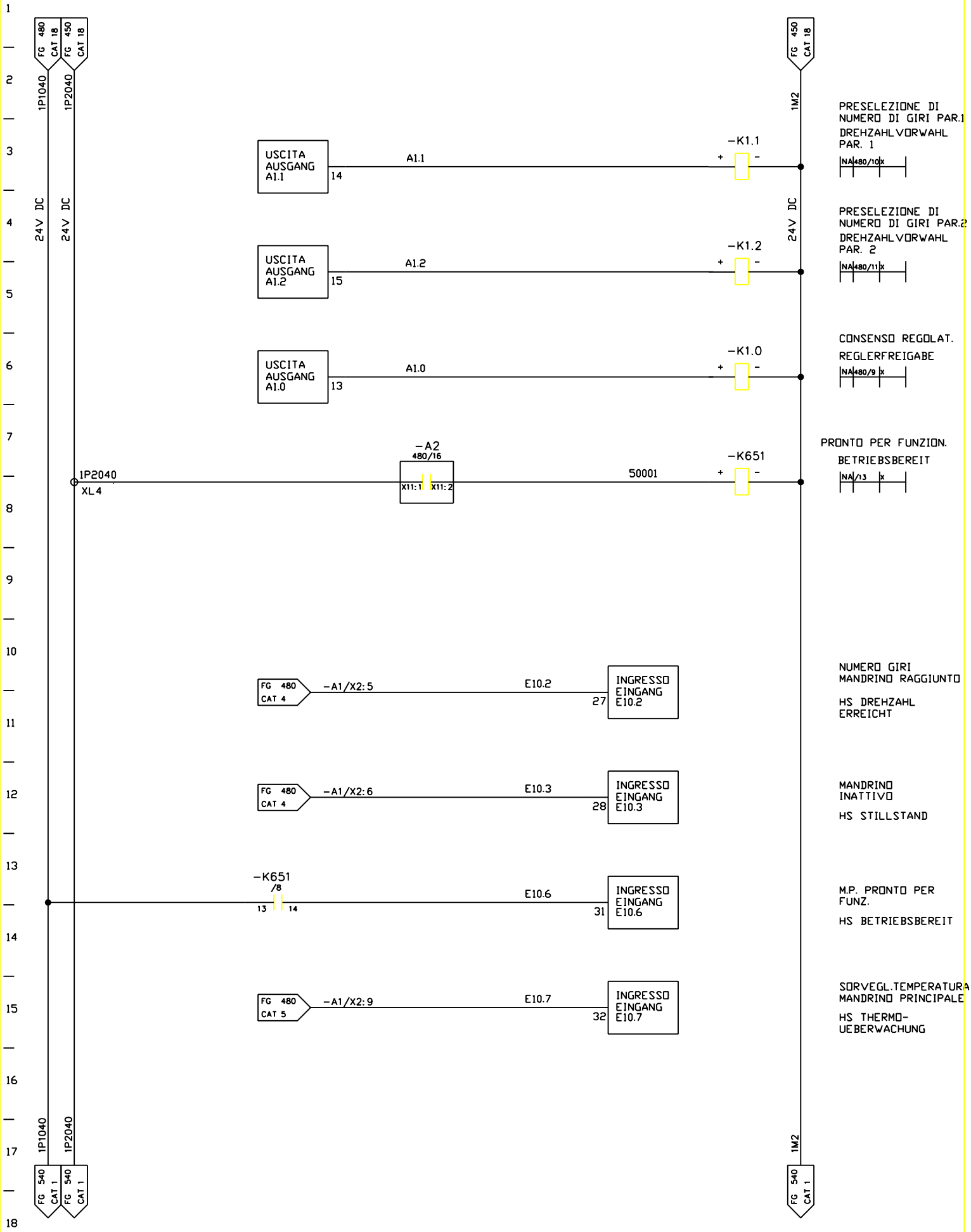

FMA	DIS. N. 31239.15815	MACCHINA/IMPIANTO : FMA 453		ORDINE : 30.007629	MANDRINO SPINDEL	MS	FOGLIO 500
	CAD : Autocad 10	LAVORAZIONE : ALBERO MOTORE		COMMESSA :			
	N. FILE : 24B500	DENOMINAZIONE : TRASFERTA		ESECUTORE : TP/BR		UNITA 24B	SEGUE
	POS. ARCH. :	DATA : 14.12.92	AGG. : a b		ARMADIO 1.1		

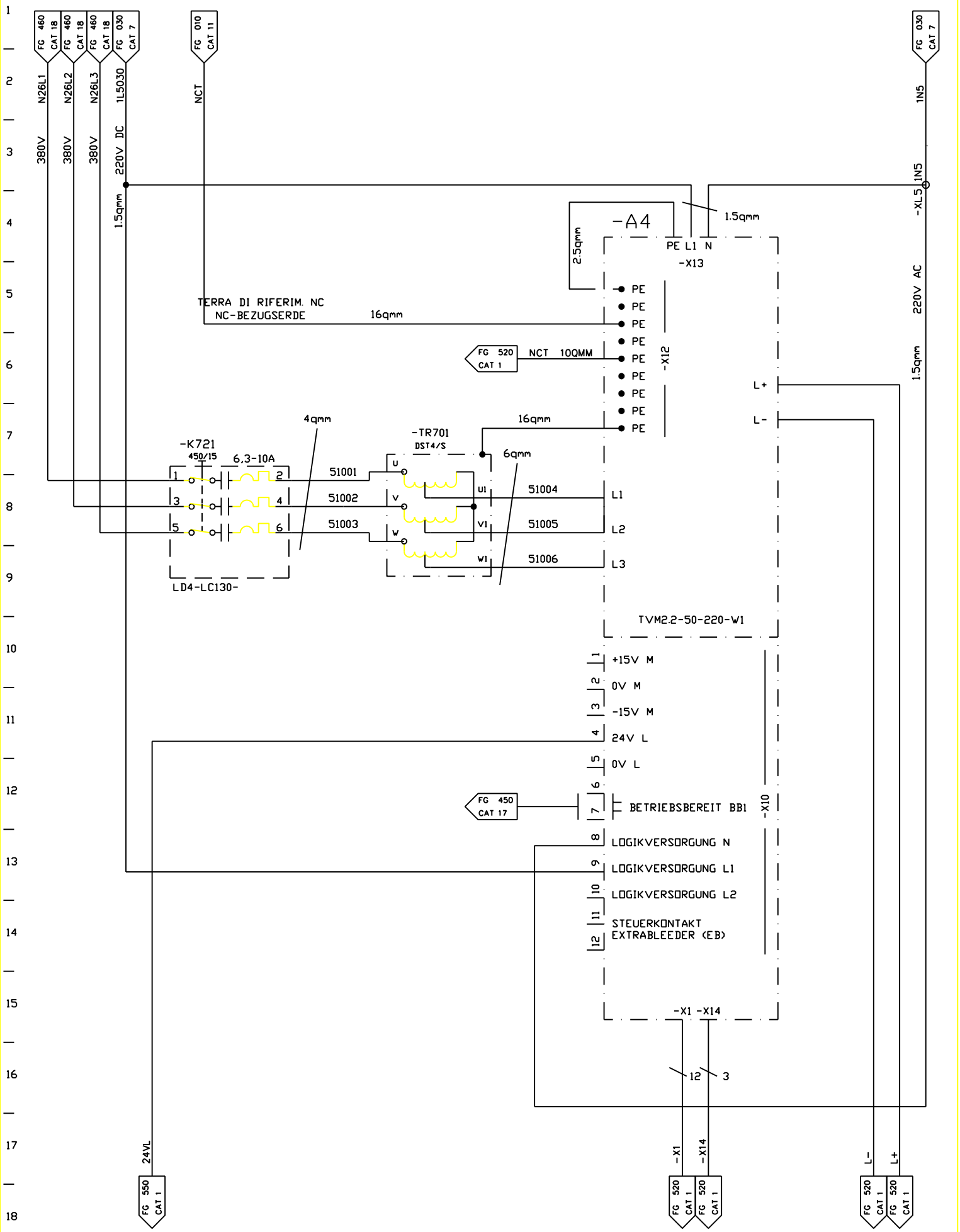

FMA	DIS. N. 31239.15815	MACCHINA/IMPIANTO : FMA 453	ORDINE : 30.007629	ALIMENTAZIONE AZIONAMENTI	MV	FOGLIO 510
	CAD : Autocad 10	LAVORAZIONE : ALBERO MOTORE	COMMESSA :	VERSORGUNG ANTRIEBE	UNITA 24B	SEGUE
	N. FILE : 24B510	DENOMINAZIONE : TRASFERTA	ESECUTORE : TP/BR	ARMADIO 1.2		
	POS. ARCH. :	DATA : 14.12.92 AGG. : a b				

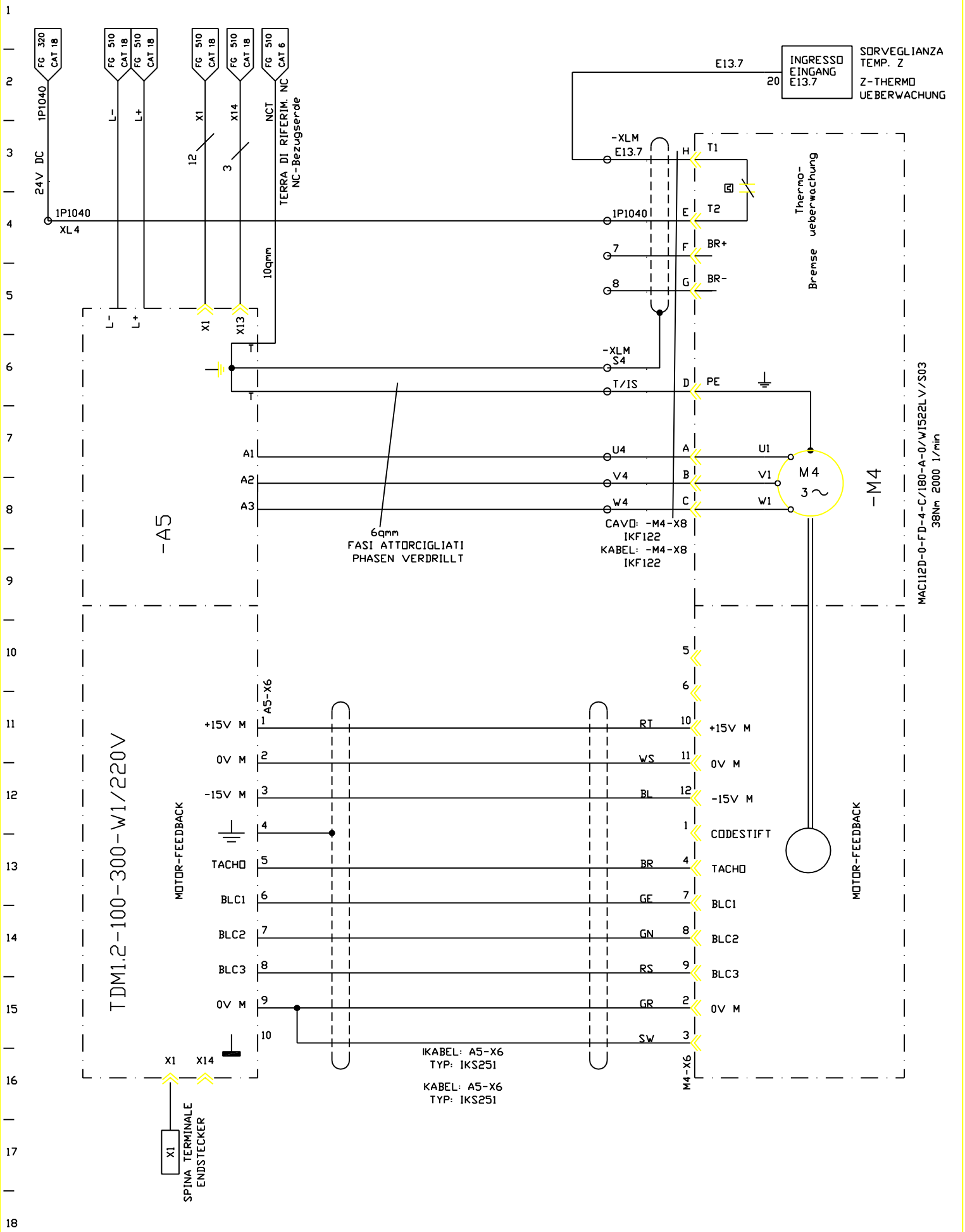

FMA	DIS. N. 31239.15815	MACCHINA/IMPIANTO : FMA 453		ORDINE : 30.007629	ASSE Z Z-ACHSE	MZ	FOGLIO 520
	CAD : Autocad 10	LAVORAZIONE : ALBERO MOTORE		COMMESSA :			UNITA 24B / SEGUE
	N. FILE : 24B520	DENOMINAZIONE : TRASFERTA		ESECUTORE : TP/BR			
	POS. ARCH. :	DATA : 14.12.92	AGG. : a b		ARMADIO 1.2		

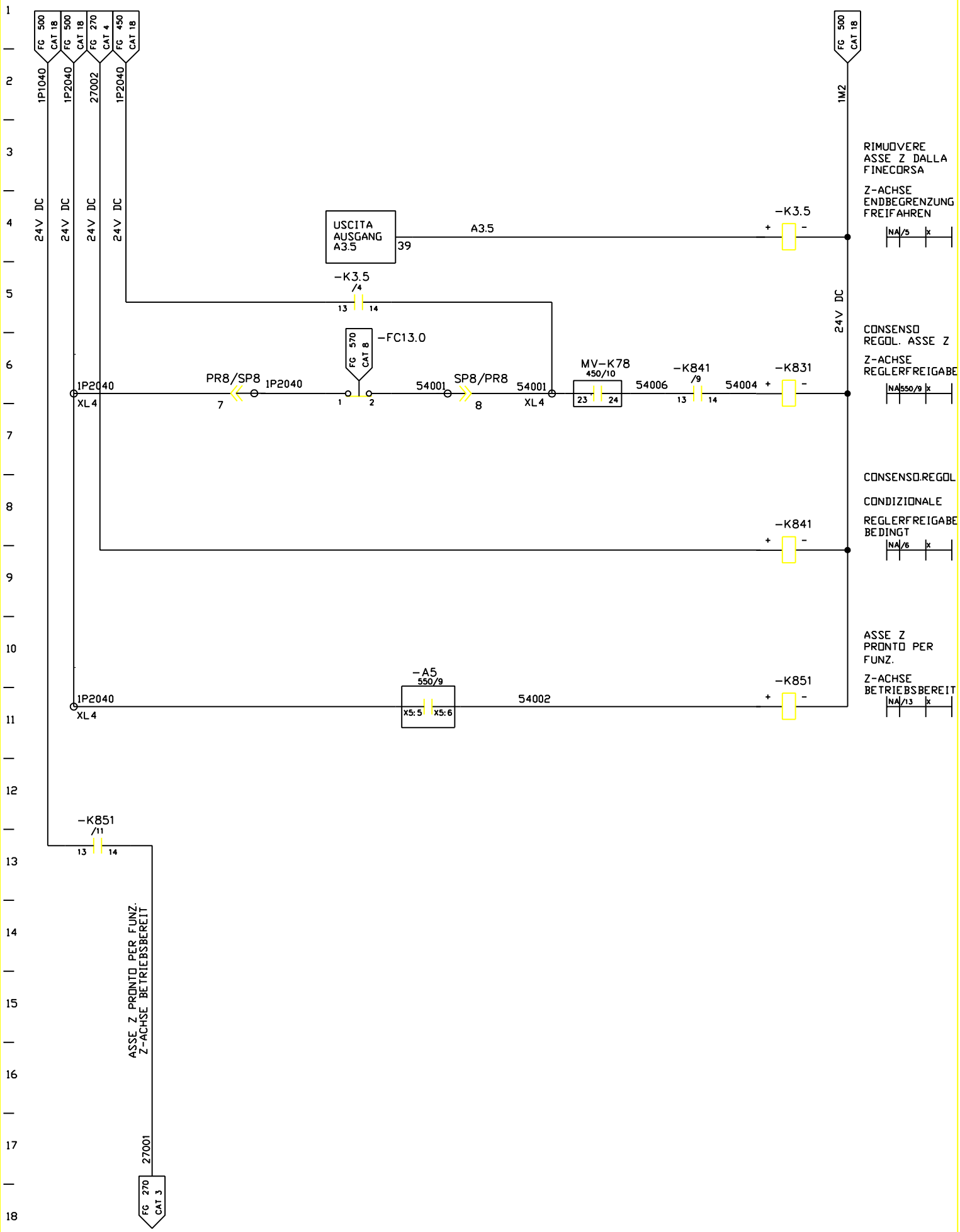

FMA	DIS. N. 31239.15815	MACCHINA/IMPIANTO : FMA 453		ORDINE : 30.007629	ASSE Z	MZ	FOGLIO 540
	CAD : Autocad 10	LAVORAZIONE : ALBERO MOTORE		COMMESSA :	Z-ACHSE		
	N. FILE : 24B540	DENOMINAZIONE : TRASFERTA		ESECUTORE : TP/BR		UNITA 24B	SEGUE
	POS. ARCH. :	DATA : 14.12.92	AGG. : a b		ARMADIO 1.1		

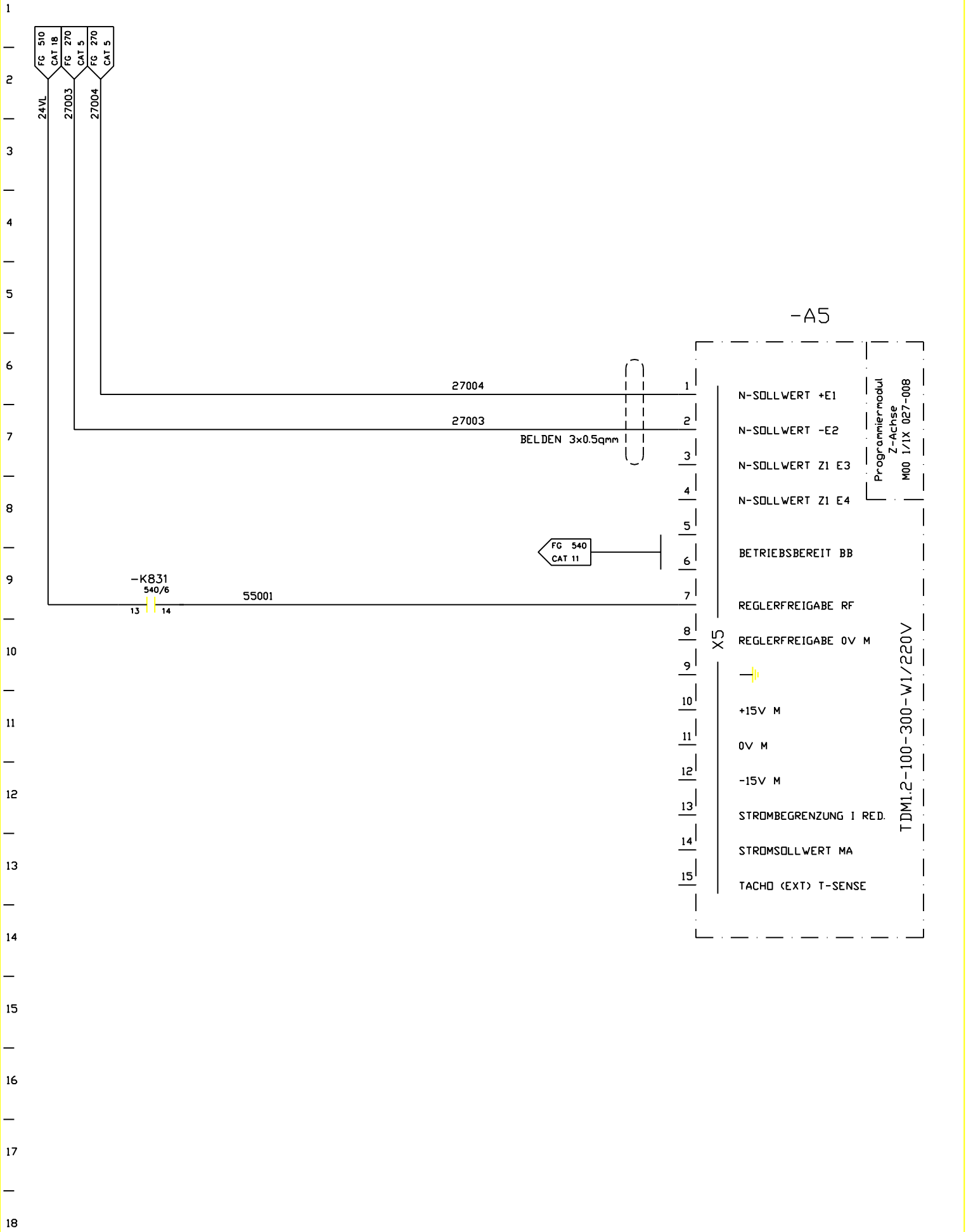

FMA	DIS. N. 31239.15815	MACCHINA/IMPIANTO : FMA 453		ORDINE : 30.007629	ASSE Z Z-ACHSE	MZ	FOGLIO 550
	CAD : Autocad 10	LAVORAZIONE : ALBERO MOTORE		COMMESSA :			
	N. FILE : 24B550	DENOMINAZIONE : TRASFERTA		ESECUTORE : TP/BR		UNITA 24B	SEGUE
	POS. ARCH. :	DATA : 14.12.92	AGG. : a b		ARMADIO 1.2		

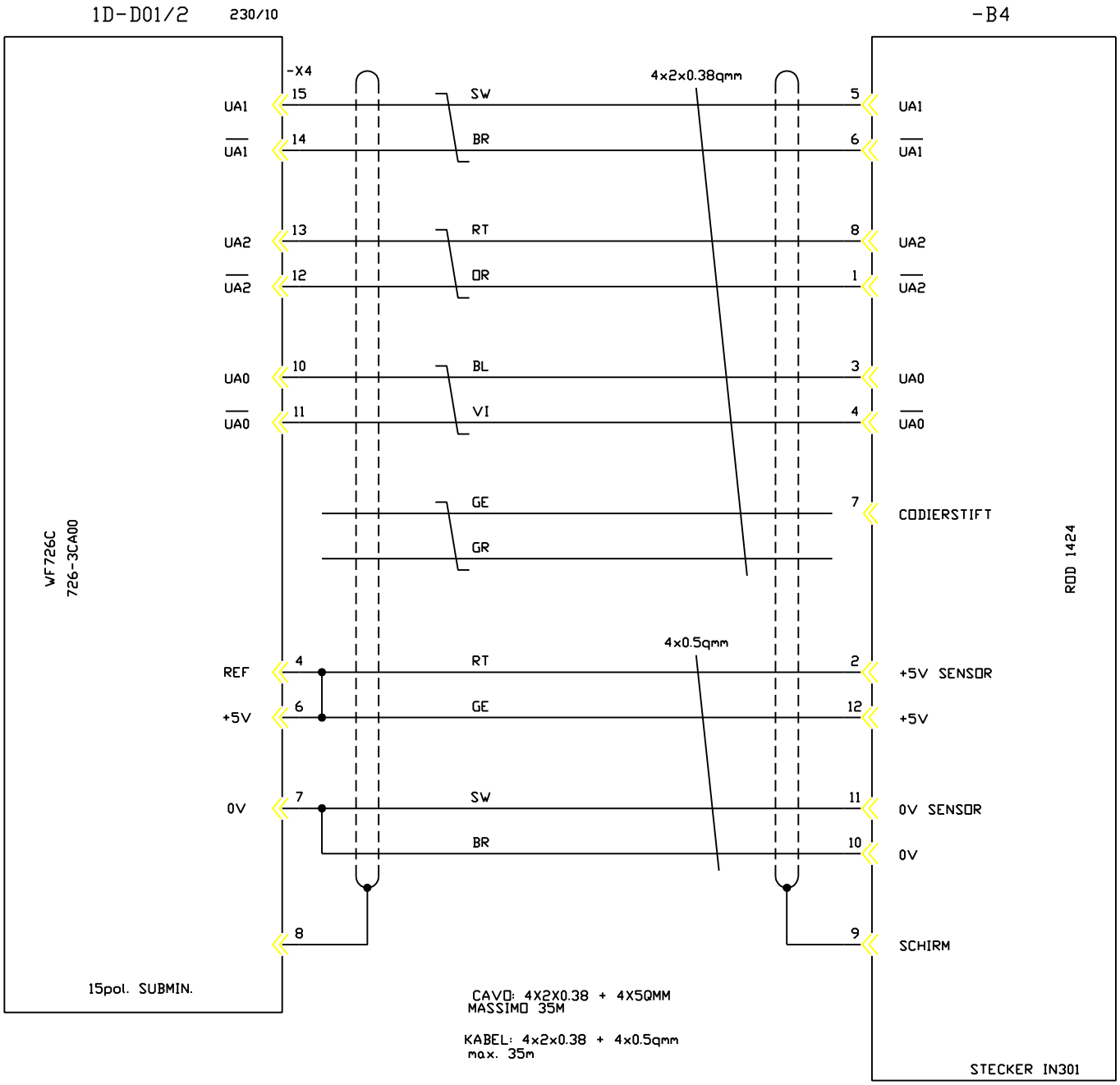

FMA	DIS. N. 31239.15815	MACCHINA/IMPIANTO : FMA 453		ORDINE : 30.007629	ASSE Z Z-ACHSE	MZ	FOGLIO 560
	CAD : Autocad 10	LAVORAZIONE : ALBERO MOTORE		COMMESSA :			
	N. FILE : 24B560	DENOMINAZIONE : TRASFERTA		ESECUTORE : TP/BR		UNITA 24B	SEGUE
	POS. ARCH. :	DATA : 14.12.92	AGG. : a b		ARMADIO 1.1		

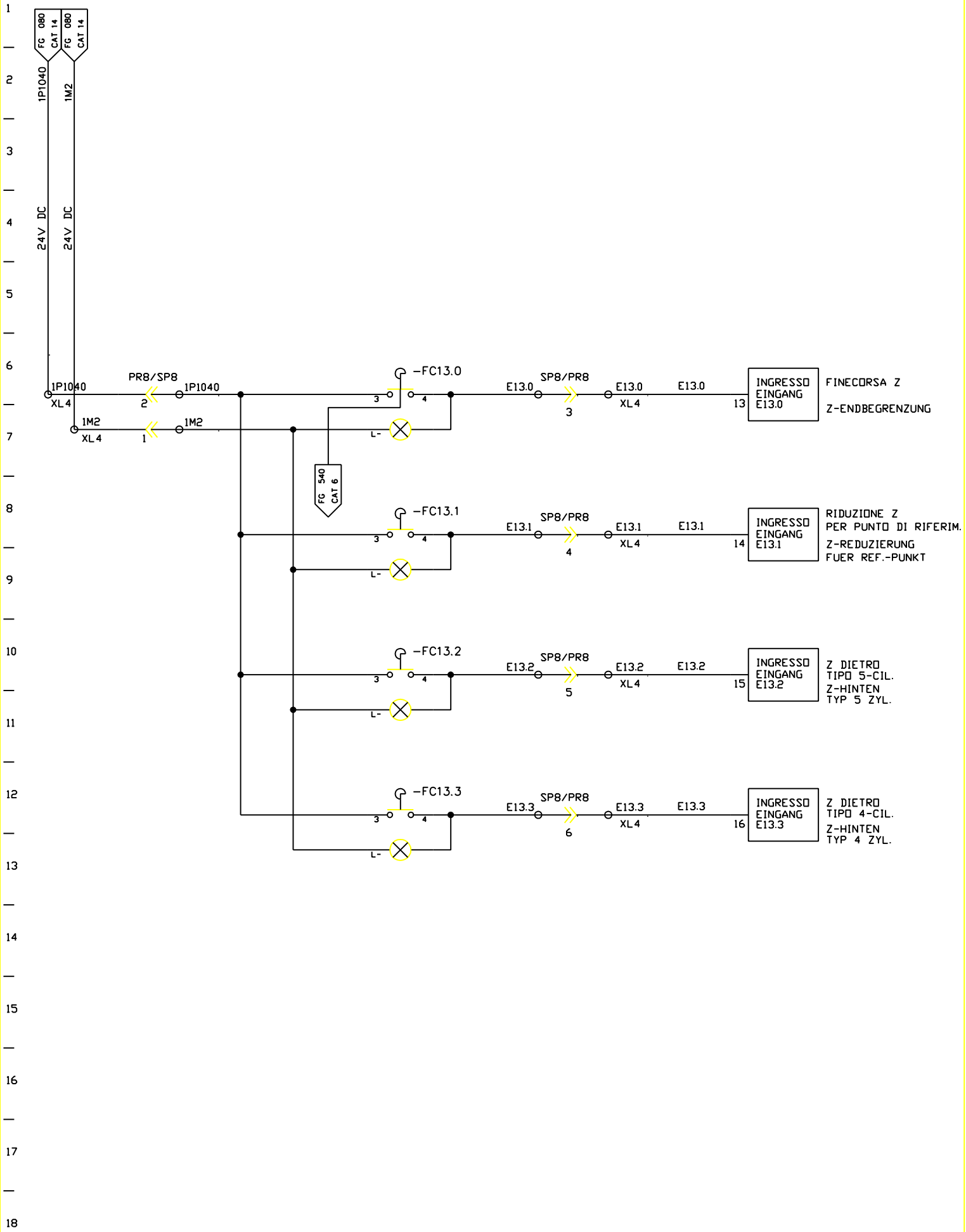

FMA	DIS. N. 31239.15815	MACCHINA/IMPIANTO : FMA 453		ORDINE : 30.007629	ASSE Z Z-ACHSE	MZ	FOGLIO 570
	CAD : Autocad 10	LAVORAZIONE : ALBERO MOTORE		COMMESSA :			
	N. FILE : 24B570	DENOMINAZIONE : TRASFERTA		ESECUTORE : TP/BR		UNITA 24B	SEGUE
	POS. ARCH. :	DATA : 14.12.92	AGG. : a b		ARMADIO 1.1		

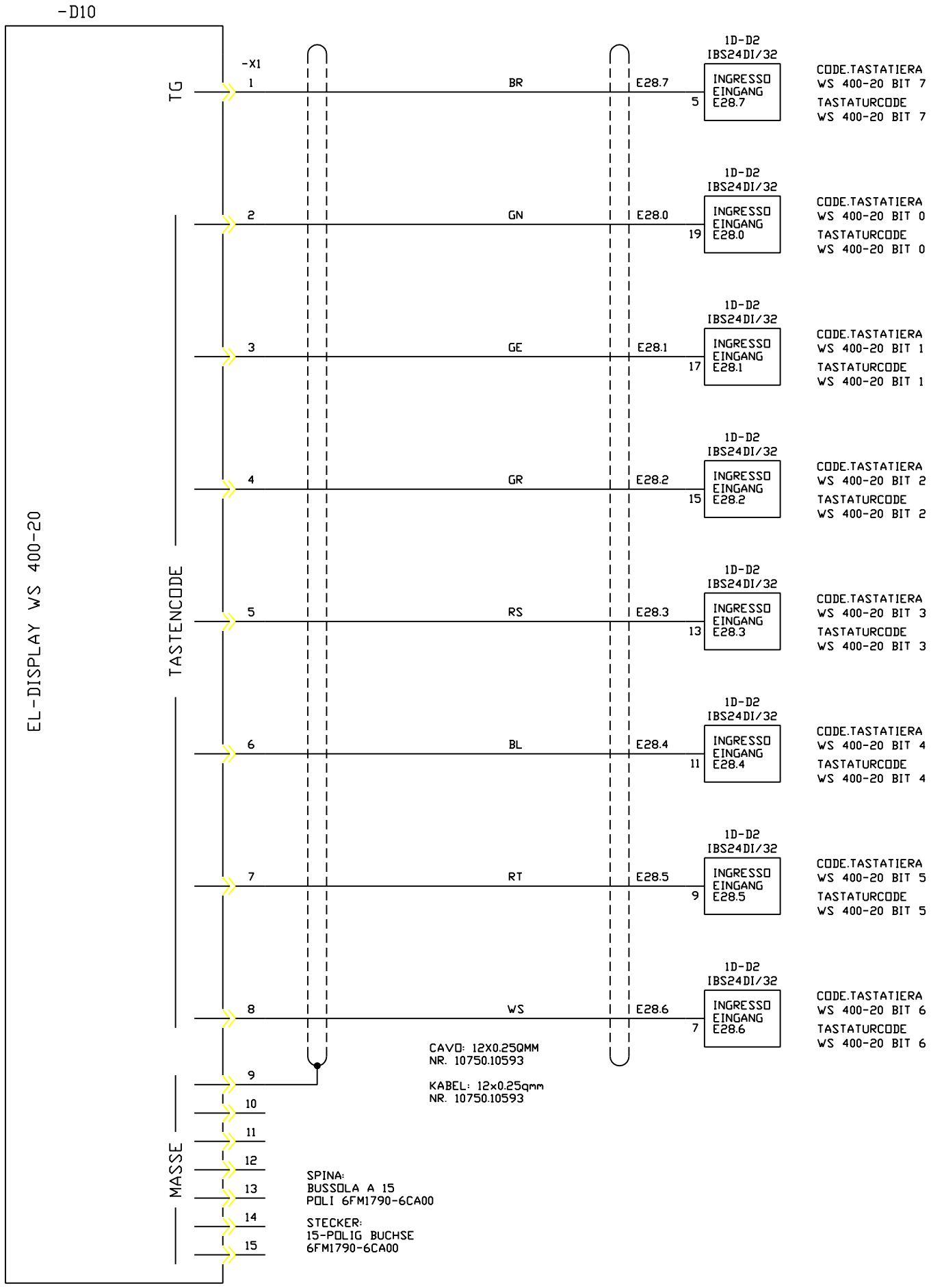

FMA	DIS. N. 31239.15815	MACCHINA/IMPIANTO : FMA 453		ORDINE : 30.007629	CONSOLLE UNITA BEDIENPULT	BP	FOGLIO 1000
	CAD : Autocad 10	LAVORAZIONE : ALBERO MOTORE		COMMESSA :			
	N. FILE : 24B1000	DENOMINAZIONE : TRASFERTA		ESECUTORE : TP/BR		UNITA 24B	SEGUE
	POS. ARCH. :	DATA : 14.12.92	AGG. : a b		BP		

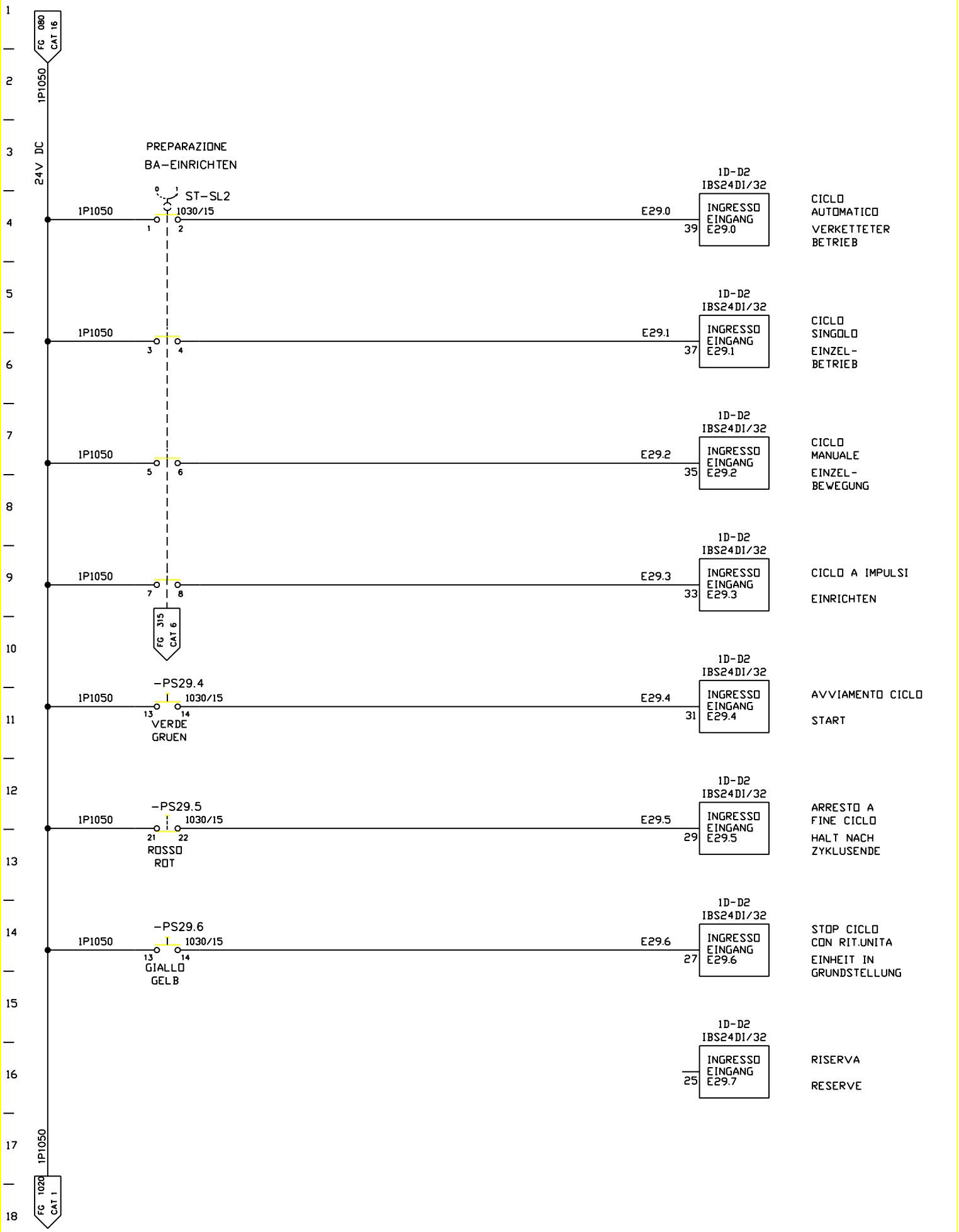

FMA	DIS. N. 31239.15815	MACCHINA/IMPIANTO : FMA 453		ORDINE : 30.007629	CONSOLLE UNITA BEDIENPULT	BP	FOGLIO 1010
	CAD : Autocad 10	LAVORAZIONE : ALBERO MOTORE		COMMESSA :			
	N. FILE : 24B1010	DENOMINAZIONE : TRASFERTA		ESECUTORE : TP/BR		UNITA 24B	SEGUE
	POS. ARCH. :	DATA : 14.12.92	AGG. : a b		BP		

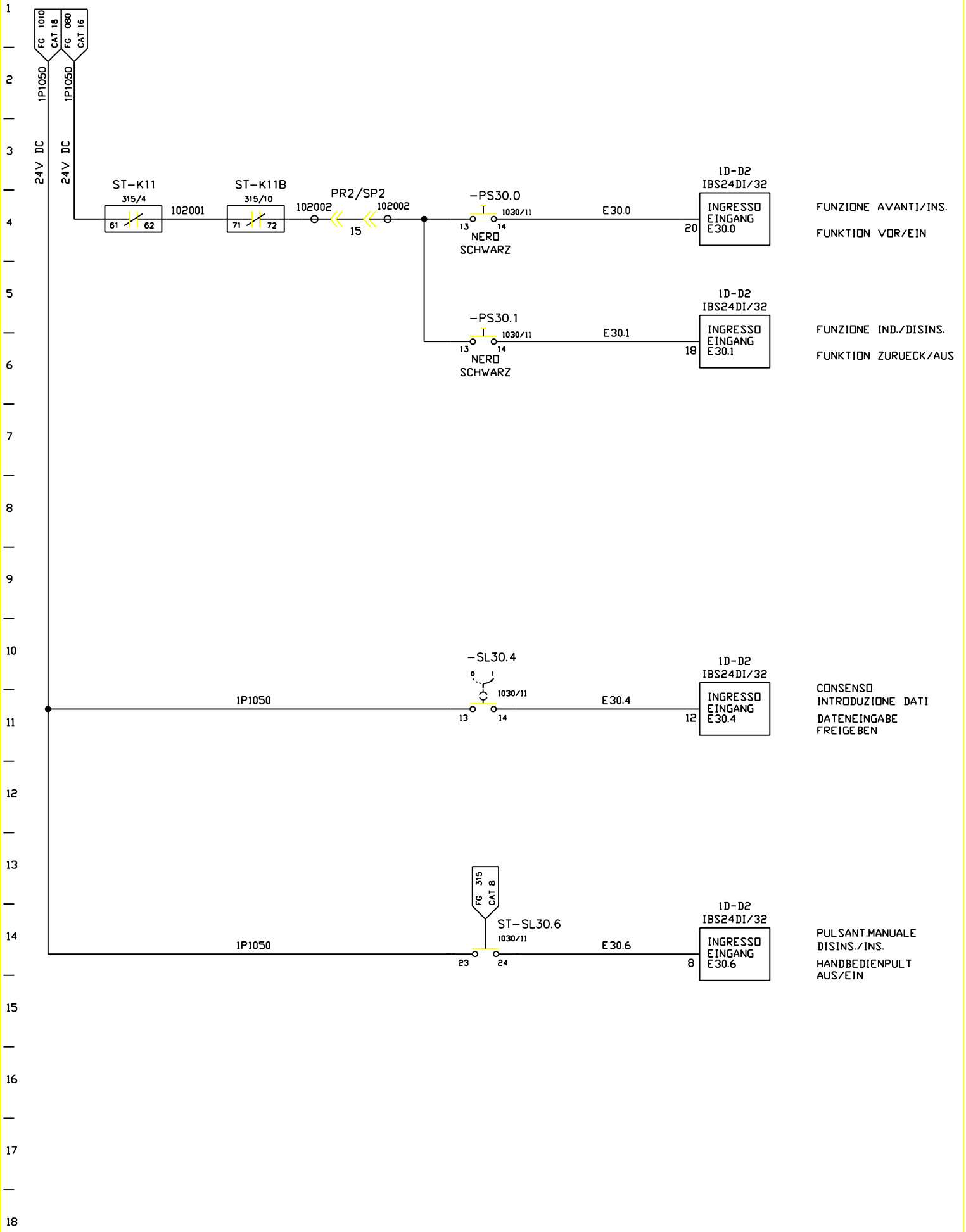

FMA	DIS. N. 31239.15815	MACCHINA/IMPIANTO : FMA 453		ORDINE : 30.007629	CONSOLLE UNITA BEDIENPULT	BP	FOGLIO 1020
	CAD : Autocad 10	LAVORAZIONE : ALBERO MOTORE		COMMESSA :			
	N. FILE : 24B1020	DENOMINAZIONE : TRASFERTA		ESECUTORE : TP/BR		UNITA 24B	SEGUE
	POS. ARCH. :	DATA : 14.12.92	AGG. : a b		BP		

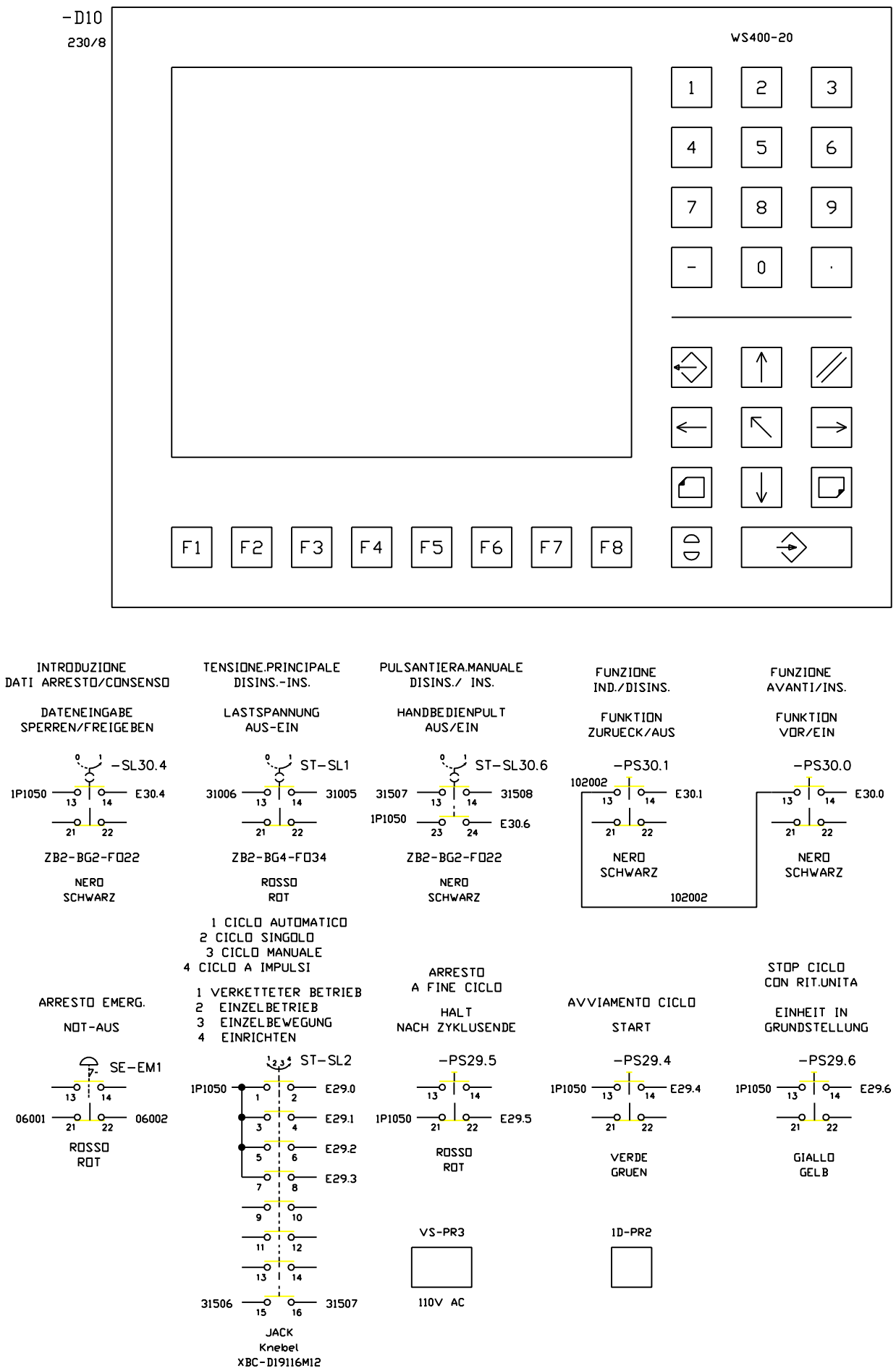

FMA	DIS. N. 31239.15815	MACCHINA/IMPIANTO : FMA 453	ORDINE : 30.007629	CONSOLLE UNITA BEDIENPULT	BP	FOGLIO 1030
	CAD : Autocad 10	LAVORAZIONE : ALBERO MOTORE	COMMESSA :			
	N. FILE : 24B1030	DENOMINAZIONE : TRASFERTA	ESECUTORE : TP/BR		UNITA 24B	SEGUE
	POS. ARCH. :	DATA : 14.12.92	AGG. : a b	BP		

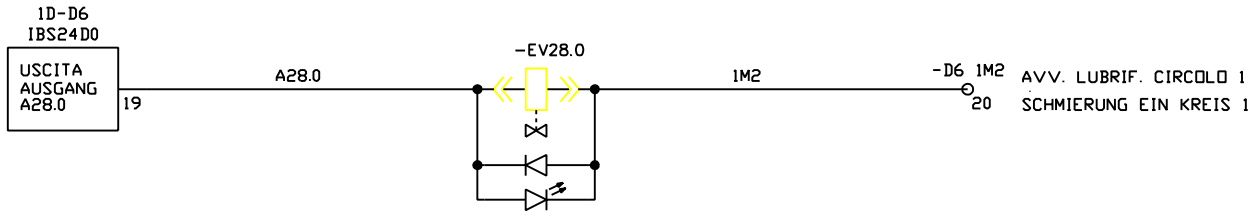

FMA	DIS. N. 31239.15815	MACCHINA/IMPIANTO : FMA 453		ORDINE : 30.007629	LUBRIF. SCHMIERUNG	24B	FOGLIO 1041
	CAD : Autocad 10	LAVORAZIONE : ALBERO MOTORE		COMMESSA :			
	N. FILE : 24B1041	DENOMINAZIONE : TRASFERTA		ESECUTORE : TP/BR		UNITA 24B	SEGUE
	POS. ARCH. :	DATA : 14.12.92	AGG. : a b		BP		

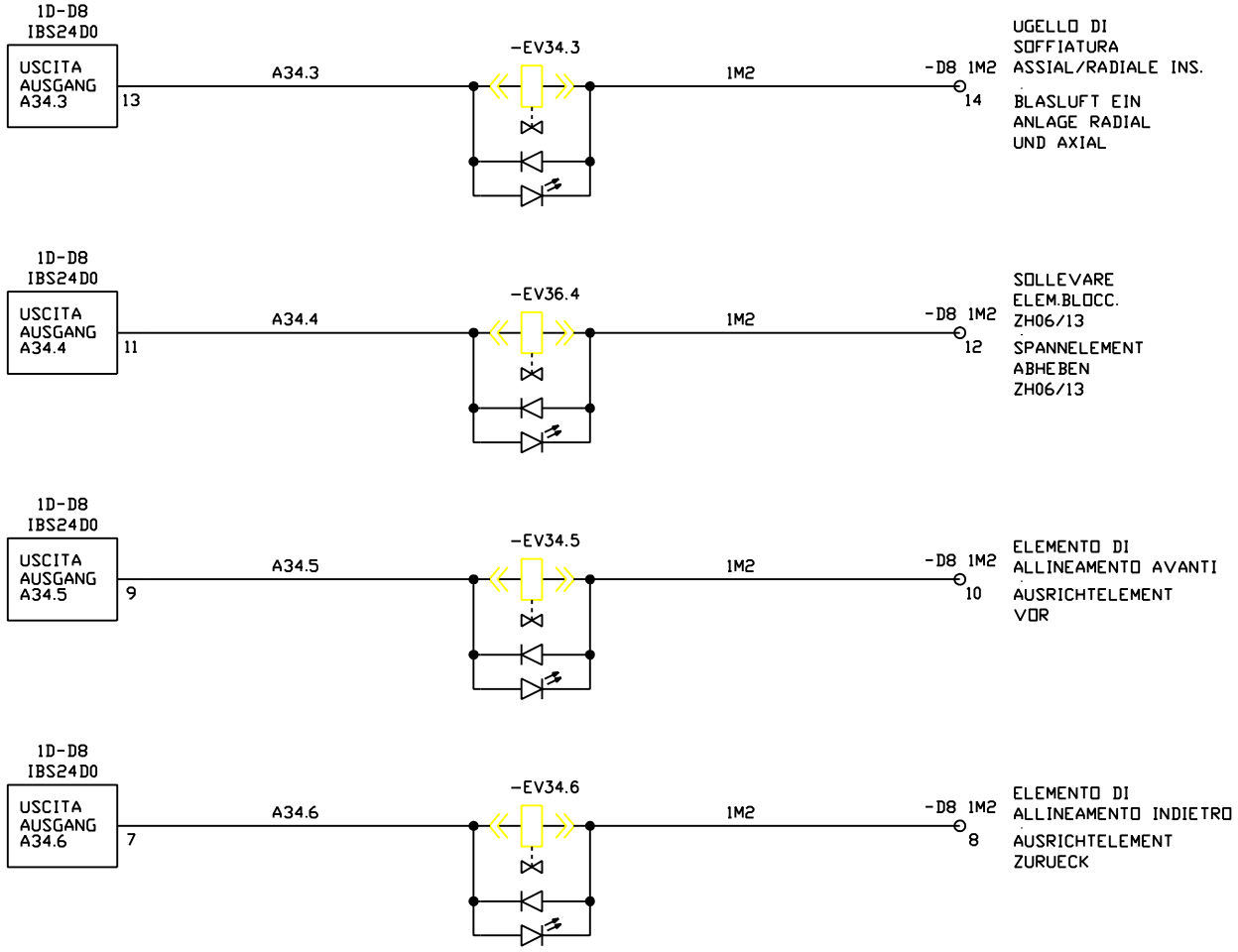

FMA	DIS. N. 31239.15815	MACCHINA/IMPIANTO : FMA 453		ORDINE : 30.007629	DISP. DI BLOCCAGGIO PEZZO WERKSTUECK-SPANNEINRICHTUNG BP	24S	FOGLIO 1045
	CAD : Autocad 10	LAVORAZIONE : ALBERO MOTORE		COMMESSA :			
	N. FILE : 24B1045	DENOMINAZIONE : TRASFERTA		ESECUTORE : TP/BR		UNITA 24B	SEGUE
	POS. ARCH. :	DATA : 27.10.00	AGG. : a b				

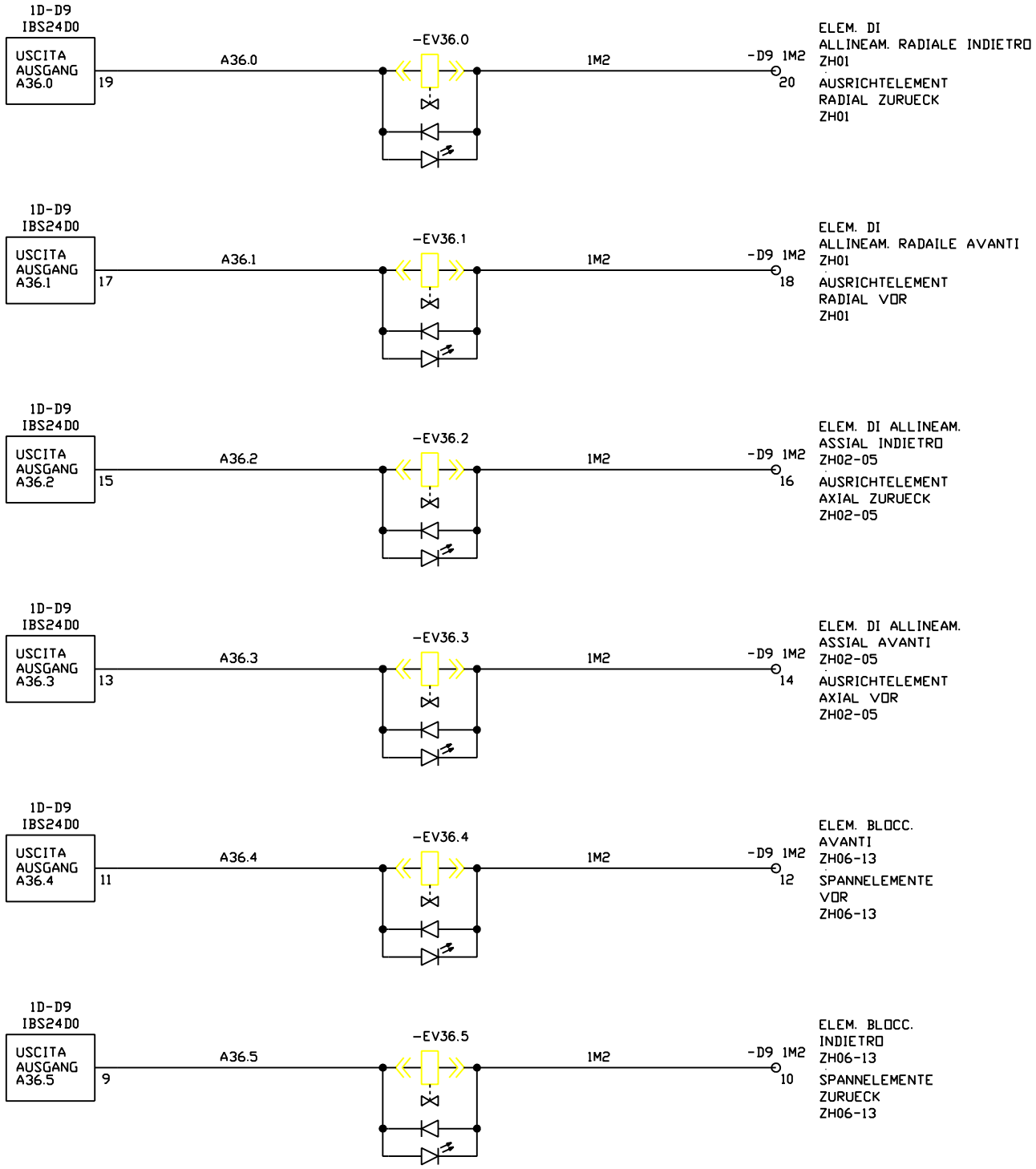

FMA	DIS. N. 31239.15815	MACCHINA/IMPIANTO : FMA 453		ORDINE : 30.007629	DISP. DI BLOCCAGGIO PEZZO	24S	FOGLIO 1047
	CAD Autocad Mech.	LAVORAZIONE : ALBERO MOTORE		COMMESSA :	WERKSTUECK-SPANNEINRICHTUNG		
	N. FILE : 24B1047	DENOMINAZIONE : TRASFERTA		ESECUTORE : TP/BR		UNITA 24B	SEGUE
	POS. ARCH. :	DATA : 21.10.03	AGG. : a b		BP		

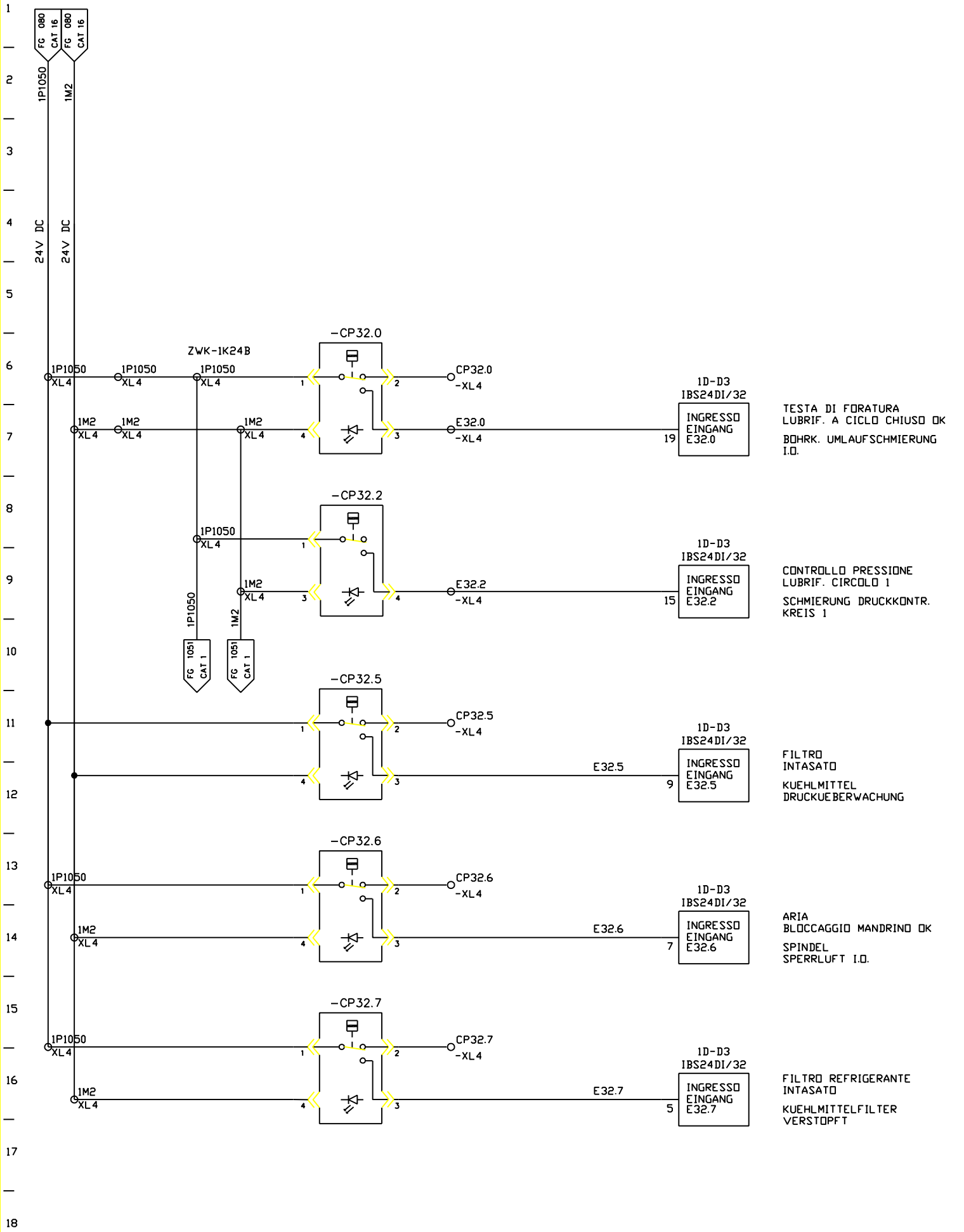

FMA	DIS. N. 31239.15815	MACCHINA/IMPIANTO : FMA 453	ORDINE : 30.007629	LUBRIF. SCHMIERUNG	24B	FOGLIO 1050
	CAD : Autocad 12	LAVORAZIONE : ALBERO MOTORE	COMMESSA :			
	N. FILE : 24B1050	DENOMINAZIONE : TRASFERTA	ESECUTORE : TP/BR		UNITA 24B	SEGUE
	POS. ARCH. :	DATA : 27.10.00 AGG. : a b		BP		

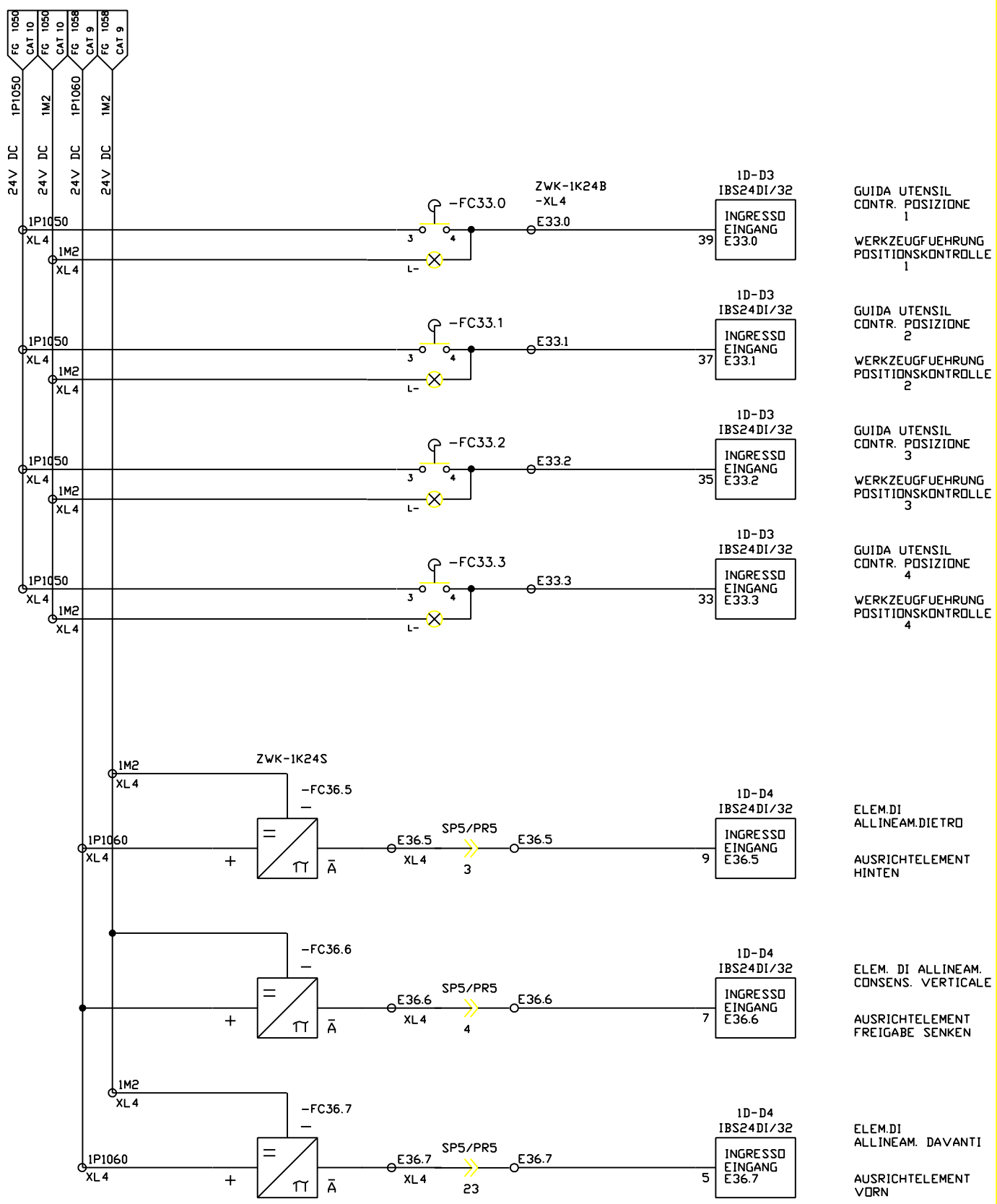

FMA	DIS. N. 31239.15815	MACCHINA/IMPIANTO : FMA 453	ORDINE : 30.007629	GUIDA UTENSIL	24B	FOGLIO 1051
	CAD : Autocad 10	LAVORAZIONE : ALBERO MOTORE	COMMESSA :	WERKZEUG-FUEHRUNG		
	N. FILE : 24B1051	DENOMINAZIONE : TRASFERTA	ESECUTORE : TP/BR		UNITA 24B	SEGUE
	POS. ARCH. :	DATA : 27.10.00 AGG. : a b		BP		

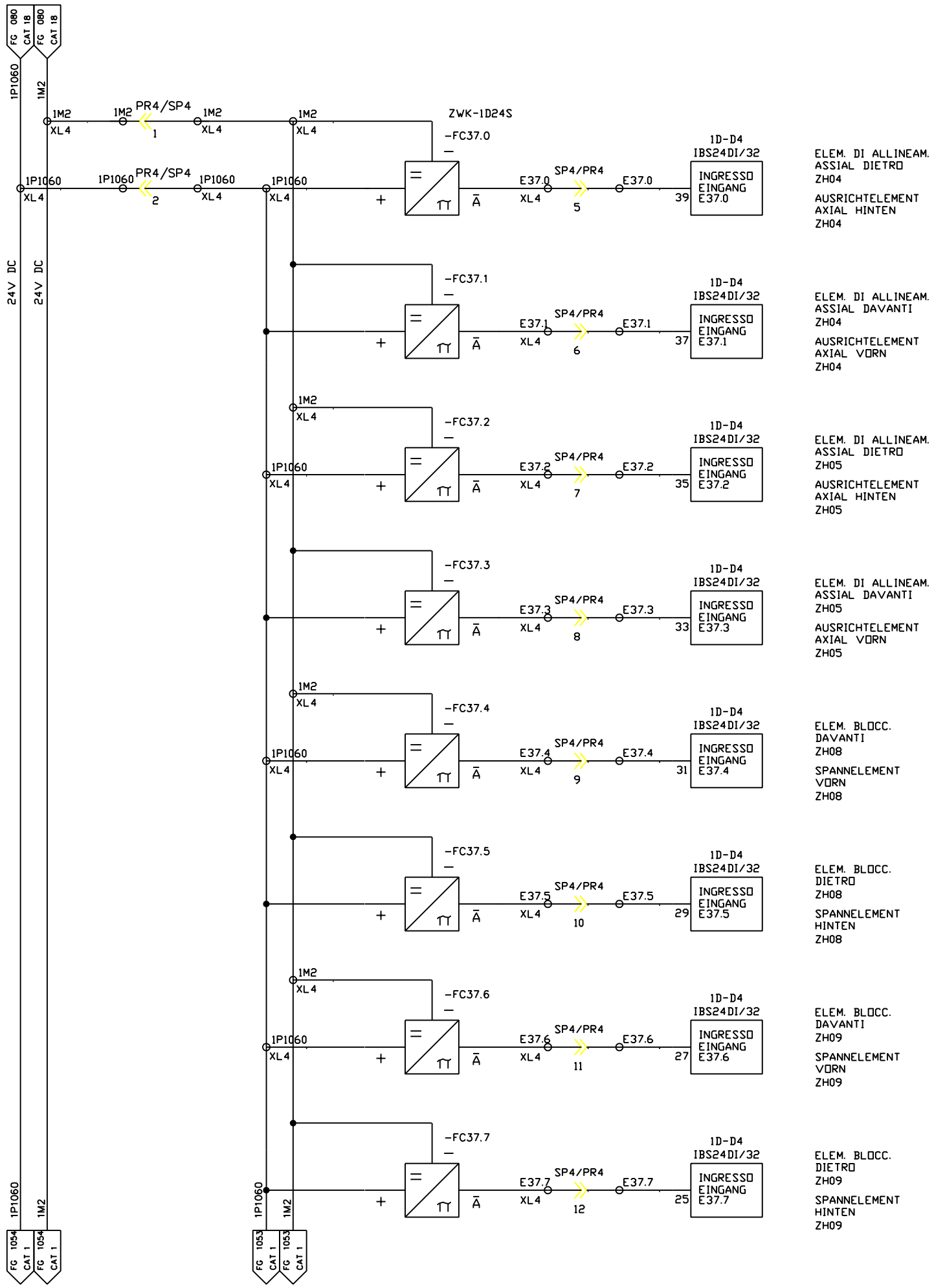

FMA	DIS. N. 31239.15815	MACCHINA/IMPIANTO : FMA 453	ORDINE : 30.007629	DISP. DI BLOCCAGGIO PEZZO	24S	FOGLIO 1052
	CAD Autocad Mech.	LAVORAZIONE : ALBERO MOTORE	COMMESSA :	WERKSTUECK-SPANNEINRICHTUNG		
	N. FILE : 24B1052	DENOMINAZIONE : TRASFERTA	ESECUTORE : TP/BR		UNITA 24B	SEGUE
	POS. ARCH. :	DATA : 21.10.03 AGG. : a b		BP		

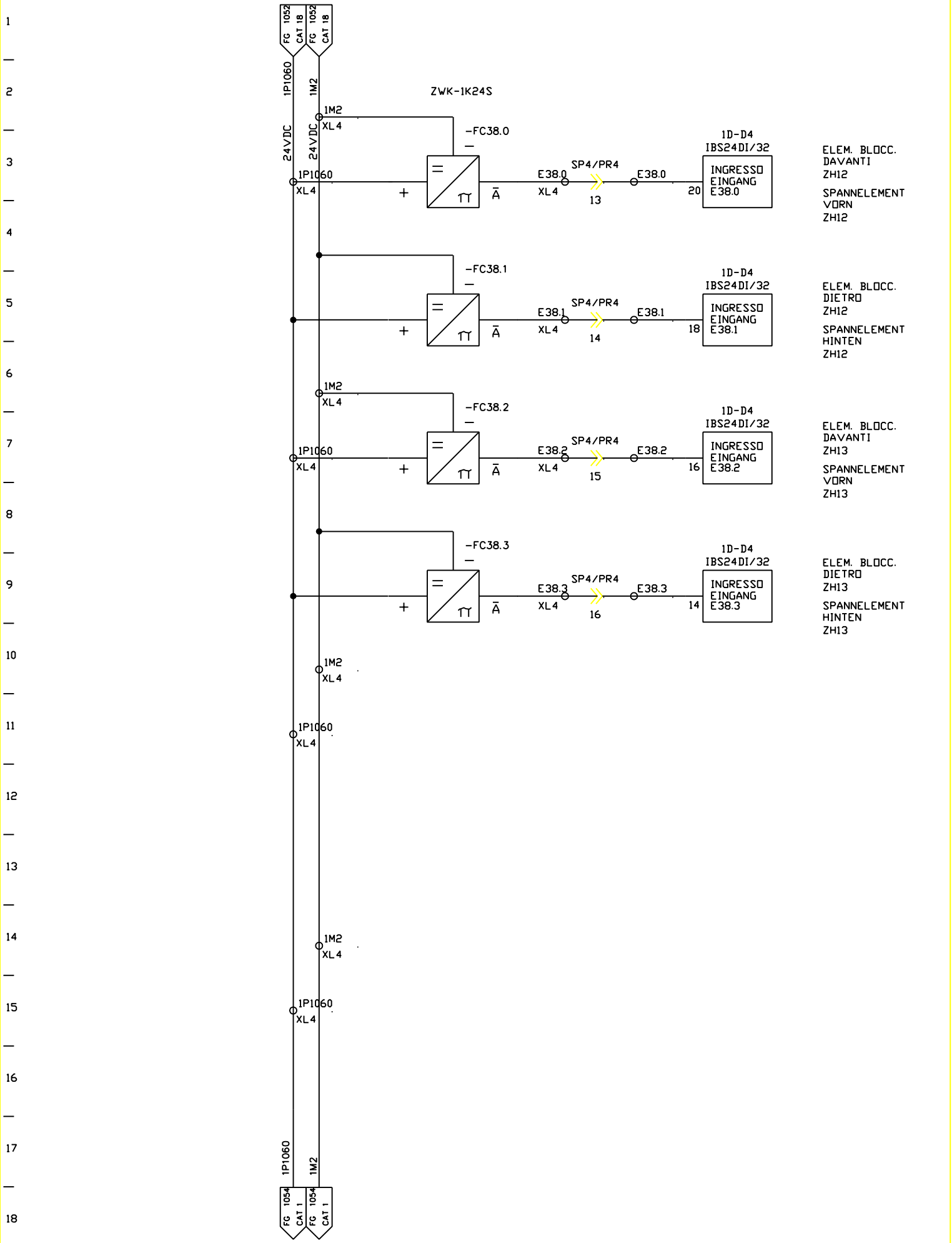

FMA	DIS. N. 31239.15815	MACCHINA/IMPIANTO : FMA 453	ORDINE : 30.007629	DISP. DI BLOCCAGGIO PEZZO WERKSTUECK-SPANNEINRICHTUNG	24S	FOGLIO 1053
	CAD Autocad Mech.	LAVORAZIONE : ALBERO MOTORE	COMMESSA :			
	N. FILE : 24B1053	DENOMINAZIONE : TRASFERTA	ESECUTORE : TP/BR	BP	UNITA 24B	SEGUE
	POS. ARCH. :	DATA : 21.10.03 AGG. : a b				

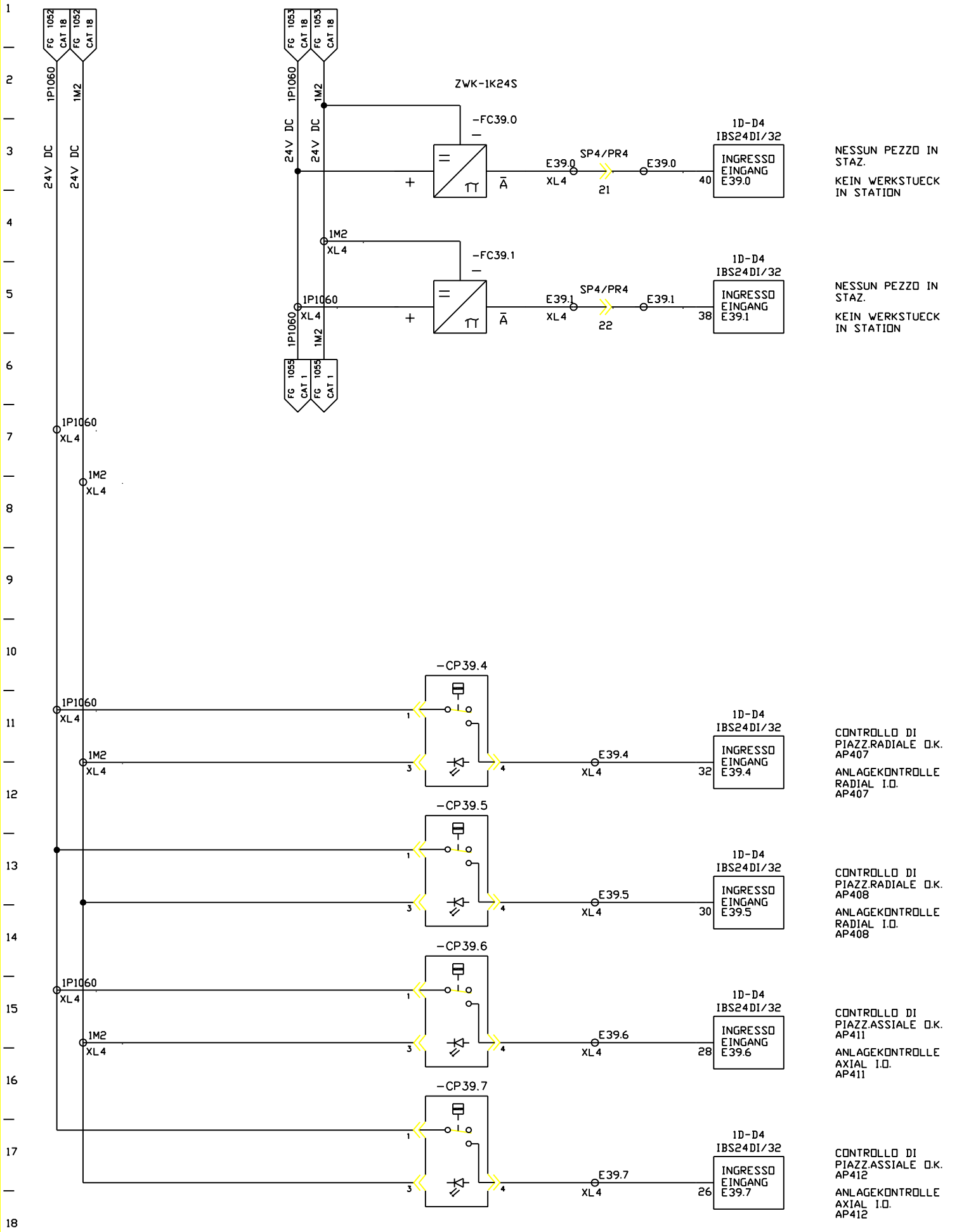

FMA	DIS. N. 31239.15815	MACCHINA/IMPIANTO : FMA 453	ORDINE : 30.007629	DISP. DI BLOCCAGGIO PEZZO WERKSTUECK-SPANNEINRICHTUNG	24S	FOGLIO 1054
	CAD : Autocad 10	LAVORAZIONE : ALBERO MOTORE	COMMESSA :			
	N. FILE : 24B1054	DENOMINAZIONE : TRASFERTA	ESECUTORE : TP/BR		UNITA 24B	SEGUE
	POS. ARCH. :	DATA : 27.10.00 AGG. : a b		BP		

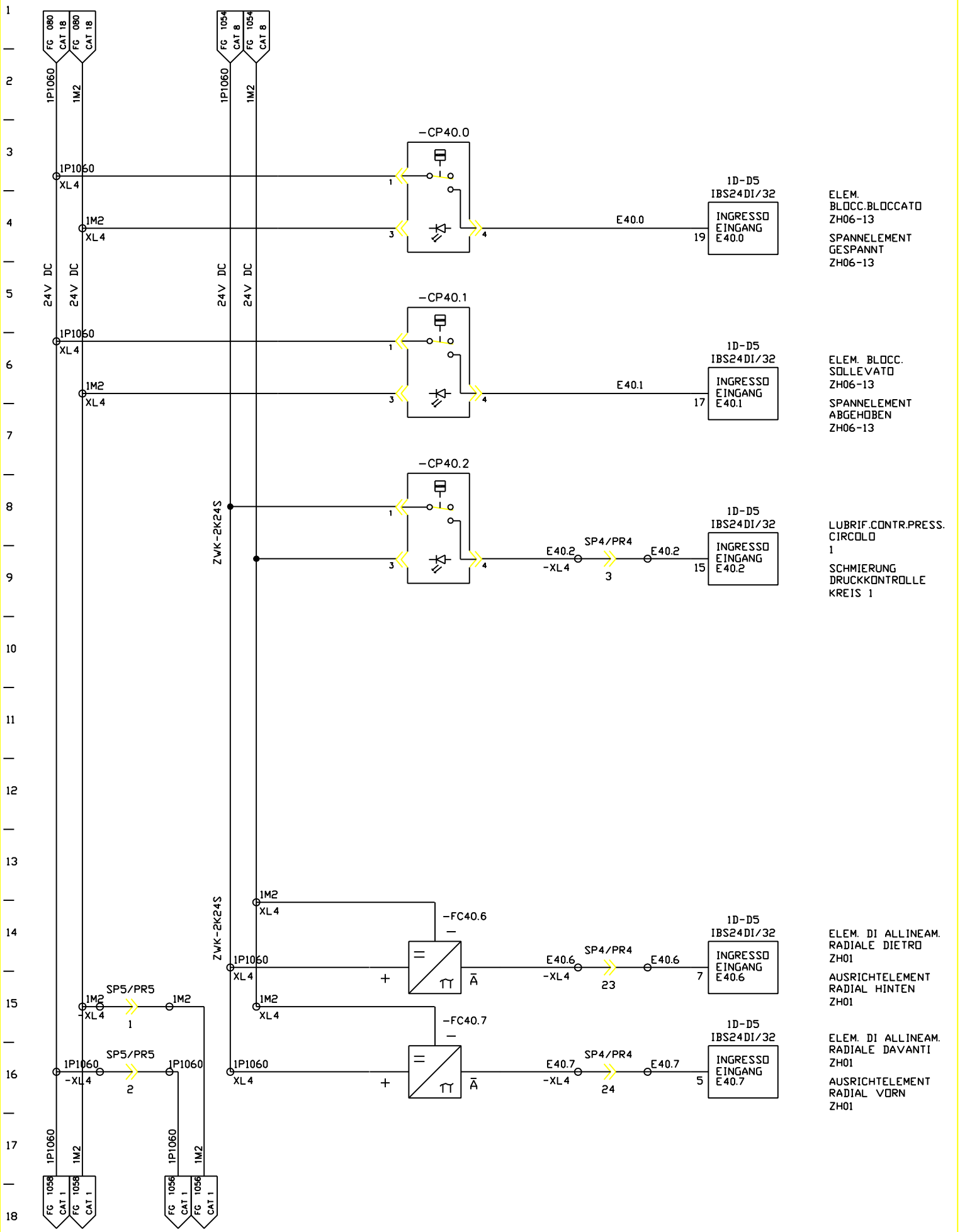

FMA	DIS. N. 31239.15815	MACCHINA/IMPIANTO : FMA 453	ORDINE : 30.007629	DISP. DI BLOCCAGGIO PEZZO / WERKSTUECK-SPANNEINRICHTUNG	24S	FOGLIO 1055
	CAD : Autocad 10	LAVORAZIONE : ALBERO MOTORE	COMMESSA :			
	N. FILE : 24B1055	DENOMINAZIONE : TRASFERTA	ESECUTORE : TP/BR		UNITA 24B	SEGUE
	POS. ARCH. :	DATA : 27.10.00 AGG. : a b		BP		

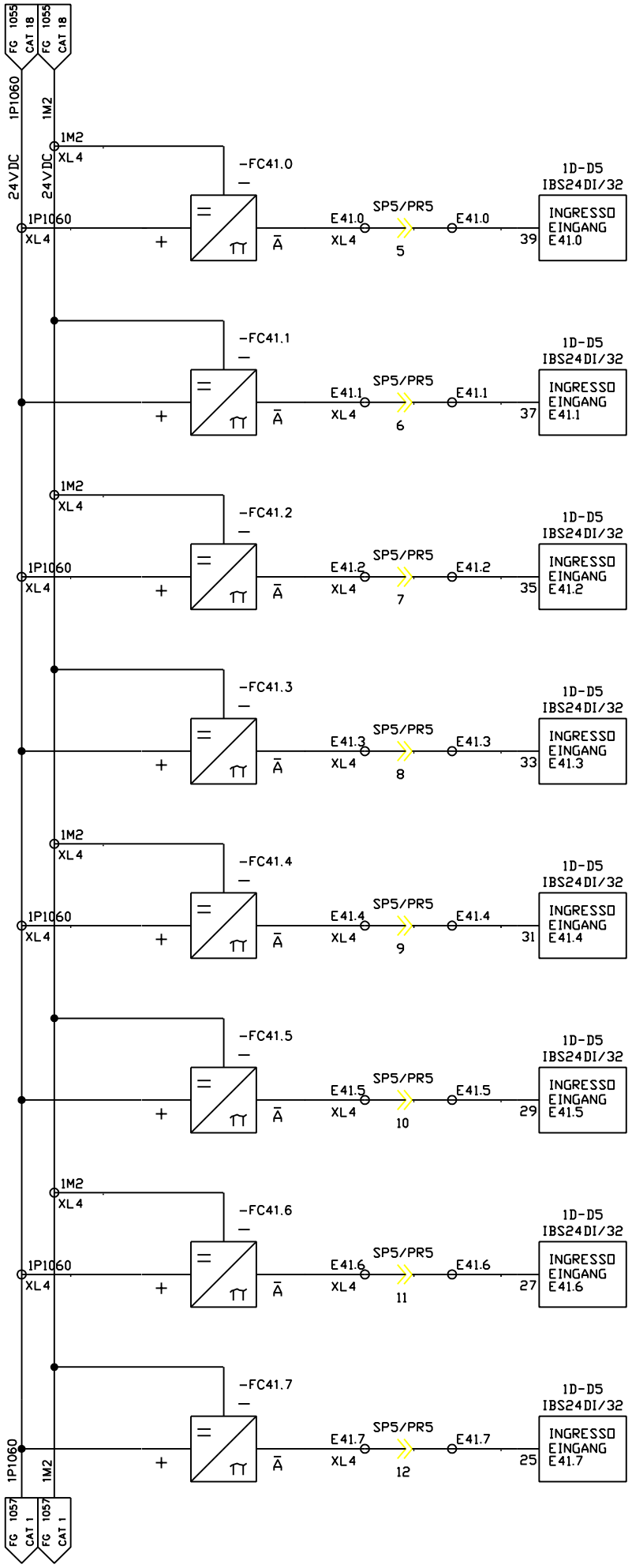

FMA	DIS. N. 31239.15815	MACCHINA/IMPIANTO : FMA 453	ORDINE : 30.007629	DISP. DI BLOCCAGGIO PEZZO	24S	FOGLIO 1056
	CAD Autocad Mech.	LAVORAZIONE : ALBERO MOTORE	COMMESSA :	WERKSTUECK-SPANNEINRICHTUNG	UNITA 24B	SEGUE
	N. FILE : 24B1056	DENOMINAZIONE : TRASFERTA	ESECUTORE : TP/BR	BP		
	POS. ARCH. :	DATA : 21.10.03 AGG. : a b				

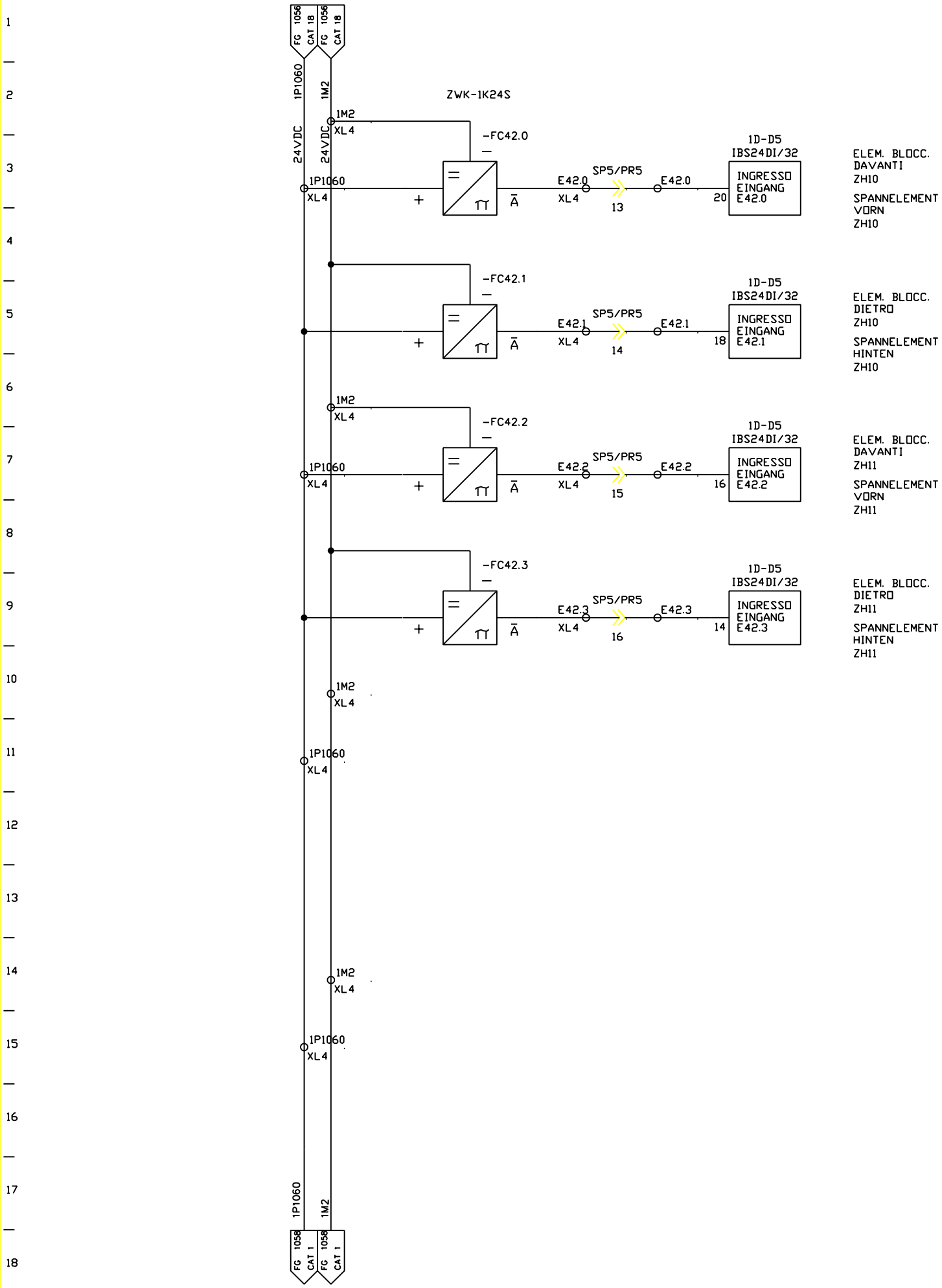

FMA	DIS. N. 31239.15815	MACCHINA/IMPIANTO : FMA 453		ORDINE : 30.007629	DISP. DI BLOCCAGGIO PEZZO WERKSTUECK-SPANNEINRICHTUNG	24S	FOGLIO 1057
	CAD Autocad Mech.	LAVORAZIONE : ALBERO MOTORE		COMMESSA :			
	N. FILE : 24B1057	DENOMINAZIONE : TRASFERTA		ESECUTORE : TP/BR	BP	UNITA 24B	SEGUE
	POS. ARCH. :	DATA : 21.10.03	AGG. : a b				

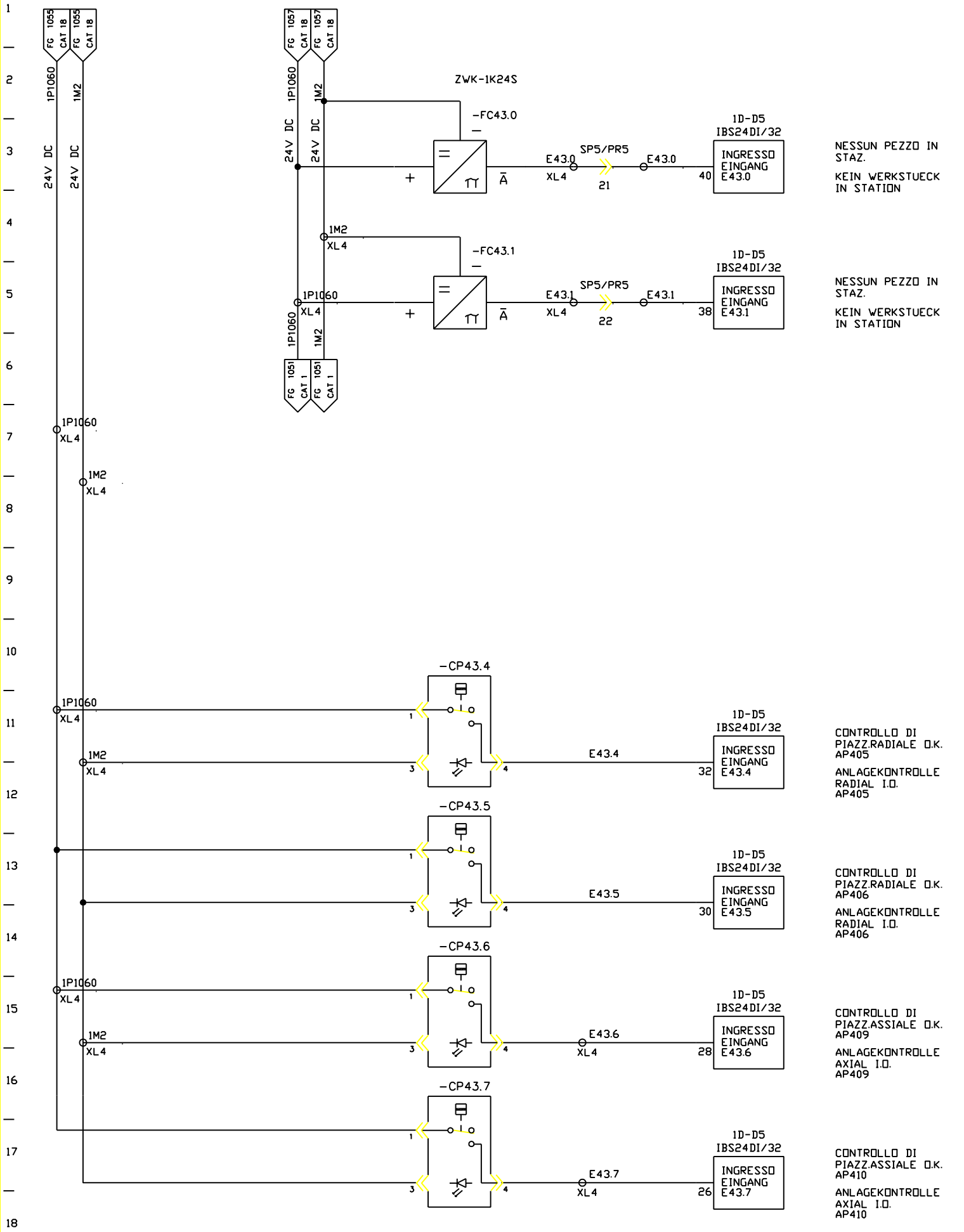

FMA	DIS. N. 31239.15815	MACCHINA/IMPIANTO : FMA 453	ORDINE : 30.007629	DISP. DI BLOCCAGGIO PEZZO WERKSTUECK-SPANNEINRICHTUNG	24S	FOGLIO 1058
	CAD : Autocad 10	LAVORAZIONE : ALBERO MOTORE	COMMESSA :		UNITA 24B	SEGUE
	N. FILE : 24B1058	DENOMINAZIONE : TRASFERTA	ESECUTORE : TP/BR	BP		
	POS. ARCH. :	DATA : 27.10.00 AGG. : a b				

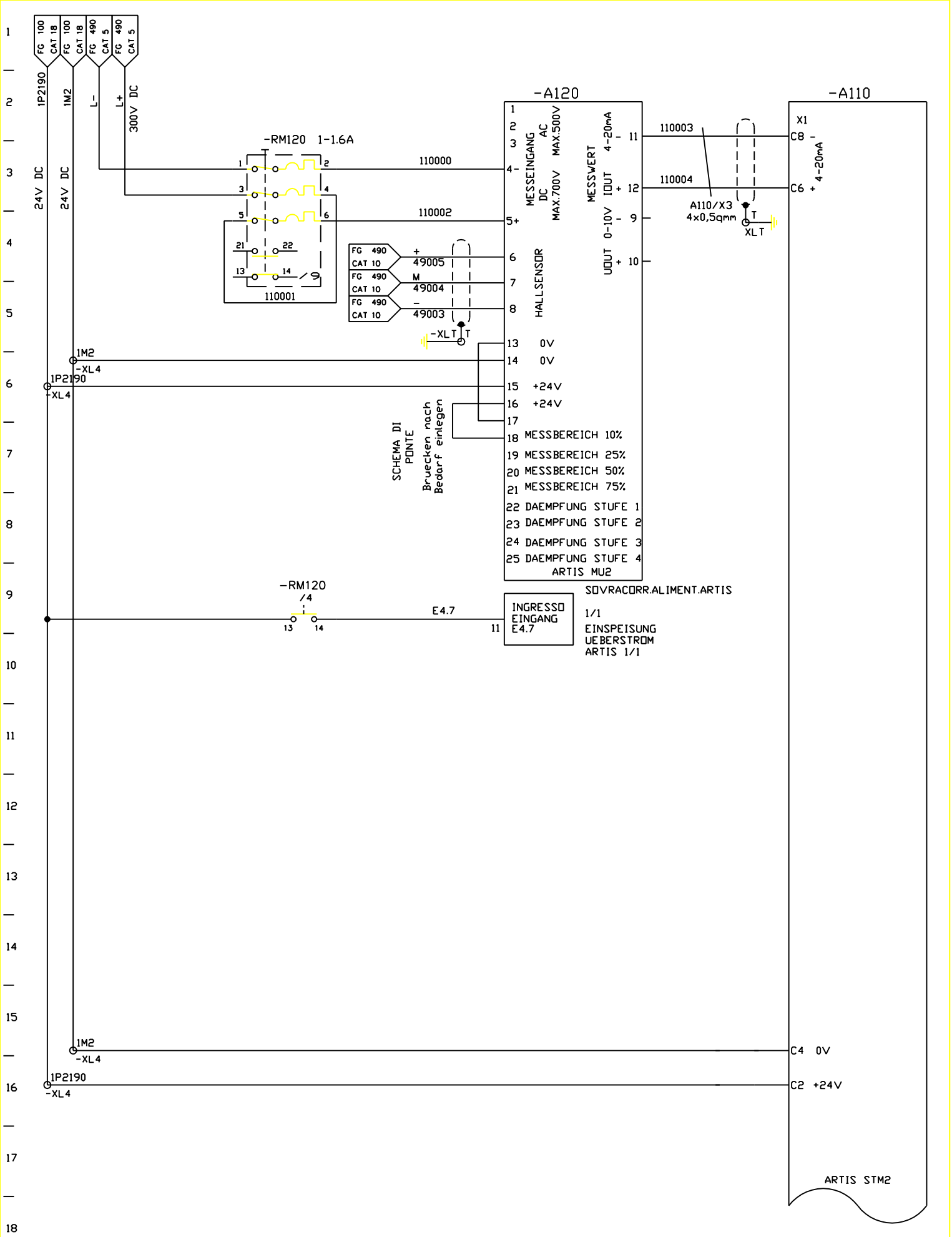

FMA	DIS. N. 31239.15815	MACCHINA/IMPIANTO : FMA 453		ORDINE : 30.007629	CONTR.UTENSIL MANDRINO	WP	FOGLIO 1100
	CAD : Autocad 10	LAVORAZIONE : ALBERO MOTORE		COMMESSA :	WERKZEUG-UEBERWACHUNG SPINDEL ARMADIO 1.2	UNITA 24B	SEGUE
	N. FILE : 24B1100	DENOMINAZIONE : TRASFERTA		ESECUTORE : HET			
	POS. ARCH. :	DATA : 07.11.95	AGG. : a b				

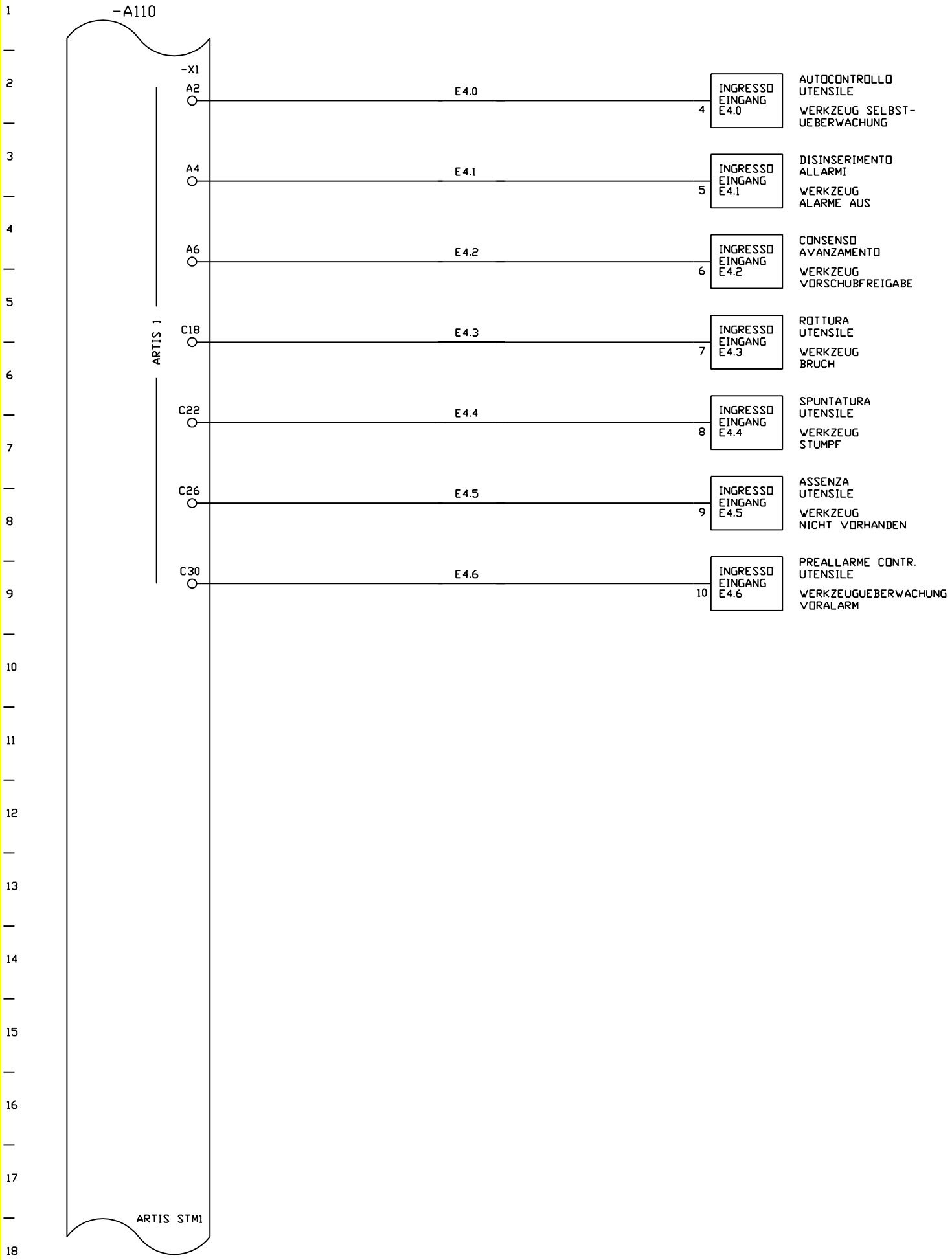

FMA	DIS. N. 31239.15815	MACCHINA/IMPIANTO : FMA 453		ORDINE : 30.007629	CONTR.UTENSIL MANDRINO	WP	FOGLIO 1101
	CAD : Autocad 10	LAVORAZIONE : ALBERO MOTORE		COMMESSA :	WERKZEUG-UEBERWACHUNG SPINDEL ARMADIO 1.1	UNITA 24B	SEGUE
	N. FILE : 24B1101	DENOMINAZIONE : TRASFERTA		ESECUTORE : HET			
	POS. ARCH. :	DATA : 07.11.95	AGG. : a b				

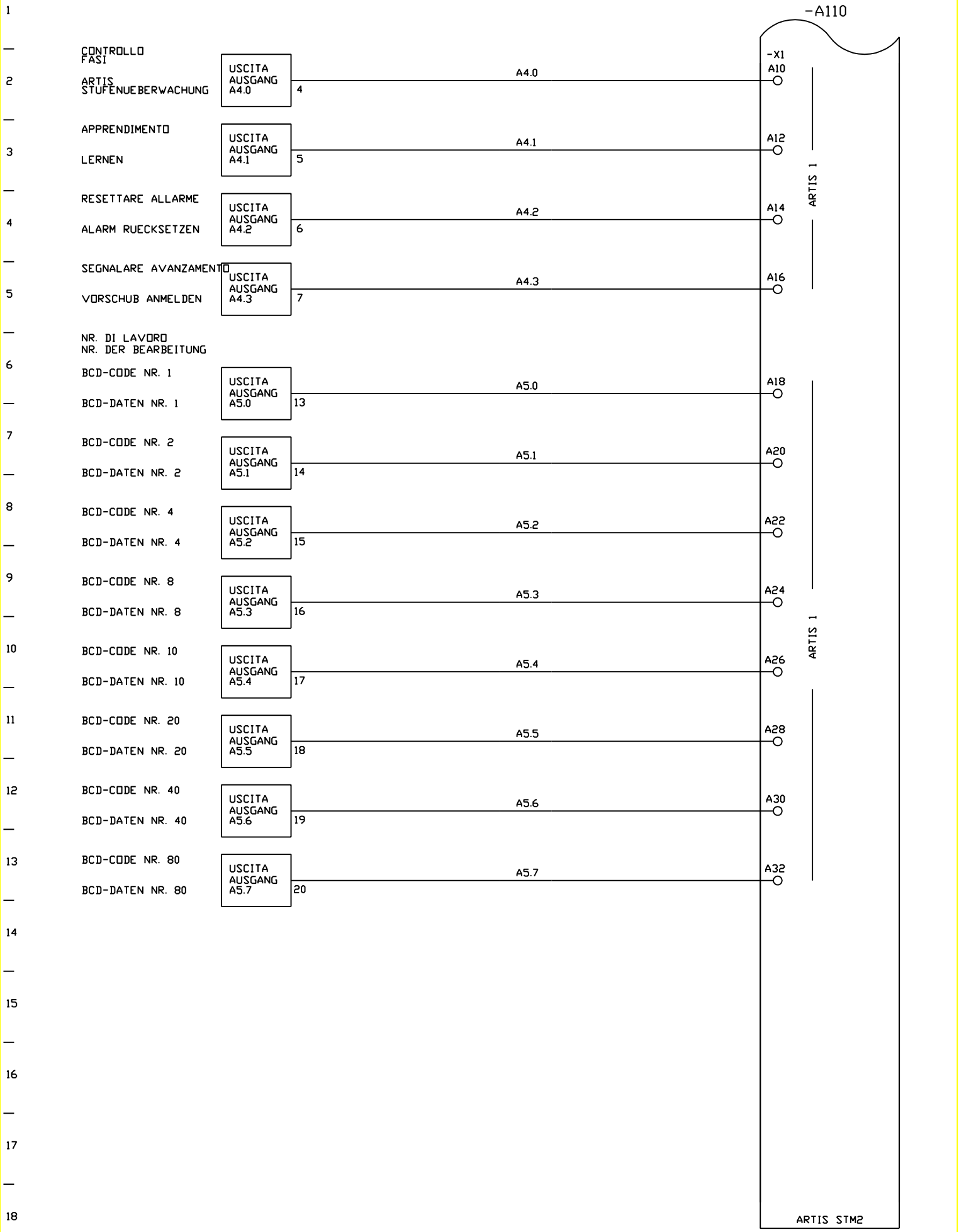

FMA	DIS. N. 31239.15815	MACCHINA/IMPIANTO : FMA 453		ORDINE : 30.007629	CONTR.UTENSIL MANDRINO	WP	FOGLIO 1102
	CAD : Autocad 10	LAVORAZIONE : ALBERO MOTORE		COMMESSA :	WERKZEUG-UEBERWACHUNG SPINDEL ARMADIO 1.1	UNITA 24B	SEGUE
	N. FILE : 24B1102	DENOMINAZIONE : TRASFERTA		ESECUTORE : HET			
	POS. ARCH. :	DATA : 07.11.95	AGG. : a b				