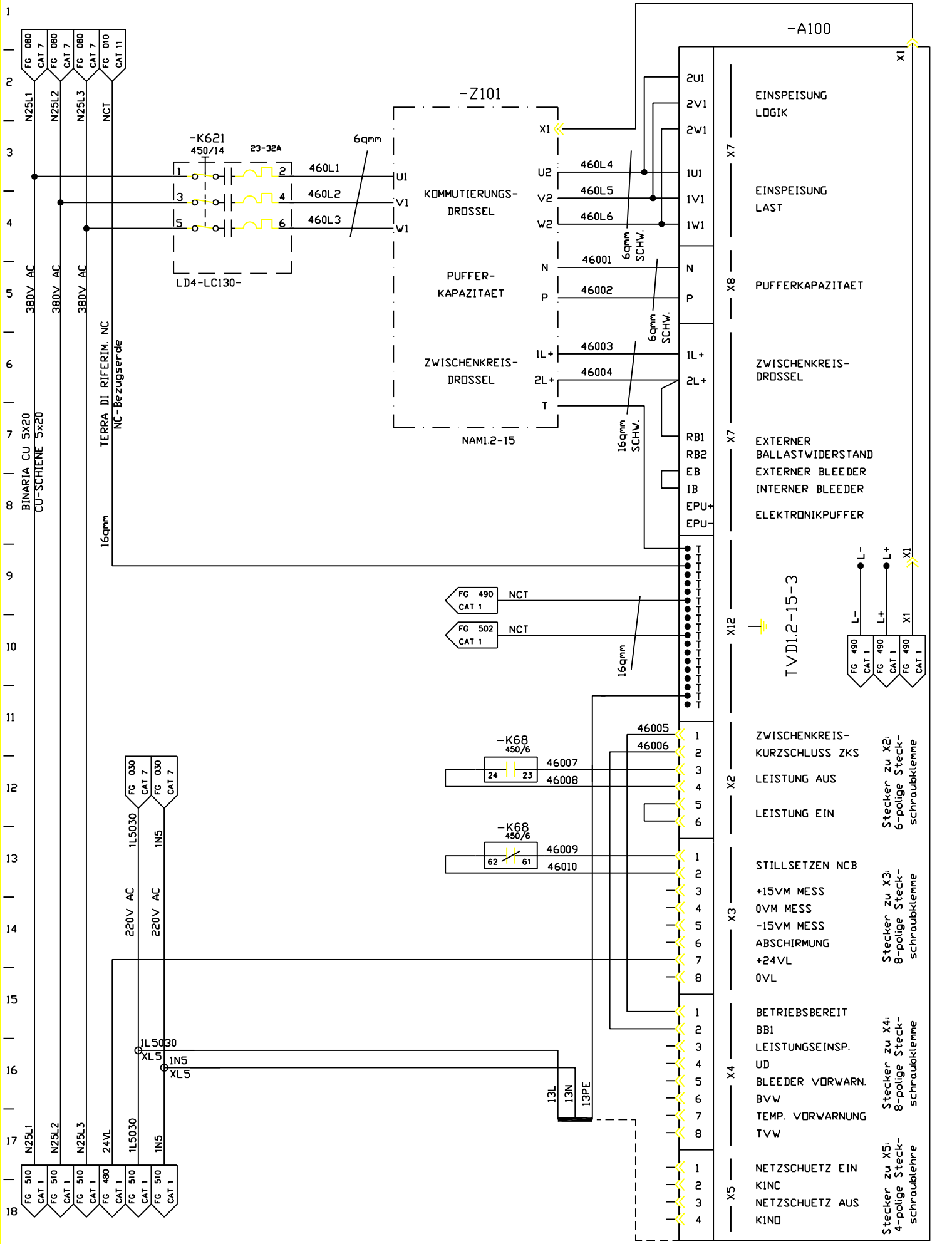

FMA	DIS. N. 31239.14818	MACCHINA/IMPIANTO : FMA 453	ORDINE : 30.007629	ALIMENTAZIONE MANDRINO	MV	FOGLIO 460
	CAD : Autocad 10	LAVORAZIONE : ALBERO MOTORE	COMMESSA :	SPINDEL-VERSORGUNG	UNITA 24A	SEGUE
	N. FILE : 24A460	DENOMINAZIONE : TRASFERTA	ESECUTORE : HET	ARMADIO 1.2		
	POS. ARCH. :	DATA : 16.12.92	AGG. : a b			