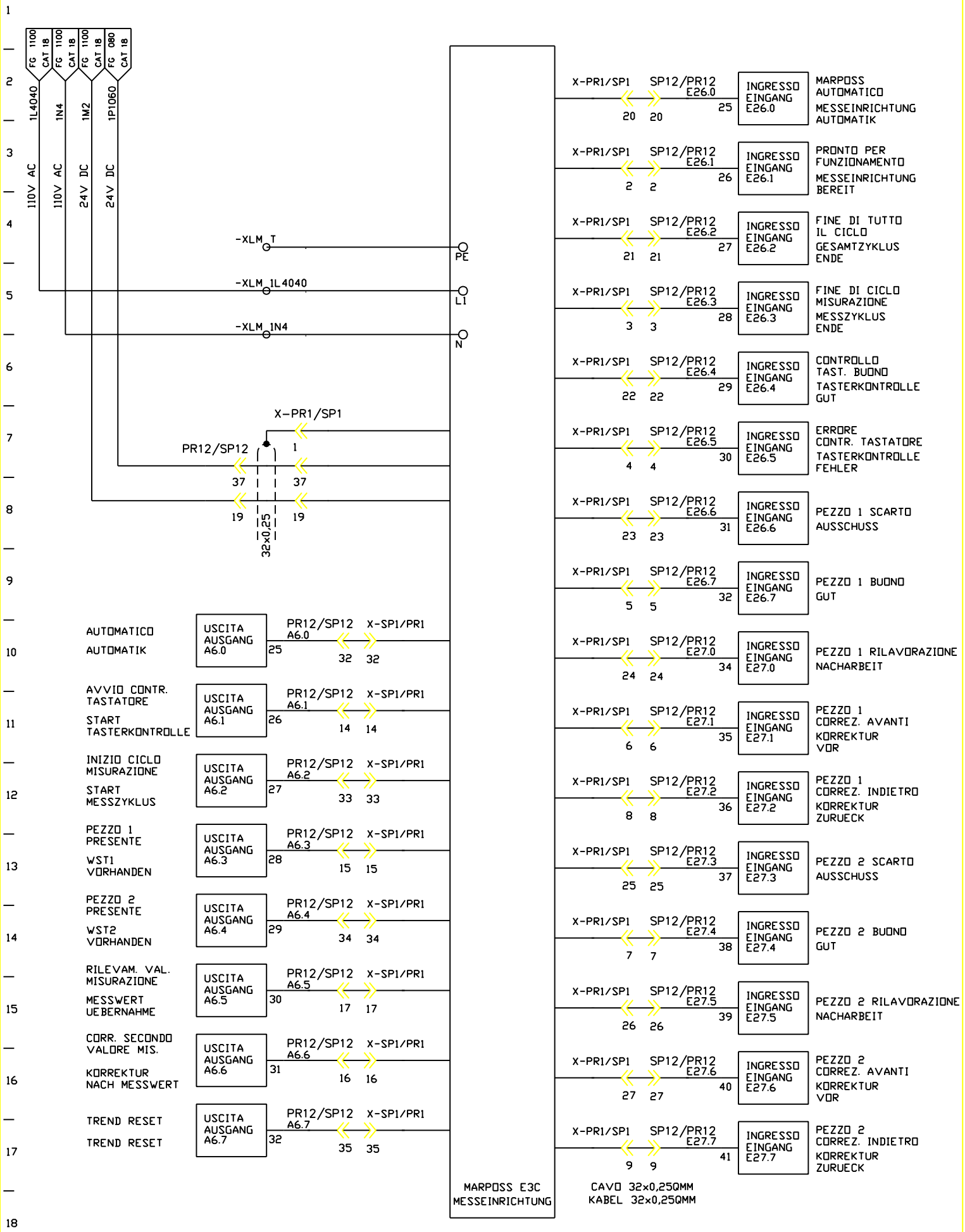

FMA	DIS. N. 31239.13810	MACCHINA/IMPIANTO : FMA 453	ORDINE : 30.007629	MARPOSS	22B	FOGLIO 1110
	CAD : Autocad 10	LAVORAZIONE : ALBERO MOTORE	COMMESSA :	MARPOSS MESSEINRICHTUNG	UNITA 20B	SEGUE
	N. FILE : 20B1110	DENOMINAZIONE : TRASFERTA	ESECUTORE : HET	ARMADIO 1.2		
	POS. ARCH. :	DATA : 29.04.93 AGG. : a b				