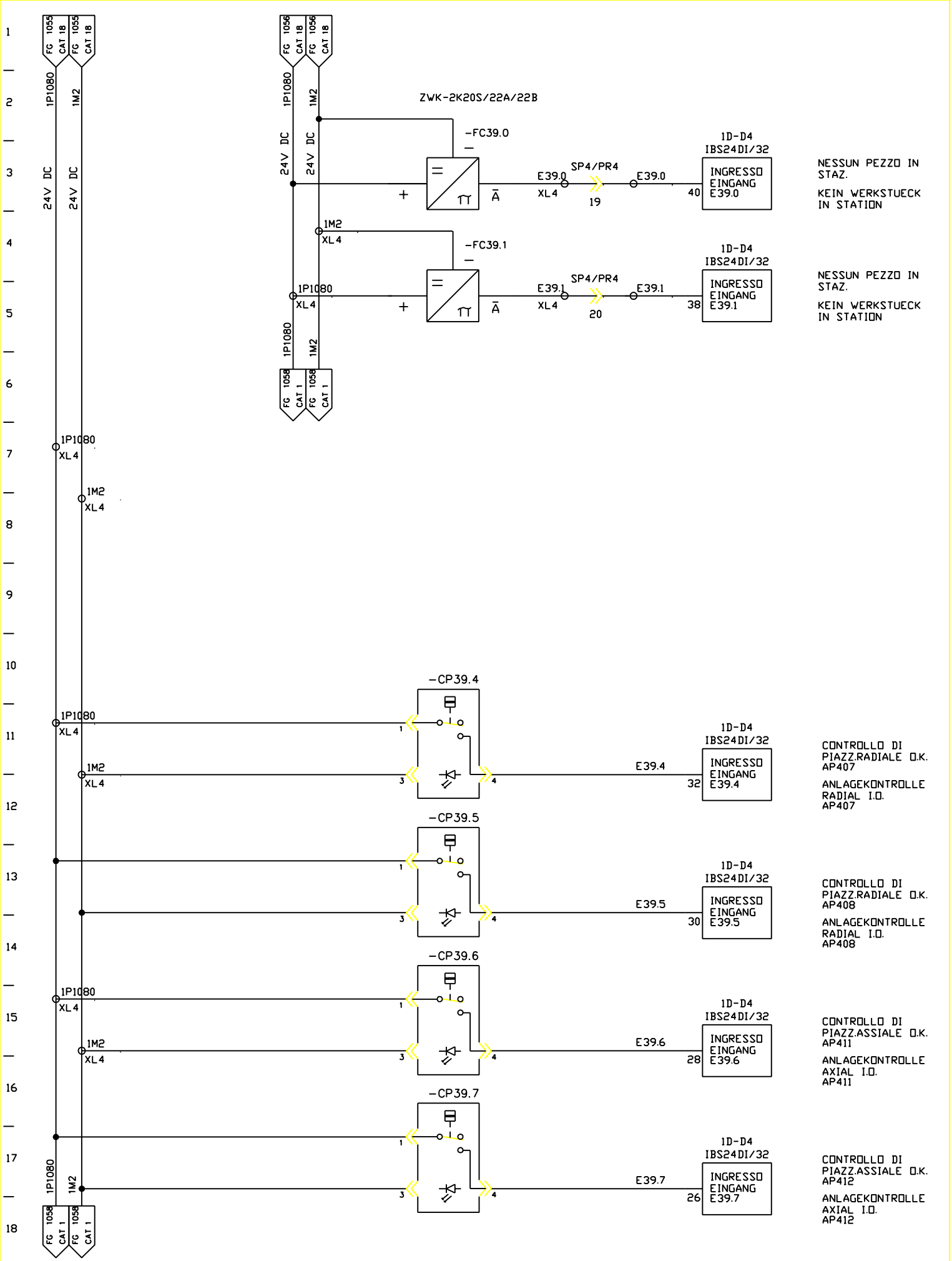

FMA	DIS. N. 31239.13810	MACCHINA/IMPIANTO : FMA 453	ORDINE : 30.007629	DISP. DI BLOCCAGGIO PEZZO WERKSTUECK-SPANNEINRICHTUNG	20S	FOGLIO 1057
	CAD : Autocad 10	LAVORAZIONE : ALBERO MOTORE	COMMESSA :		UNITA 20B	SEGUE
	N. FILE : 20B1057	DENOMINAZIONE : TRASFERTA	ESECUTORE : HET	BP		
	POS. ARCH. :	DATA : 27.10.00 AGG. : a b				