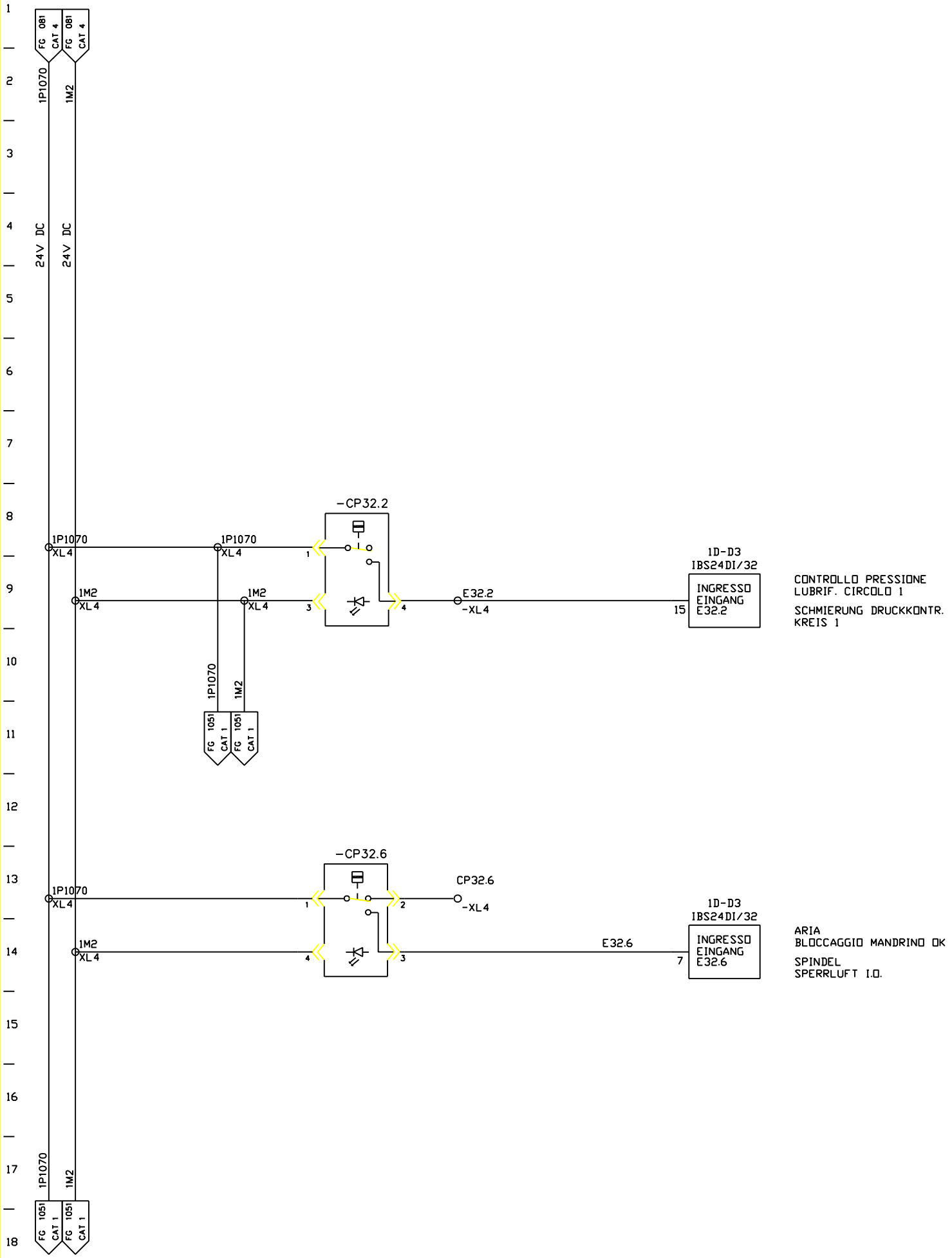

FMA	DIS. N. 31239.13810	MACCHINA/IMPIANTO : FMA 453		ORDINE : 30.007629	LUBRIF. SCHMIERUNG	20B	FOGLIO 1050
	CAD : Autocad 10	LAVORAZIONE : ALBERO MOTORE		COMMESSA :			
	N. FILE : 20B1050	DENOMINAZIONE : TRASFERTA		ESECUTORE : HET		UNITA 20B	SEGUE
	POS. ARCH. :	DATA : 27.10.00	AGG. : a b		BP		