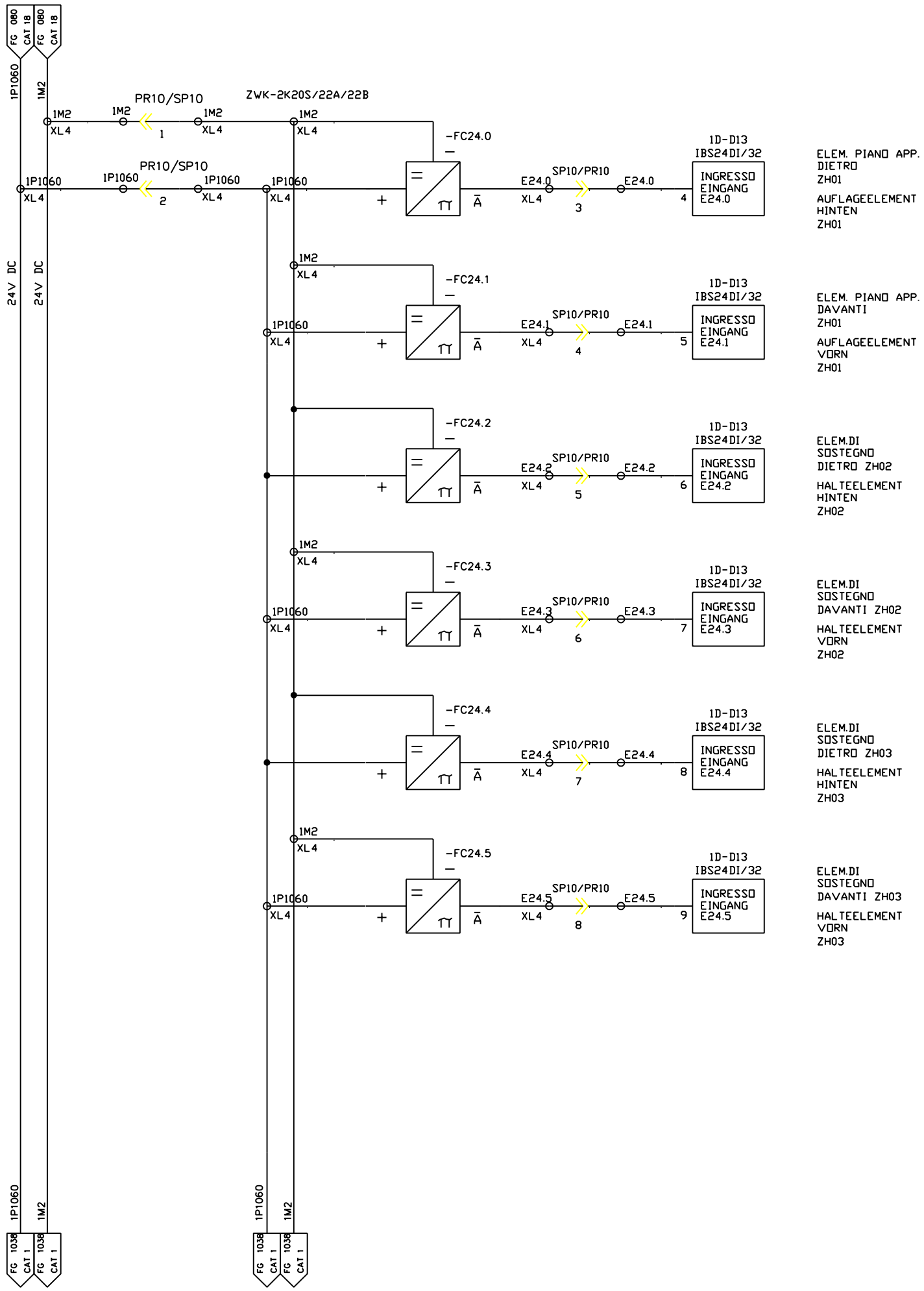

FMA	DIS. N. 31239.13810	MACCHINA/IMPIANTO : FMA 453	ORDINE : 30.007629	DISP. DI BLOCCAGGIO PEZZO	22S	FOGLIO 1037
	CAD : Autocad 10	LAVORAZIONE : ALBERO MOTORE	COMMESSA :	WERKSTUECK-SPANNEINRICHTUNG		
	N. FILE : 20B1037	DENOMINAZIONE : TRASFERTA	ESECUTORE : HET		UNITA 20B	SEGUE
	POS. ARCH. :	DATA : 29.04.93 AGG. : a b		BP		