BENENNUNG						PLC-	BEMERKUNG
DENOMINAZIONE						STEUERUNG	
GRUPPE	FUNKTIONS-INHALT	ZEICHNUNGS-NR	BLATT-NR	BLATTANZ.			
GRUPPO	CONTENUTO-FUNZIONE	NUMERO DISEGNO	NUM.FOGL	INDIC.FOGL.			
	INHALTS UEBERSICHT:	31239.13810	001-003			20B	
	INDICE						
	STROMLAUFPLAN:						
	SCHEMA DI CABLAGGIO						
N	NETZ EINSPEISUNG		010				
	ALIMENTAZIONE DALLA RETE						
1N5	STEUERSPANNUNG EIN 110VAC		020				
	TENSIONE DI COMANDO						
	SPANNUNGSVERSORGUNG INDRAMAT 220VAC		030				
	ALIMENTAZIONE DI TENSIONE PER INDRAMAT						
	PLC-SPANNUNGSVERSORGUNG 110VAC						
	ALIMENTAZIONE DI TENSIONE PER PLC						
SE	STEUERSPANNUNG		050				
	INSERIMENTO TENSIONE DI COMANDO						
	NOT-AUS		060				
	ARRESTO EMERGENZA						
	LASTSPANNUNG EIN						
	INSERIMENTO TENSIONE DI CARICO						
	SI-AUTOMATEN UEBERWACHUNG		070				
	SORVEGLIANZA INTERRUTTORE AUTOMATICO						
1M2	STEUERSPANNUNG-PLC EINGAENGE 24VDC		080-081				
	TENSIONE DI COMANDO-PLC INGRESSI						
	LASTSPANNUNG 24VDC		090				
	TENSIONE DI CARICO		100				
VS	EL-SCHALTSCHRANK TUERVERRIEGELUNG		170				
	INTERBLOCCO DI SICUREZZA PORTA ARMADIO EL						
	WARNBLINKANZEIGE/BELEUCHTUNG		180				
	LAMPEGGIATORE DI AVVERTIMENT/ILLUMINAZIONE		190				
	KUEHLGERAET						
	RAFFREDDATORE						
1D	PLC-ZENTRALGERAET / VERSORGUNG		230				
	APPARECCHIO CENTRALE ZG DI PLC/ALIMENT.						
	PLC-ERWEITERUNGEGERAET/VERSORGUNG		231				
	APPARECCHIO COMPLEMENTARE EG1 PER PLC						
	PLC-GERAETE AUFBAU/E/A-BELEGUNG		240-241				
	COORDINAMENTO I/O PLC						
	ANSCHALTBAUGRUPPE-INTERBUS-S		245				
	GRUPPO INTERFACCIA INTERBUS-S						
	VERSORGUNG E/A-MODULE-INTERBUS-S		250				
	ALIMENTAZIONI INTERBUS-S						
	E/A-BELEGUNG-INTERBUS-S		260				
	COORDINAMENTO I/O INTERBUS-S						
	WF 726 C-ACHSEN SOLLWERTE		270				
	VALORE RICHIESTO ASSI WF 726C						

FMA	DIS. N. : 31239.13810	MACCHINA/IMPIANTO : FMA 453	ORDINE : 30.007629	INHALTS-UEBERSICHT		FOGLIO 001
	CAD : AUTOCAD 10	LAVORAZIONE : ALBERO MOTORE	COMMESSA :	INDICE		
	N. FILE : 20B1	DENOMINAZIONE : TRASFERTA	ESECUTORE :		UNITA: 20B	SEGUE
	POS. ARCH.:	DATA : 21.04.93	AGG. : a b			

ARMADIO 1.1
S1.1 PR1/SP1

PR1/SP1 CONSOLLE
PR1/SP1 PULT

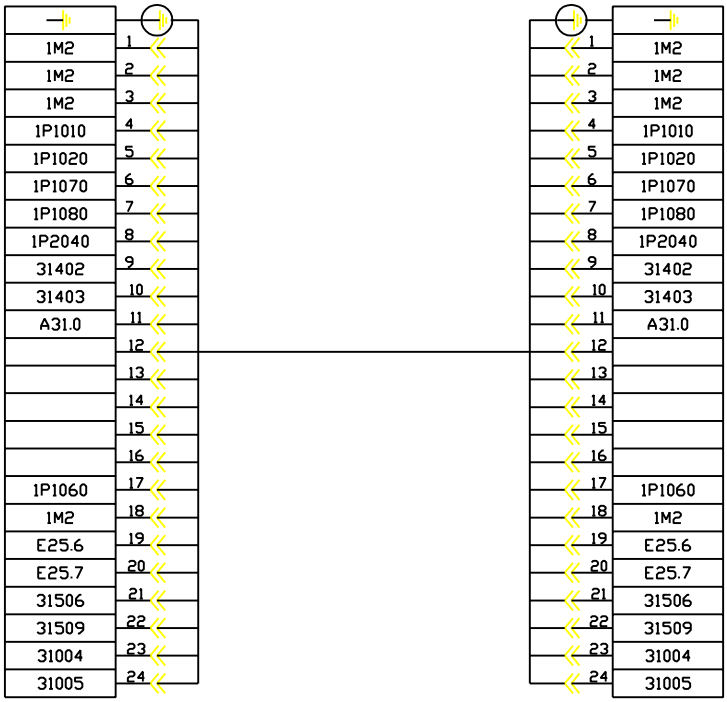

PR2/SP2

PR2/SP2

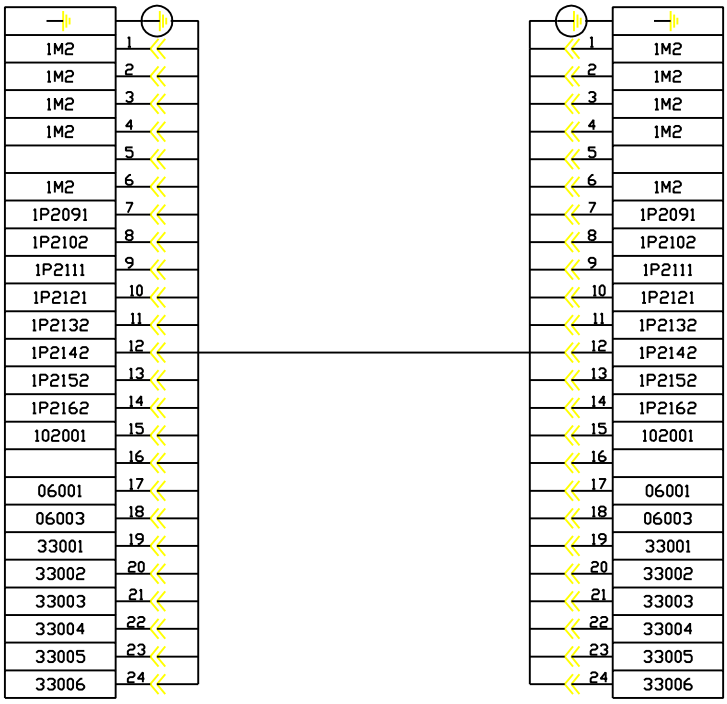

FMA	DIS. N. 31239.13869	MACCHINA/IMPIANTO : FMA 453	ORDINE : 30.007629	SCHEMA DI MORS.E CONN.		FOGLIO 1
	CAD : Autocad 10	LAVORAZIONE : ALBERO MOTORE	COMMESSA :	SCHEMA DI MORS.E CONN.	UNITA 20B	SEGUE
	N. FILE : 20B1K	DENOMINAZIONE : TRASFERTA	ESECUTORE : HET	ARMADIO 1.1		
	POS. ARCH. :	DATA : 29.04.93	AGG. : a b			

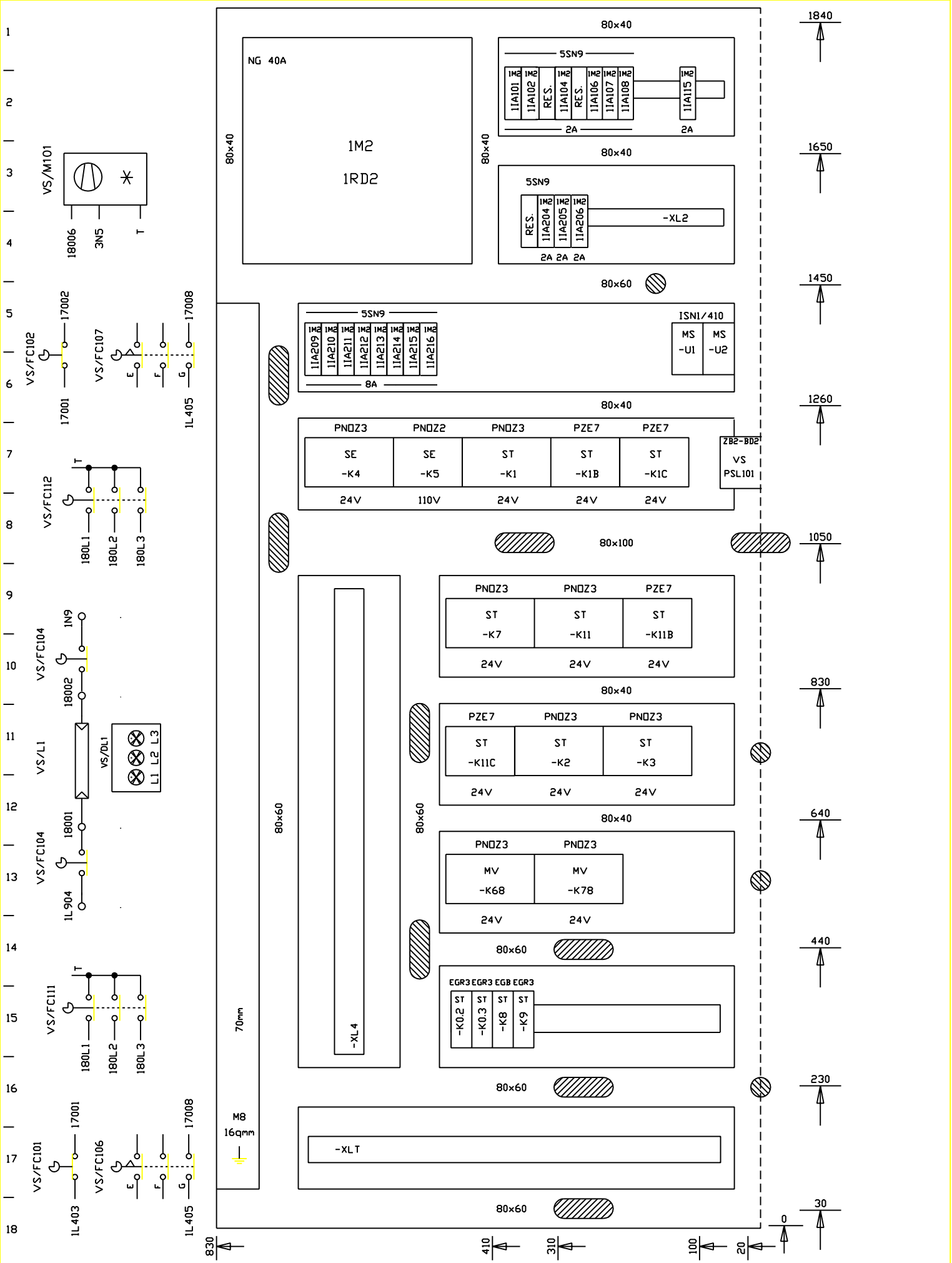

FMA	DIS. N. 31239.13836	MACCHINA/IMPIANTO : FMA 453	ORDINE : 30.007629	PIANO COSTRUT. AUFBAUPLAN		FOGLIO 1
	CAD : Autocad 10	LAVORAZIONE : ALBERO MOTORE	COMMESSA :		UNITA 20B	SEGUE
	N. FILE : 20B1S	DENOMINAZIONE : TRASFERTA	ESECUTORE : HET	ARMADIO 1.1		
	POS. ARCH. :	DATA : 29.04.93 AGG. : a b				

BENENNUNG / DENOMINAZIONE						PLC-STEUERUNG	BEMERKUNG
GRUPPE / GRUPPO	FUNKTIONS-INHALT / CONTENUTO-FUNZIONE	ZEICHNUNGS-NR / NUMERO DISEGNO	BLATT-NR / NUM.FOGL	BLATTANZ. / INDIC.FOGL.			
ST	SIGNALE ZENTRALTEIL-EINHEIT	31239.13810	290			20B	
	SEGNALI UNITA PARTE CENTRALE-UNITA						
	LASTSPANNUNG EIN		310				
	INSERIMENTO TENSIONE DI CARICO						
	HANDBEDIENPULT		314				
	CONSOLLE DI COMANDO MANUALE						
	LASTSPANNUNG EIN-EINRICHTBETRIEB		315-316				
	TENSIONE DI CARICO PER FUNZIONAM.PREPARATORIO						
	SCHUTZTUEREN ENTRIEGELN		320				
	PORTE DI SICUREZZA SBLOCCARE						
	SCHUTZTUEREN UEBERWACHUNG		330				
	SORVEGLIANZA PORTE DI SICUREZZA						
MS	SPINDEL 1 -RIEMENBRUCHKONTROLLE		351-352				
	MANDRINO 1-CONTTROLLO ROTURA CINGHIA						
MV	ANTRIEBE VERSORGUNG - SPINDEL		450				
	ALIMENTAZIONE AZIONAMENTI - MANDRINO		460				
MS	SPINDEL 1		480				
	MANDRINO 1		490				
			500				
	SPINDEL 2		501-503				
	MANDRINO 2						
MV	ANTRIEBE VERSORGUNG - ACHSE		510				
	ALIMENTAZIONE AZIONAMENTI - ASSE						
MZ	Z-ACHSE		520				
	ASSE Z		540				
			550				
			560				
			570				
BP	BEDIENPULT/PLC-EINGAENGE		1000				
	CONSOLLE DI COMANDO /		1010				
	INGRESSI PLC		1020				
	BEDIENPULT/AUFBAU		1030				
	CONSOLLE DI COMANDO /						
	PIANO COSTRUTTIVO						
22S	SPANNSTATION/PLC-EINGAENGE		1037				
	STAZIONE BLOCC./INGRESS/PLC						
22B	MESSFUEHLER/PLC-EINGAENGE		1038				
	CALIBRO A TAMPONE/INGRESSI PLC						
20B	SCHMIERUNG/PLC-AUSGAENGE		1041				
	LUBRIFICAZIONE/USCITE PLC						
22B	MESSFUEHLER/PLC-AUSGAENGE		1042				
	CALIBRO A TAMPONE/USCITE PLC						
20S	SPANNSTATION/PLC-AUSGAENGE		1045				
	STAZIONE BLOCC./USCITE PLC		1047				
22S	SPANNSTATION/PLC-AUSGAENGE		1048				
	STAZIONE BLOCC./USCITE PLC						

FMA	DIS. N. : 31239.13810	MACCHINA/IMPIANTO : FMA 453	ORDINE : 30.007629	INHALTS-UEBERSICHT		FOGLIO 002
	CAD : AUTOCAD 10	LAVORAZIONE : ALBERO MOTORE	COMMESSA :	INDICE		
	N. FILE : 20B2	DENOMINAZIONE : TRASFERTA	ESECUTORE :		UNITA: 20B	SEGUE
	POS. ARCH.:	DATA : 21.04.93	AGG. : a b			

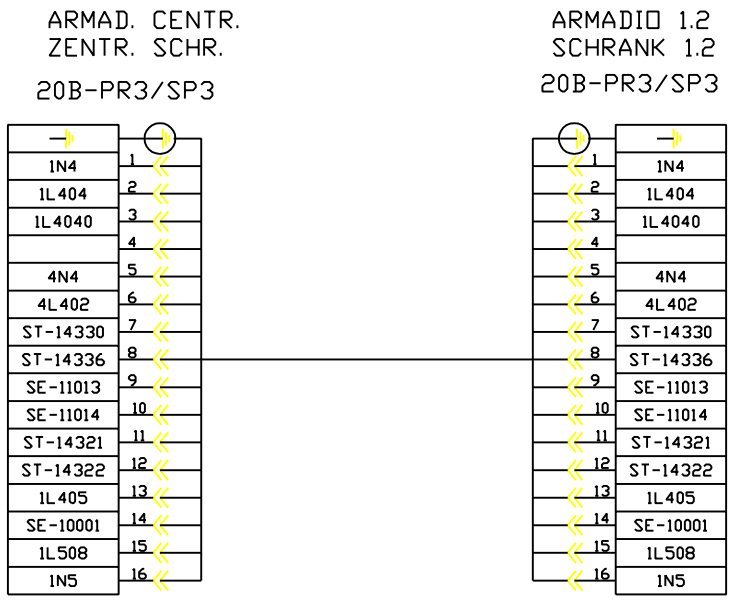

FMA	DIS. N. 31239.13869	MACCHINA/IMPIANTO : FMA 453	ORDINE : 30.007629	SCHEMA DI MORS.E CONN.		FOGLIO 2
	CAD : Autocad 10	LAVORAZIONE : ALBERO MOTORE	COMMESSA :	KLEMMEN/ STECKERPLAN		
	N. FILE : 20B2K	DENOMINAZIONE : TRASFERTA	ESECUTORE : HET		UNITA 20B	SEGUE
	POS. ARCH. :	DATA : 10.12.92	AGG. : a b	ARMADIO 1.2		

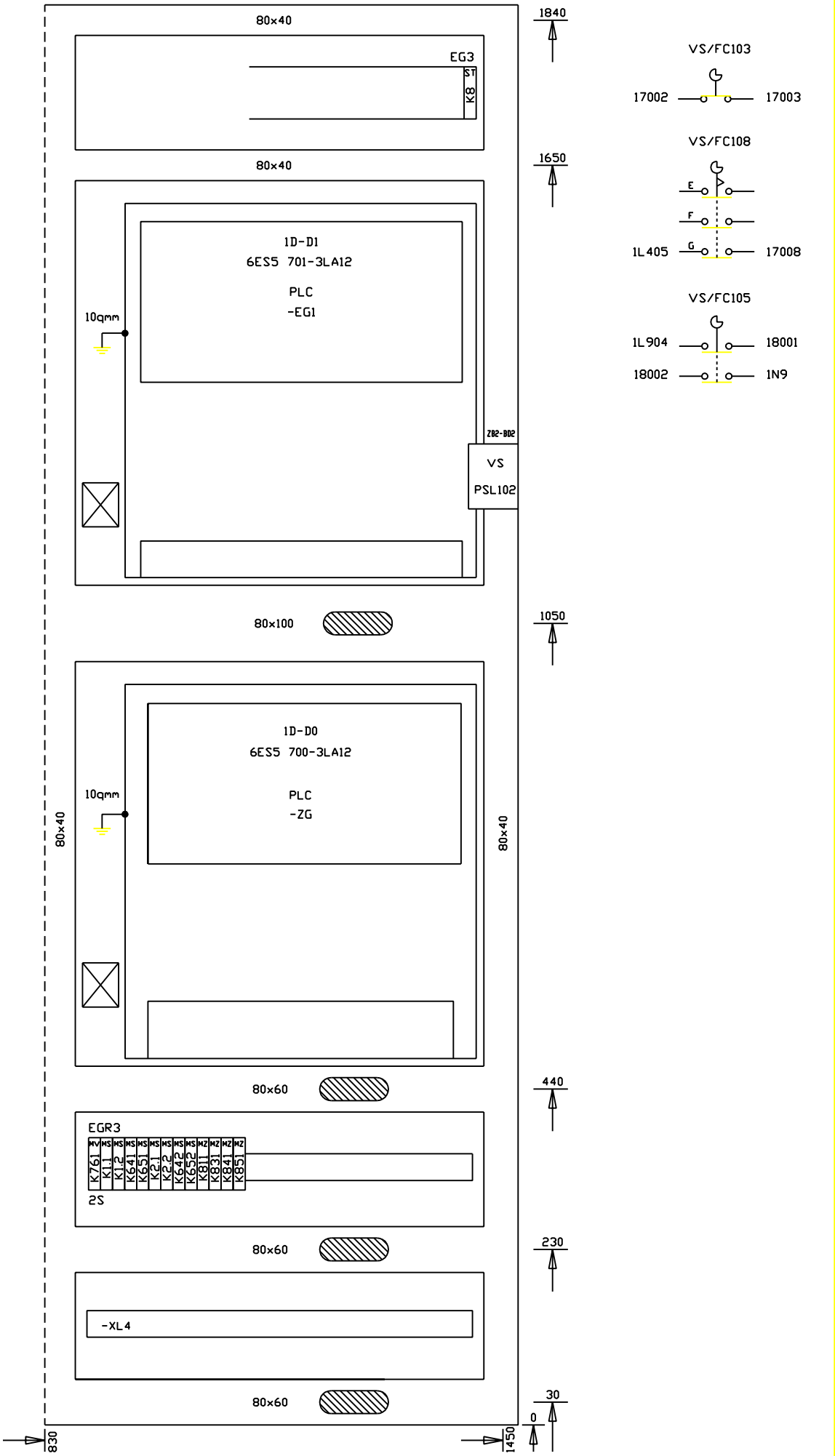

FMA	DIS. N. 31239.13836	MACCHINA/IMPIANTO : FMA 453		ORDINE : 30.007629	PIANO COSTRUT. AUFBAUPLAN		FOGLIO 2
	CAD : Autocad 10	LAVORAZIONE : ALBERO MOTORE		COMMESSA :			
	N. FILE : 20B2S	DENOMINAZIONE : TRASFERTA		ESECUTORE : HET		UNITA 20B	SEGUE
	POS. ARCH. :	DATA : 29.04.93	AGG. : a b		ARMADIO 1.1		

BENENNUNG						PLC-	BEMERKUNG
DENOMINAZIONE						STEUERUNG	
GRUPPE	FUNKTIONS-INHALT	ZEICHNUNGS-NR	BLATT-NR	BLATTANZ.			
GRUPPO	CONTENUTO-FUNZIONE	NUMERO DISEGNO	NUM.FOGL	INDIC.FOGL.			
20B	SCHMIERUNG/PLC-EINGAENGE	31239.13810	1050			20B	
	LUBRIFICAZIONE / INGRESSI PLC						
	SCHNEIDENZUSTELLUNG		1051				
	DISPOSITIVO DI REGISTRAZIONE UTENSILI						
	KUEHLMITTEL DRUCKKONTROLLE		1053				
	REFRIGERANTE CONTROLLO PRESSIONE						
20S	SPANNSTATION/PLC-EINGAENGE		1055-1061				
	STAZIONE BLOCC./INGRESSI/PLC						
20B	VALENITE STELLEINHEIT/PLC-EIN-AUSGAENGE		1100				
	DISPOSITIVIO DI REGISTRAZIONE UTENSILI /						
	INGRESSI-USCITE PLC						
22B	MARPOSS-MESSEINRICHTUNG/PLC-EIN-AUSGAENGE		1110				
	MARPOSS-DISPOSITIVO DI MISURAZIONE/						
	INGRESSI-USCITE PLC						
	GERAETE-AUFBAUPLAN SCHALTSCHRANK	31239.13836	1-6				
	PIANO COSTRUTTIVO ARMADIO EL.						
	APPARECCHI BEDIENPULT		7				
	CONSOLLE DI COMANDO						
	KLEMMEN/STECKERPLAN	31239.13869	1-14				
	SCHEMA DI MORSETTI E CONNETTORI						
	MARPOSS	31239.14198	1-134				
	VALENITE	740-032ES	500				
		735-032ES	599				
		740-032ES	600				
		740-032ES	600A				
		740-032ES	601				
		740-032ES	700				

FMA	DIS. N. : 31239.13810	MACCHINA/IMPIANTO : FMA 453	ORDINE : 30.007629	INHALTS-UEBERSICHT		FOGLIO 003
	CAD : AUTOCAD 10	LAVORAZIONE : ALBERO MOTORE	COMMESSA :	INDICE		
	N. FILE : 20B3	DENOMINAZIONE : TRASFERTA	ESECUTORE :		UNITA: 20B	SEGUE
	POS. ARCH.:	DATA : 21.04.93	AGG. : a b			

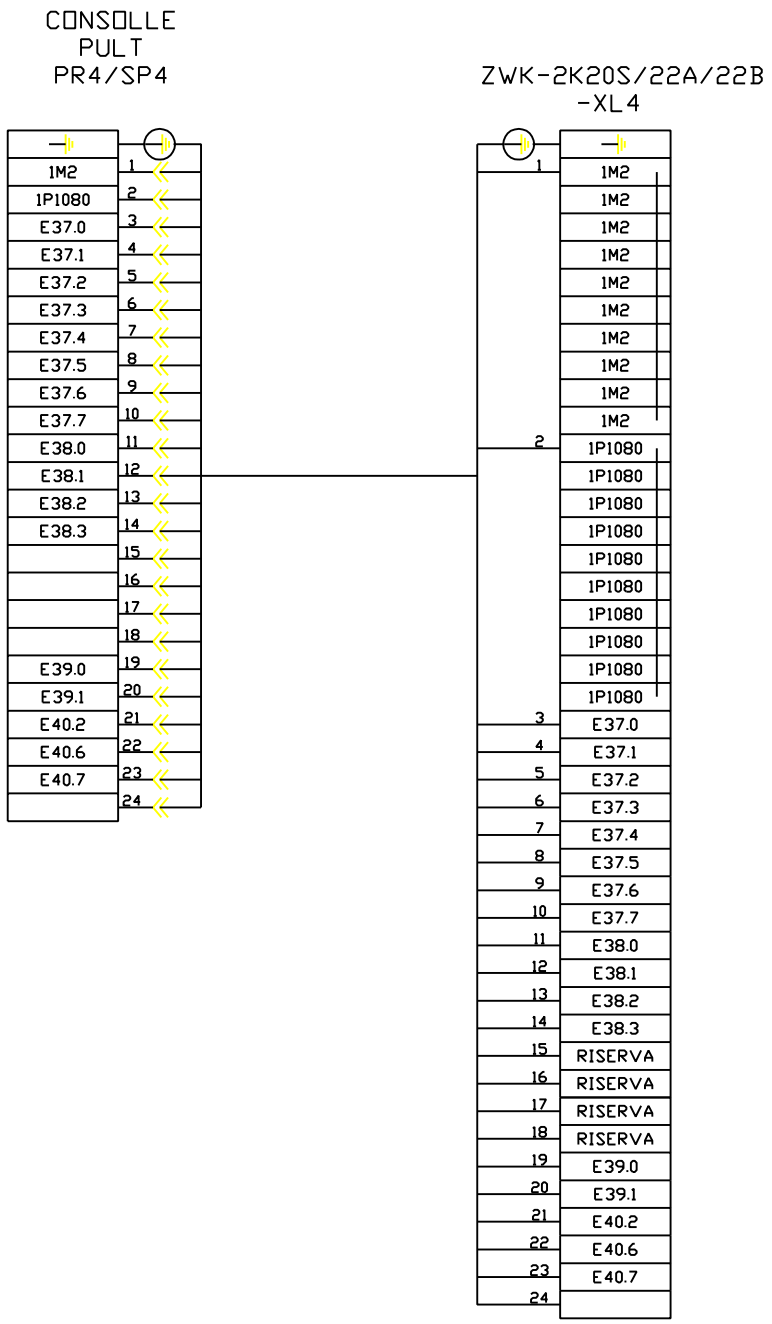

FMA	DIS. N. 31239.13869	MACCHINA/IMPIANTO : FMA 453	ORDINE : 30.007629	SCHEMA DI MORS.E CONN.		FOGLIO 3
	CAD : Autocad 10	LAVORAZIONE : ALBERO MOTORE	COMMESSA :	KLEMMEN/ STECKERPLAN	UNITA 20B	SEGUE
	N. FILE : 20B3K	DENOMINAZIONE : TRASFERTA	ESECUTORE : HET	BP		
	POS. ARCH. :	DATA : 27.10.00 AGG. : a b				

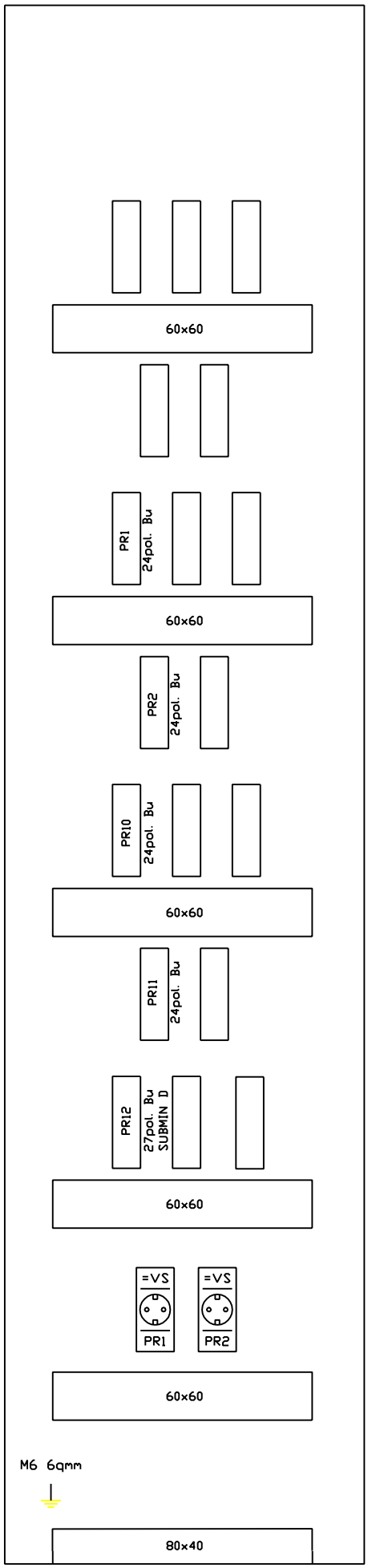

FMA	DIS. N. 31239.13836	MACCHINA/IMPIANTO : FMA 453		ORDINE : 30.007629	PIANO COSTRUT. AUFBAUPLAN		FOGLIO 3
	CAD : Autocad 10	LAVORAZIONE : ALBERO MOTORE		COMMESSA :			
	N. FILE : 20B3S	DENOMINAZIONE : TRASFERTA		ESECUTORE : HET		UNITA 20B	SEGUE
	POS. ARCH. :	DATA : 10.12.92	AGG. : a b		ARMADIO 1.1		

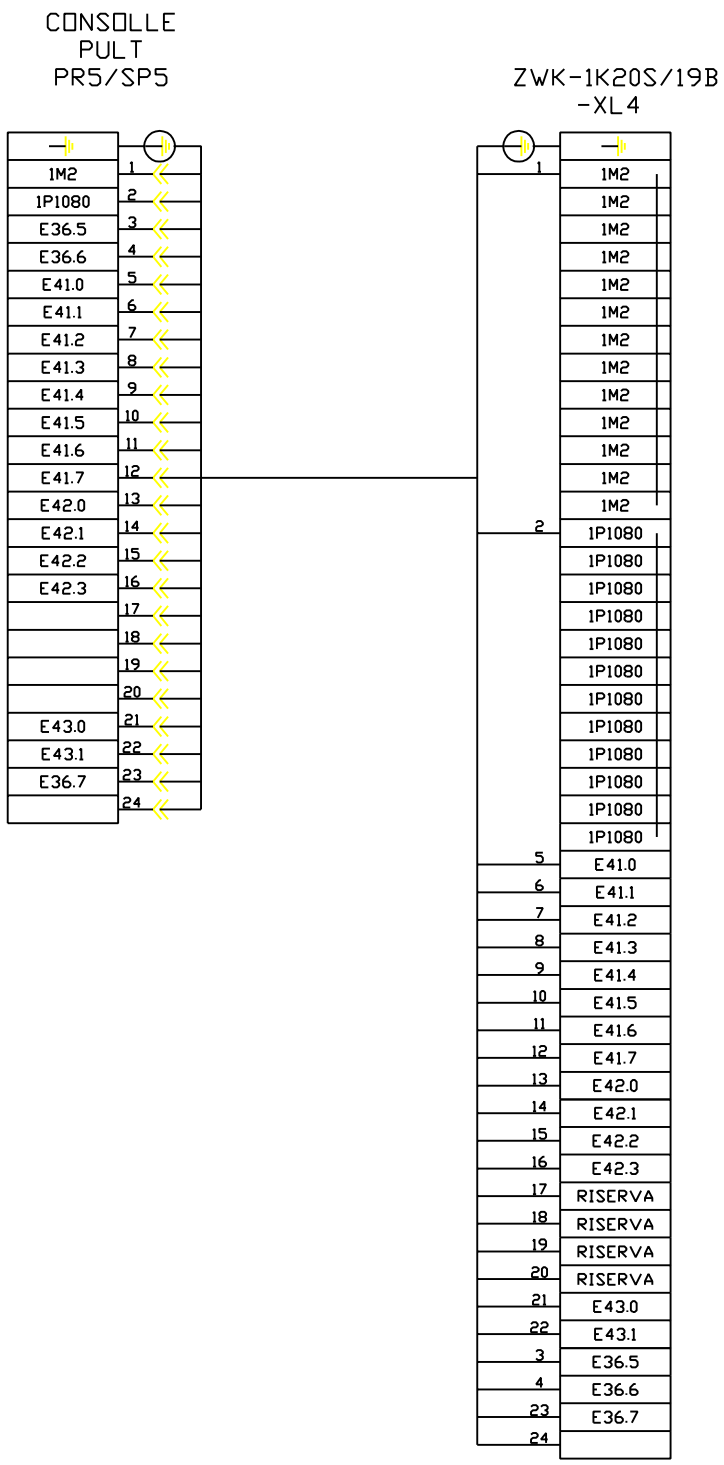

FMA	DIS. N. 31239.13869	MACCHINA/IMPIANTO : FMA 453		ORDINE : 30.007629	SCHEMA DI MORS.E CONN.		FOGLIO 4
	CAD : Autocad 10	LAVORAZIONE : ALBERO MOTORE		COMMESSA :	KLEMMEN/ STECKERPLAN		
	N. FILE : 20B4K	DENOMINAZIONE : TRASFERTA		ESECUTORE : HET	BP	UNITA 20B	SEGUE
	POS. ARCH. :	DATA : 27.10.00	AGG. : a b				

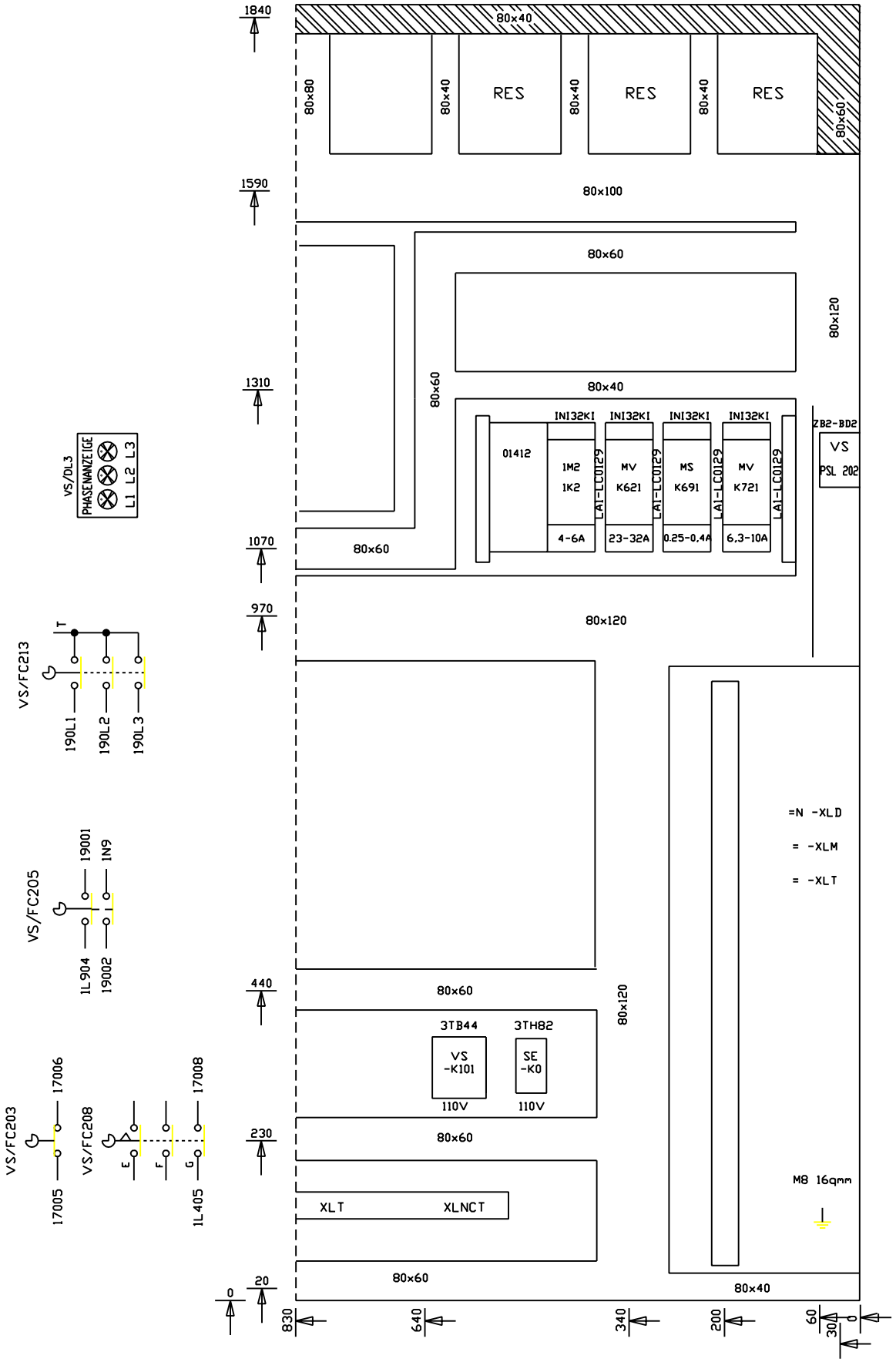

FMA	DIS. N. 31239.13836	MACCHINA/IMPIANTO : FMA 453	ORDINE : 30.007629	PIANO COSTRUT. AUFBAUPLAN		FOGLIO 4
	CAD : Autocad 10	LAVORAZIONE : ALBERO MOTORE	COMMESSA :			
	N. FILE : 20B4S	DENOMINAZIONE : TRASFERTA	ESECUTORE : HET		UNITA 20B	SEGUE
	POS. ARCH. :	DATA : 29.04.93	AGG. : a b	ARMADIO 1.2		

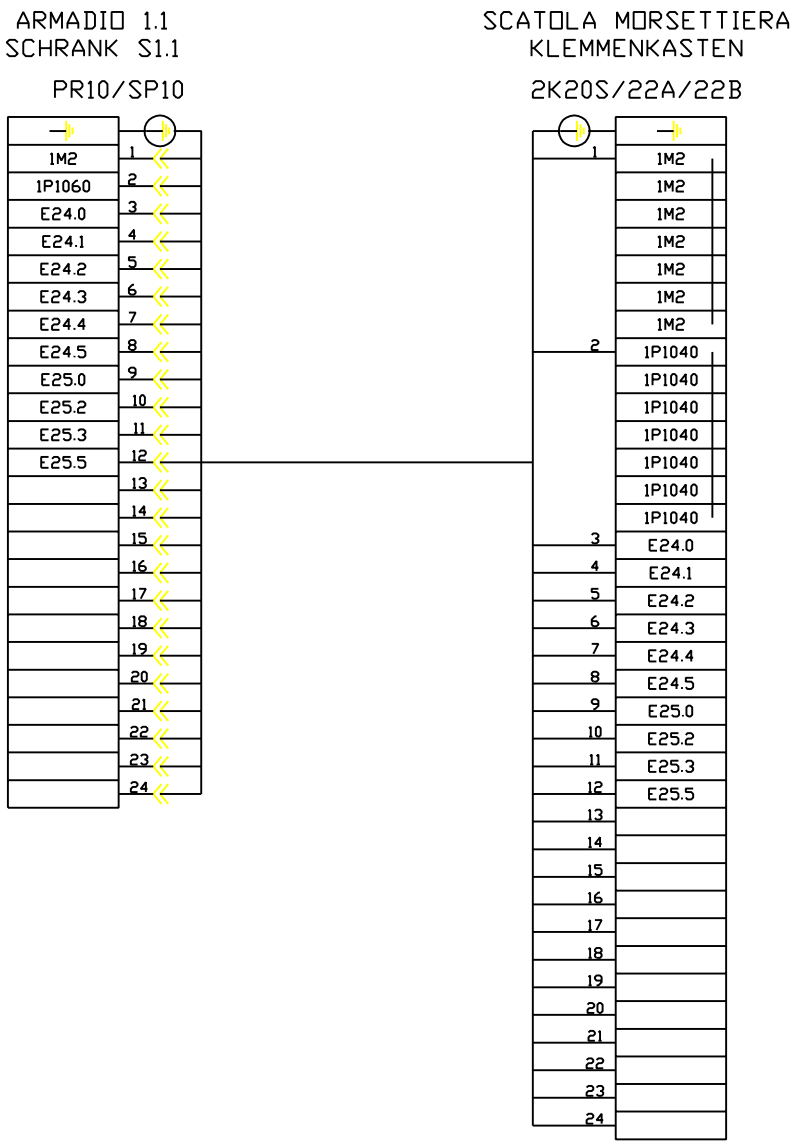

FMA	DIS. N. 31239.13869	MACCHINA/IMPIANTO : FMA 453	ORDINE : 30.007629	SCHEMA DI MORS.E CONN.		FOGLIO 5
	CAD : Autocad 10	LAVORAZIONE : ALBERO MOTORE	COMMESSA :	KLEMMEN/ STECKERPLAN		
	N. FILE : 20B5K	DENOMINAZIONE : TRASFERTA	ESECUTORE : HET		UNITA 20B	SEGUE
	POS. ARCH. :	DATA : 29.04.93	AGG. : a b	ARMADIO 1.1		

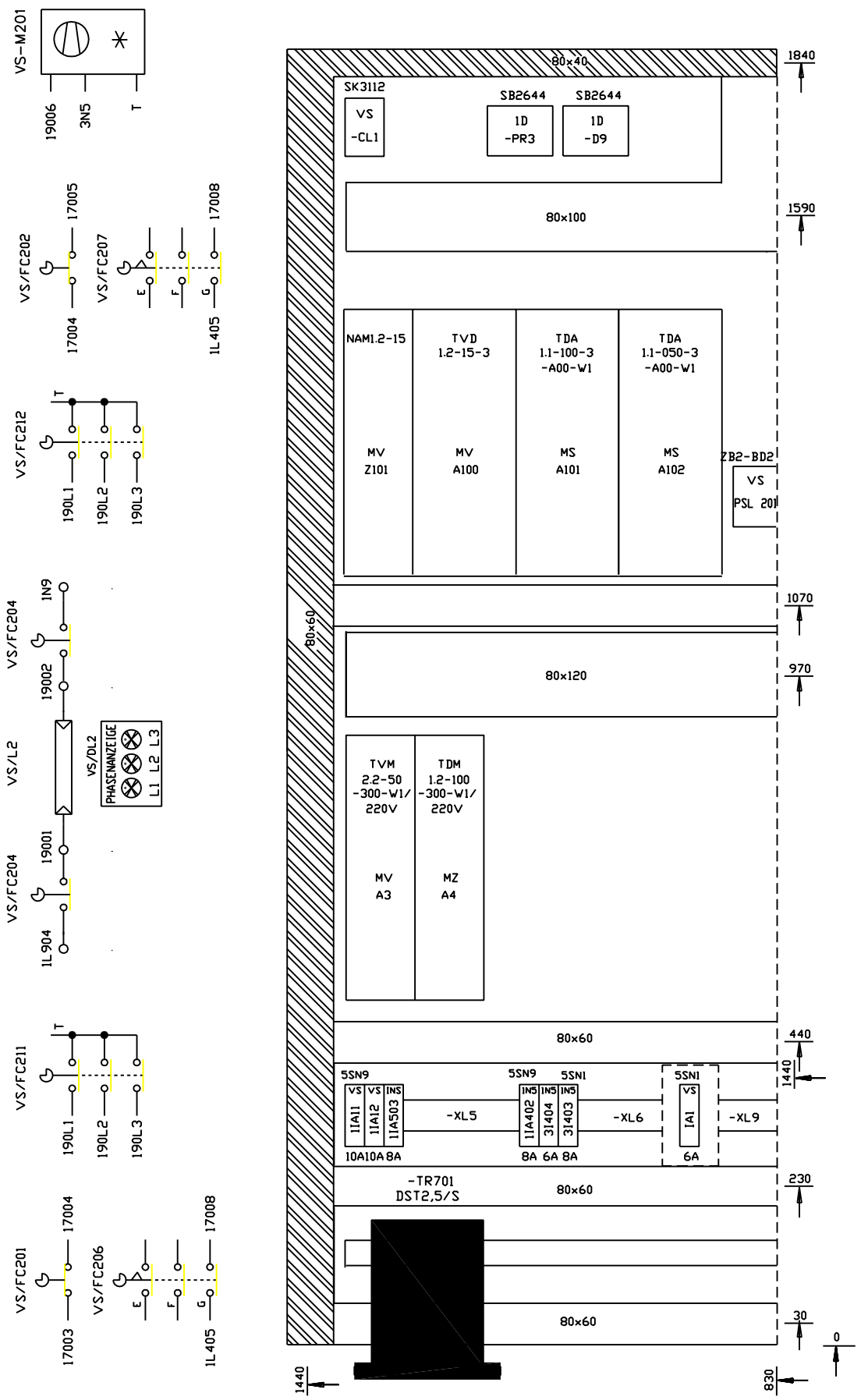

FMA	DIS. N. 31239.13836	MACCHINA/IMPIANTO : FMA 453	ORDINE : 30.007629	PIANO COSTRUT. AUFBAUPLAN		FOGLIO 5
	CAD : Autocad 10	LAVORAZIONE : ALBERO MOTORE	COMMESSA :			
	N. FILE : 20B5S	DENOMINAZIONE : TRASFERTA	ESECUTORE : HET		UNITA 20B	SEGUE
	POS. ARCH. :	DATA : 29.04.93	AGG. : a b	ARMADIO 1.2		

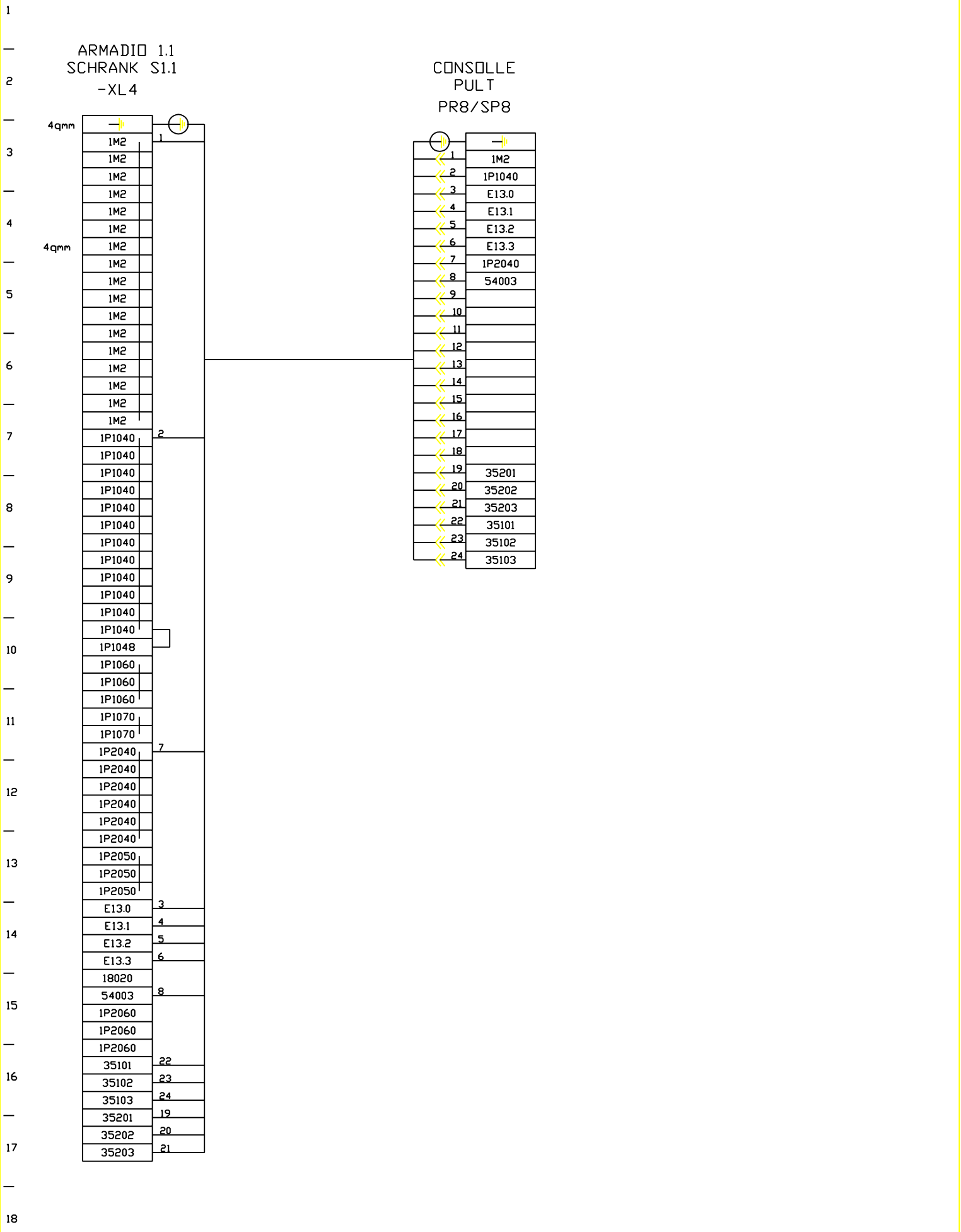

FMA	DIS. N. 31239.13869	MACCHINA/IMPIANTO : FMA 453	ORDINE : 30.007629	SCHEMA DI MORS.E CONN.		FOGLIO 6
	CAD : Autocad 10	LAVORAZIONE : ALBERO MOTORE	COMMESSA :	KLEMMEN/ STECKERPLAN		
	N. FILE : 20B6K	DENOMINAZIONE : TRASFERTA	ESECUTORE : HET		UNITA 20B	SEGUE
	POS. ARCH. :	DATA : 30.04.93	AGG. : a b	ARMADIO 1.1		

|1) 16-POLIG
1) 16-POLIG

|2) 24-POLIG
2) 24-POLIG

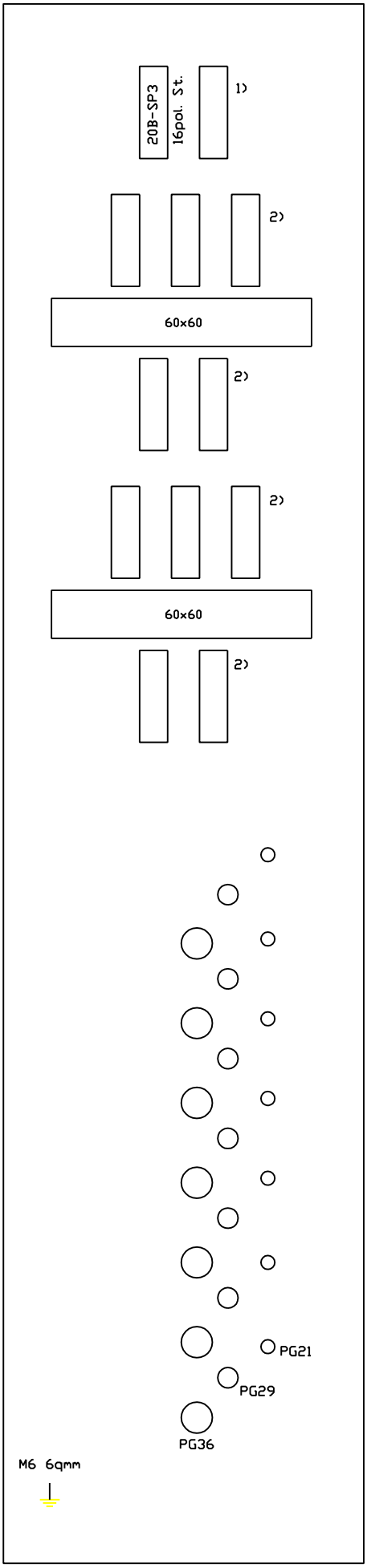

FMA	DIS. N. 31239.13836	MACCHINA/IMPIANTO : FMA 453	ORDINE : 30.007629	PIANO COSTRUT. AUFBAUPLAN		FOGLIO 6
	CAD : Autocad 10	LAVORAZIONE : ALBERO MOTORE	COMMESSA :			
	N. FILE : 20B6S	DENOMINAZIONE : TRASFERTA	ESECUTORE : HET		UNITA 20B	SEGUE
	POS. ARCH. :	DATA : 10.12.92	AGG. : a b	ARMADIO 1.2		

ARMADIO 1.1
SCHRANK S1.1

-XL2

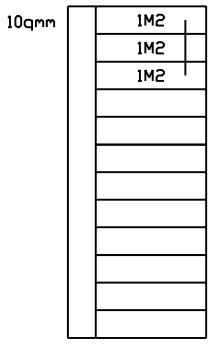

-XLT

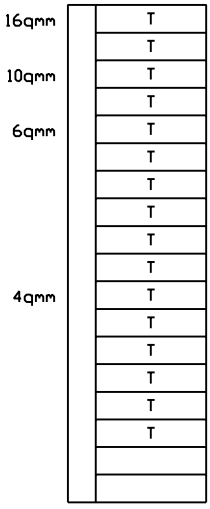

FMA	DIS. N. 31239.13869	MACCHINA/IMPIANTO : FMA 453		ORDINE : 30.007629	SCHEMA DI MORS.E CONN.		FOGLIO 7
	CAD : Autocad 10	LAVORAZIONE : ALBERO MOTORE		COMMESSA :	KLEMMEN/ STECKERPLAN	UNITA 20B	SEGUE
	N. FILE : 20B7K	DENOMINAZIONE : TRASFERTA		ESECUTORE : HET	ARMADIO 1.1		
	POS. ARCH. :	DATA : 29.04.93	AGG. : a	b			

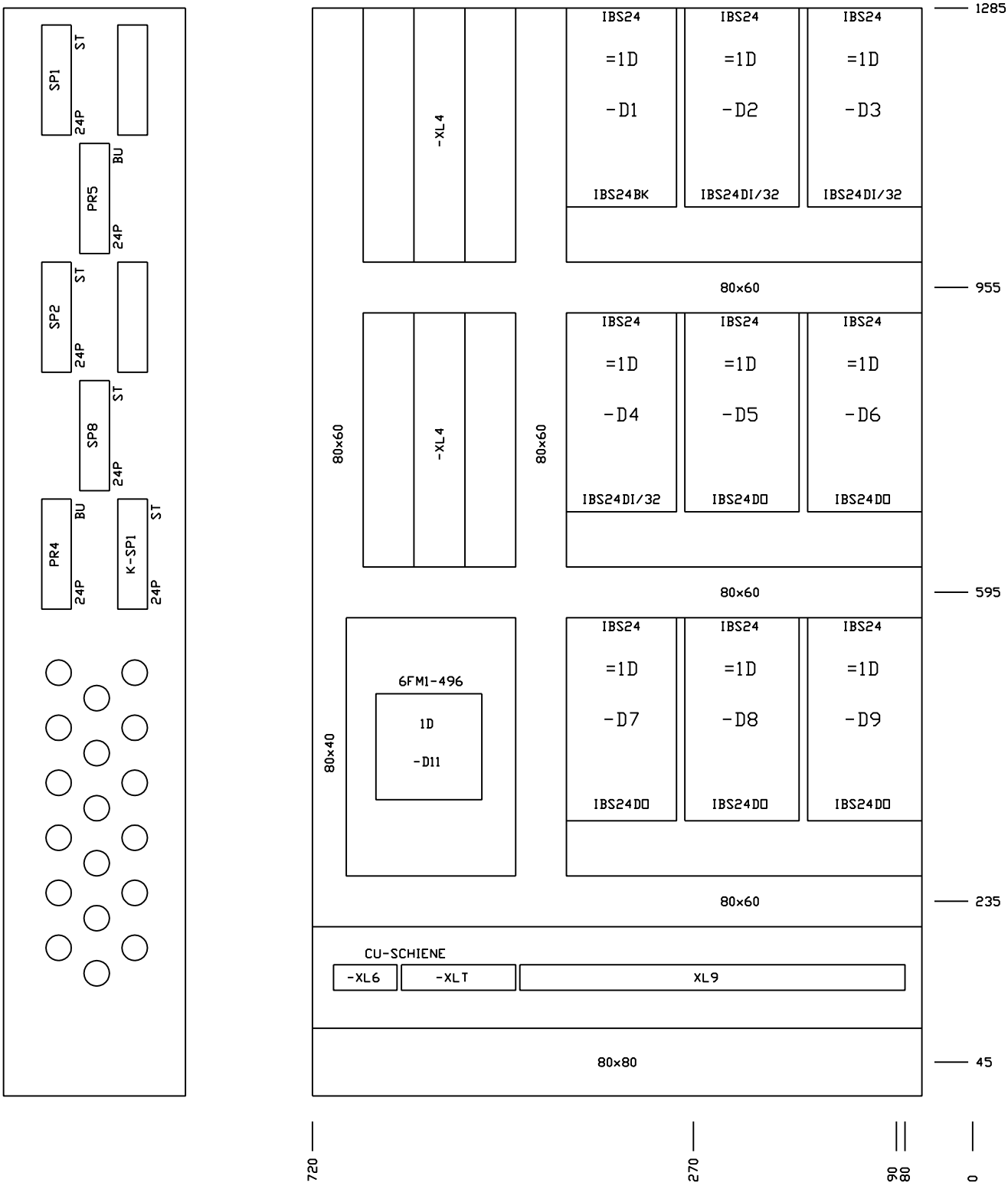

FMA	DIS. N. 31239.13836	MACCHINA/IMPIANTO : FMA 453		ORDINE : 30.007629	PIANO COSTRUT. AUFBAUPLAN		FOGLIO 7
	CAD : Autocad 10	LAVORAZIONE : ALBERO MOTORE		COMMESSA :			
	N. FILE : 20B7S	DENOMINAZIONE : TRASFERTA		ESECUTORE : HET		UNITA 20B	SEGUE
	POS. ARCH. :	DATA : 29.04.93	AGG. : a b		BP		

ARMADIO 1.2
SCHRANK S1.2
-XLM

	N11L1
	N11L1
	N11L2
	N11L2
	N11L3
	N11L3
	T
	180L1
	180L1
	180L2
	180L2
	180L3
	180L3
	190L1
	190L1
	190L1
	190L2
	190L2
	190L2
	190L3
	190L3
	190L3
10qmm	U101
	V101
	W101
4qmm	T
	49002
	49001
	7
	8
	S101
	U201
	V201
4qmm	W201
	T
	U102
4qmm	V102
	W102
	T
	50202
	50201
	7
	8
10qmm	S102
	1L5030
	1N5
	T
4qmm	U4
	V4
	W4
	T
	1P1048
	E13.7
	7
	8
	S4
	1L4040
	1N4
	T
	1L4040
	1N4
	T

FMA	DIS. N. 31239.13869	MACCHINA/IMPIANTO : FMA 453	ORDINE : 30.007629	SCHEMA DI MORS.E CONN.		FOGLIO 8
	CAD : Autocad 10	LAVORAZIONE : ALBERO MOTORE	COMMESSA :	KLEMMEN/ STECKERPLAN		
	N. FILE : 20B8K	DENOMINAZIONE : TRASFERTA	ESECUTORE : HET		UNITA 20B	SEGUE
	POS. ARCH. :	DATA : 30.04.93	AGG. : a b	ARMADIO 1.2		

ARMADIO 1.2
SCRANK S1.2

-XLT

16qmm	T
	T
6qmm	T
	T
	T
	T
4qmm	T
	T
	T
	T
	T
	T
	T
	T
	T

-XLTNC

16qmm	NC T
	NC T
	NC T
	NC T
4qmm	NC T
	NC T
	NC T
	NC T

FMA	DIS. N. 31239.13869	MACCHINA/IMPIANTO : FMA 453	ORDINE : 30.007629	SCHEMA DI MORS.E CONN.		FOGLIO 9
	CAD : Autocad 10	LAVORAZIONE : ALBERO MOTORE	COMMESSA :	KLEMMEN/ STECKERPLAN	UNITA 20B	SEGUE
	N. FILE : 20B9K	DENOMINAZIONE : TRASFERTA	ESECUTORE : HET	ARMADIO 1.2		
	POS. ARCH. :	DATA : 30.04.93	AGG. : a b			

CIRC. DI COMANDO CENTRALE
ZENTRALER STEUERUNGSTEIL
DISEGNO-N. / ZEICHNUNGS-NR.:
31293.80017

TARGHETTA ANTINFORTUNISTICA
WARNSCHILD:

ATTENZIONE
APPARECCHIATURE IN TENSIONE
CON INTERRUTTORE GENERALE APERTO

TENSIONE ESTERNA 220V
AC POSA DI CAVI SEPARATA
COPRIRE APPARECCHI

FREMDSPANNUNG 220V AC
GETRENNTE LEITUNGSVERLEGUNG
GERAETE ABDECKEN

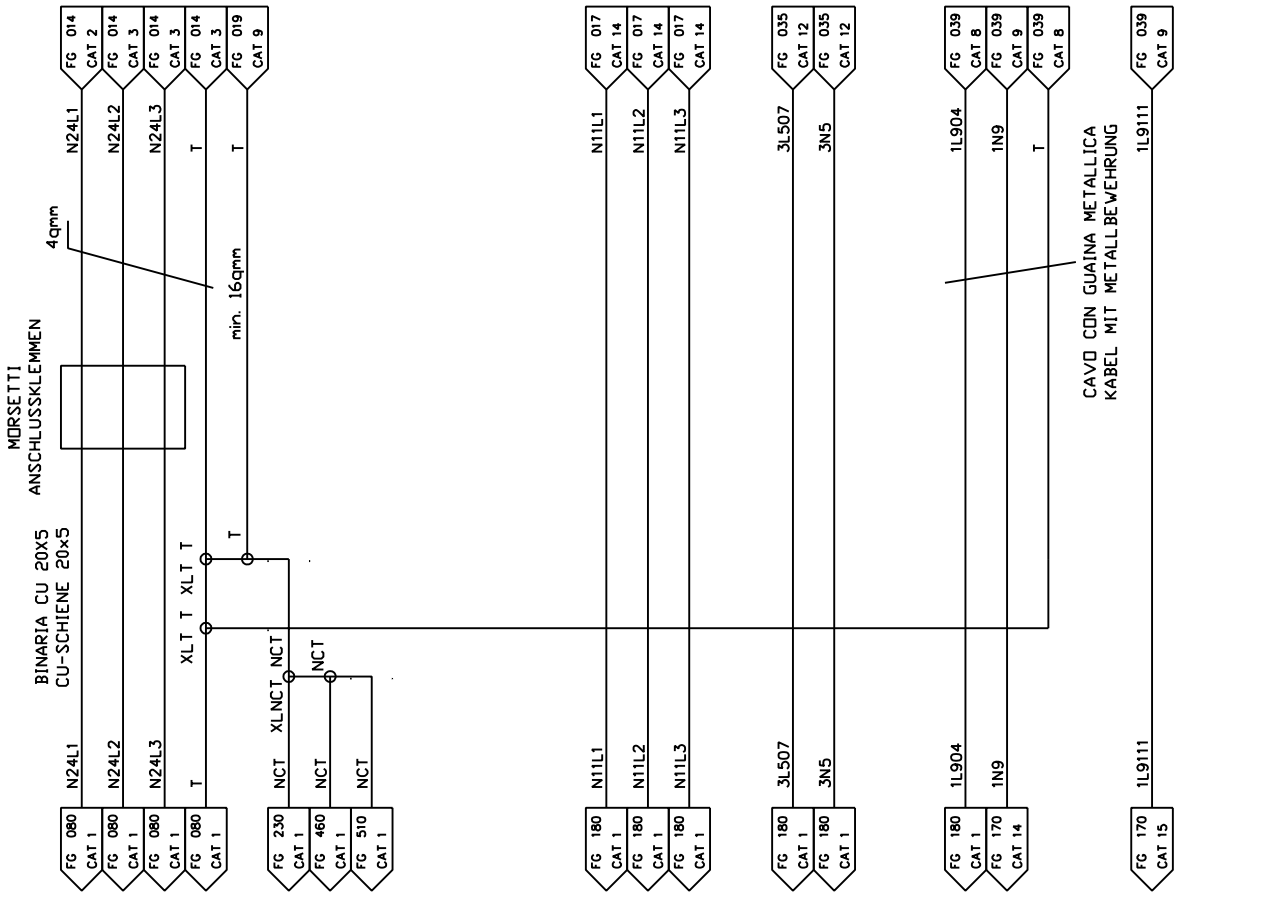

TENSIONE DI SERVIZIO	BETRIEBSSPANNUNG	3x380V/50Hz			
CARICO NEL CONDUTTORE	LEITUNGSBELASTUNG NACH:	VDE 0113 TAB. BII			
POTENZA NOMINALE	NENNLEISTUNG	21 KVA			
CORRENTE NOMINALE	NENNSTROM	30 A			
CONDUTTURA IN ARRIVO	ZULEITUNG	10 QMM		MINDESTQUERSCHNITT SCHRANK	MASCHINE
CORRENTE NOMINALE DI FUSIBLE	SICHERUNG IN DER ZULEITUNG	40 A			
DENOMINAZIONE	BENENNUNG	COLORE IL CONDUTT. DRAHTFARBE		SEZIONE DEI CONDUTTORI MIN. ARMADIO	MACCHINA
IL CIRCUITO PRINCIPALE AC/DC	HAUPTSTROMKREIS-WECHSEL ODER GLEICHSTROM	NERO	SCHWARZ	1.5 QMM	1.5 QMM
CONDUTTORI DI PROTEZIONE	SCHUTZLEITER	VERDE/GIALLO	GR/GE	1.5 QMM	1.0 QMM
TENSIONE DI COMANDO 110V AC	STEUERSTROMKREISE WECHSELSTROM 110V AC	ROSSO	ROT	1.0 QMM	1.0 QMM
TENSIONE DI COMANDO PUNTO DI UNIONE	STEUERSTROMKREISE WECHSELSTROM FUSSPUNKT	ROSSO	ROT	1.0 QMM	1.0 QMM
TENSIONE DI COMANDO DC	STEUERSTROMKREISE GLEICHSTROM				
TENSIONE DI COMANDO 24V DC	STEUERSPANNUNG 24V DC	AZZURRO	BLAU	1.0 QMM	1.0 QMM
32-CARTA D'INGRESSO/USCITA 24V DC	32 EIN-AUSGANGSKARTEN	AZZURRO	BLAU	0.5 QMM	
TENSIONE DI LAMPADE 24V DC	LAMPENSPANNUNG 24V DC	AZZURRO	BLAU	1.0 QMM	1.0 QMM
TENSIONE DI SOTTO CARICO 24V DC	LASTSPANNUNG 24V DC	AZZURRO	BLAU	1.0 QMM	1.0 QMM
VALVOLE ELETTROMAGNETICHE, FRENI	MAGNETVENTILE, BREMSEN				
TENSIONE DI COMANDE DC PUNTO DI UNIONE	STEUERSTROMKREISE GLEICHSTROM FUSSPUNKT	AZZURRO	BLAU	1.0 QMM	1.0 QMM
TENSIONE ESTERNA: CAVO IN TUBO FL. METAL.,ILLUM. 220V AC	FREMDSPANNUNG: KABEL IN METALLSCHLAUCH			1.0 QMM	1.0 QMM
TENSIONE CONCATENAMENTO	VERKETTUNGSSPANNUNG	RANCIATA	ORANGE	1.0 QMM	1.0 QMM
ALIMENTAZIONE DI TENSIONE PER PLC 110V AC	SPS-EINSPEISUNG 110V AC	ROSSO	ROT	1.5 QMM	
ALIMENTAZIONE DI TENSIONE PER PRESE 110V AC	STECKDOSEN 110V AC	ROSSO	ROT	1.5 QMM	1.5 QMM
ALIMENTAZIONE DI TENSIONE PER REFRIG. 220V AC	KUEHLGERAETE 220V AC	ROSSO	ROT	1.5 QMM	

FMA	DIS. N. 31239.13810	MACCHINA/IMPIANTO : FMA 453	ORDINE : 30.007629	ALIMENTAZIONE EINSPEISUNG	N	FOGLIO 010
	CAD : Autocad 10	LAVORAZIONE : ALBERO MOTORE	COMMESSA :			UNITA 20B	SEGUE
	N. FILE : 20B10	DENOMINAZIONE : TRASFERTA	ESECUTORE : HET	ARMADIO 1.2		
	POS. ARCH. :	DATA : 21.04.93	AGG. : a b			

ARMADIO 1.2
SCHRANK S1.2

-XL5

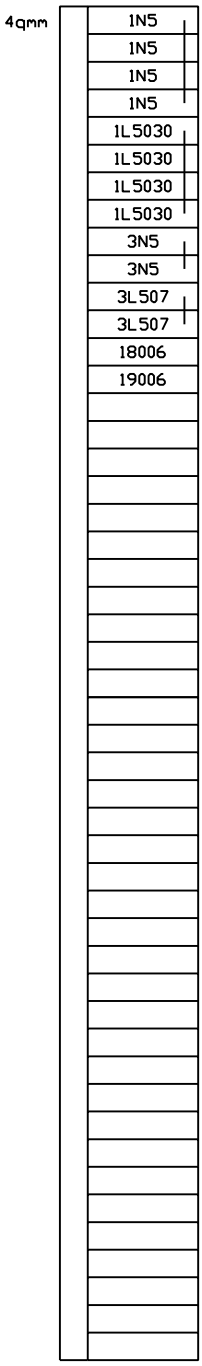

FMA	DIS. N. 31239.13869	MACCHINA/IMPIANTO : FMA 453		ORDINE : 30.007629	SCHEMA DI MORS.E CONN.		FOGLIO 10
	CAD : Autocad 10	LAVORAZIONE : ALBERO MOTORE		COMMESSA :	KLEMMEN/ STECKERPLAN		
	N. FILE : 20B10K	DENOMINAZIONE : TRASFERTA				UNITA 20B	SEGUE
	POS. ARCH. :	DATA : 10.12.92	AGG. : a	b	ESECUTORE : HET	ARMADIO 1.2	

ARMADIO 1.2
SCHRANK S1.2

-XL6

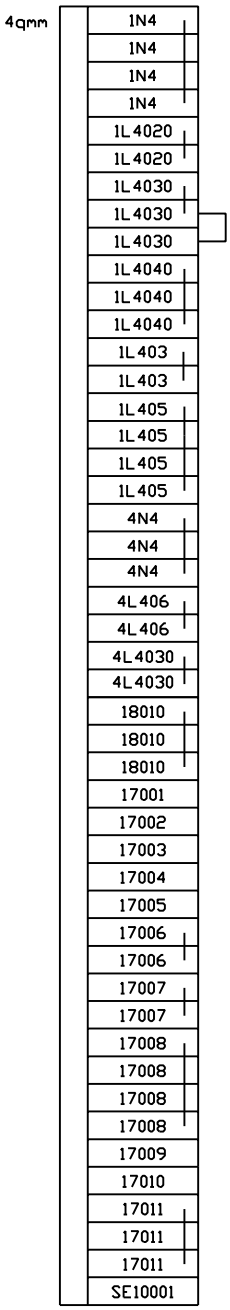

FMA	DIS. N. 31239.13869	MACCHINA/IMPIANTO : FMA 453	ORDINE : 30.007629	SCHEMA DI MORS.E CONN.		FOGLIO 11
	CAD : Autocad 10	LAVORAZIONE : ALBERO MOTORE	COMMESSA :	KLEMMEN/ STECKERPLAN		
	N. FILE : 20B11K	DENOMINAZIONE : TRASFERTA	ESECUTORE : HET		UNITA 20B	SEGUE
	POS. ARCH. :	DATA : 30.04.93	AGG. : a b	ARMADIO 1.2		

ARMADIO 1.2 -XL9
SCHRANK S1.2 -XL9

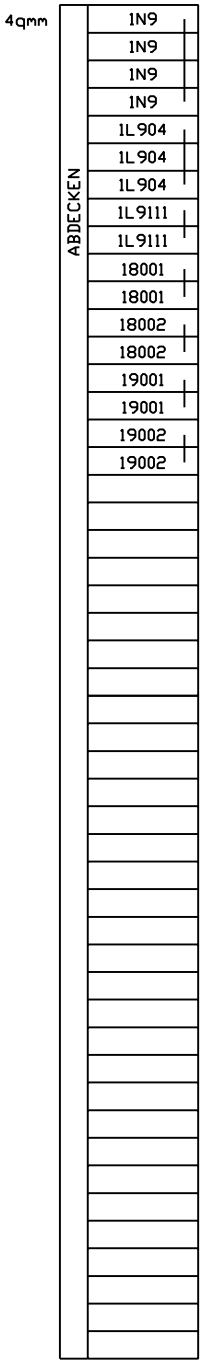

FMA	DIS. N. 31239.13869	MACCHINA/IMPIANTO : FMA 453	ORDINE : 30.007629	SCHEMA DI MORS.E CONN.		FOGLIO 12
	CAD : Autocad 10	LAVORAZIONE : ALBERO MOTORE	COMMESSA :	KLEMMEN/ STECKERPLAN	UNITA 20B	SEGUE
	N. FILE : 20B12K	DENOMINAZIONE : TRASFERTA	ESECUTORE : HET	ARMADIO 1.2		
	POS. ARCH. :	DATA : 30.04.93	AGG. : a b			

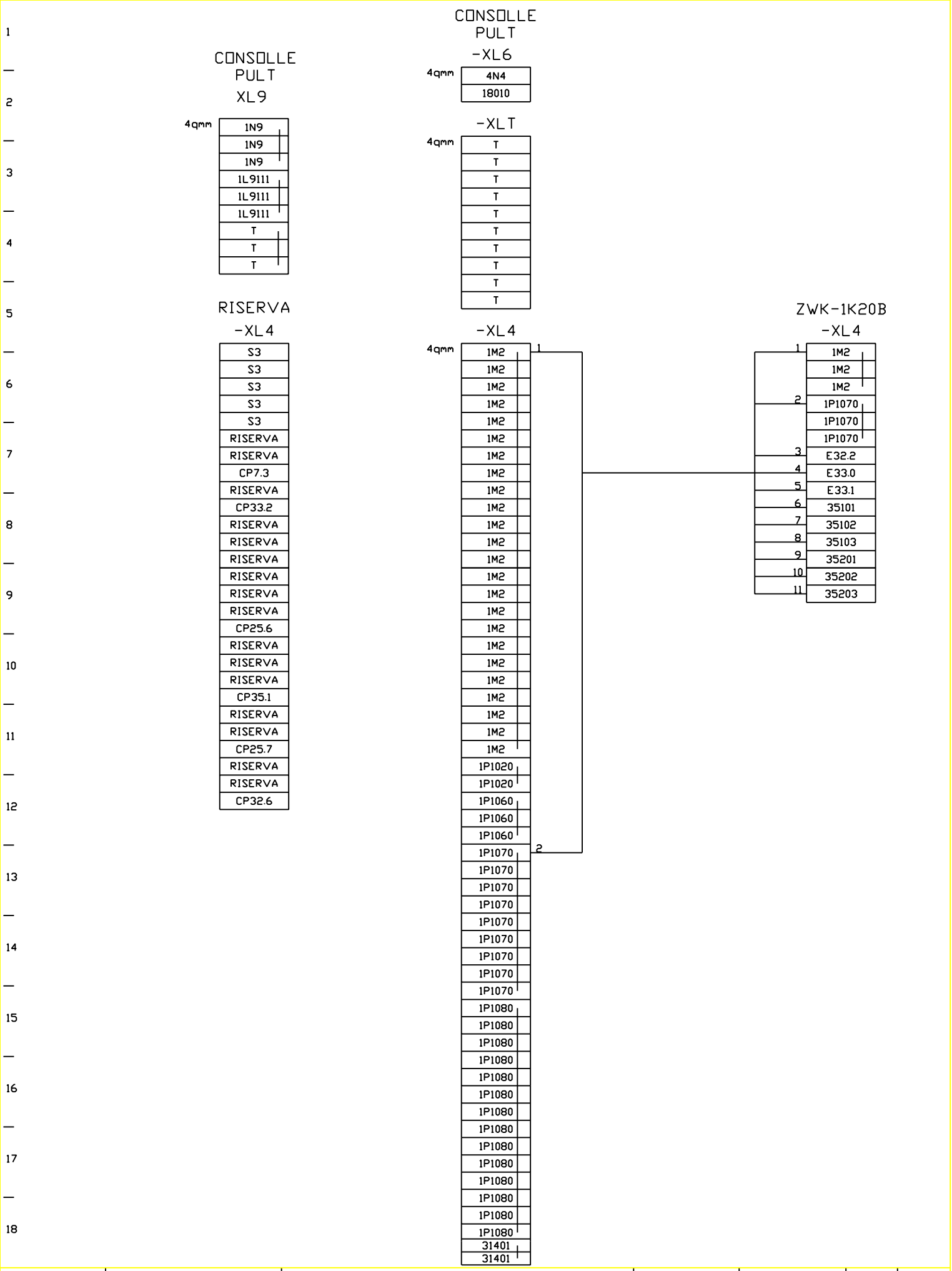

FMA	DIS. N. 31239.13869	MACCHINA/IMPIANTO : FMA 453		ORDINE : 30.007629	SCHEMA DI MORS.E CONN.		FOGLIO 13
	CAD : Autocad 10	LAVORAZIONE : ALBERO MOTORE		COMMESSA :	KLEMMEN/ STECKERPLAN		
	N. FILE : 20B13K	DENOMINAZIONE : TRASFERTA		ESECUTORE : HET		UNITA 20B	SEGUE
	POS. ARCH. :	DATA : 27.10.00	AGG. : a b		BP		

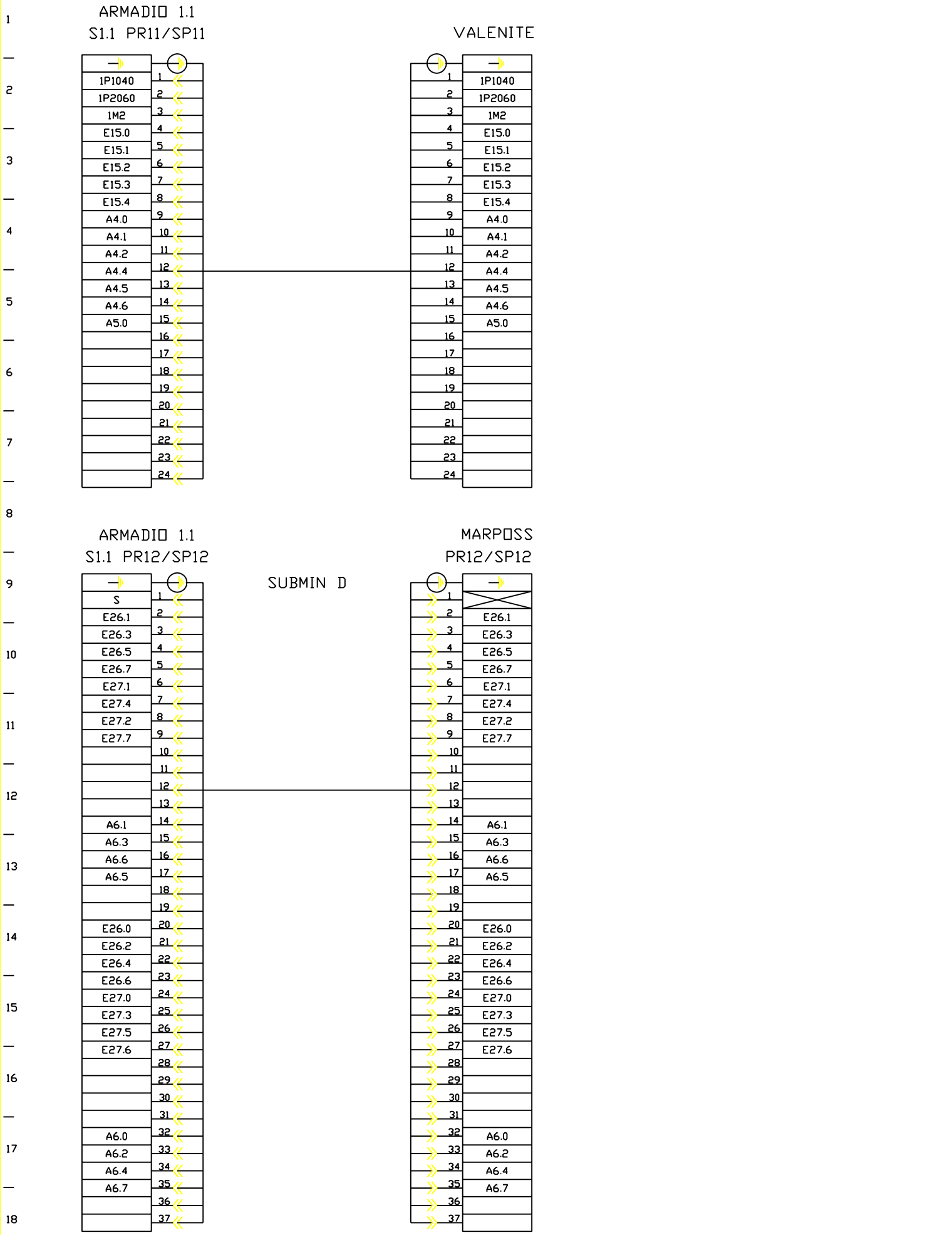

FMA	DIS. N. 31239.13869	MACCHINA/IMPIANTO : FMA 453		ORDINE : 30.007629	SCHEMA DI MORS.E CONN.		FOGLIO 14
	CAD : Autocad 10	LAVORAZIONE : ALBERO MOTORE		COMMESSA :			
	N. FILE : 20B14K	DENOMINAZIONE : TRASFERTA			SCHEMA DI MORS.E CONN.	UNITA 20B	SEGUE
	POS. ARCH. :	DATA : 30.04.93	AGG. : a b	ESECUTORE : HET	ARMADIO 1.1		

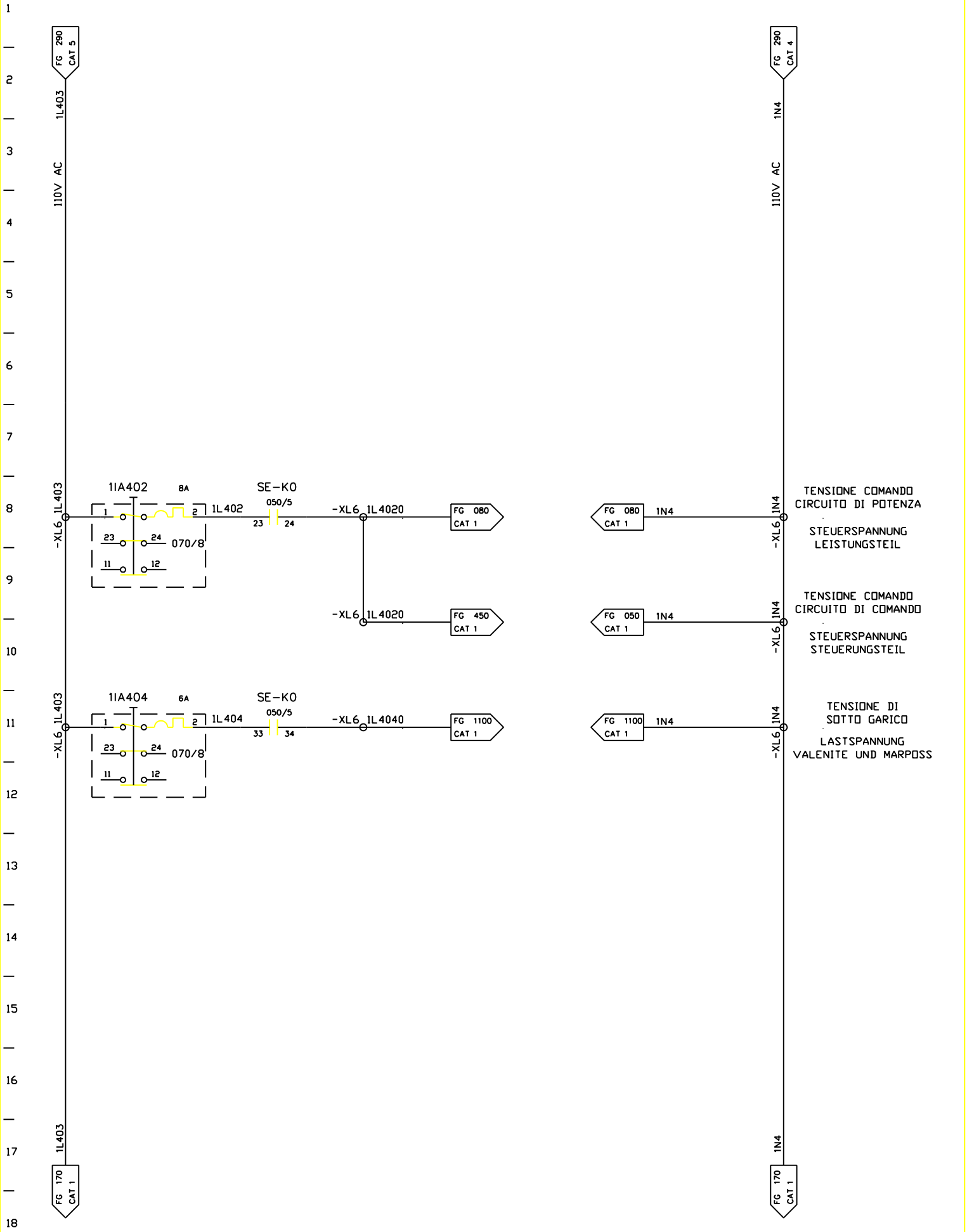

FMA	DIS. N. 31239.13810	MACCHINA/IMPIANTO : FMA 453		ORDINE : 30.007629	TENS. DI COMANDO 110V AC	1N5	FOGLIO 020
	CAD : Autocad 10	LAVORAZIONE : ALBERO MOTORE		COMMESSA :	STEUERSPANNUNG 110V AC	UNITA 20B	SEGUE
	N. FILE : 20B20	DENOMINAZIONE : TRASFERTA		ESECUTORE : HET	ARMADIO 1.2		
	POS. ARCH. :	DATA : 21.04.93	AGG. : a b				

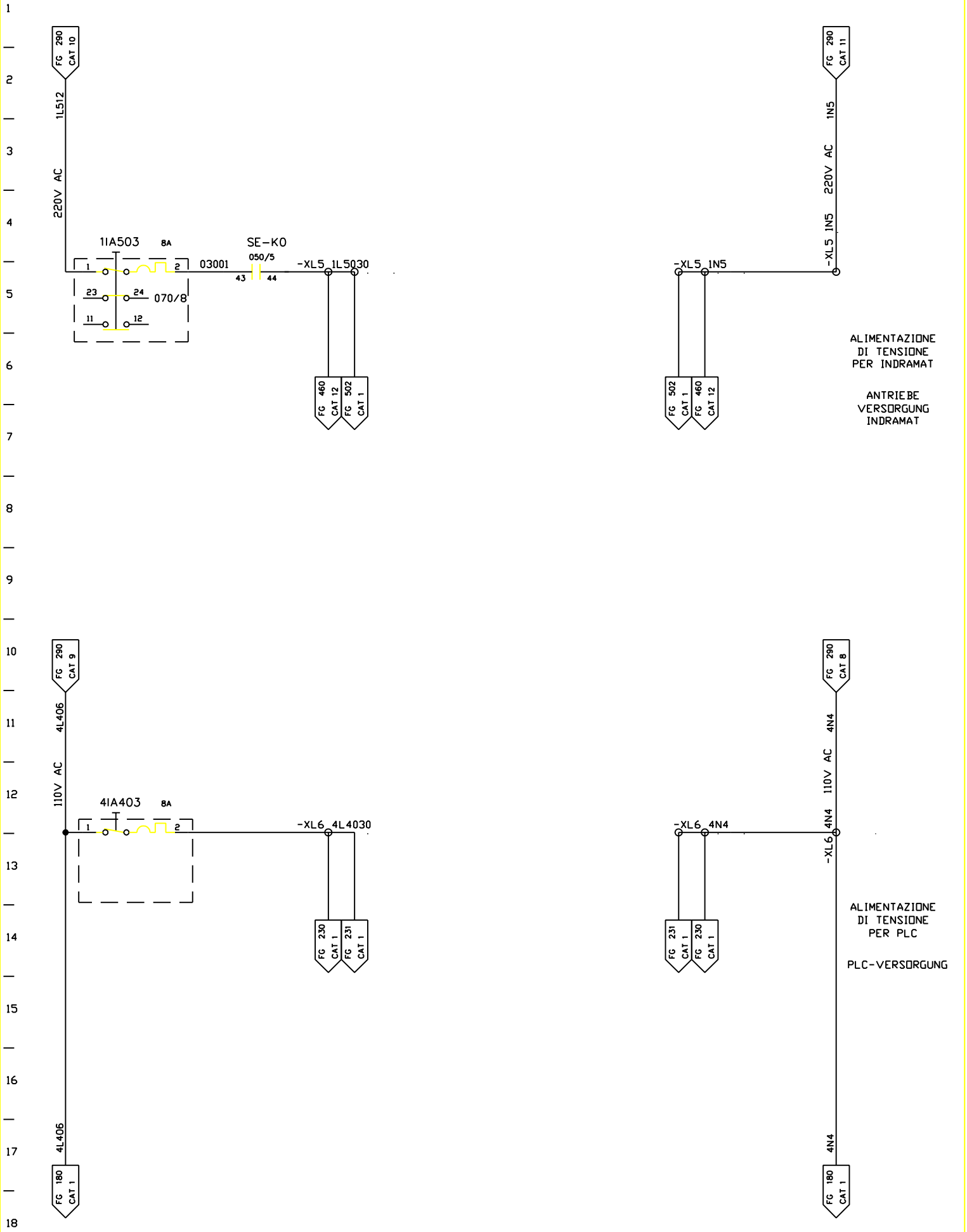

FMA	DIS. N. 31239.13810	MACCHINA/IMPIANTO : FMA 453		ORDINE : 30.007629	TENS. DI COMANDO 220V AC/110V AC	1N5	FOGLIO 030
	CAD : Autocad 10	LAVORAZIONE : ALBERO MOTORE		COMMESSA :	STEUERSPANNUNG 220V AC/110V AC		
	N. FILE : 20B30	DENOMINAZIONE : TRASFERTA		ESECUTORE : HET		UNITA 20B	SEGUE
	POS. ARCH. :	DATA : 10.12.92	AGG. : a b		ARMADIO 1.2		

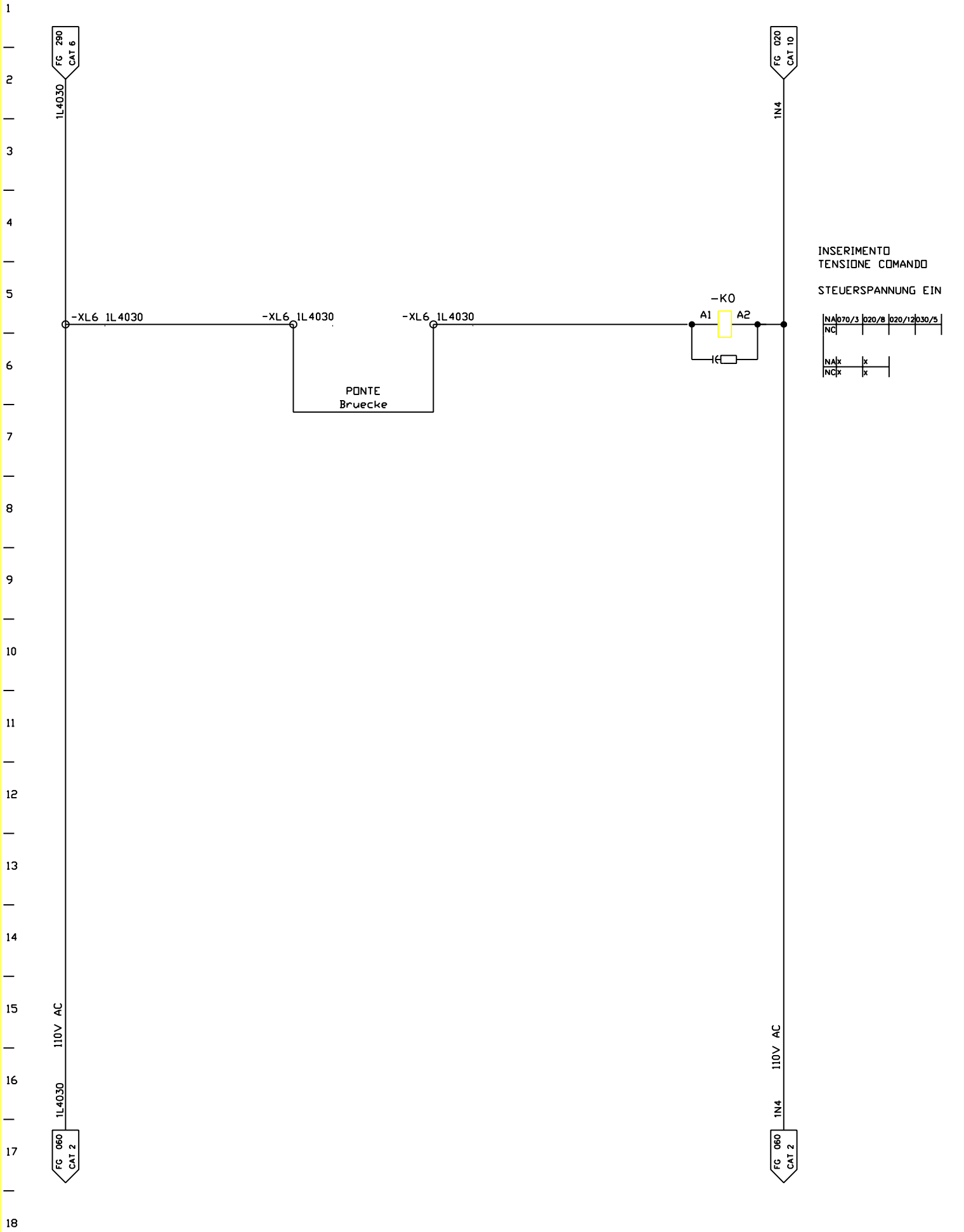

FMA	DIS. N. 31239.13810	MACCHINA/IMPIANTO : FMA 453		ORDINE : 30.007629	INS.TENSIONE COMANDO	SE	FOGLIO 050
	CAD : Autocad 10	LAVORAZIONE : ALBERO MOTORE		COMMESSA :	STEUERSPANNUNG EIN	UNITA 20B	SEGUE
	N. FILE : 20B50	DENOMINAZIONE : TRASFERTA		ESECUTORE : HET	ARMADIO 1.1		
	POS. ARCH. :	DATA : 10.12.92	AGG. : a b				

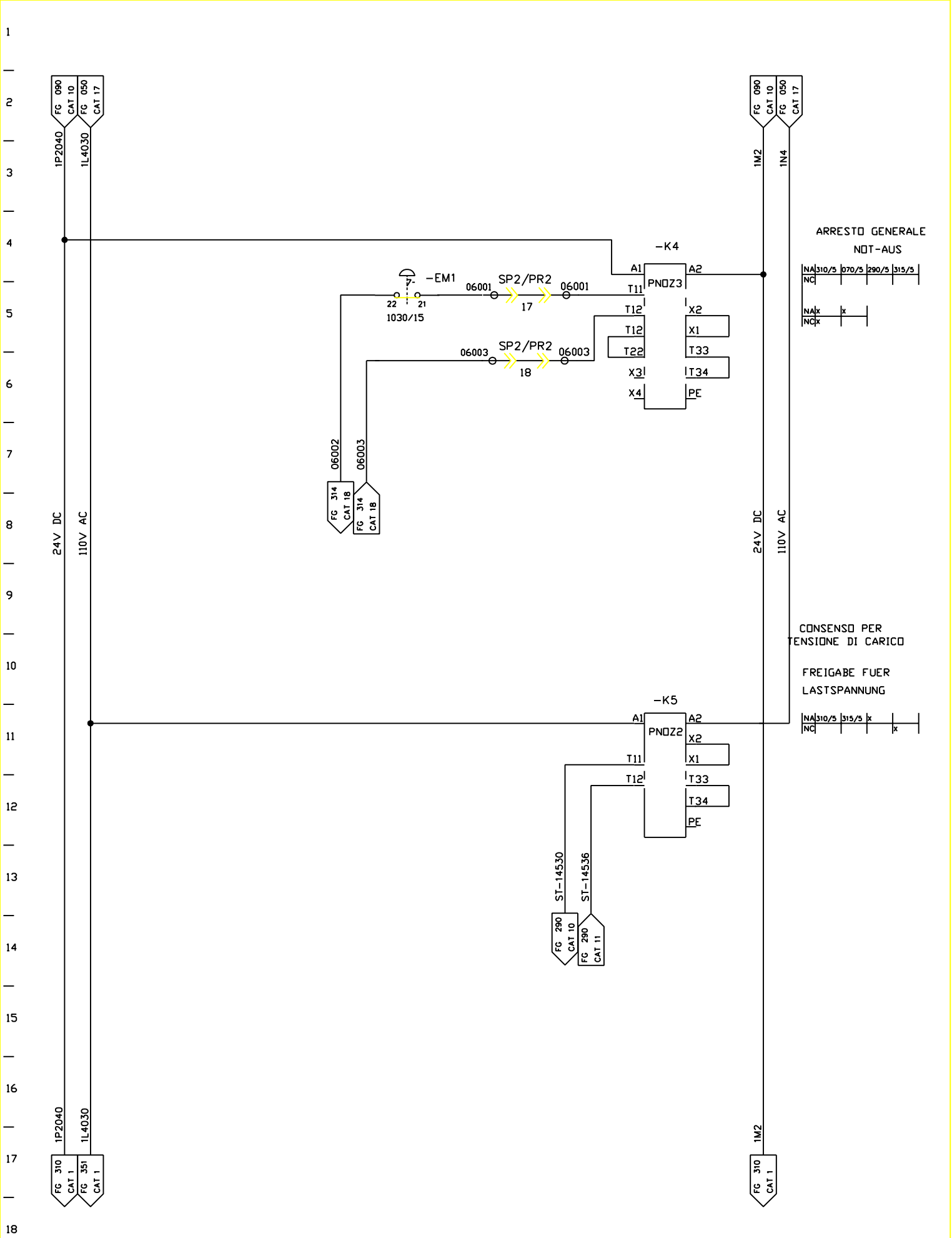

FMA	DIS. N. 31239.13810	MACCHINA/IMPIANTO : FMA 453		ORDINE : 30.007629	ARR.EMERG INS.TENS.DI CARICO	SE	FOGLIO 060
	CAD : Autocad 10	LAVORAZIONE : ALBERO MOTORE		COMMESSA :	NOT-AUS LASTSPANNUNG EIN		
	N. FILE : 20B60	DENOMINAZIONE : TRASFERTA		ESECUTORE : HET		UNITA 20B	SEGUE
	POS. ARCH. :	DATA : 10.12.92	AGG. : a b		ARMADIO 1.1		

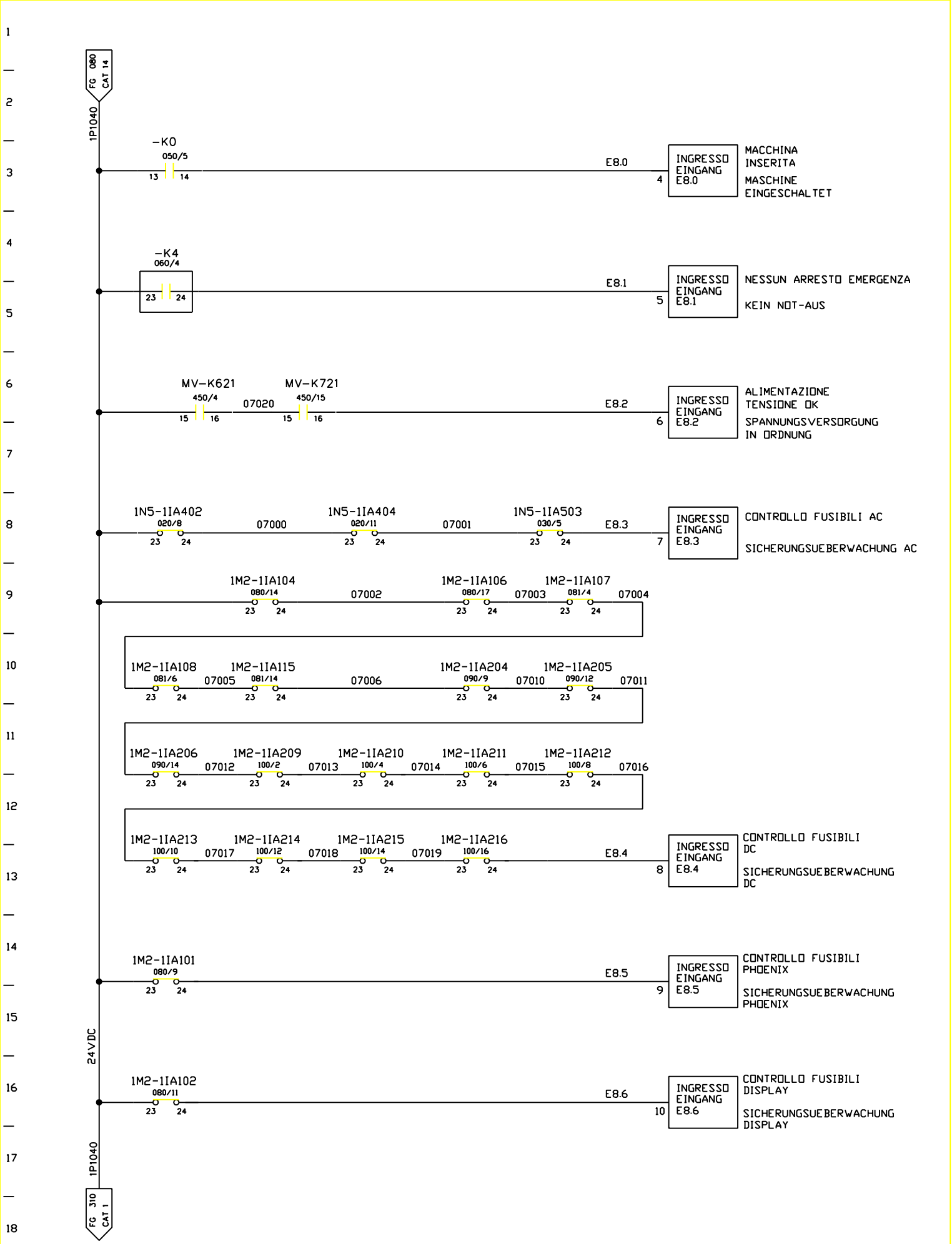

FMA	DIS. N. 31239.13810	MACCHINA/IMPIANTO : FMA 453		ORDINE : 30.007629	CONTROLLO INTERR. AUTOM. SI-AUTOMATEN UEBERWACHUNG	SE	FOGLIO 070
	CAD : Autocad 10	LAVORAZIONE : ALBERO MOTORE		COMMESSA :			
	N. FILE : 20B70	DENOMINAZIONE : TRASFERTA		ESECUTORE : HET	ARMADIO 1.1	UNITA 20B	SEGUE
	POS. ARCH. :	DATA : 10.12.92	AGG. : a b				

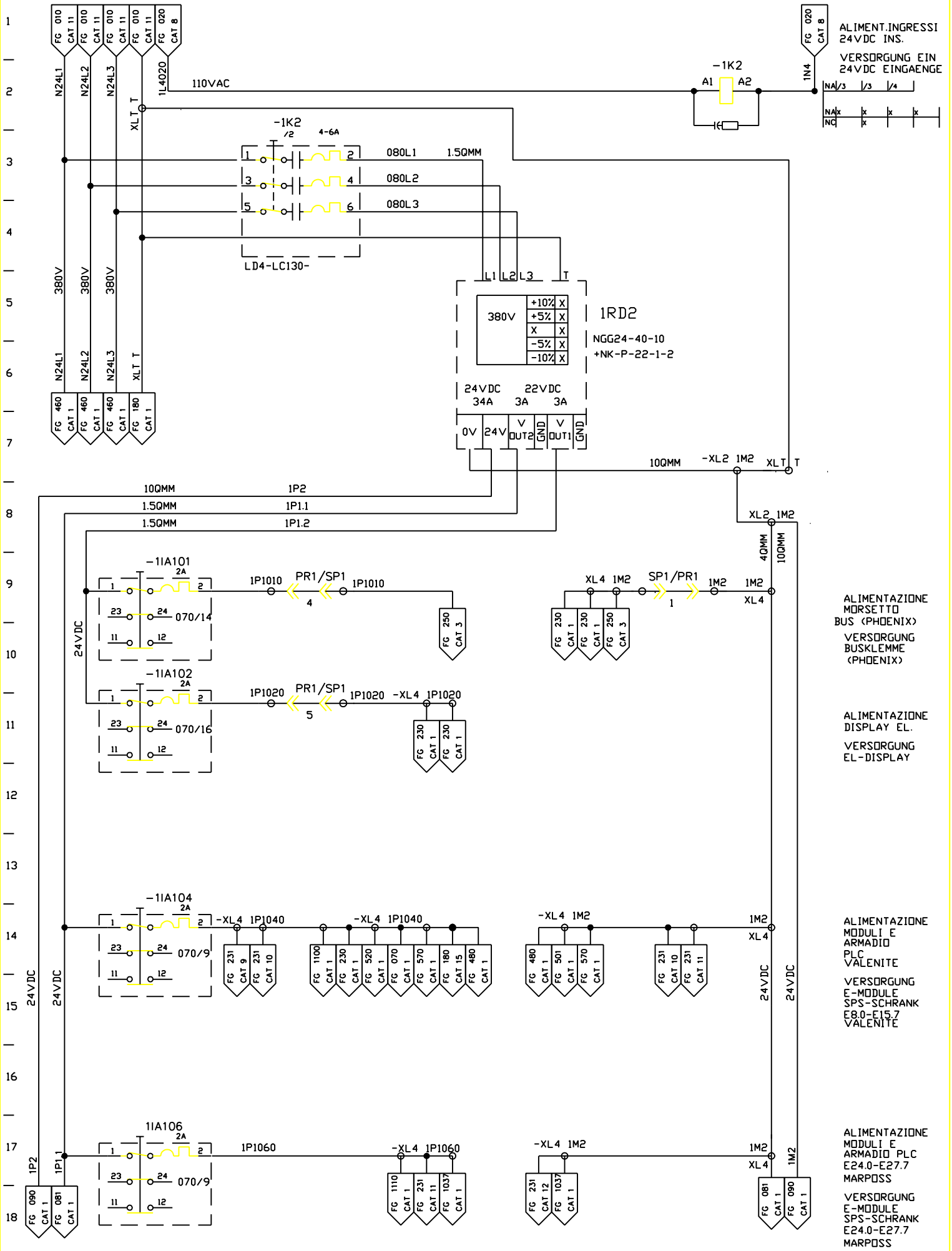

FMA	DIS. N. 31239.13810	MACCHINA/IMPIANTO : FMA 453	ORDINE : 30.007629	TENS. DI COMANDO 24V DC	1M2	FOGLIO 080
	CAD : Autocad 10	LAVORAZIONE : ALBERO MOTORE	COMMESSA :	STEUERSPANNUNG 24V DC		
	N. FILE : 20B80	DENOMINAZIONE : TRASFERTA	ESECUTORE : HET	ARMADIO 1.1	UNITA 20B	SEGUE
	POS. ARCH. :	DATA : 21.04.93 AGG. : a b				

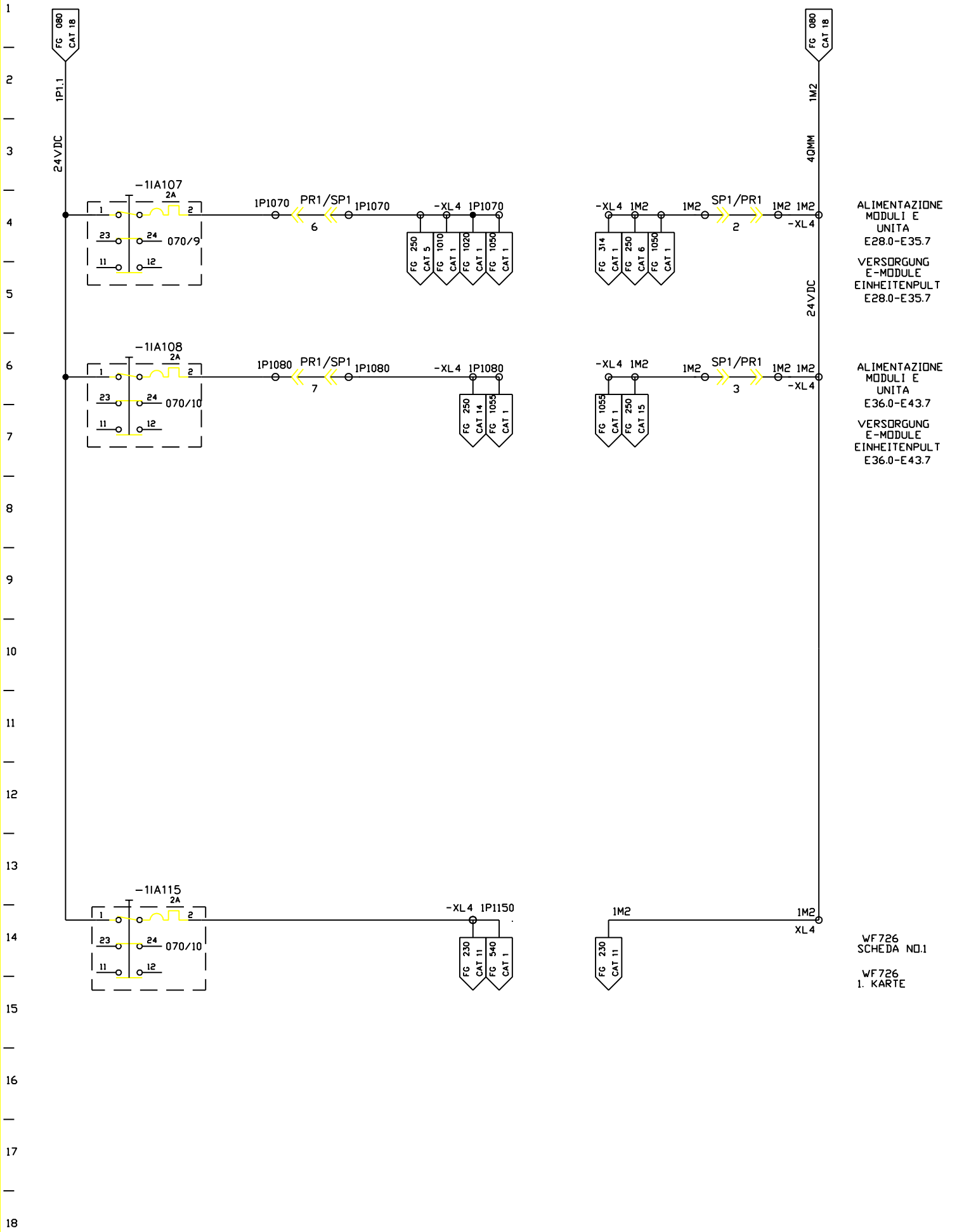

FMA	DIS. N. 31239.13810	MACCHINA/IMPIANTO : FMA 453	ORDINE : 30.007629	TENS. DI COMANDO 24V DC	1M2	FOGLIO 081
	CAD : Autocad 10	LAVORAZIONE : ALBERO MOTORE	COMMESSA :	STEUERSPANNUNG 24V DC		
	N. FILE : 20B81	DENOMINAZIONE : TRASFERTA	ESECUTORE : HET		UNITA 20B	SEGUE
	POS. ARCH. :	DATA : 21.04.93 AGG. : a b		ARMADIO 1.1		

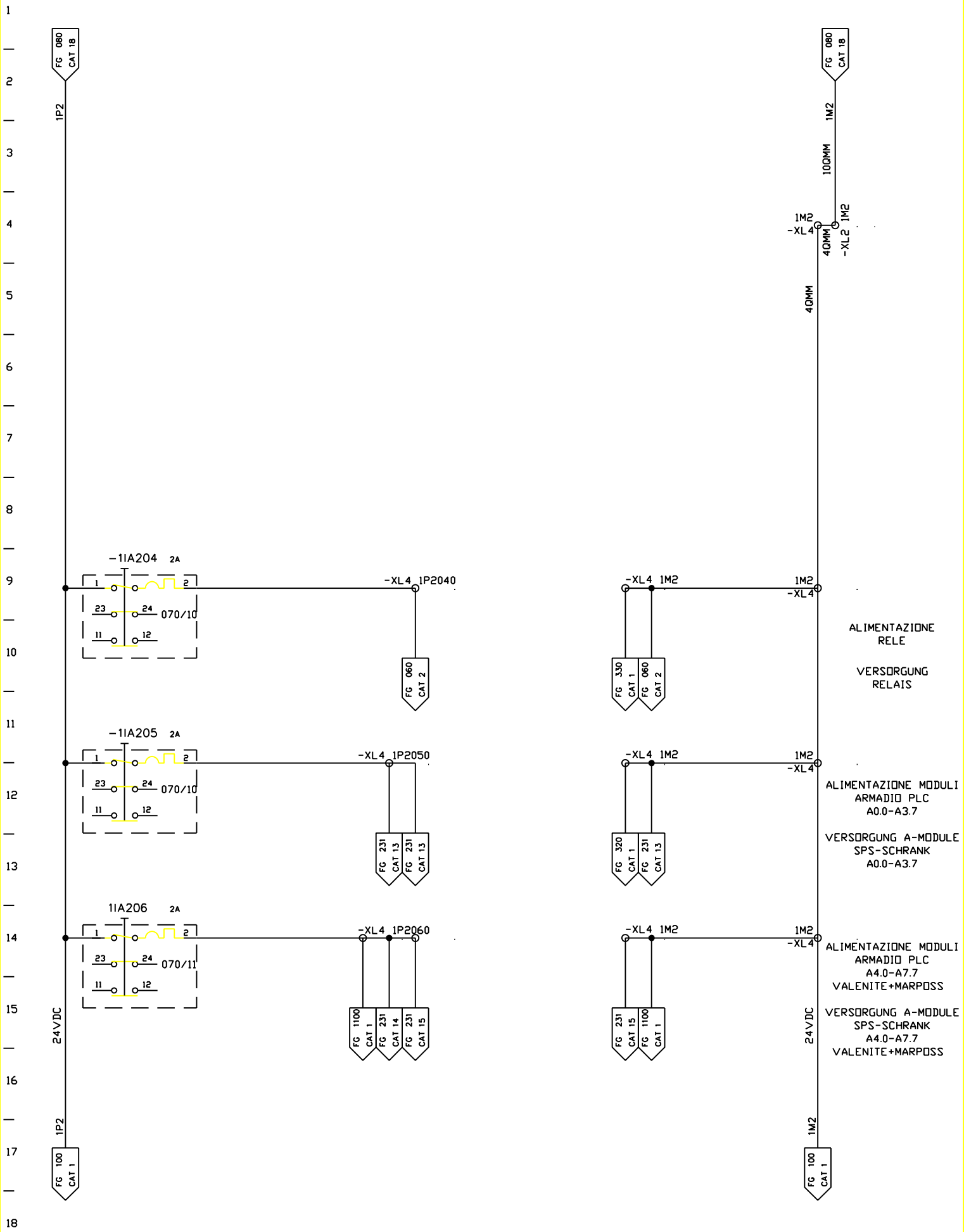

FMA	DIS. N. 31239.13810	MACCHINA/IMPIANTO : FMA 453	ORDINE : 30.007629	TENS. DI COMANDO 24V DC	1M2	FOGLIO 090
	CAD : Autocad 10	LAVORAZIONE : ALBERO MOTORE	COMMESSA :	STEUERSPANNUNG 24V DC		
	N. FILE : 20B90	DENOMINAZIONE : TRASFERTA	ESECUTORE : HET		UNITA 20B	SEGUE
	POS. ARCH. :	DATA : 21.04.93 AGG. : a b		ARMADIO 1.1		

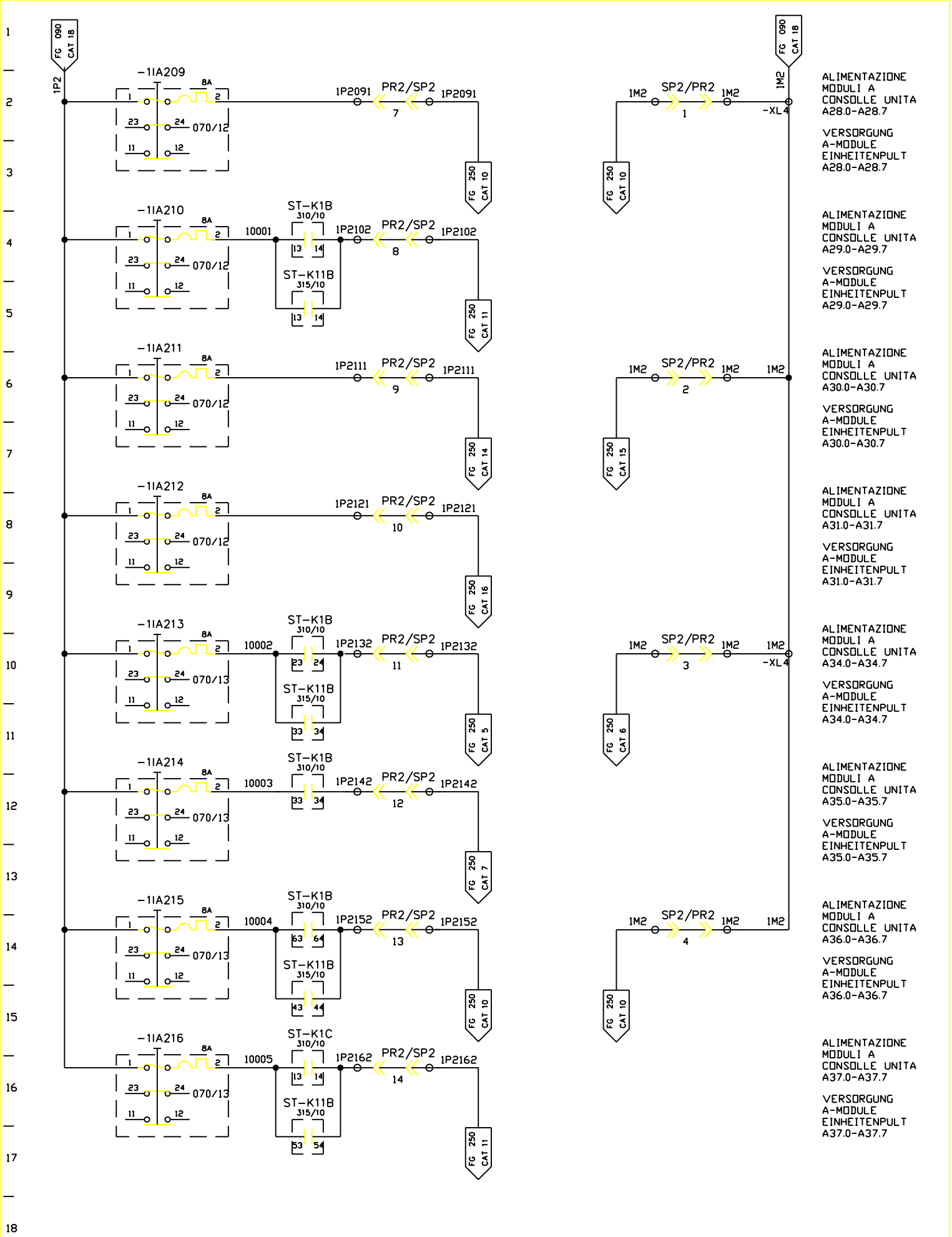

FMA	DIS. N. 31239.13810	MACCHINA/IMPIANTO : FMA 453	ORDINE : 30.007629	TENS. DI COMANDO 24V DC	1M2	FOGLIO 100
	CAD : Autocad 10	LAVORAZIONE : ALBERO MOTORE	COMMESSA :	STEUERSPANNUNG 24V DC	UNITA 20B	SEGUE
	N. FILE : 20B100	DENOMINAZIONE : TRASFERTA	ESECUTORE : HET	ARMADIO 1.1		
	POS. ARCH. :	DATA : 10.12.92	AGG. : a b			

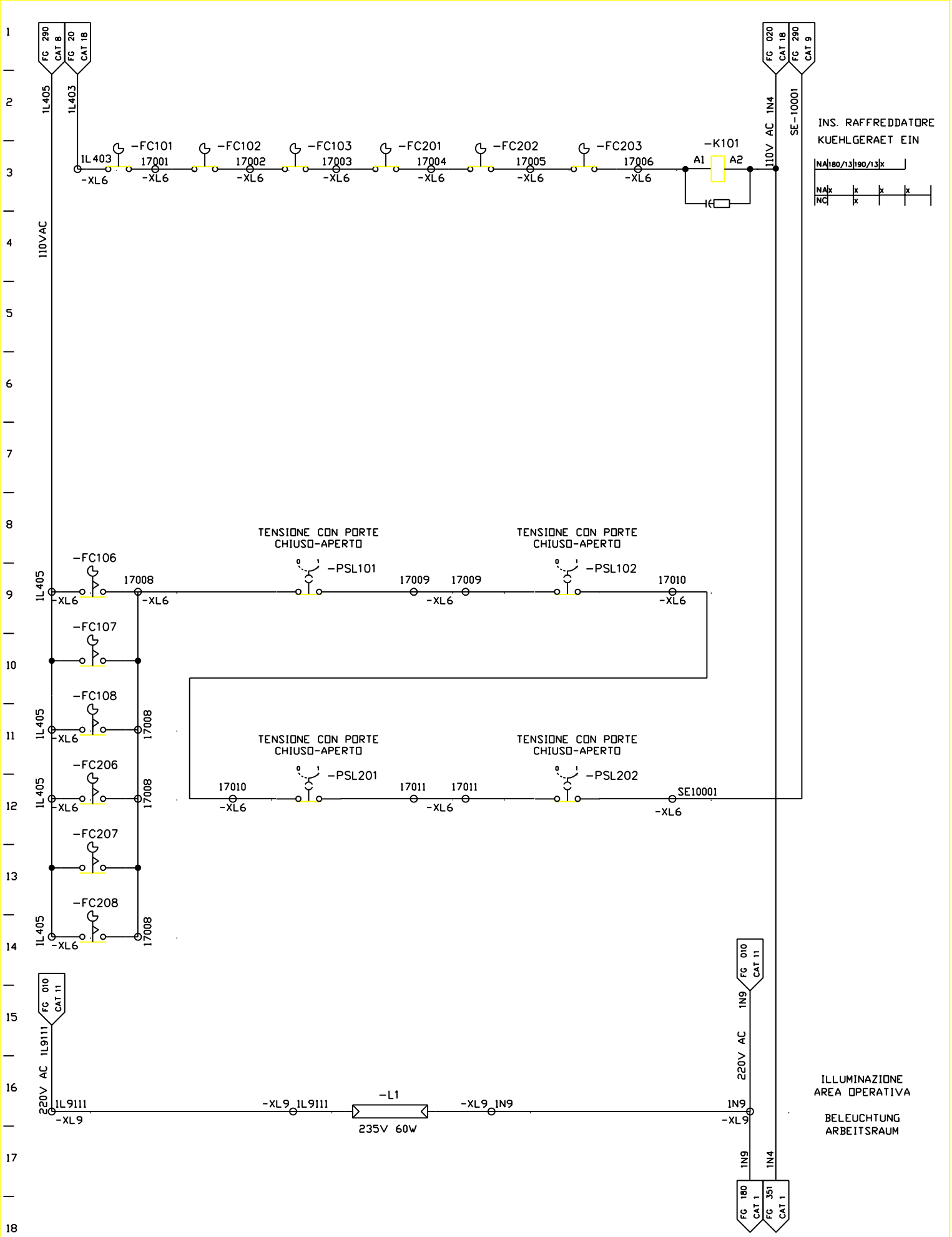

FMA	DIS. N. 31239.13810	MACCHINA/IMPIANTO : FMA 453	ORDINE : 30.007629	INTERBLOCCO DI SIC. PORTA ARMAD.	VS	FOGLIO 170
	CAD Autocad 10	LAVORAZIONE : ALBERO MOTORE	COMMESSA :	SCHALTSCHRANK-TUERABSICHERUNG	UNITA 20B	SEGUE
	N. FILE : 20B170	DENOMINAZIONE : TRASFERTA	ESECUTORE : HET	ARMADIO 1.2		
	POS. ARCH. :	DATA : 21.04.93	AGG. : a b			

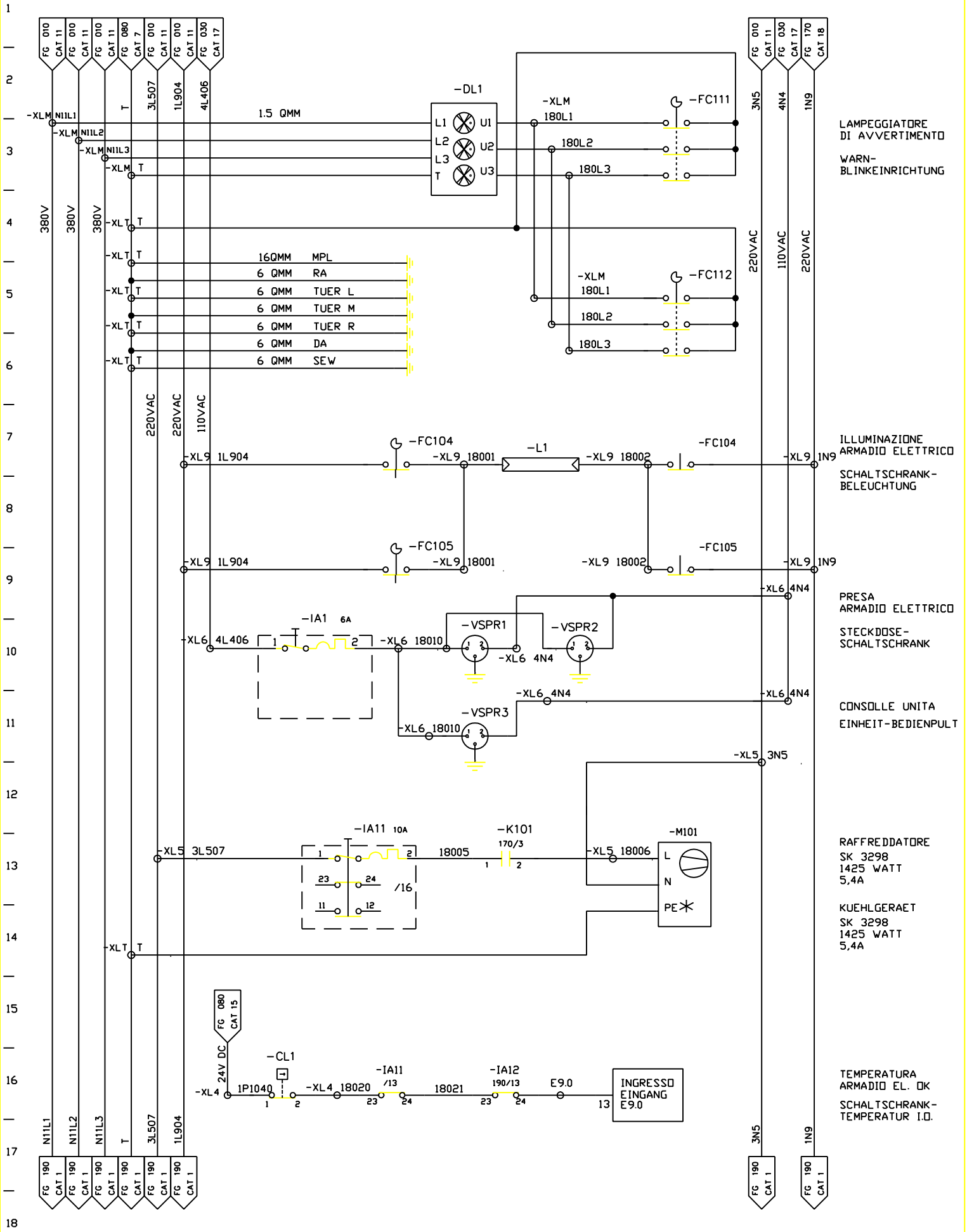

FMA	DIS. N. 31239.13810	MACCHINA/IMPIANTO : FMA 453	ORDINE : 30.007629	ILLUMINAZIONE ARMADIO EL. / REFFRIGERAZ.	VS	FOGLIO 180
	CAD Autocad 10	LAVORAZIONE : ALBERO MOTORE	COMMESSA :	SCHALTSCHRANK-BELEUCHTUNG/ KUEHLUNG ARMADIO 1.1	UNITA 20B	SEGUE
	N. FILE : 20B180	DENOMINAZIONE : TRASFERTA	ESECUTORE : HET			
	POS. ARCH. :	DATA : 10.12.92 AGG. : a b				

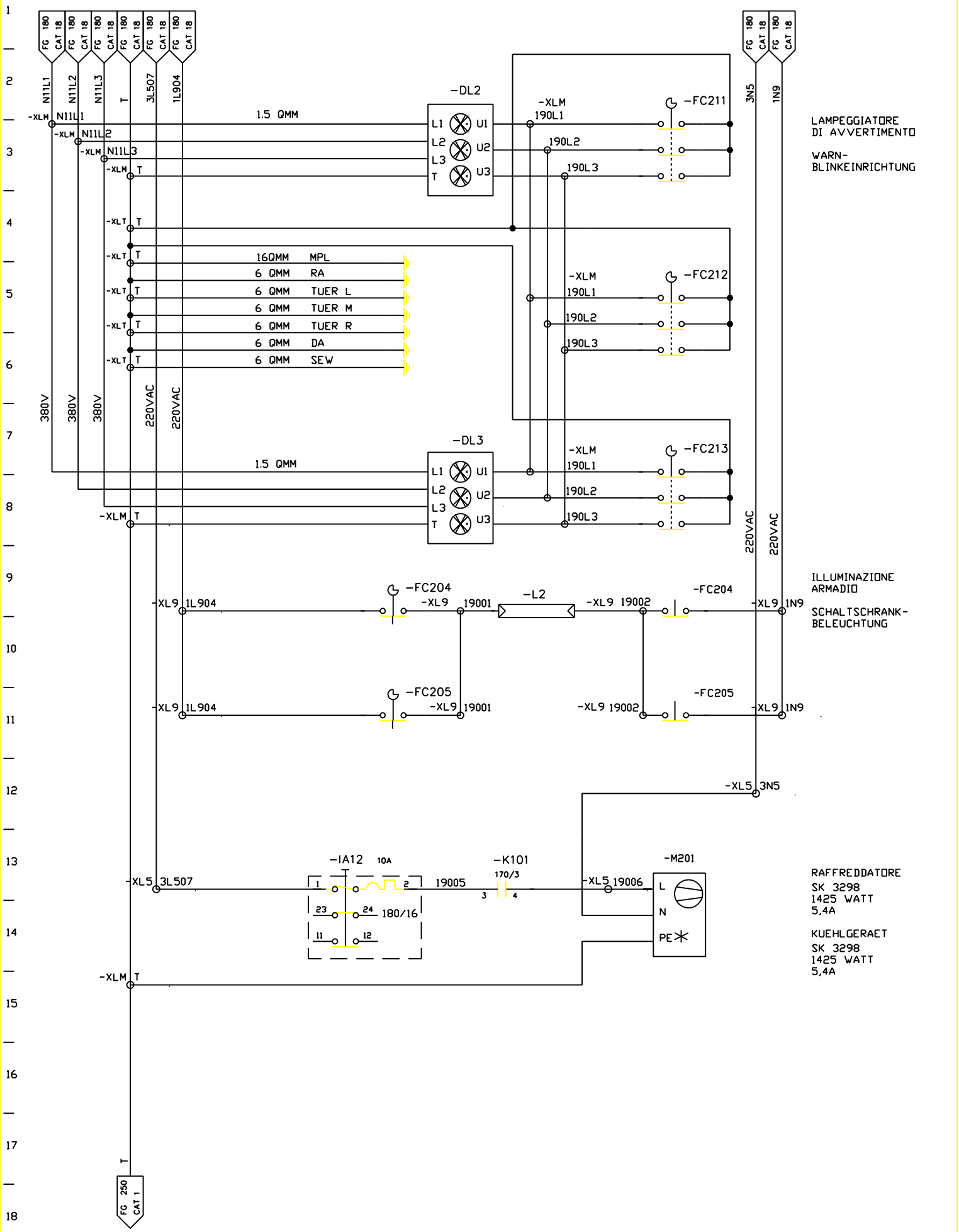

FMA	DIS. N. 31239.13810	MACCHINA/IMPIANTO : FMA 453		ORDINE : 30.007629	ILLUMINAZIONE ARMADIO EL. / REFFRIGERAZ.	VS	FOGLIO 190
	CAD Autocad 10	LAVORAZIONE : ALBERO MOTORE		COMMESSA :	SCHALTSCHRANK-BELEUCHTUNG/ KUEHLUNG ARMADIO 1.2	UNITA 20B	SEGUE
	N. FILE : 20B190	DENOMINAZIONE : TRASFERTA		ESECUTORE : HET			
	POS. ARCH. :	DATA : 21.04.93	AGG. : a	b			

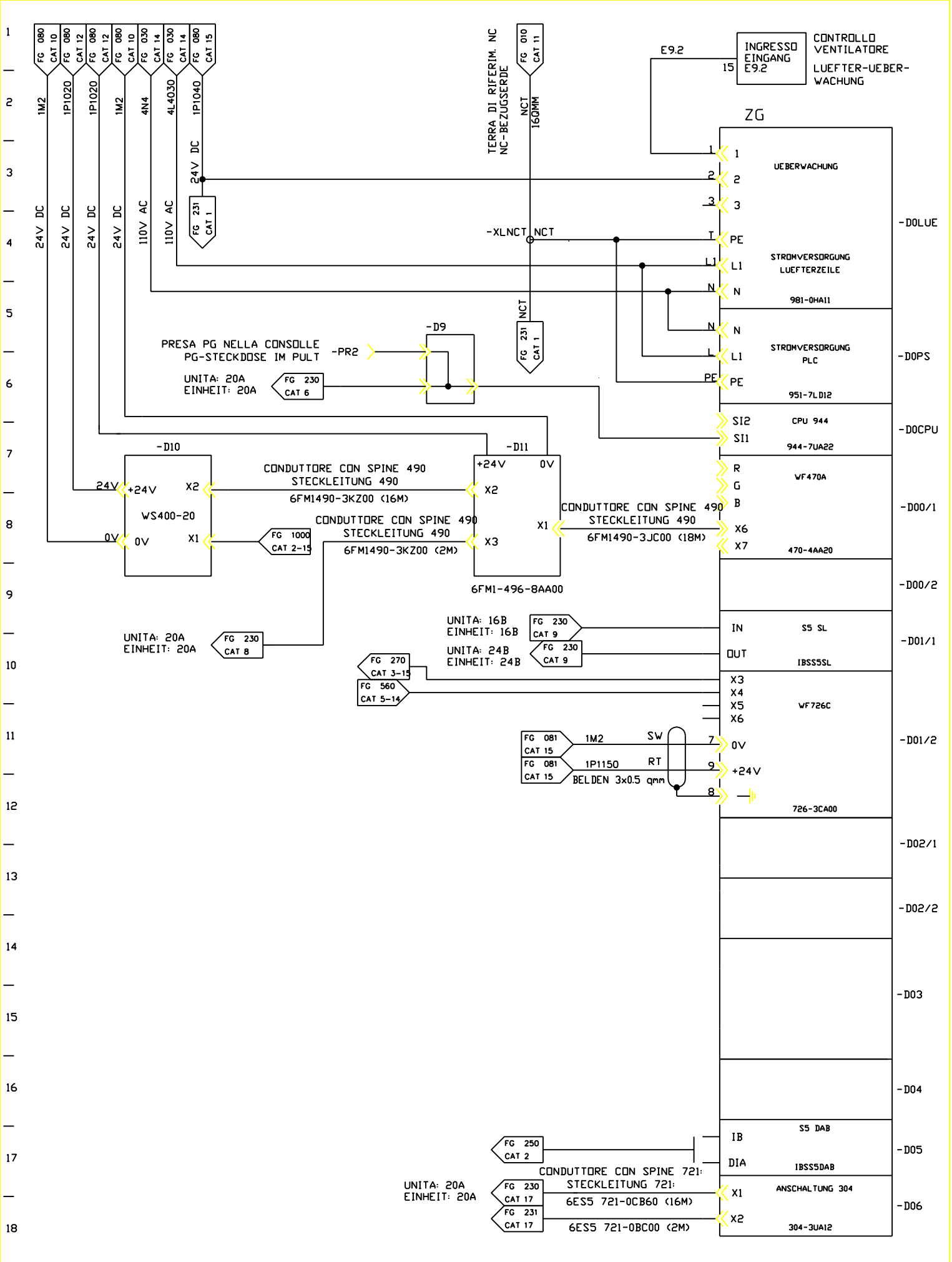

FMA	DIS. N. 31239.13810	MACCHINA/IMPIANTO : FMA 453		ORDINE : 30.007629	APPARECC.CENTR ZG DI PLC	1D	FOGLIO 230
	CAD : Autocad 10	LAVORAZIONE : ALBERO MOTORE		COMMESSA :	PLC ZENTRAL-GERAET ZG	UNITA 20B	SEGUE
	N. FILE : 20B230	DENOMINAZIONE : TRASFERTA		ESECUTORE : HET	ARMADIO 1.1		
	POS. ARCH. :	DATA : 21.04.93	AGG. : a b				

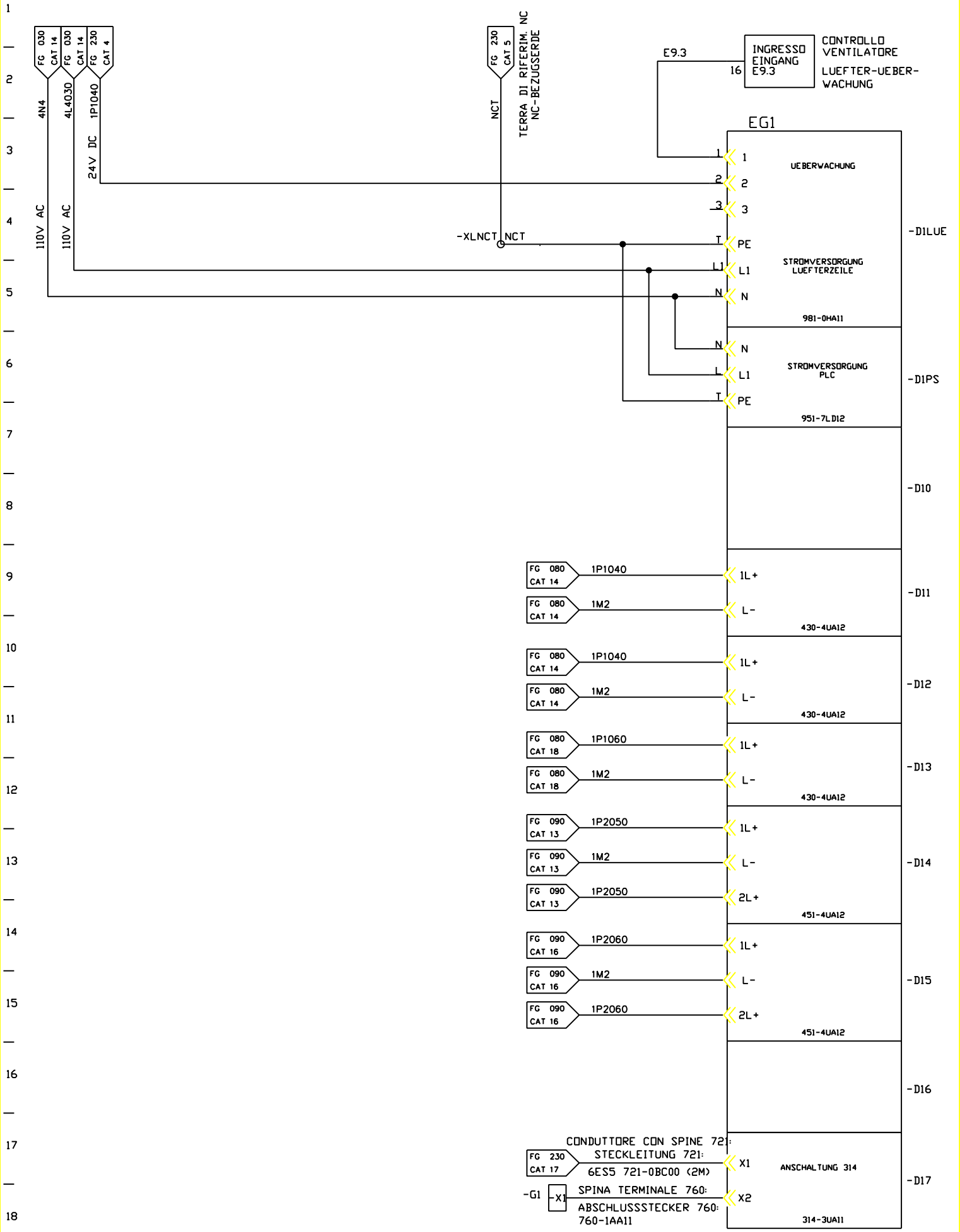

FMA	DIS. N. 31239.13810	MACCHINA/IMPIANTO : FMA 453		ORDINE : 30.007629	APPARECC.COMPL EG1 PER PLC	1D	FOGLIO 231
	CAD : Autocad 10	LAVORAZIONE : ALBERO MOTORE		COMMESSA :	PLC-ERWEITERUNGS-GERAET EG1		
	N. FILE : 20B231	DENOMINAZIONE : TRASFERTA		ESECUTORE : HET		UNITA 20B	SEGUE
	POS. ARCH. :	DATA : 21.04.93	AGG. : a b		ARMADIO 1.1		

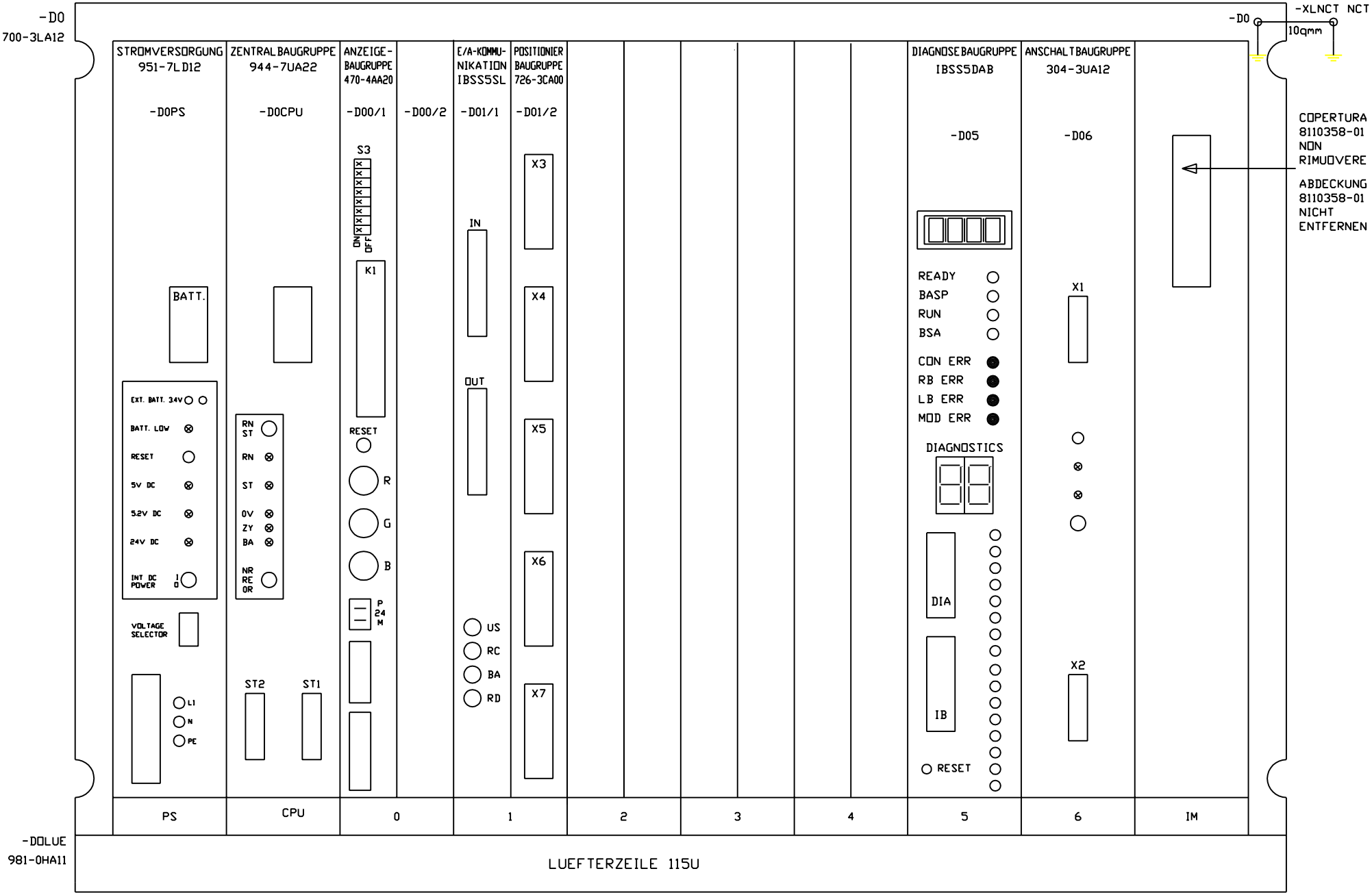

FMA

DIS. N.	31239.13810	MACCHINA/IMPIANTO :	FMA 453
CAD	: Autocad 10	LAVORAZIONE :	ALBERO MOTORE
N. FILE	: 20B240	DENOMINAZIONE :	TRASFERTA
DATA : 10.12.92		AGG. :	
ORDINE	: 30.007629		
COMMESSA	:	ESECUTORE :	HET
APPARECC.CENTR ZG DI PLC		PDS. ARCH.:	
PLC-ZENTRAL-GERAET ZG			
ARMADIO 1.1			
1D	FOGLIO		
240			
20B	UNITA		
SEGUE			

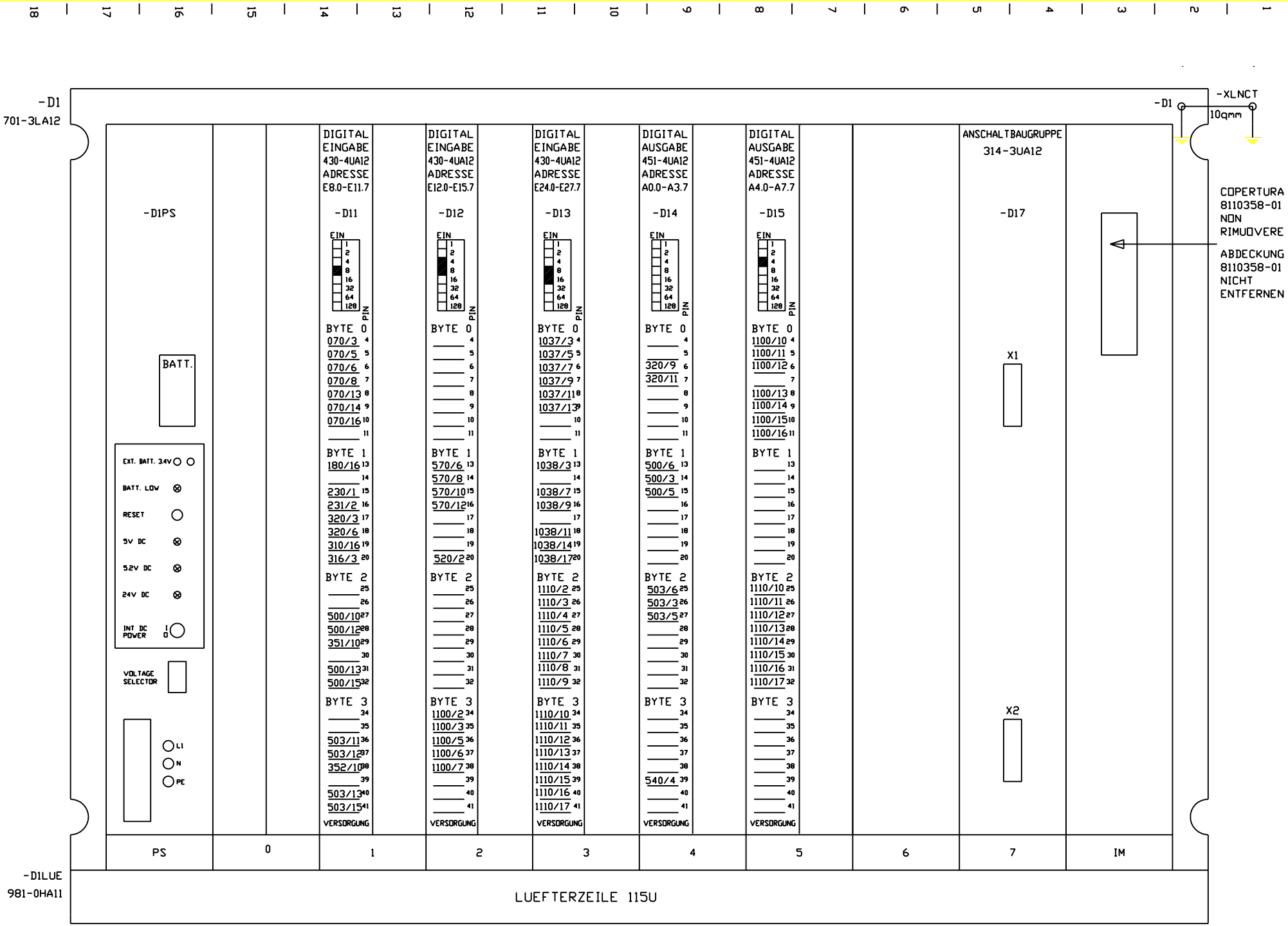

FMA			
DIS. N. 31239.13810	MACCHINA/IMPIANTO : FMA 453	ORDINE : 30.007629	APPARECC.COMPL EGI PER PLC
CAD : Autocad 10	LAVORAZIONE : ALBERO MOTORE	COMMESSA :	PLC-ERWEITERUNGS-GERAET EGI
N. FILE : 20B241	DENOMINAZIONE : TRASFERTA	ESECUTORE : HET	ARMADIO 1.1
DATA : 21.04.93	AGG. : a b		
PDS. ARCH. :			
		1D	FOGLIO 241
		20B	SEGUE

POSIZIONAMENTO DELLE SPINE E JUMPER PER SCHEDA DAB DI INTERBUS S
STECKER- UND JUMPEREINSTELLUNG FUER INTERBUS-S DAB-KARTE

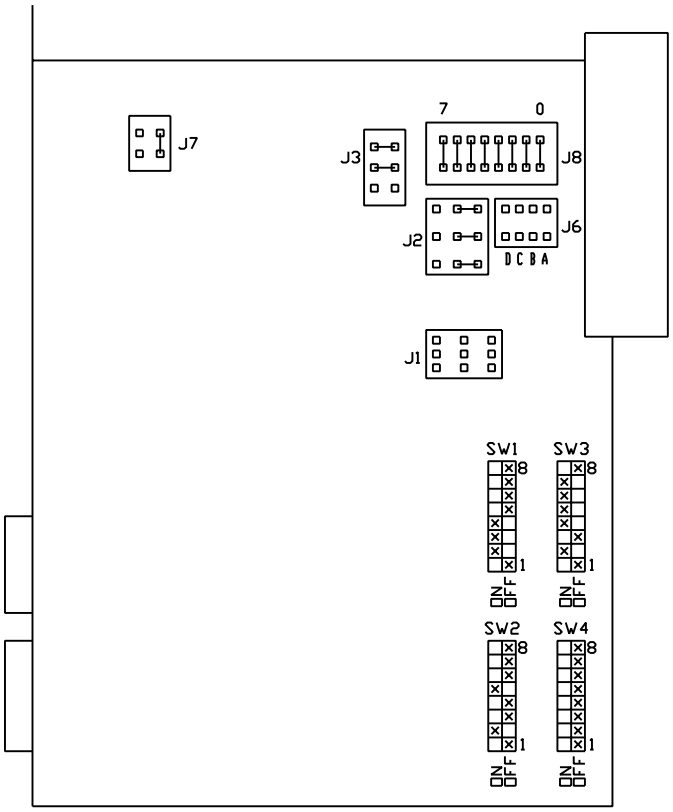

POSIZIONAMENTO DELLE SPINE E JUMPER PER SCHEDA SLAVE DI INTERBUS S
STECKER- UND JUMPEREINSTELLUNG FUER INTERBUS-S SLAVE-KARTE

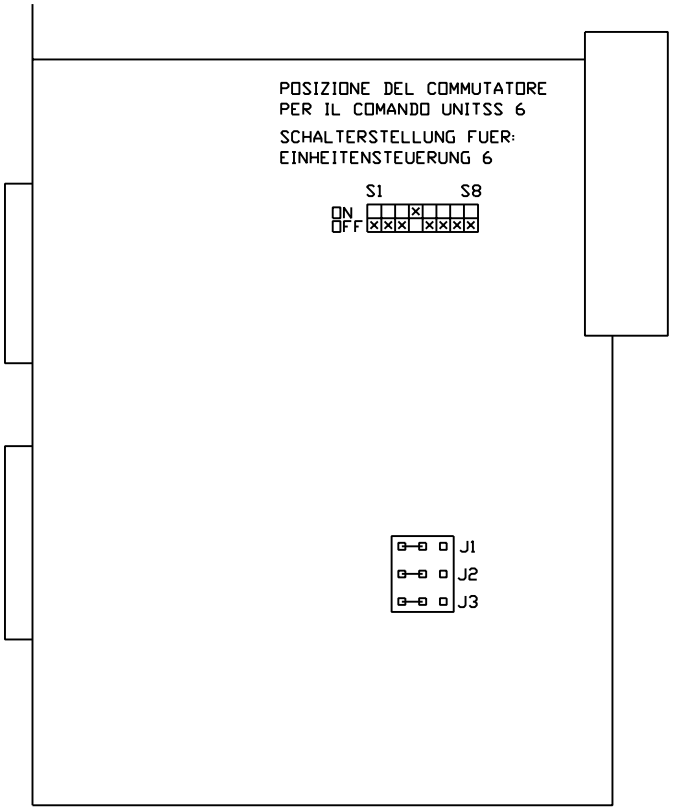

FMA	DIS. N. 31239.13810	MACCHINA/IMPIANTO : FMA 453		ORDINE : 30.007629	GRUPPO INTERF. INTERBUS S	1D	FOGLIO 245
	CAD : Autocad 10	LAVORAZIONE : ALBERO MOTORE		COMMESSA :	INTERBUS-S ANSCHALTBAUGRUPPE	UNITA 20B	SEGUE
	N. FILE : 20B245	DENOMINAZIONE : TRASFERTA		ESECUTORE : HET	ARMADIO 1.1		
	POS. ARCH. :	DATA : 21.04.93	AGG. : a b				

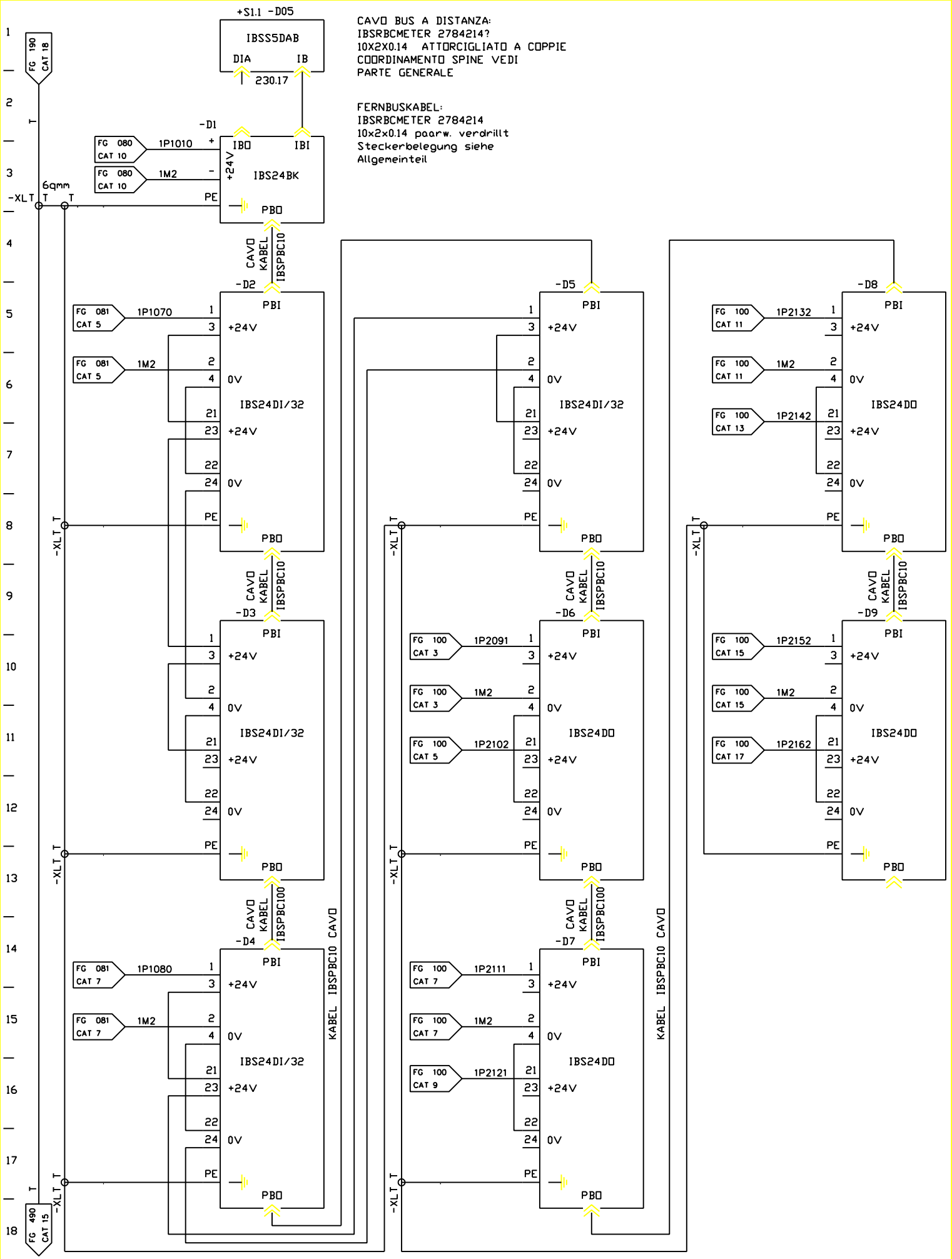

FMA	DIS. N. 31239.13810	MACCHINA/IMPIANTO : FMA 453	ORDINE : 30.007629	ALIMENTAZIONI INTERBUS S	1D	FOGLIO 250
	CAD : Autocad 10	LAVORAZIONE : ALBERO MOTORE	COMMESSA :	INTERBUS-S EINSPEISUNGEN	UNITA 20B	SEGUE
	N. FILE : 20B250	DENOMINAZIONE : TRASFERTA	ESECUTORE : HET	BP		
	POS. ARCH. :	DATA : 10.12.92	AGG. : a b			

PROSPETTO DI COORDINAMENTO D
UEBERSICHT E/A-BELEGUNG DER INTERBUS-S MODULE

-D2

IMMISSIONE DIGITALE
DIGITALEINGABE
IBS24DI/32
INDIRIZZO
ADRESSE
E28.0-E31.7
ALIMENTAZIONE
VERSORGUNG
250/5

MODUL-NR.:

1	3	5	7	9	11	13	15	17	19	21	23	25	27	29	31	33	35	37	39
US+		.7	.6	.5	.4	.3	.2	.1	.0	US+		.7	.6	.5	.4	.3	.2	.1	.0
BYTE0		1000/2	1000/14	1000/13	1000/11	1000/9	1000/7	1000/6	1000/4	BYTE1			1010/14	1010/12	1010/11	1010/9	1010/7	1010/6	1010/4
BYTE2			1020/14		1020/11	314/4	314/2	1020/6	1020/4	BYTE3									
US-		.7	.6	.5	.4	.3	.2	.1	.0	US-		.7	.6	.5	.4	.3	.2	.1	.0
2	4	6	8	10	12	14	16	18	20	22	24	26	28	30	32	34	36	38	40

-D3

IMMISSIONE DIGITALE
DIGITALEINGABE
IBS24DI/32
INDIRIZZO
ADRESSE
E32.0-E35.7
ALIMENTAZIONE
VERSORGUNG
250/10

MODUL-NR.:

1	3	5	7	9	11	13	15	17	19	21	23	25	27	29	31	33	35	37	39
US+		.7	.6	.5	.4	.3	.2	.1	.0	US+		.7	.6	.5	.4	.3	.2	.1	.0
BYTE0			1050/14				1050/9			BYTE1							1051/8	1051/5	1051/3
BYTE2										BYTE3		1053/16	1053/14	1053/13				1053/6	1053/4
US-		.7	.6	.5	.4	.3	.2	.1	.0	US-		.7	.6	.5	.4	.3	.2	.1	.0
2	4	6	8	10	12	14	16	18	20	22	24	26	28	30	32	34	36	38	40

-D4

IMMISSIONE DIGITALE
DIGITALEINGABE
IBS24DI/32
INDIRIZZO
ADRESSE
E36.0-E39.7
ALIMENTAZIONE
VERSORGUNG
250/15

MODUL-NR.:

1	3	5	7	9	11	13	15	17	19	21	23	25	27	29	31	33	35	37	39
US+		.7	.6	.5	.4	.3	.2	.1	.0	US+		.7	.6	.5	.4	.3	.2	.1	.0
BYTE0		1053/16	1053/15	1053/13						BYTE1		1055/17	1055/15	1055/13	1055/11	1055/9	1055/7	1055/5	1055/3
BYTE2						1056/9	1056/7	1056/5	1056/3	BYTE3		1057/17	1057/15	1057/13	1057/12			1057/5	1057/3
US-		.7	.6	.5	.4	.3	.2	.1	.0	US-		.7	.6	.5	.4	.3	.2	.1	.0
2	4	6	8	10	12	14	16	18	20	22	24	26	28	30	32	34	36	38	40

-D5

IMMISSIONE DIGITALE
DIGITALEINGABE
IBS24DI/32
INDIRIZZO
ADRESSE
E40.0-E43.7
ALIMENTAZIONE
VERSORGUNG
250/5

MODUL-NR.:

1	3	5	7	9	11	13	15	17	19	21	23	25	27	29	31	33	35	37	39
US+		.7	.6	.5	.4	.3	.2	.1	.0	US+		.7	.6	.5	.4	.3	.2	.1	.0
BYTE0		1058/16	1058/15				1058/9	1058/6	1058/4	BYTE1		1059/17	1059/15	1059/13	1059/11	1059/9	1059/7	1059/5	1059/3
BYTE2						1060/9	1060/7	1060/5	1060/3	BYTE3		1061/18	1061/16	1061/14	1061/12			1061/5	1061/4
US-		.7	.6	.5	.4	.3	.2	.1	.0	US-		.7	.6	.5	.4	.3	.2	.1	.0
2	4	6	8	10	12	14	16	18	20	22	24	26	28	30	32	34	36	38	40

-D6

LONSEGNA DIGITALE
DIGITALAUSGABE
IBS24DO
INDIRIZZO
ADRESSE
A28.0-A29.7
ALIMENTAZIONE
VERSORGUNG
250/10

MODUL-NR.:

1	3	5	7	9	11	13	15	17	19	21	23	25	27	29	31	33	35	37	39
US+		.7	.6	.5	.4	.3	.2	.1	.0	US+		.7	.6	.5	.4	.3	.2	.1	.0
BYTE0				1041/13					1041/4	BYTE1			1042/15	1042/13	1042/11	1042/8	1042/6	1042/4	1042/2
US-										US-									
2	4	6	8	10	12	14	16	18	20	22	24	26	28	30	32	34	36	38	40

-D7

LONSEGNA DIGITALE
DIGITALAUSGABE
IBS24DO
INDIRIZZO
ADRESSE
A30.0-A31.7
ALIMENTAZIONE
VERSORGUNG
250/15

MODUL-NR.:

1	3	5	7	9	11	13	15	17	19	21	23	25	27	29	31	33	35	37	39
US+		.7	.6	.5	.4	.3	.2	.1	.0	US+		.7	.6	.5	.4	.3	.2	.1	.0
BYTE0		314/14	314/13	314/12	314/11	314/10	314/10	314/9	314/8	BYTE1		1044/17							314/15
US-										US-									
2	4	6	8	10	12	14	16	18	20	22	24	26	28	30	32	34	36	38	40

-D8

LONSEGNA DIGITALE
DIGITALAUSGABE
IBS24DO
INDIRIZZO
ADRESSE
A34.0-A35.7
ALIMENTAZIONE
VERSORGUNG
250/5

MODUL-NR.:

1	3	5	7	9	11	13	15	17	19	21	23	25	27	29	31	33	35	37	39
US+		.7	.6	.5	.4	.3	.2	.1	.0	US+		.7	.6	.5	.4	.3	.2	.1	.0
BYTE0			1045/15	1045/13	1045/11	1045/8				BYTE1		1046/17	1046/15						
US-										US-									
2	4	6	8	10	12	14	16	18	20	22	24	26	28	30	32	34	36	38	40

-D9

LONSEGNA DIGITALE
DIGITALAUSGABE
IBS24DO
INDIRIZZO
ADRESSE
A36.0-A37.7
ALIMENTAZIONE
VERSORGUNG
250/10

MODUL-NR.:

1	3	5	7	9	11	13	15	17	19	21	23	25	27	29	31	33	35	37	39
US+		.7	.6	.5	.4	.3	.2	.1	.0	US+		.7	.6	.5	.4	.3	.2	.1	.0
BYTE0				1047/13	1047/10	1047/8	1047/6	1047/4	1047/1	BYTE1				1048/13	1048/10	1048/8	1048/6		
US-										US-									
2	4	6	8	10	12	14	16	18	20	22	24	26	28	30	32	34	36	38	40

FMA	DIS. N. 31239.13810	MACCHINA/IMPIANTO : FMA 453	ORDINE : 30.007629	COORDINAMENTO I/O INTERBUS S	1D	FOGLIO 260
	CAD : Autocad 10	LAVORAZIONE : ALBERO MOTORE	COMMESSA :	INTERBUS-S E/A-BELEGUNG		
	N. FILE : 20B260	DENOMINAZIONE : TRASFERTA			UNITA 20B	SEGUE
	POS. ARCH. :	DATA : 27.10.00 AGG. : a b	ESECUTORE : HET	BP		

COLLEGAMENTO A MORSETTO AD INNESTO
MURRELEKTRONIK SB 2644

STECK-KLEMM-VERBINDUNG
MURRELEKTRONIK SB 2644

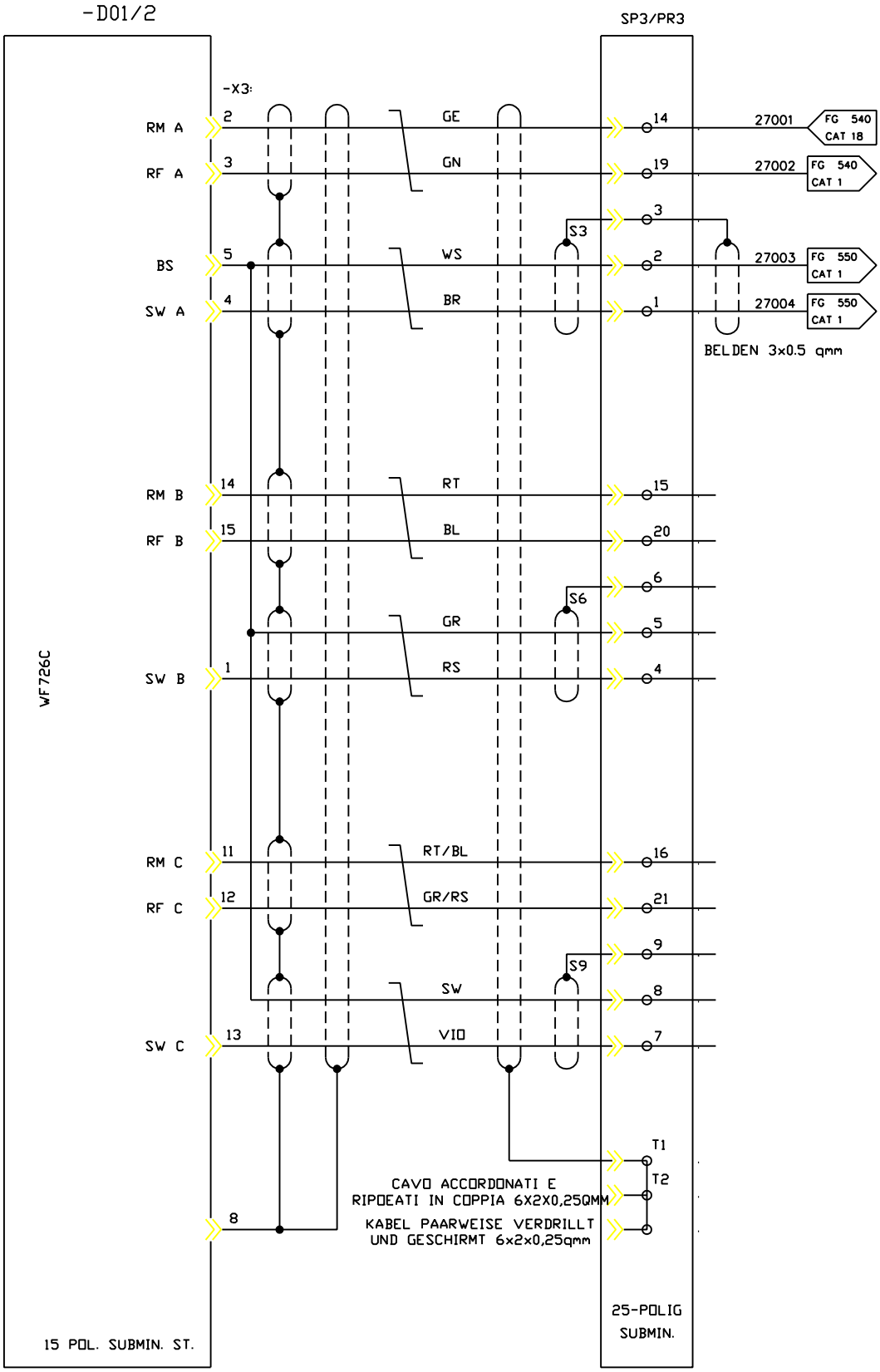

ASSE Z
Z-ACHSE

PRONTO PER FUNZION.
BETRIEBSBEREIT

CONSENSO REGOLAT.
REGLERFREIGABE

VALORE RICHIESTO -
SOLLWERT -

VALORE RICHIESTO +
SOLLWERT +

FMA	DIS. N. 31239.13810	MACCHINA/IMPIANTO : FMA 453		ORDINE : 30.007629	VALORE RICH ASSE Z	1D	FOGLIO 270
	CAD : Autocad 10	LAVORAZIONE : ALBERO MOTORE		COMMESSA :	SOLLWERT: Z-ACHSE	UNITA 20B	SEGUE
	N. FILE : 20B270	DENOMINAZIONE : TRASFERTA		ESECUTORE : HET			
	POS. ARCH. :	DATA : 21.04.93	AGG. : a b		ARMADIO 1.1		

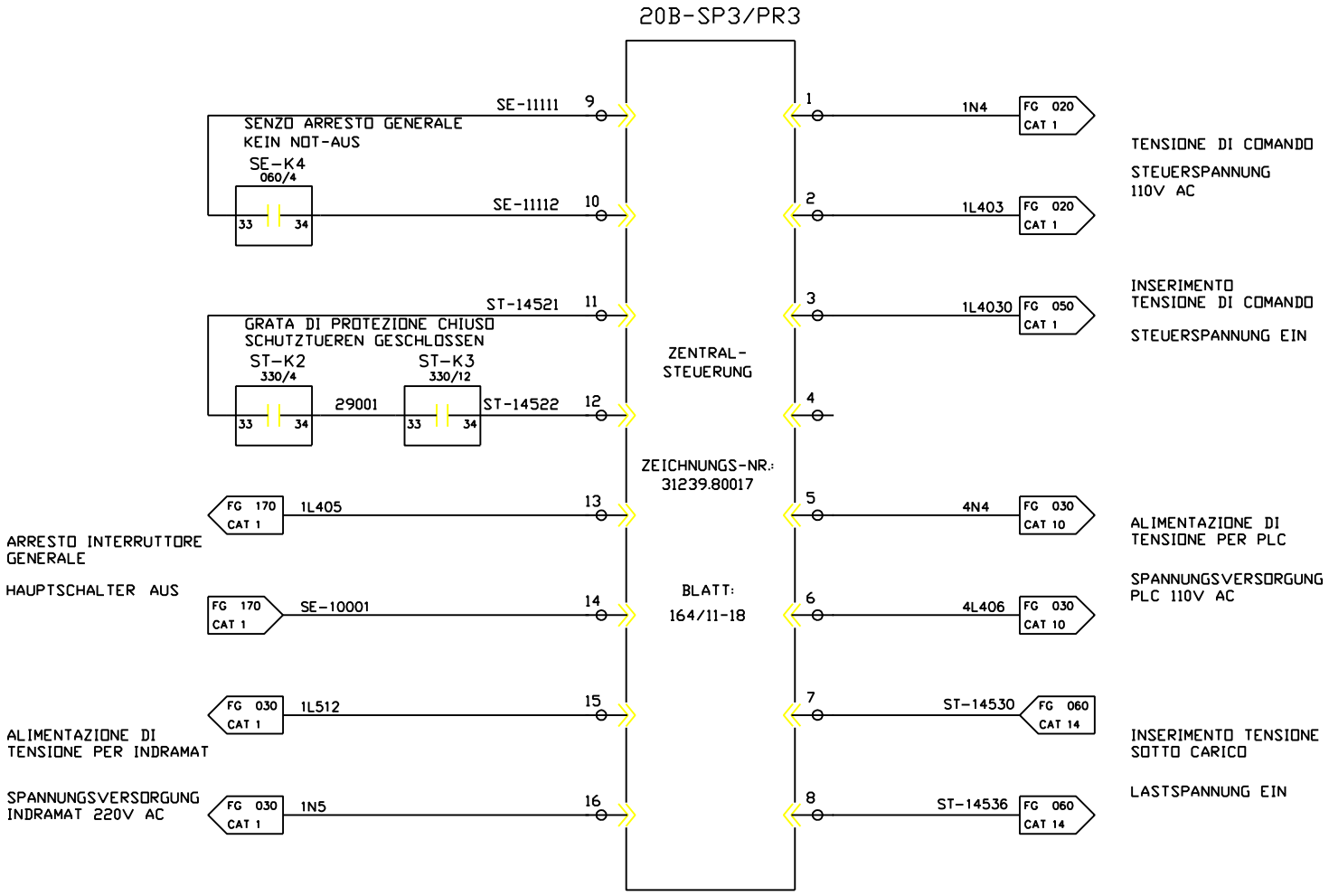

FMA	DIS. N. 31239.13810	MACCHINA/IMPIANTO : FMA 453		ORDINE : 30.007629	SEGNALI: UNITA PARTE CENTRALE	ST	FOGLIO 290
	CAD : Autocad 10	LAVORAZIONE : ALBERO MOTORE		COMMESSA :			
	N. FILE : 20B290	DENOMINAZIONE : TRASFERTA		ESECUTORE : HET	SIGNALE: ZENTRALTEIL-EINHEIT ARMADIO 1.2	UNITA 20B	SEGUE
	POS. ARCH. :	DATA : 10.12.92	AGG. : a b				

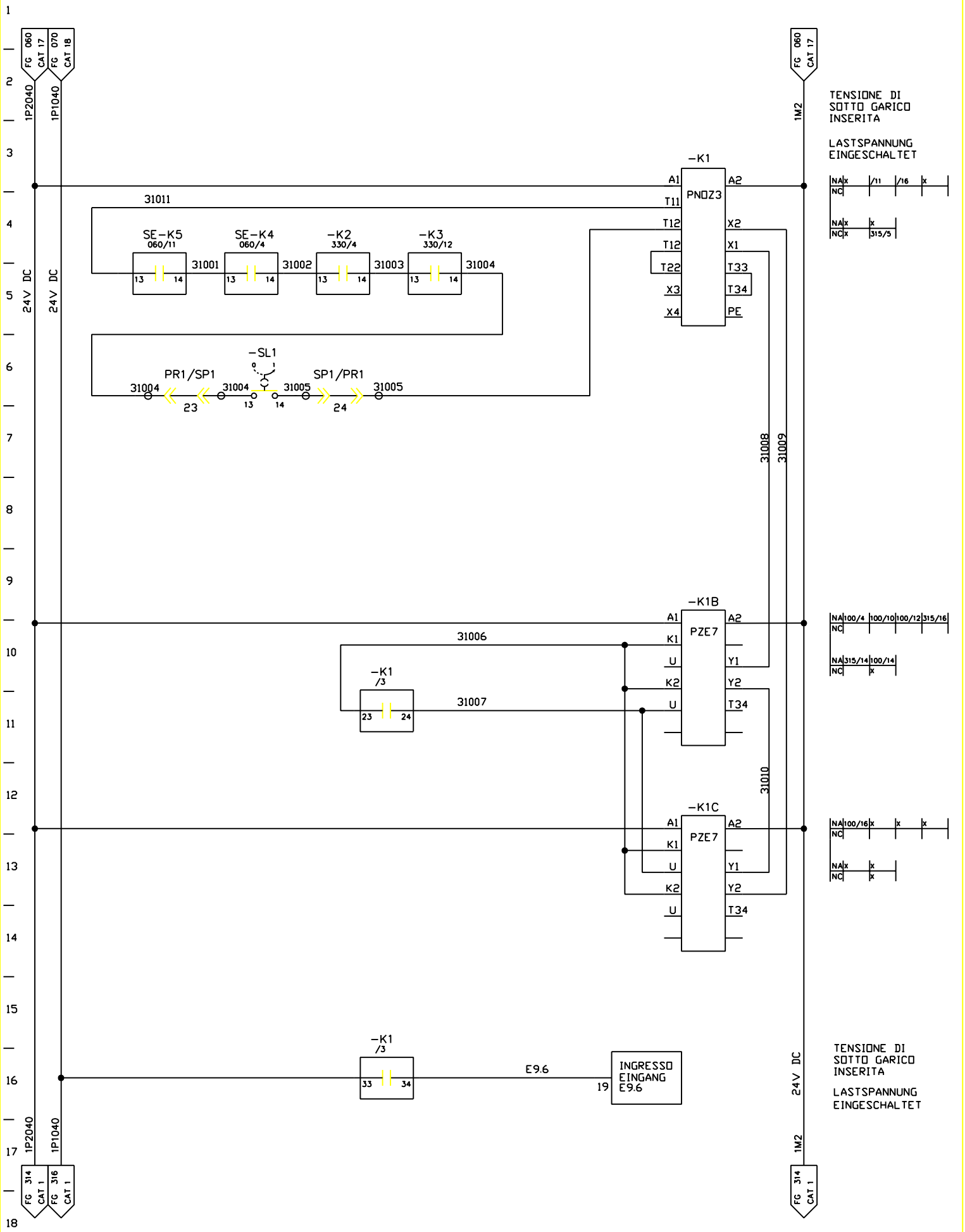

FMA	DIS. N. 31239.13810	MACCHINA/IMPIANTO : FMA 453	ORDINE : 30.007629	TENS. DI CARICO LASTSPANNUNG	ST	FOGLIO 310
	CAD : Autocad 10	LAVORAZIONE : ALBERO MOTORE	COMMESSA :			
	N. FILE : 20B310	DENOMINAZIONE : TRASFERTA	ESECUTORE : HET		UNITA 20B	SEGUE
	POS. ARCH. :	DATA : 21.04.93	AGG. : a b	ARMADIO 1.1		

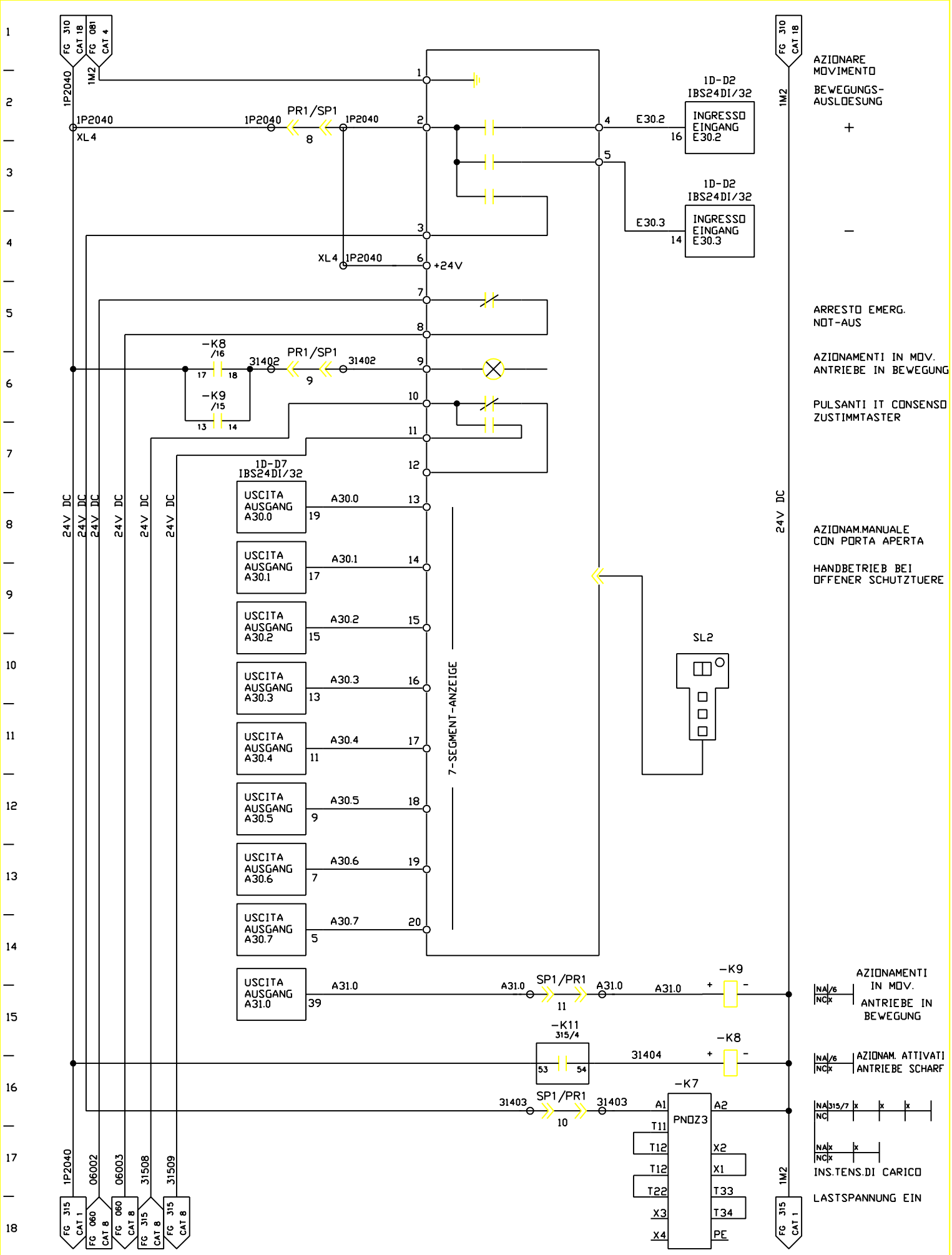

FMA	DIS. N. 31239.13810	MACCHINA/IMPIANTO : FMA 453	ORDINE : 30.007629	PULSANT.MANUALE	ST	FOGLIO 314
	CAD : Autocad 10	LAVORAZIONE : ALBERO MOTORE	COMMESSA :	HANDBEDIENPULT		
	N. FILE : 20B314	DENOMINAZIONE : TRASFERTA	ESECUTORE : HET		UNITA 20B	SEGUE
	POS. ARCH. :	DATA : 21.04.93	AGG. : a b	ARMADIO 1.1		

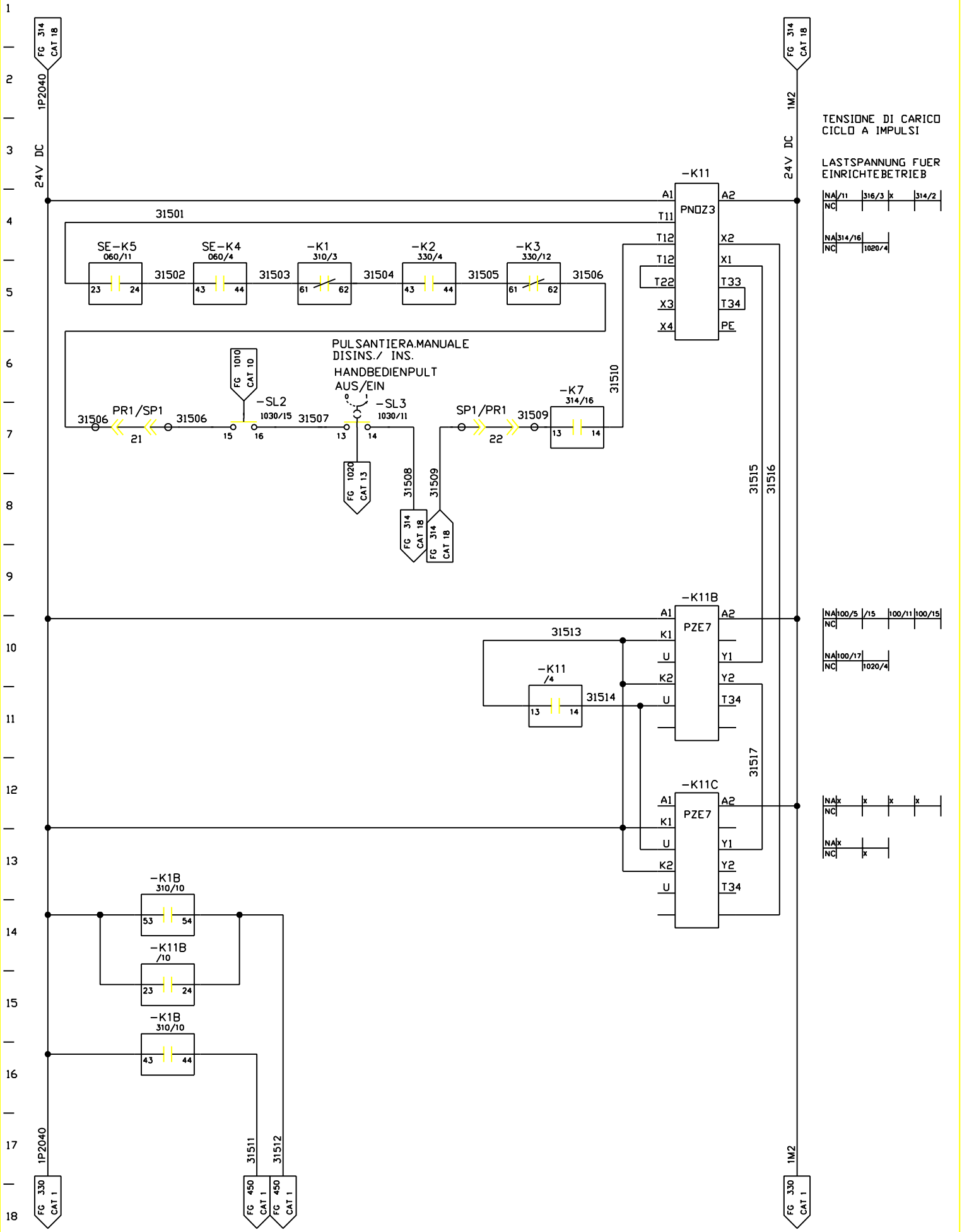

FMA	DIS. N. 31239.13810	MACCHINA/IMPIANTO : FMA 453	ORDINE : 30.007629	TENSIONE DI CARICO CICLO A IMPULSI	ST	FOGLIO 315
	CAD : Autocad 10	LAVORAZIONE : ALBERO MOTORE	COMMESSA :	LASTSPANNUNG FUER EINRICHTBETRIEB	UNITA 20B	SEGUE
	N. FILE : 20B315	DENOMINAZIONE : TRASFERTA	ESECUTORE : HET	ARMADIO 1.1		
	POS. ARCH. :	DATA : 21.04.93 AGG. : a b				

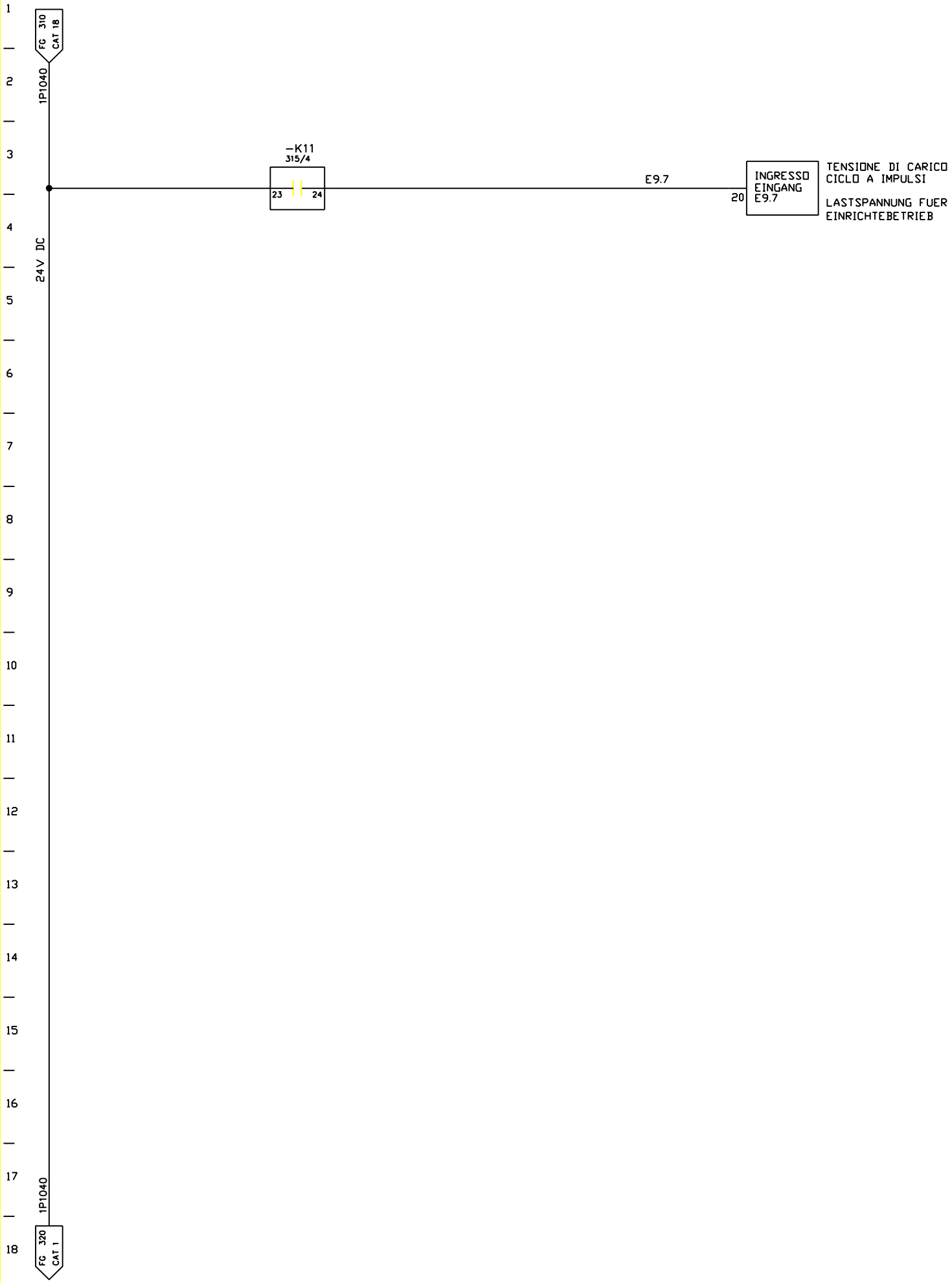

FMA	DIS. N. 31239.13810	MACCHINA/IMPIANTO : FMA 453		ORDINE : 30.007629	TENSIONE DI CARICO CICLO A IMPULSI	ST	FOGLIO 316
	CAD : Autocad 10	LAVORAZIONE : ALBERO MOTORE		COMMESSA :	LASTSPANNUNG FUER EINRICHTBETRIEB	UNITA 20B	SEGUE
	N. FILE : 20B316	DENOMINAZIONE : TRASFERTA		ESECUTORE : HET	ARMADIO 1.1		
	POS. ARCH. :	DATA : 10.12.92	AGG. : a	b			

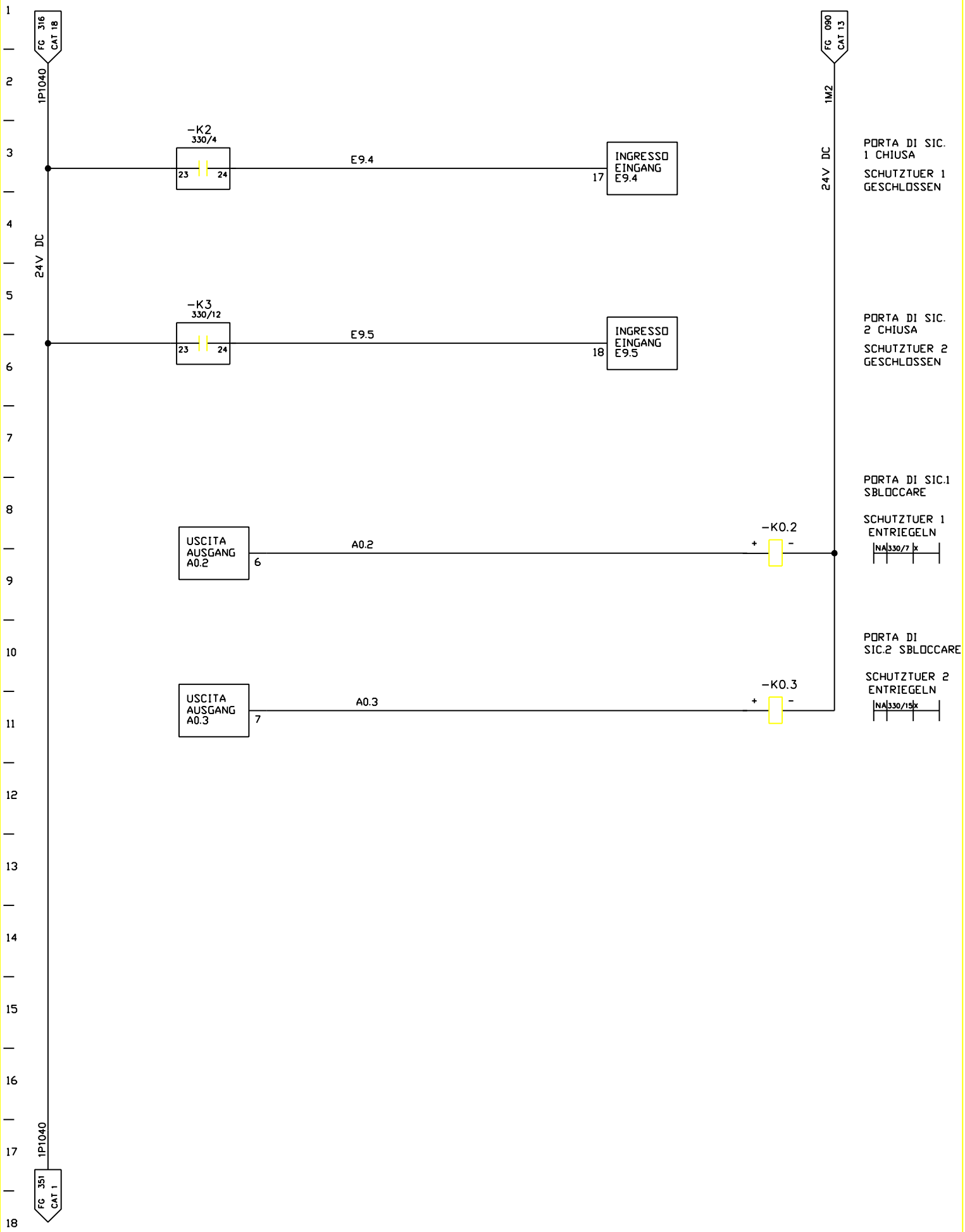

FMA	DIS. N. 31239.13810	MACCHINA/IMPIANTO : FMA 453		ORDINE : 30.007629	PORTE DI SIC. SCHUTZTUEREN	ST	FOGLIO 320
	CAD : Autocad 10	LAVORAZIONE : ALBERO MOTORE		COMMESSA :			
	N. FILE : 20B320	DENOMINAZIONE : TRASFERTA		ESECUTORE : HET		UNITA 20B	SEGUE
	POS. ARCH. :	DATA : 10.12.92	AGG. : a b		ARMADIO 1.1		

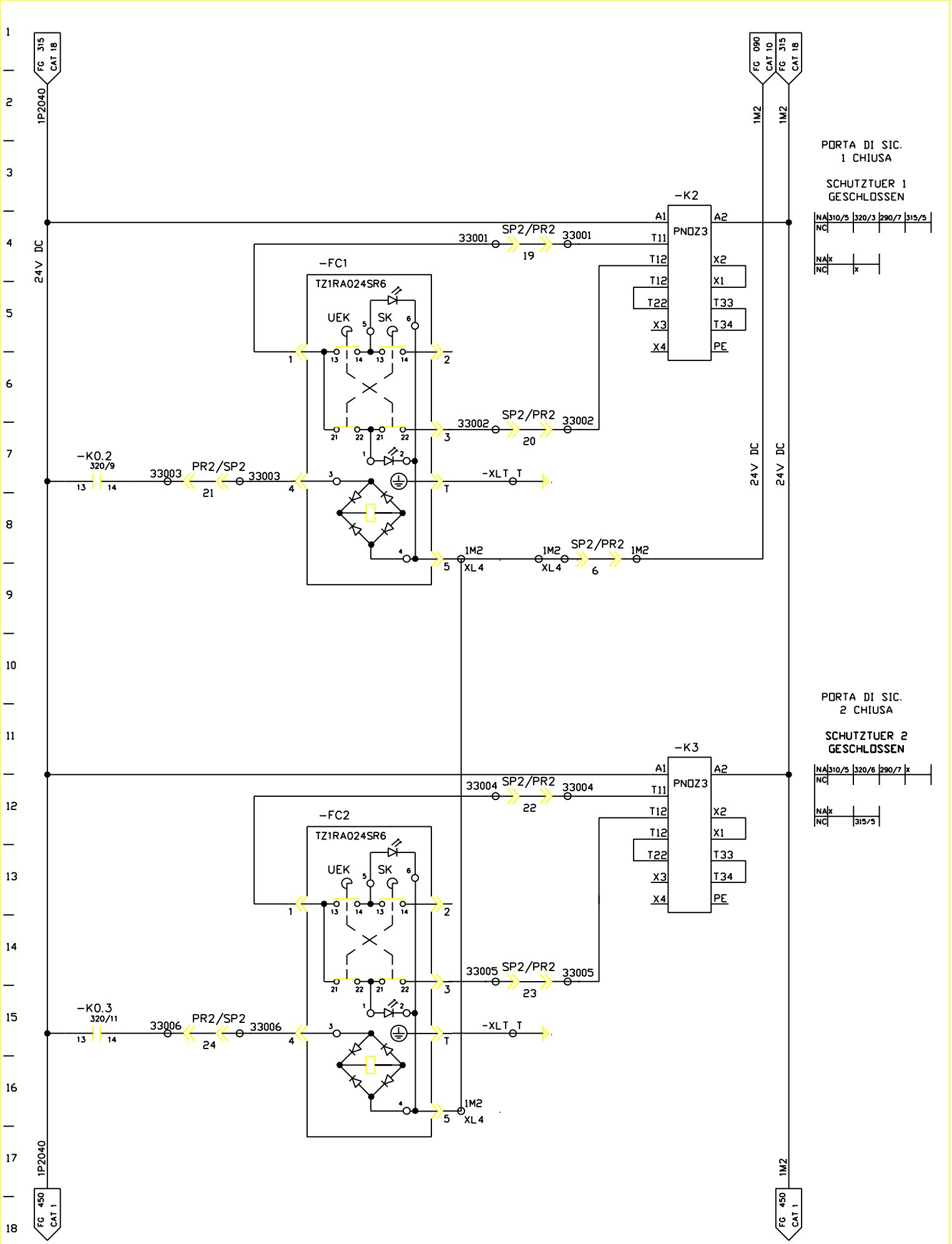

FMA	DIS. N. 31239.13810	MACCHINA/IMPIANTO : FMA 453		ORDINE : 30.007629	PORTE DI SIC. SCHUTZTUEREN	ST	FOGLIO 330
	CAD : Autocad 10	LAVORAZIONE : ALBERO MOTORE		COMMESSA :			
	N. FILE : 20B330	DENOMINAZIONE : TRASFERTA		ESECUTORE : HET		UNITA 20B	SEGUE
	POS. ARCH. :	DATA : 10.12.92	AGG. : a b		ARMADIO 1.1		

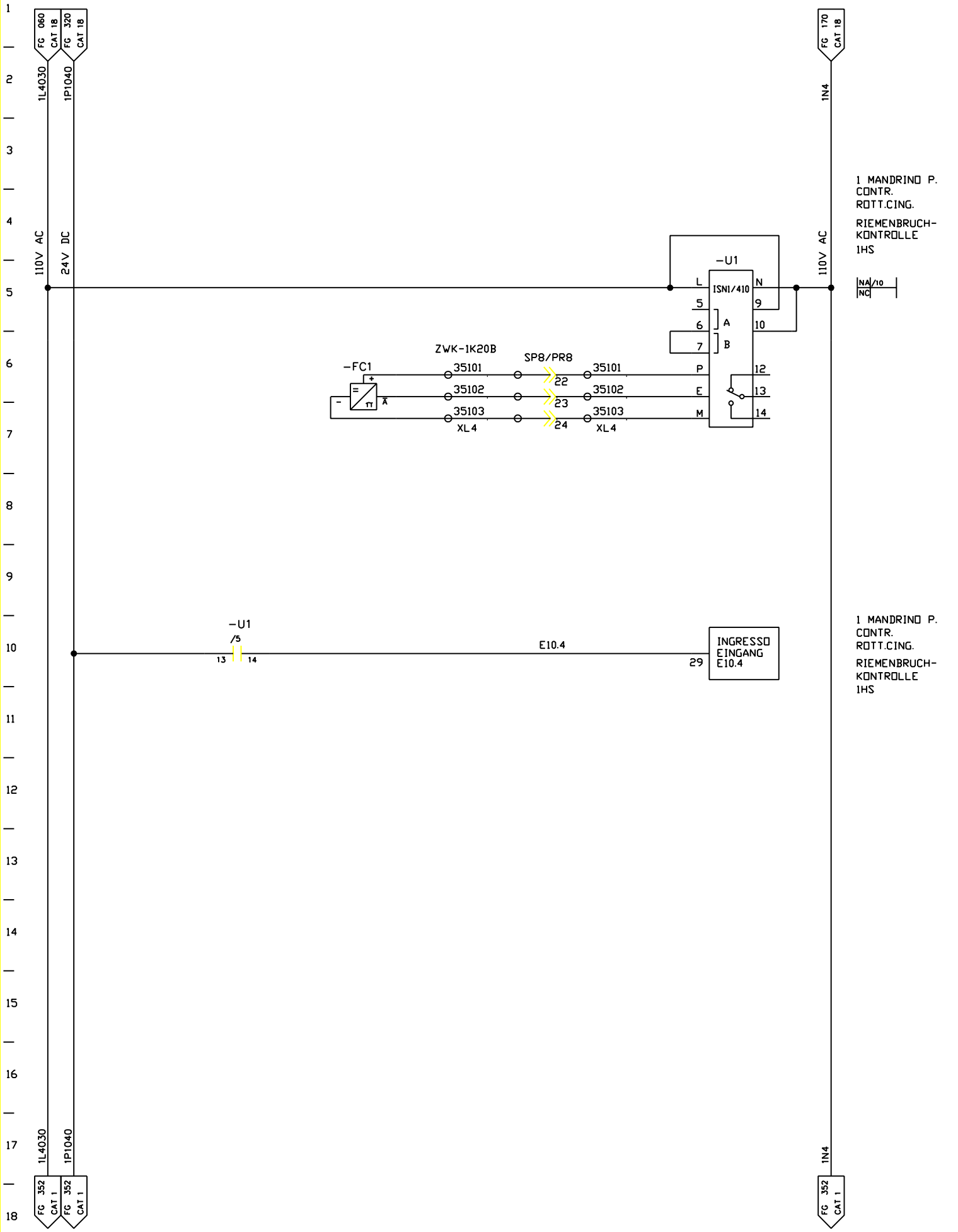

FMA	DIS. N. 31239.13810	MACCHINA/IMPIANTO : FMA 453		ORDINE : 30.007629	MANDRINO CONTR. INATTIVATO	MS	FOGLIO 351
	CAD : Autocad 10	LAVORAZIONE : ALBERO MOTORE		COMMESSA :	SPINDEL-STILLSTANDS-KONTROLLE		
	N. FILE : 20B351	DENOMINAZIONE : TRASFERTA		ESECUTORE : HET	ARMADIO 1.1	UNITA 20B	SEGUE
	POS. ARCH. :	DATA : 10.12.92	AGG. : a b				

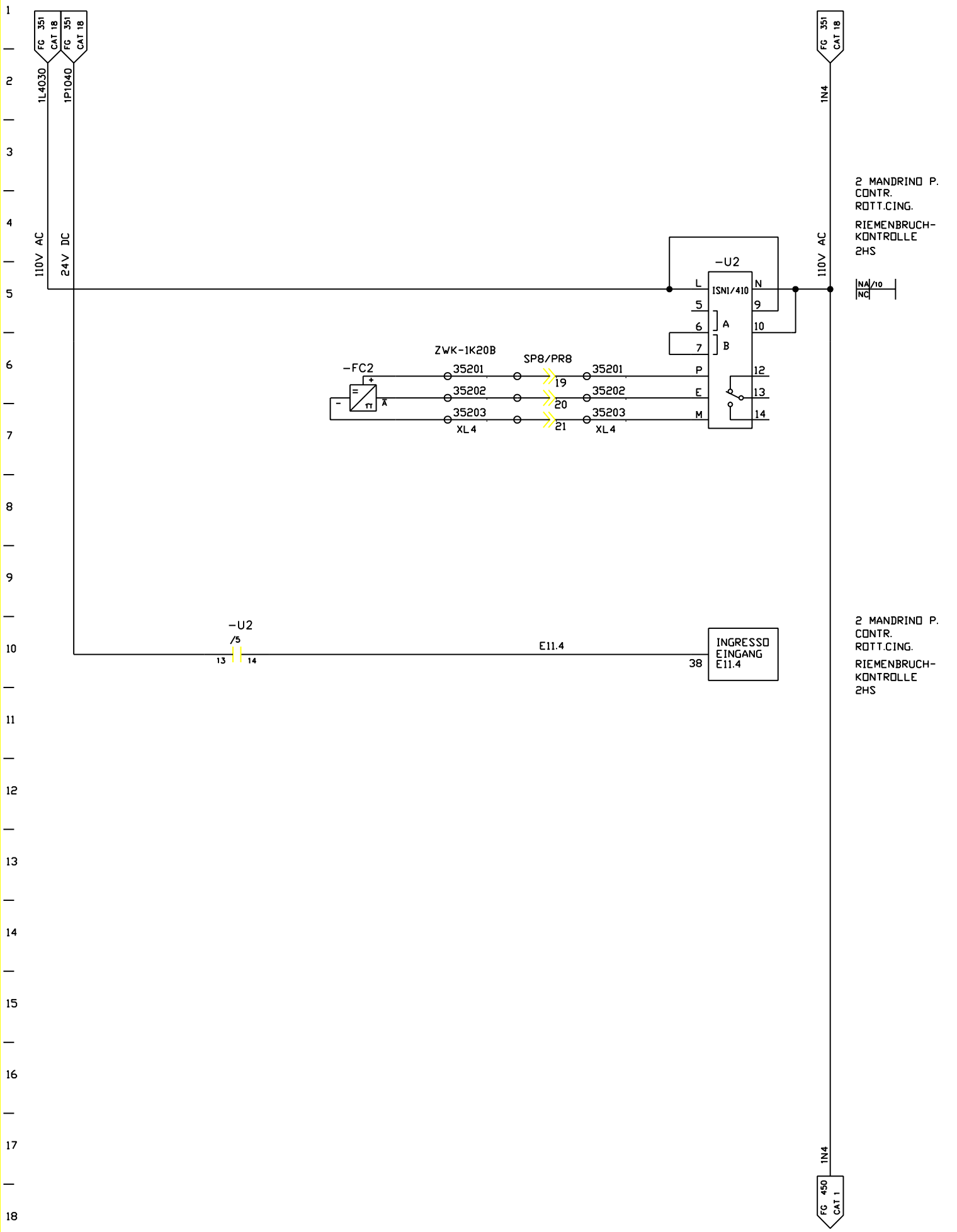

FMA	DIS. N. 31239.13810	MACCHINA/IMPIANTO : FMA 453		ORDINE : 30.007629	MANDRINO CONTR. INATTIVATO SPINDEL-STILLSTANDS-KONTROLLE ARMADIO 1.1	MS	FOGLIO 352
	CAD : Autocad 10	LAVORAZIONE : ALBERO MOTORE		COMMESSA :			
	N. FILE : 20B352	DENOMINAZIONE : TRASFERTA		ESECUTORE : HET		UNITA 20B	SEGUE
	POS. ARCH. :	DATA : 21.04.93	AGG. : a b				

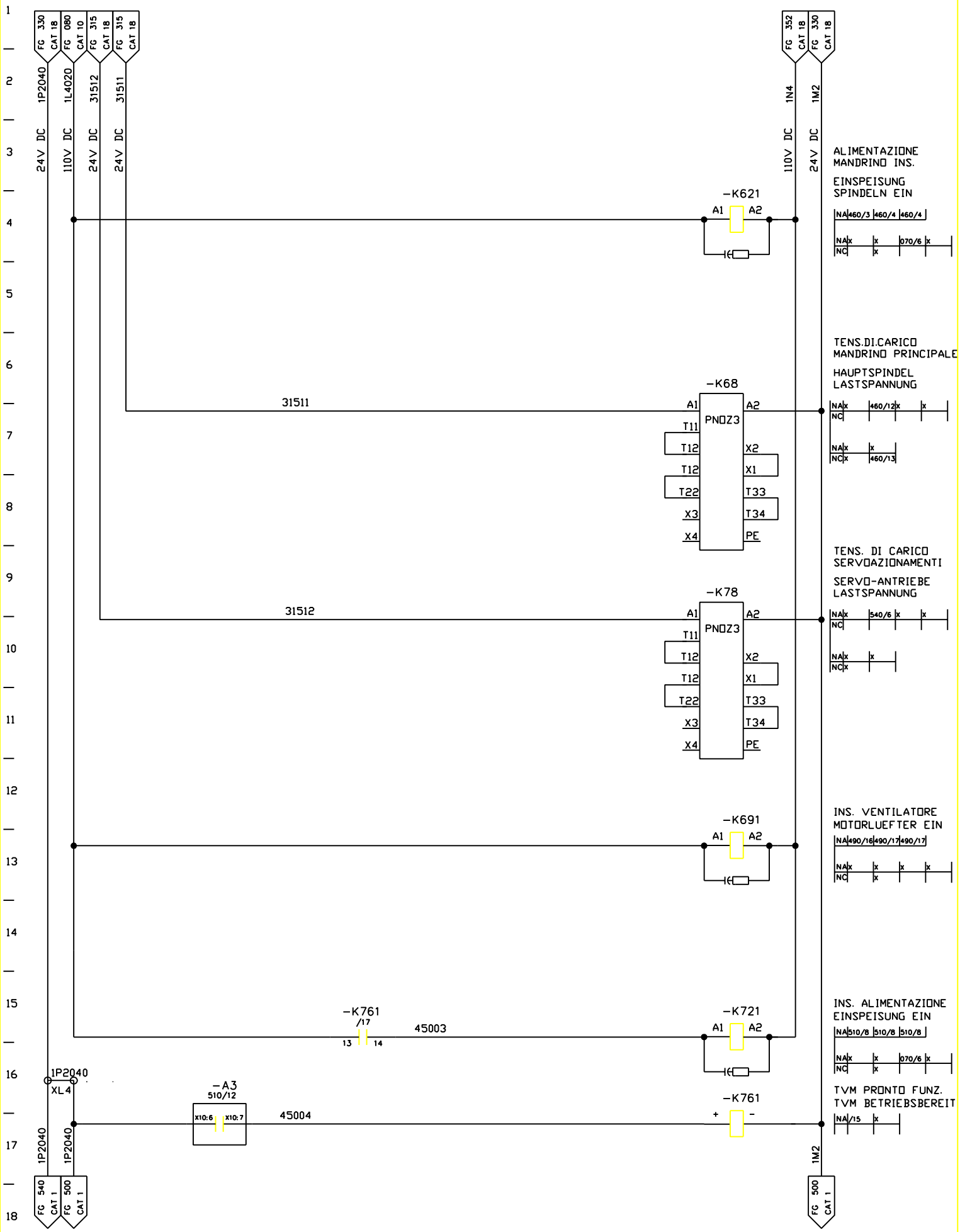

FMA	DIS. N. 31239.13810	MACCHINA/IMPIANTO : FMA 453	ORDINE : 30.007629	ALIMENTAZIONE AZIONAMENTI ANTRIEBE VERSORUNG	MV	FOGLIO 450
	CAD : Autocad 10	LAVORAZIONE : ALBERO MOTORE	COMMESSA :			
	N. FILE : 20B450	DENOMINAZIONE : TRASFERTA	ESECUTORE : HET	ARMADIO 1.2	UNITA 20B	SEGUE
	POS. ARCH. :	DATA : 21.04.93	AGG. : a b			

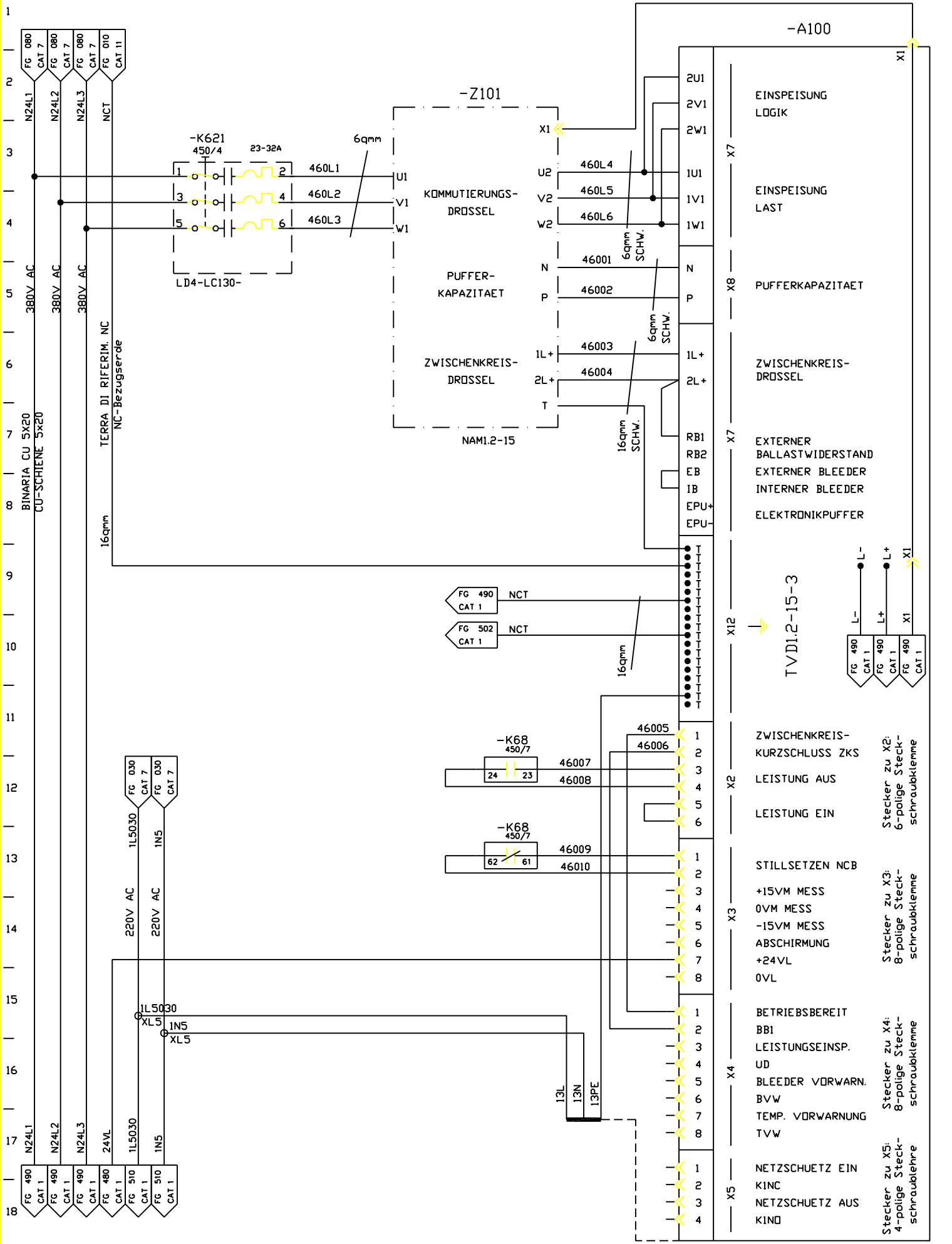

FMA	DIS. N. 31239.13810	MACCHINA/IMPIANTO : FMA 453	ORDINE : 30.007629	ALIMENTAZIONE MANDRINO	MV	FOGLIO 460
	CAD : Autocad 10	LAVORAZIONE : ALBERO MOTORE	COMMESSA :	SPINDEL-VERSORGUNG	UNITA 20B	SEGUE
	N. FILE : 20B460	DENOMINAZIONE : TRASFERTA	ESECUTORE : HET	ARMADIO 1.2		
	POS. ARCH. :	DATA : 29.04.93 AGG. : a b				

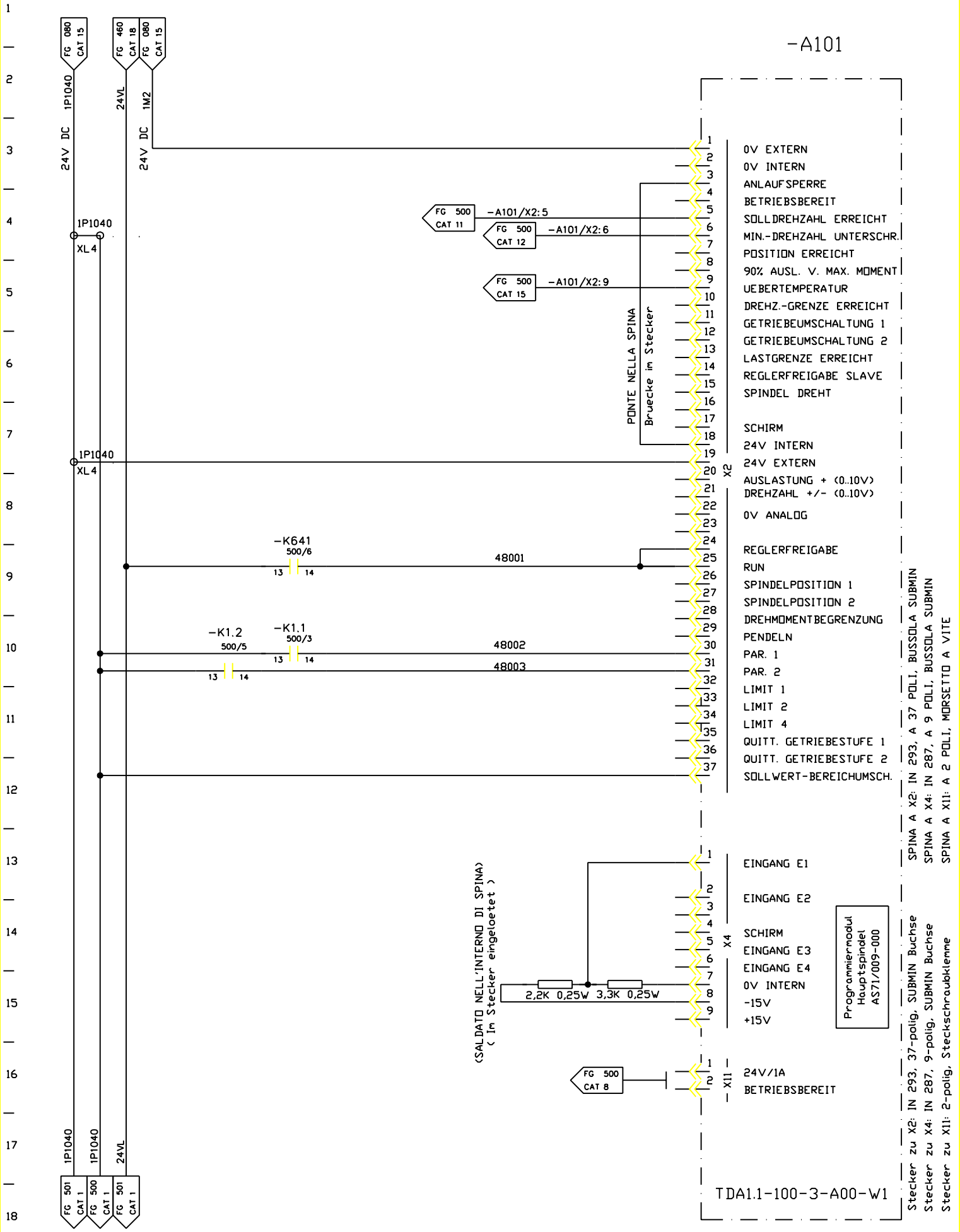

FMA	DIS. N. 31239.13810	MACCHINA/IMPIANTO : FMA 453	ORDINE : 30.007629	MANDRINO 1	MS	FOGLIO 480
	CAD : Autocad 10	LAVORAZIONE : ALBERO MOTORE	COMMESSA :	SPINDEL 1	UNITA 20B	SEGUE
	N. FILE : 20B480	DENOMINAZIONE : TRASFERTA	ESECUTORE : HET	ARMADIO 1.2		
	POS. ARCH. :	DATA : 29.04.93	AGG. : a b			

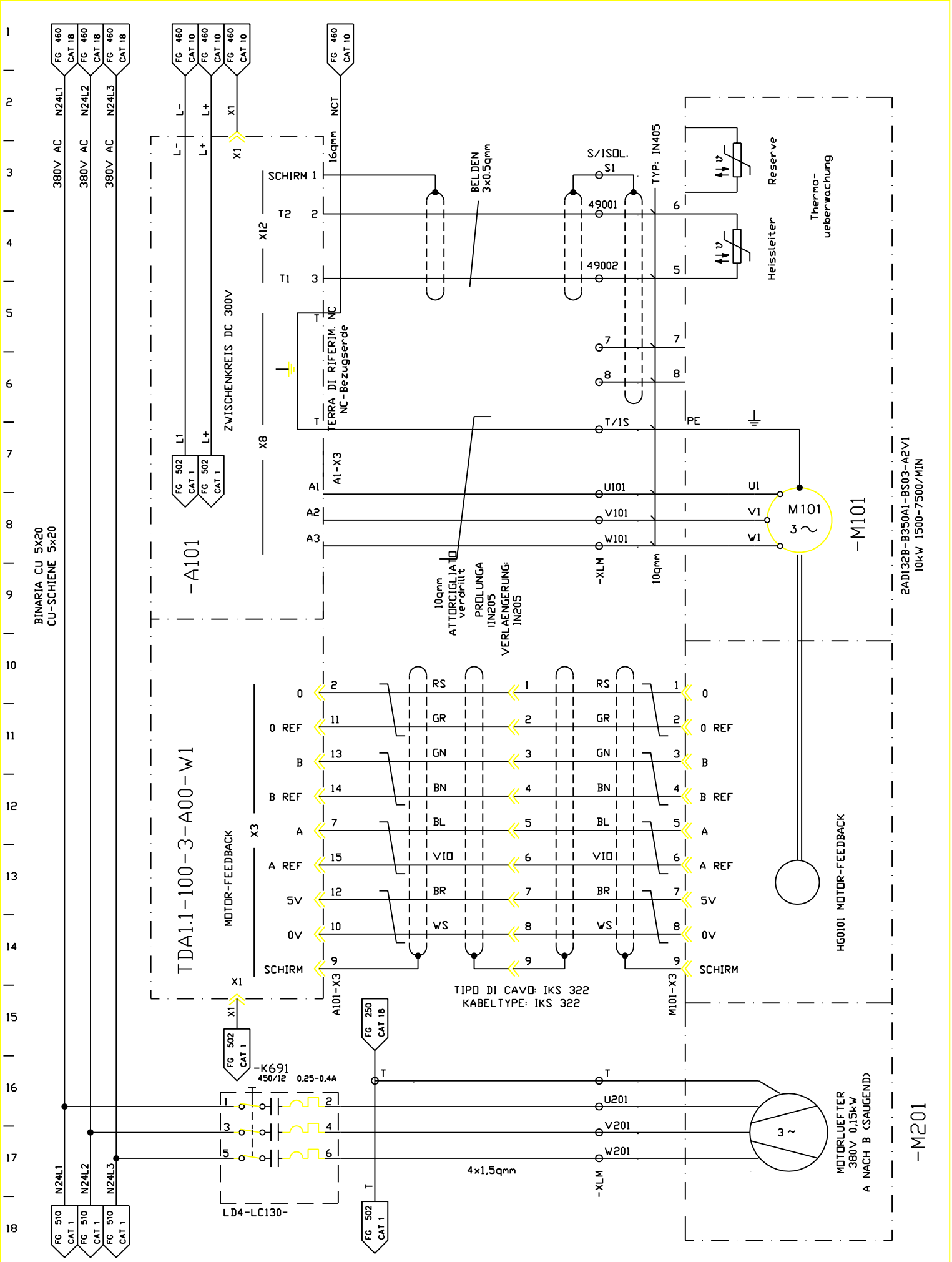

FMA	DIS. N. 31239.13810	MACCHINA/IMPIANTO : FMA 453	ORDINE : 30.007629	MANDRINO 1	MS	FOGLIO 490
	CAD : Autocad 10	LAVORAZIONE : ALBERO MOTORE	COMMESSA :	SPINDEL 1	UNITA 20B	SEGUE
	N. FILE : 20B490	DENOMINAZIONE : TRASFERTA	ESECUTORE : HET	ARMADIO 1.2		
	POS. ARCH. :	DATA : 29.04.93 AGG. : a b				

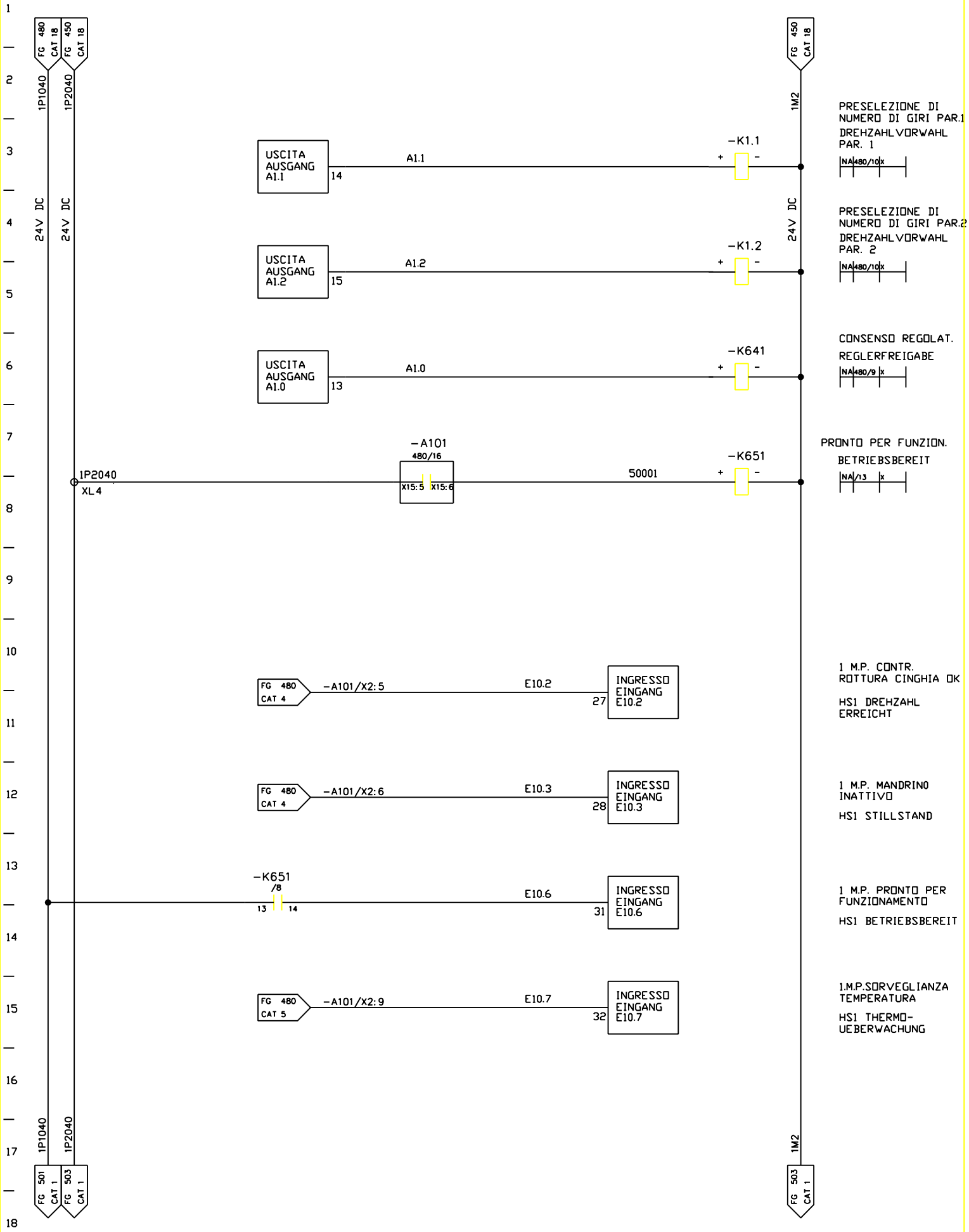

FMA	DIS. N. 31239.13810	MACCHINA/IMPIANTO : FMA 453	ORDINE : 30.007629	MANDRINO 1	MS	FOGLIO 500
	CAD : Autocad 10	LAVORAZIONE : ALBERO MOTORE	COMMESSA :	SPINDEL 1		
	N. FILE : 20B500	DENOMINAZIONE : TRASFERTA	ESECUTORE : HET		UNITA 20B	SEGUE
	POS. ARCH. :	DATA : 29.04.93	AGG. : a b	ARMADIO 1.1		

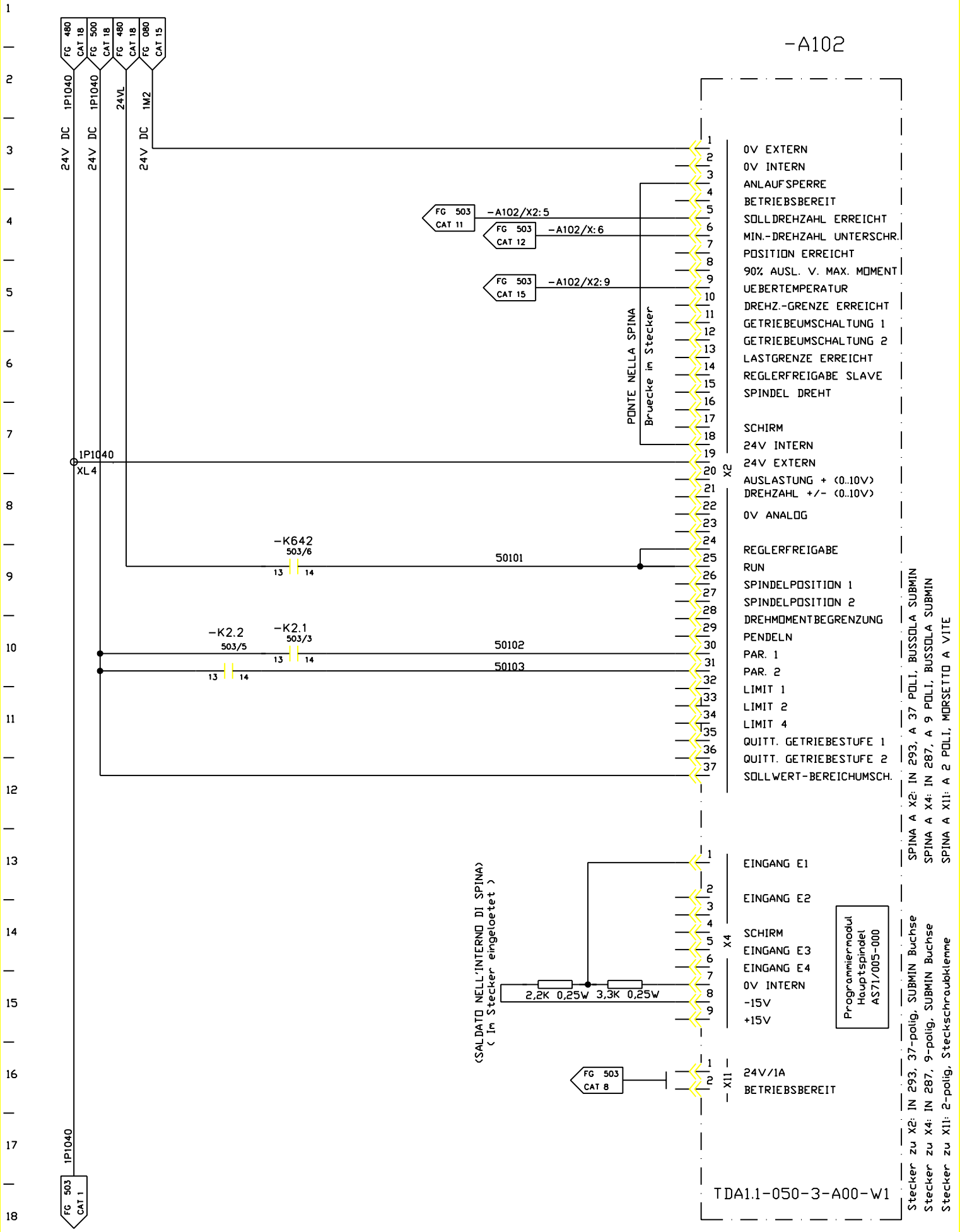

FMA	DIS. N. 31239.13810	MACCHINA/IMPIANTO : FMA 453	ORDINE : 30.007629	MANDRINO 2	MS	FOGLIO 501
	CAD : Autocad 10	LAVORAZIONE : ALBERO MOTORE	COMMESSA :	SPINDEL 2		
	N. FILE : 20B501	DENOMINAZIONE : TRASFERTA	ESECUTORE : HET		UNITA 20B	SEGUE
	POS. ARCH. :	DATA : 29.04.93	AGG. : a b	ARMADIO 1.2		

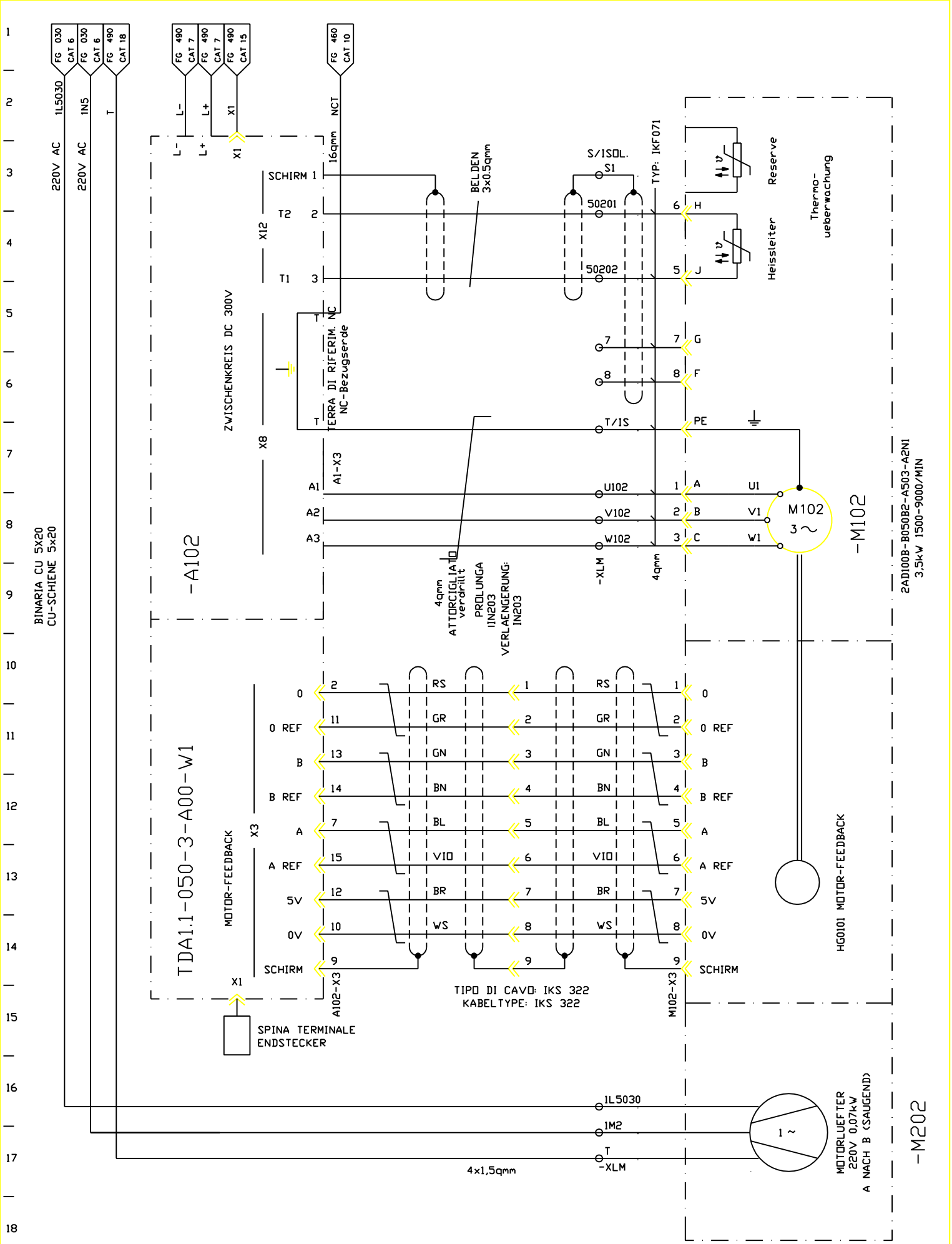

FMA	DIS. N. 31239.13810	MACCHINA/IMPIANTO : FMA 453	ORDINE : 30.007629	MANDRINO 2	MS	FOGLIO 502
	CAD : Autocad 10	LAVORAZIONE : ALBERO MOTORE	COMMESSA :	SPINDEL 2	UNITA 20B	SEGUE
	N. FILE : 20B502	DENOMINAZIONE : TRASFERTA	ESECUTORE : HET	ARMADIO 1.2		
	POS. ARCH. :	DATA : 29.04.93	AGG. : a b			

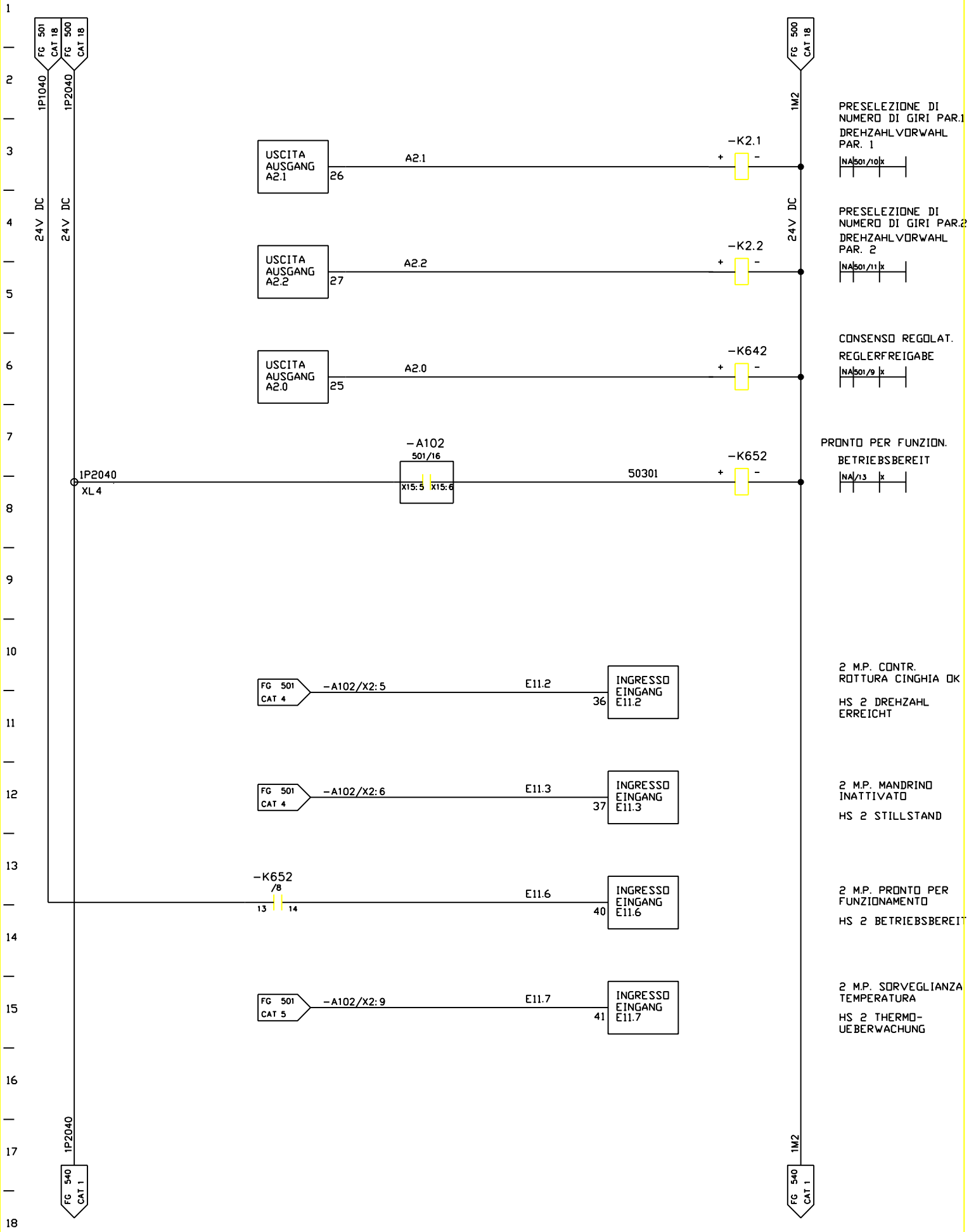

FMA	DIS. N. 31239.13810	MACCHINA/IMPIANTO : FMA 453	ORDINE : 30.007629	MANDRINO 2	MS	FOGLIO 503
	CAD : Autocad 10	LAVORAZIONE : ALBERO MOTORE	COMMESSA :	SPINDEL 2		
	N. FILE : 20B503	DENOMINAZIONE : TRASFERTA	ESECUTORE : HET		UNITA 20B	SEGUE
	POS. ARCH. :	DATA : 10.12.92	AGG. : a b	ARMADIO 1.1		

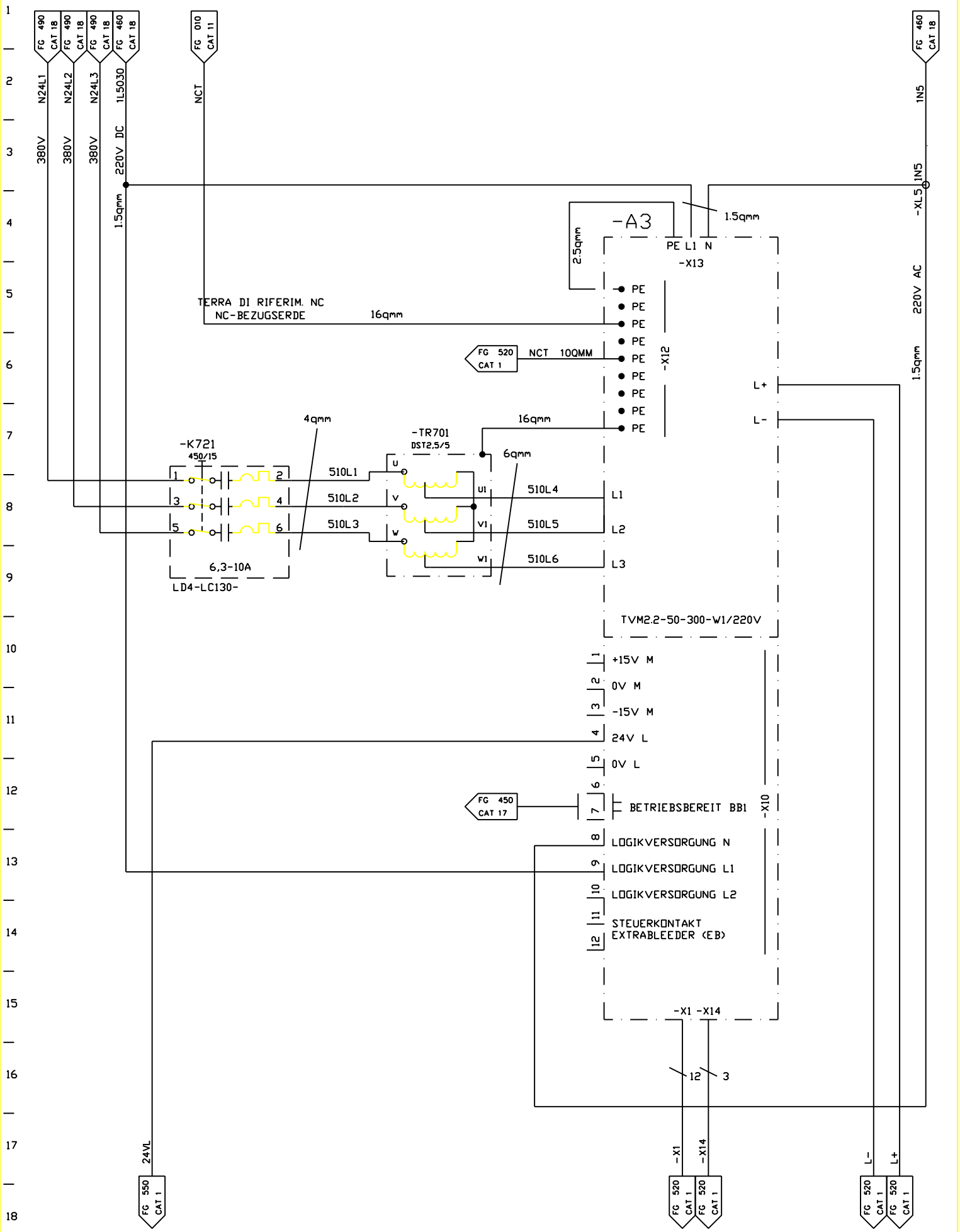

FMA	DIS. N. 31239.13810	MACCHINA/IMPIANTO : FMA 453	ORDINE : 30.007629	ALIMENTAZIONE AZIONAMENTI	MV	FOGLIO 510
	CAD : Autocad 10	LAVORAZIONE : ALBERO MOTORE	COMMESSA :	VERSORGUNG ANTRIEBE	UNITA 20B	SEGUE
	N. FILE : 20B510	DENOMINAZIONE : TRASFERTA	ESECUTORE : HET	ARMADIO 1.2		
	POS. ARCH. :	DATA : 29.04.93 AGG. : a b				

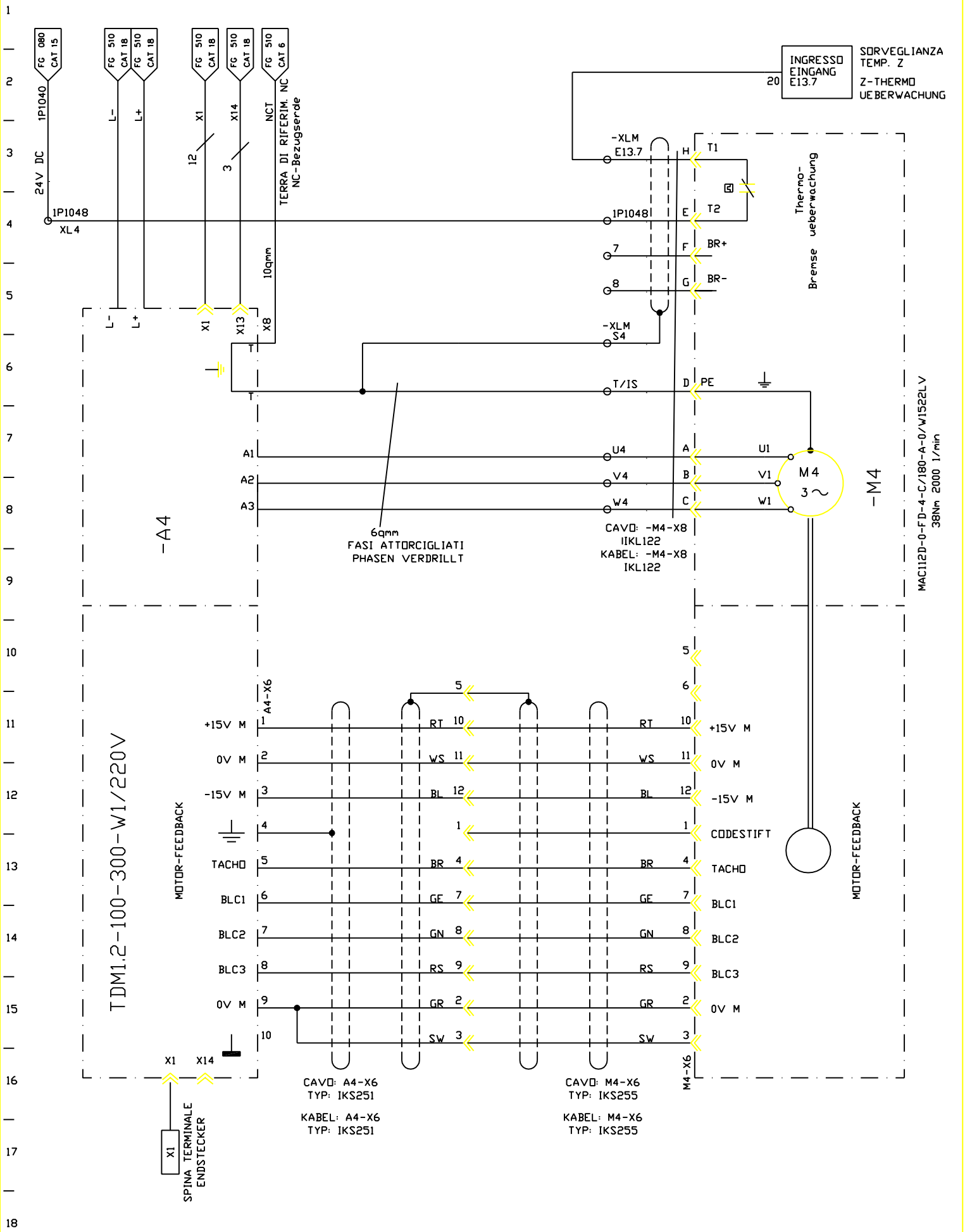

FMA	DIS. N. 31239.13810	MACCHINA/IMPIANTO : FMA 453	ORDINE : 30.007629	ASSE Z Z-ACHSE	MZ	FOGLIO 520
	CAD : Autocad 10	LAVORAZIONE : ALBERO MOTORE	COMMESSA :			UNITA 20B / SEGUE
	N. FILE : 20B520	DENOMINAZIONE : TRASFERTA	ESECUTORE : HET	ARMADIO 1.2		
	POS. ARCH. :	DATA : 29.04.93	AGG. : a b			

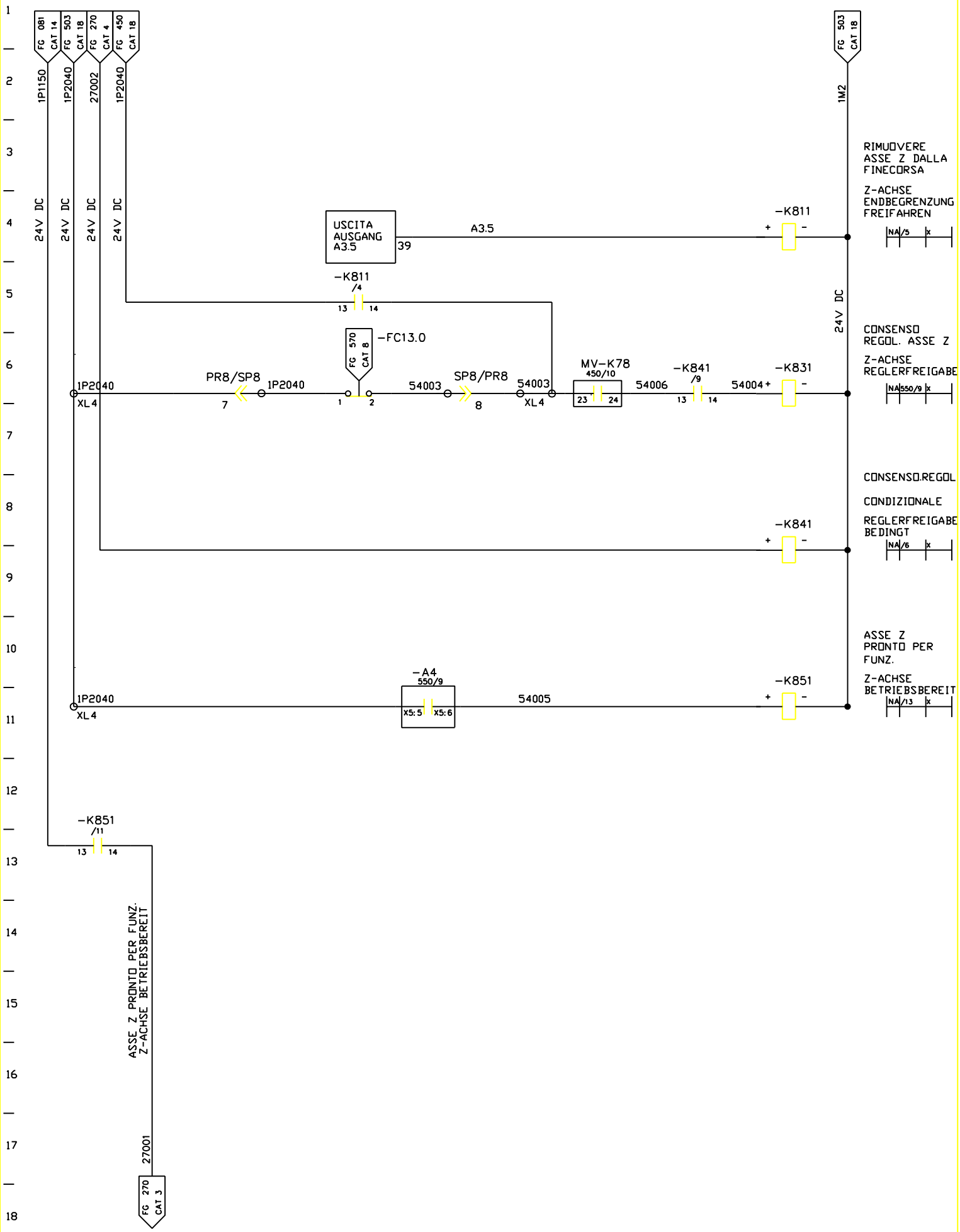

FMA	DIS. N. 31239.13810	MACCHINA/IMPIANTO : FMA 453		ORDINE : 30.007629	ASSE Z	MZ	FOGLIO 540
	CAD : Autocad 10	LAVORAZIONE : ALBERO MOTORE		COMMESSA :	Z-ACHSE		
	N. FILE : 20B540	DENOMINAZIONE : TRASFERTA		ESECUTORE : HET		UNITA 20B	SEGUE
	POS. ARCH. :	DATA : 29.04.93	AGG. : a b		ARMADIO 1.1		

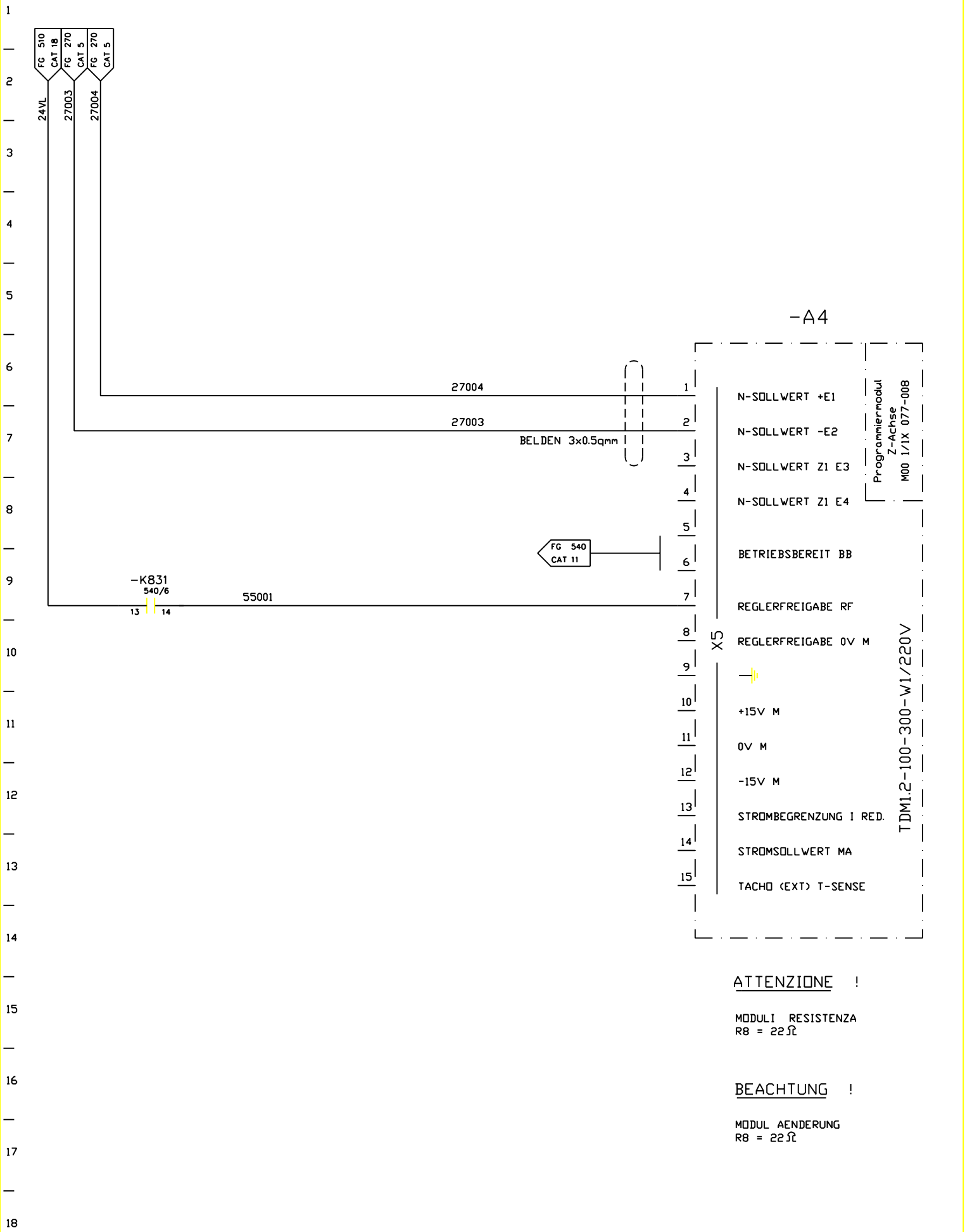

ATTENZIONE !

MODULI RESISTENZA
R8 = 22Ω

BEACHTUNG !

MODUL AENDERUNG
R8 = 22Ω

FMA	DIS. N. 31239.13810	MACCHINA/IMPIANTO : FMA 453		ORDINE : 30.007629	ASSE Z Z-ACHSE	MZ	FOGLIO 550
	CAD : Autocad 10	LAVORAZIONE : ALBERO MOTORE		COMMESSA :			
	N. FILE : 20B550	DENOMINAZIONE : TRASFERTA		ESECUTORE : HET		UNITA 20B	SEGUE
	POS. ARCH. :	DATA : 29.04.93	AGG. : a b		ARMADIO 1.2		

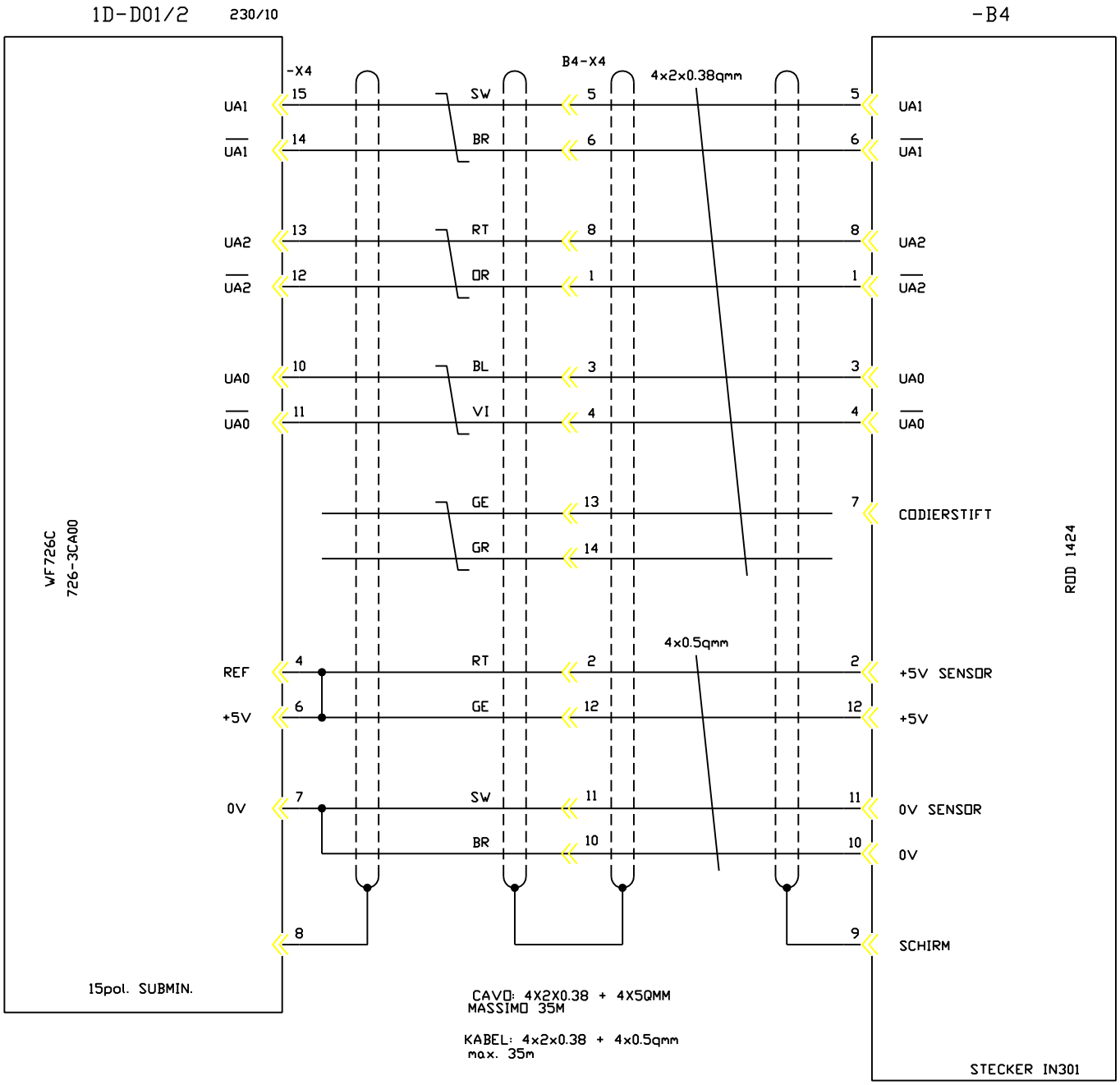

FMA	DIS. N. 31239.13810	MACCHINA/IMPIANTO : FMA 453		ORDINE : 30.007629	ASSE Z Z-ACHSE	MZ	FOGLIO 560
	CAD : Autocad 10	LAVORAZIONE : ALBERO MOTORE		COMMESSA :			
	N. FILE : 20B560	DENOMINAZIONE : TRASFERTA		ESECUTORE : HET		UNITA 20B	SEGUE
	POS. ARCH. :	DATA : 29.04.93	AGG. : a b		ARMADIO 1.1		

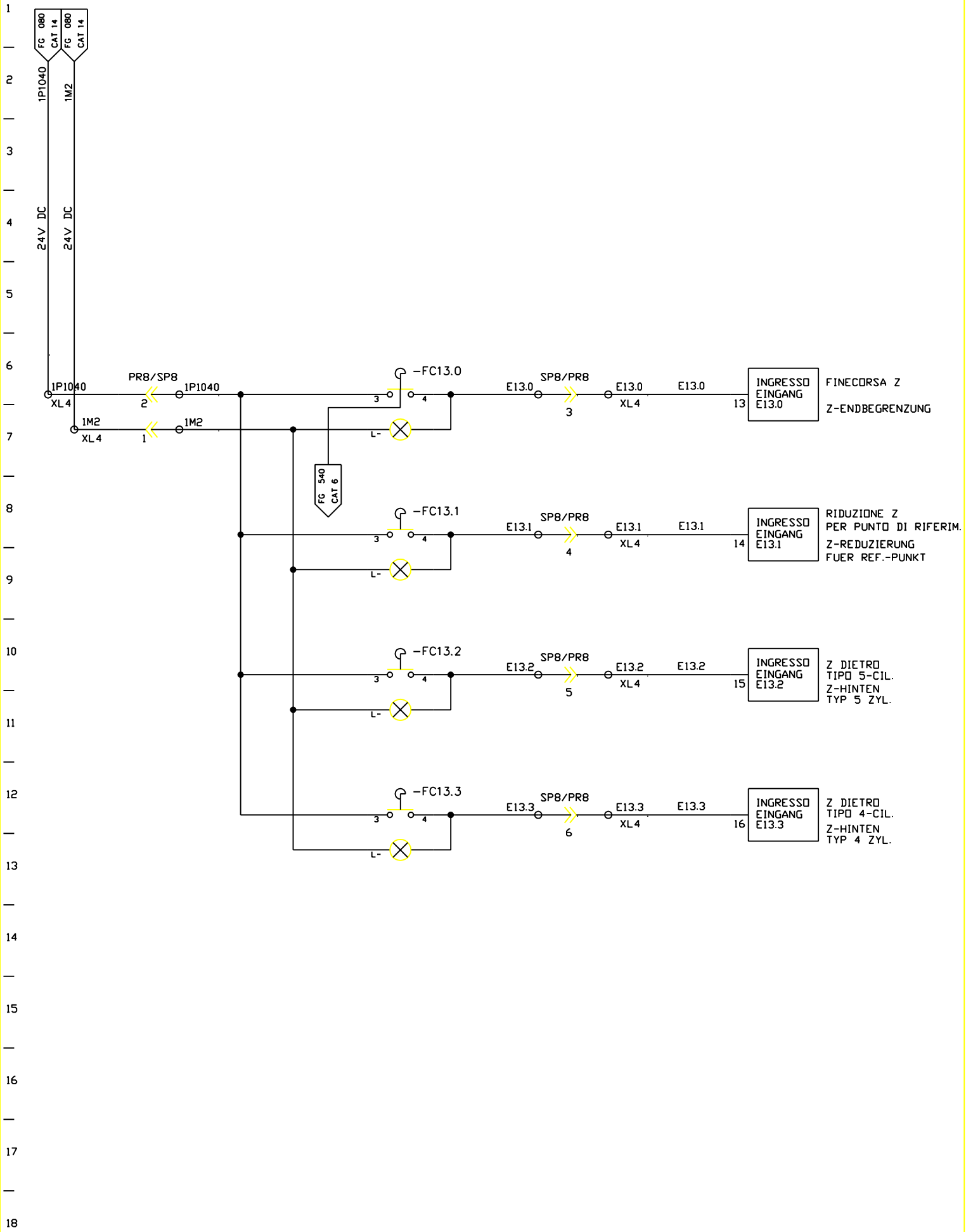

FMA	DIS. N. 31239.13810	MACCHINA/IMPIANTO : FMA 453		ORDINE : 30.007629	ASSE Z Z-ACHSE	MZ	FOGLIO 570
	CAD : Autocad 10	LAVORAZIONE : ALBERO MOTORE		COMMESSA :			
	N. FILE : 20B570	DENOMINAZIONE : TRASFERTA		ESECUTORE : HET		UNITA 20B	SEGUE
	POS. ARCH. :	DATA : 10.12.92	AGG. : a b		ARMADIO 1.1		

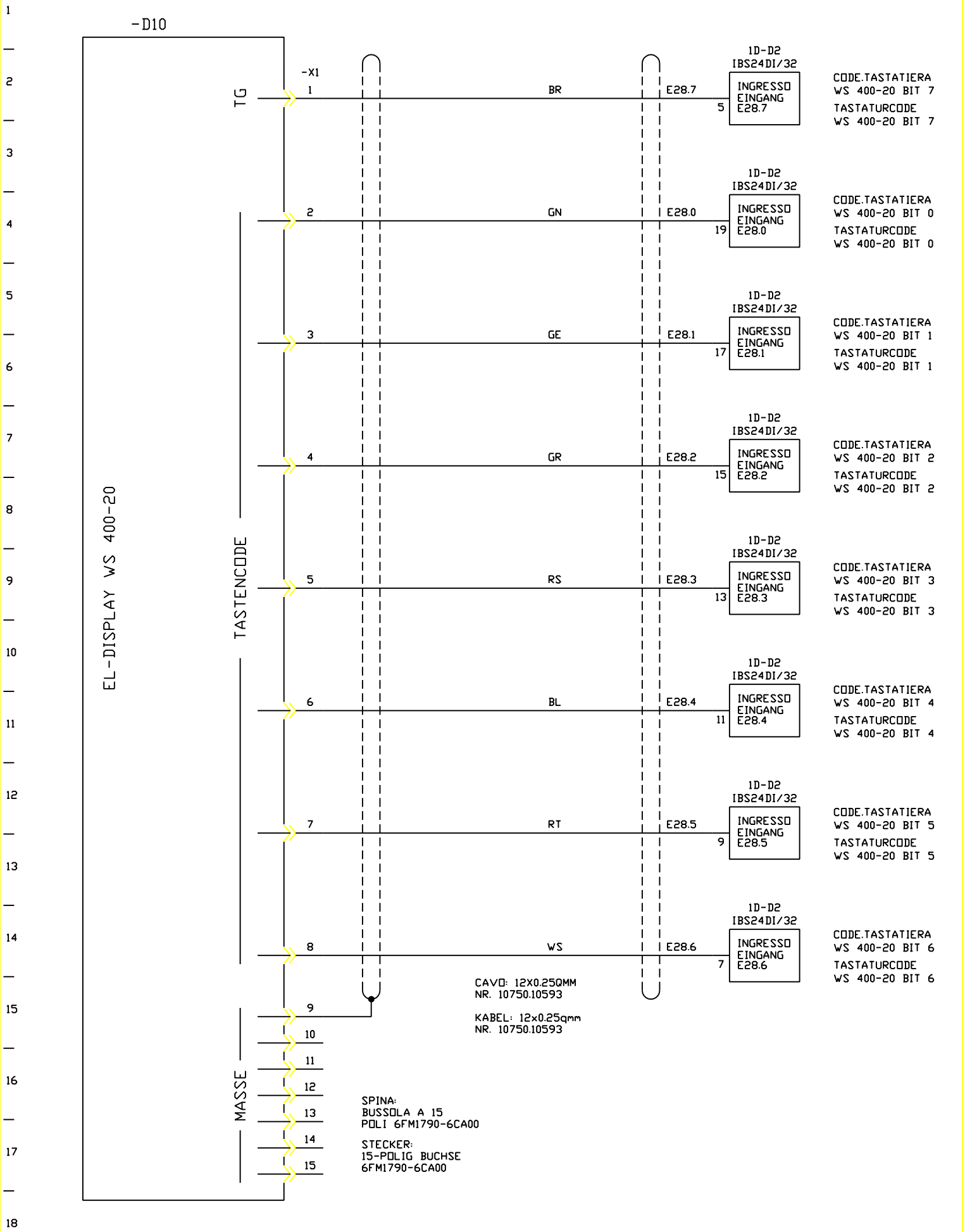

FMA	DIS. N. 31239.13810	MACCHINA/IMPIANTO : FMA 453	ORDINE : 30.007629	CONSOLLE UNITA BEDIENPULT	BP	FOGLIO 1000
	CAD : Autocad 10	LAVORAZIONE : ALBERO MOTORE	COMMESSA :			
	N. FILE : 20B1000	DENOMINAZIONE : TRASFERTA	ESECUTORE : HET		UNITA 20B	SEGUE
	POS. ARCH. :	DATA : 10.12.92 AGG. : a b		BP		

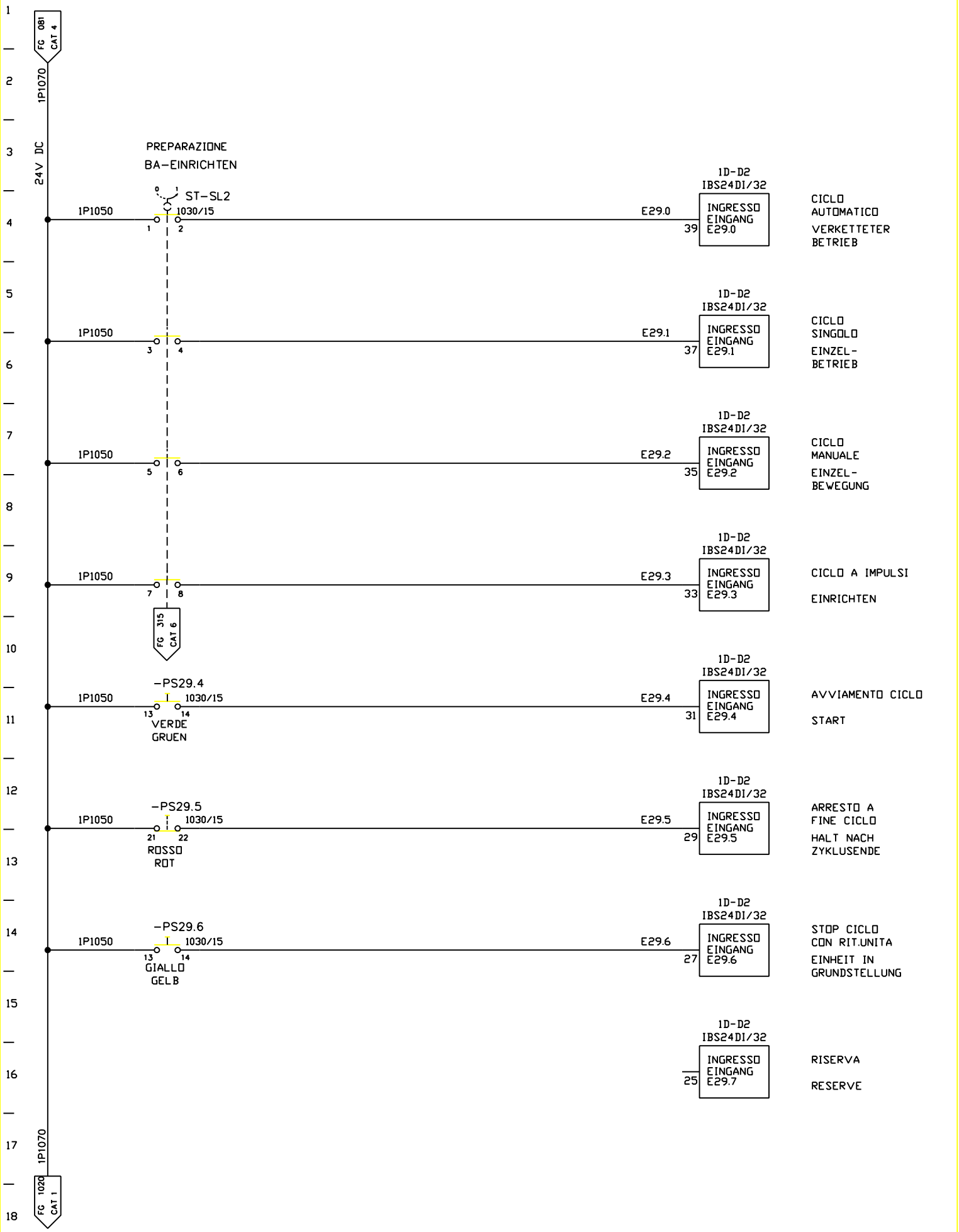

FMA	DIS. N. 31239.13810	MACCHINA/IMPIANTO : FMA 453		ORDINE : 30.007629	CONSOLLE UNITA BEDIENPULT	BP	FOGLIO 1010
	CAD : Autocad 10	LAVORAZIONE : ALBERO MOTORE		COMMESSA :			
	N. FILE : 20B1010	DENOMINAZIONE : TRASFERTA		ESECUTORE : HET		UNITA 20B	SEGUE
	POS. ARCH. :	DATA : 10.12.92	AGG. : a b		BP		

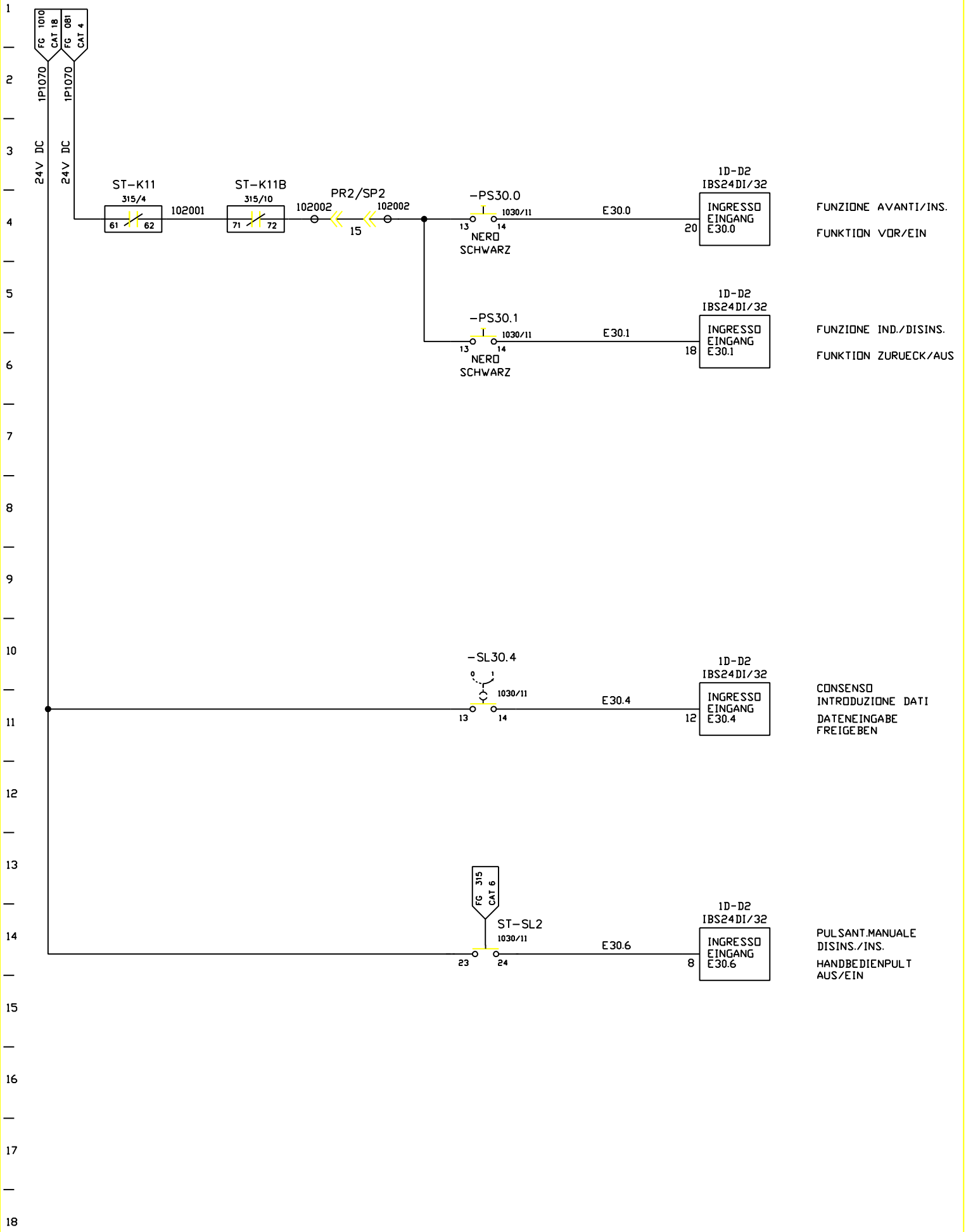

FMA	DIS. N. 31239.13810	MACCHINA/IMPIANTO : FMA 453		ORDINE : 30.007629	CONSOLLE UNITA BEDIENPULT	BP	FOGLIO 1020
	CAD : Autocad 10	LAVORAZIONE : ALBERO MOTORE		COMMESSA :			
	N. FILE : 20B1020	DENOMINAZIONE : TRASFERTA		ESECUTORE : HET		UNITA 20B	SEGUE
	POS. ARCH. :	DATA : 29.04.93	AGG. : a b		BP		

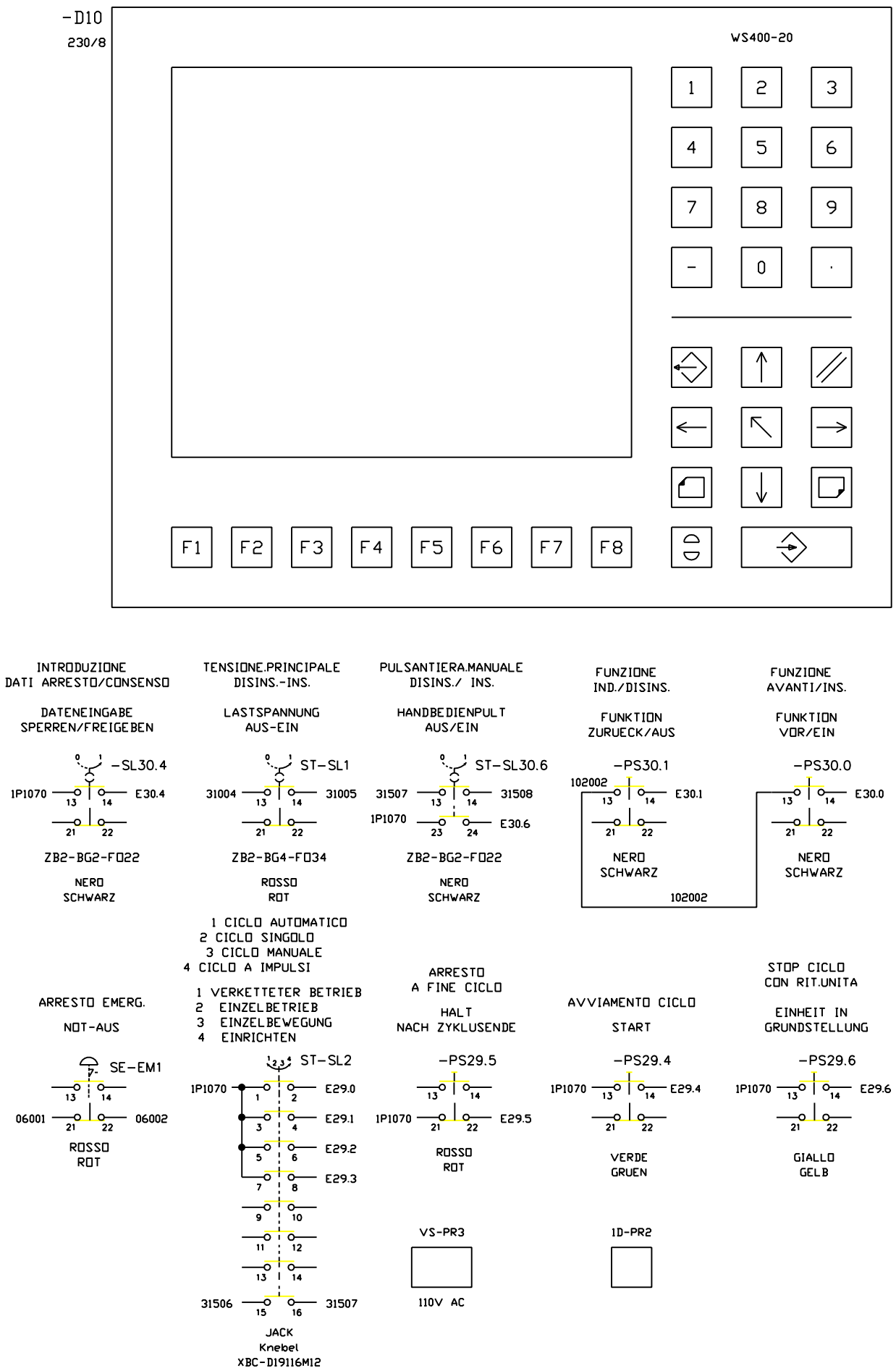

FMA	DIS. N. 31239.13810	MACCHINA/IMPIANTO : FMA 453		ORDINE : 30.007629	CONSOLLE UNITA BEDIENPULT	BP	FOGLIO 1030
	CAD : Autocad 10	LAVORAZIONE : ALBERO MOTORE		COMMESSA :			
	N. FILE : 20B1030	DENOMINAZIONE : TRASFERTA		ESECUTORE : HET		UNITA 20B	SEGUE
	POS. ARCH. :	DATA : 29.04.93	AGG. : a b		BP		

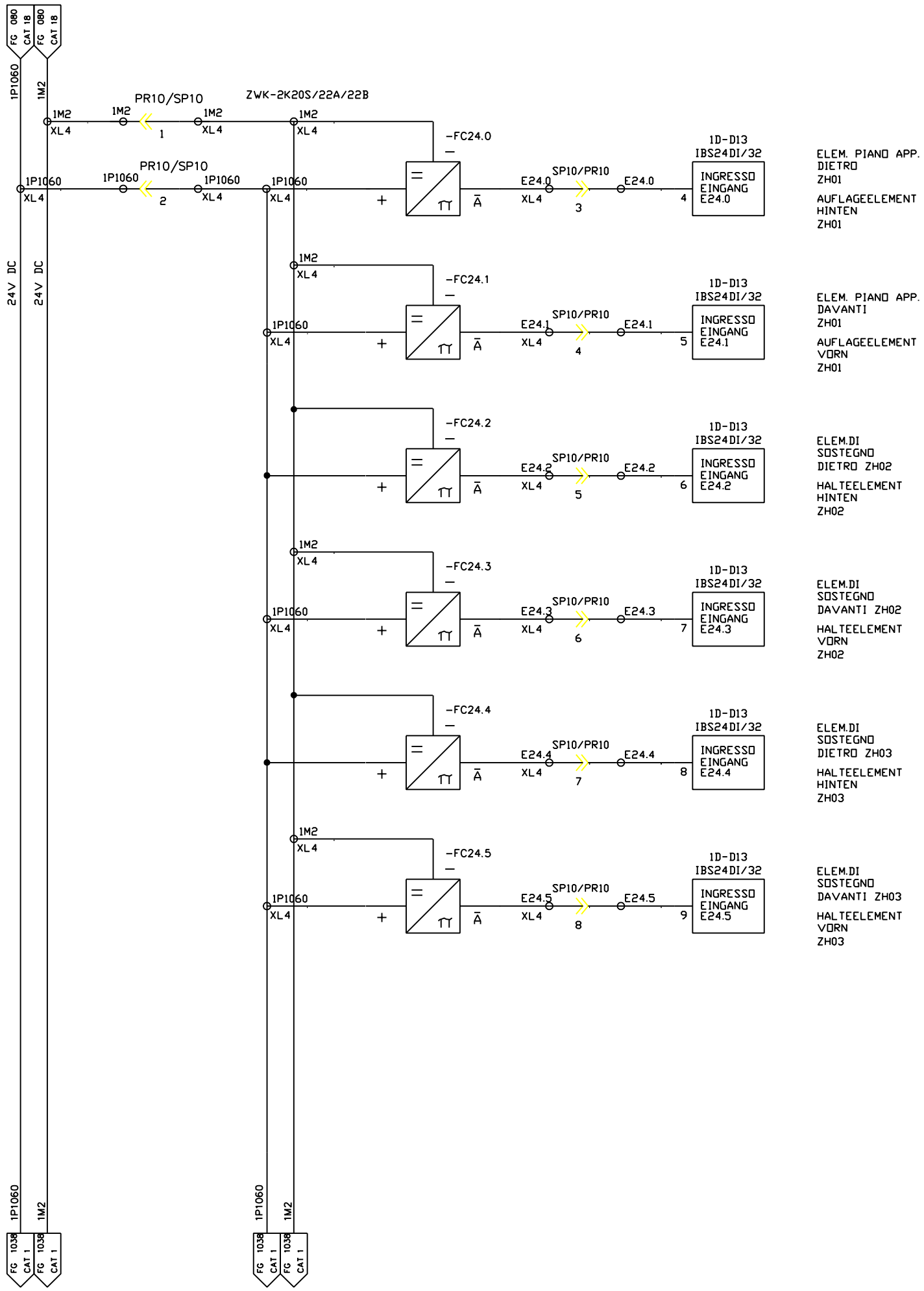

FMA	DIS. N. 31239.13810	MACCHINA/IMPIANTO : FMA 453	ORDINE : 30.007629	DISP. DI BLOCCAGGIO PEZZO	22S	FOGLIO 1037
	CAD : Autocad 10	LAVORAZIONE : ALBERO MOTORE	COMMESSA :	WERKSTUECK-SPANNEINRICHTUNG		
	N. FILE : 20B1037	DENOMINAZIONE : TRASFERTA	ESECUTORE : HET		UNITA 20B	SEGUE
	POS. ARCH. :	DATA : 29.04.93 AGG. : a b		BP		

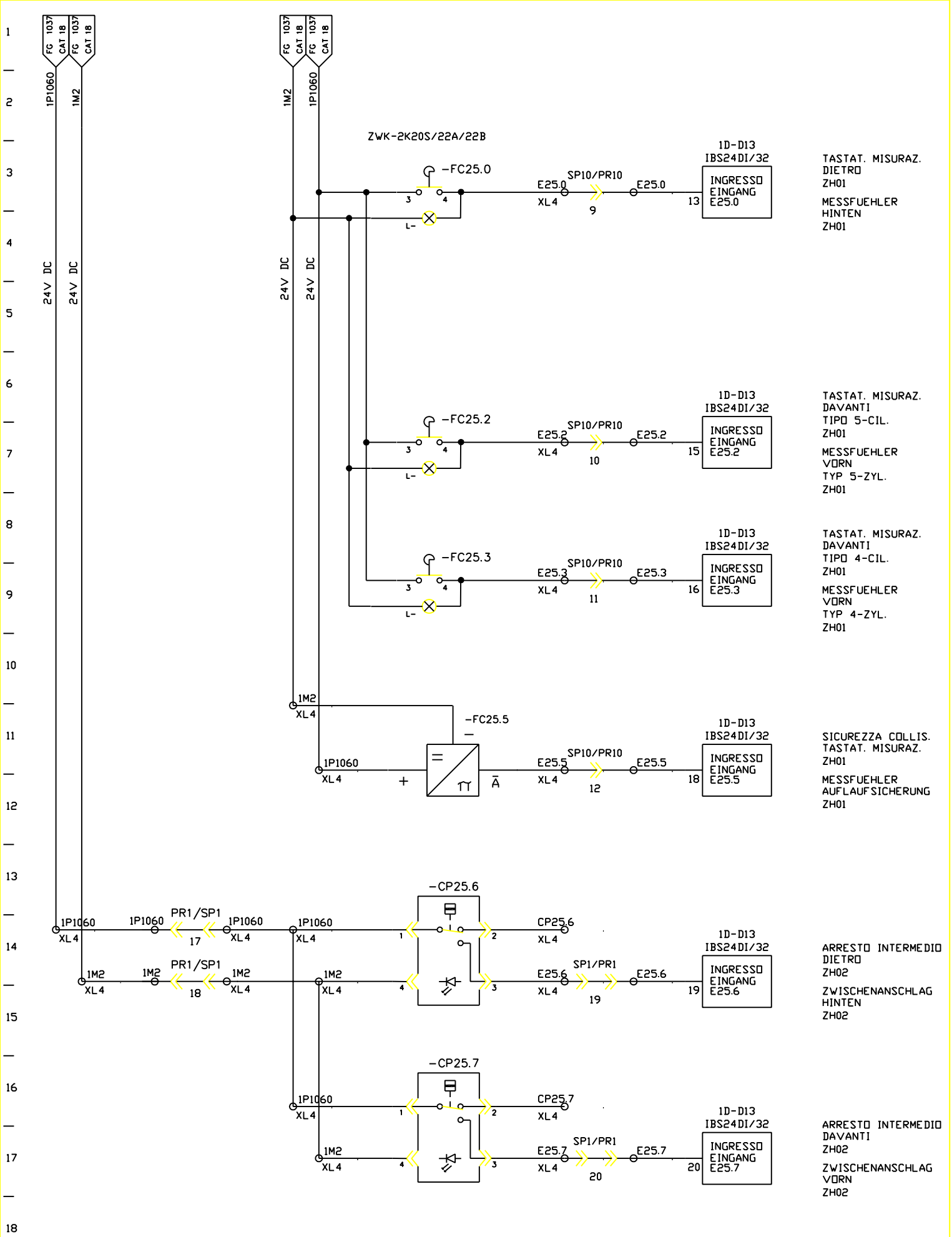

FMA	DIS. N. 31239.13810	MACCHINA/IMPIANTO : FMA 453	ORDINE : 30.007629	TASTAT. MISURAZ.	22B	FOGLIO 1038
	CAD : Autocad 10	LAVORAZIONE : ALBERO MOTORE	COMMESSA :	MESSFUEHLER		
	N. FILE : 20B1038	DENOMINAZIONE : TRASFERTA	ESECUTORE : HET		UNITA 20B	SEGUE
	POS. ARCH. :	DATA : 29.04.93 AGG. : a b		BP		

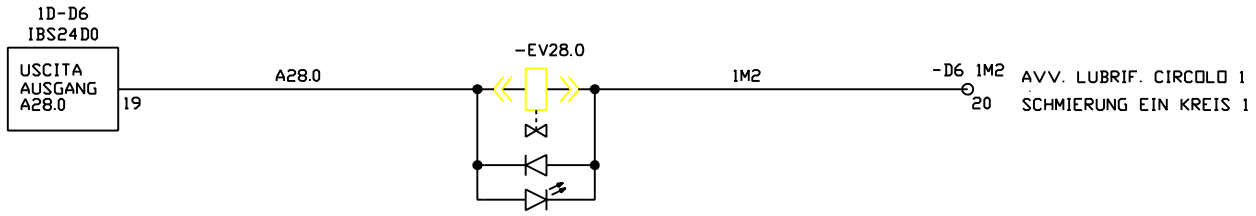

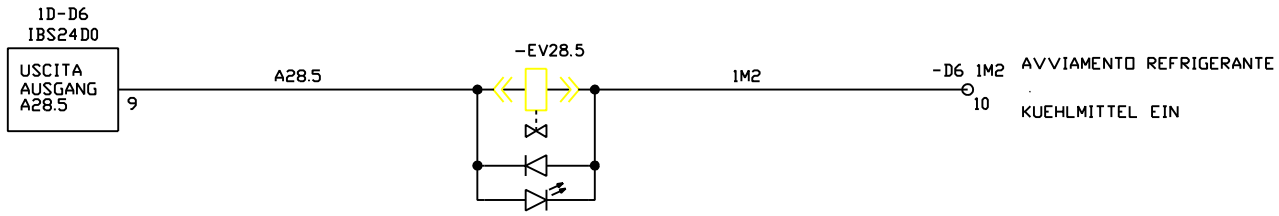

FMA	DIS. N. 31239.13810	MACCHINA/IMPIANTO : FMA 453		ORDINE : 30.007629	LUBRIF. SCHMIERUNG	20B	FOGLIO 1041
	CAD : Autocad 10	LAVORAZIONE : ALBERO MOTORE		COMMESSA :			
	N. FILE : 20B1041	DENOMINAZIONE : TRASFERTA		ESECUTORE : HET		UNITA 20B	SEGUE
	POS. ARCH. :	DATA : 10.12.92	AGG. : a b		BP		

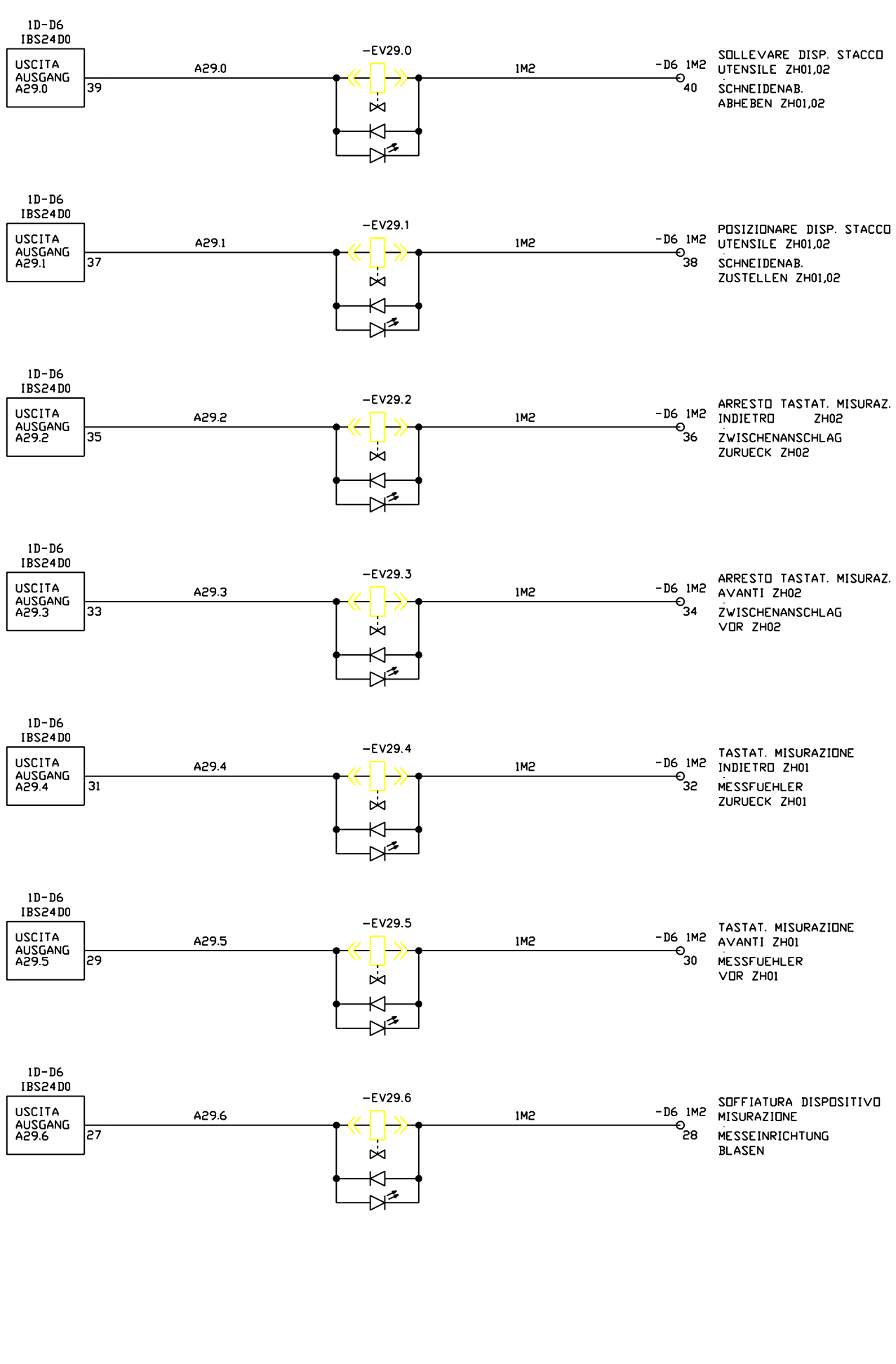

FMA	DIS. N. 31239.13810	MACCHINA/IMPIANTO : FMA 453		ORDINE : 30.007629	ARRESTO INTERMEDIO	22B	FOGLIO 1042
	CAD : Autocad 10	LAVORAZIONE : ALBERO MOTORE		COMMESSA :	ZWISCHENANSCHLAG		
	N. FILE : 20B1042	DENOMINAZIONE : TRASFERTA		ESECUTORE : HET	BP	UNITA 20B	SEGUE
	POS. ARCH. :	DATA : 10.12.92	AGG. : a b				

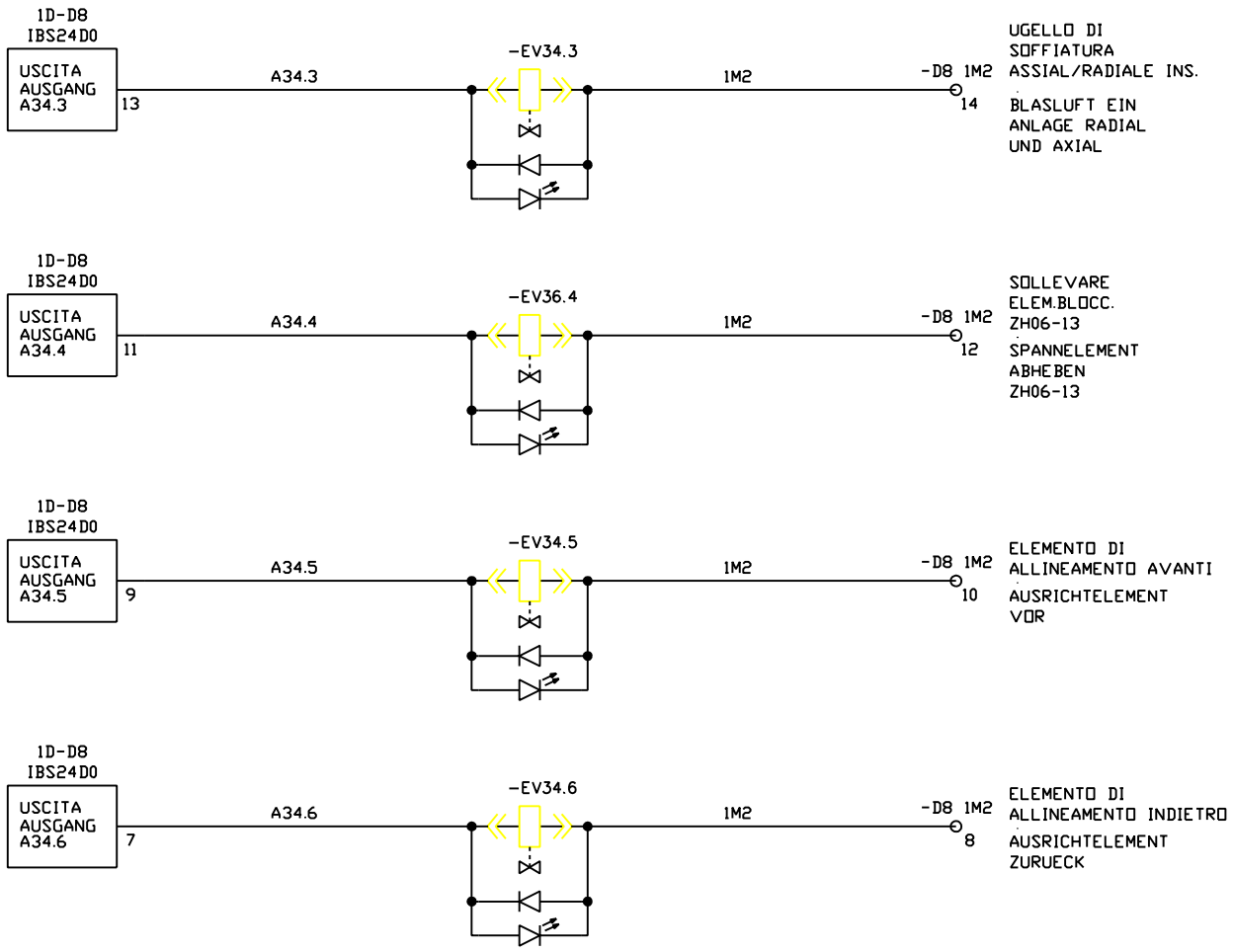

FMA	DIS. N. 31239.13810	MACCHINA/IMPIANTO : FMA 453		ORDINE : 30.007629	DISP. DI BLOCCAGGIO PEZZO	20S	FOGLIO 1045
	CAD : Autocad 10	LAVORAZIONE : ALBERO MOTORE		COMMESSA :	WERKSTUECK-SPANNEINRICHTUNG		
	N. FILE : 20B1045	DENOMINAZIONE : TRASFERTA		ESECUTORE : HET		UNITA 20B	SEGUE
	POS. ARCH. :	DATA : 27.10.00	AGG. : a b		BP		

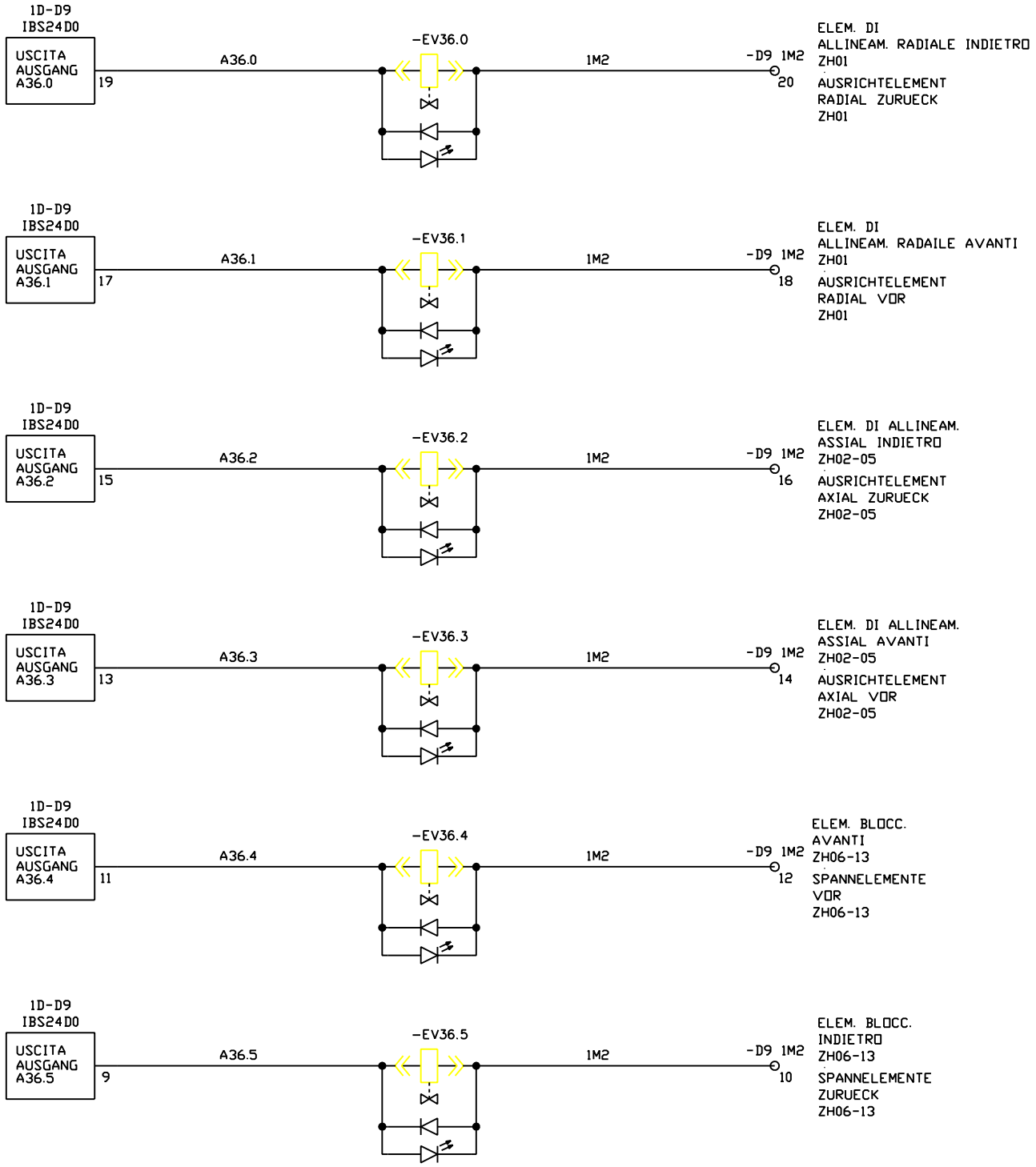

FMA	DIS. N. 31239.13810	MACCHINA/IMPIANTO : FMA 453		ORDINE : 30.007629	DISP. DI BLOCCAGGIO PEZZO	20S	FOGLIO 1047
	CAD Autocad Mech.	LAVORAZIONE : ALBERO MOTORE		COMMESSA :	WERKSTUECK-SPANNEINRICHTUNG	UNITA 20B	SEGUE
	N. FILE : 20B1047	DENOMINAZIONE : TRASFERTA		ESECUTORE : HET	BP		
	POS. ARCH. :	DATA : 21.10.03	AGG. : a b				

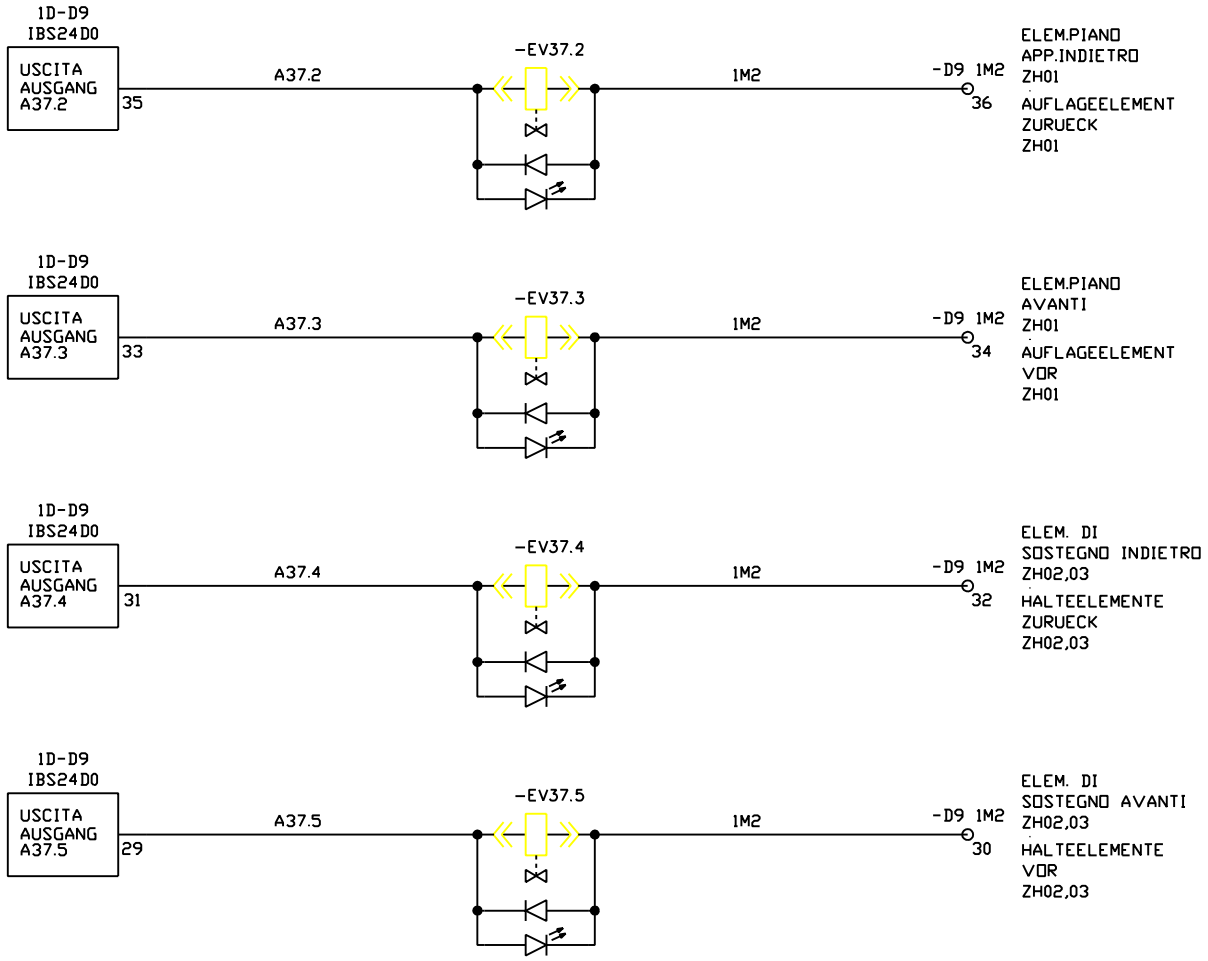

FMA	DIS. N. 31239.13810	MACCHINA/IMPIANTO : FMA 453		ORDINE : 30.007629	DISP. DI BLOCCAGGIO PEZZO WERKSTUECK-SPANNEINRICHTUNG BP	22S	FOGLIO 1048
	CAD : Autocad 10	LAVORAZIONE : ALBERO MOTORE		COMMESSA :			
	N. FILE : 20B1048	DENOMINAZIONE : TRASFERTA		ESECUTORE : HET		UNITA 20B	SEGUE
	POS. ARCH. :	DATA : 27.10.00	AGG. : a b				

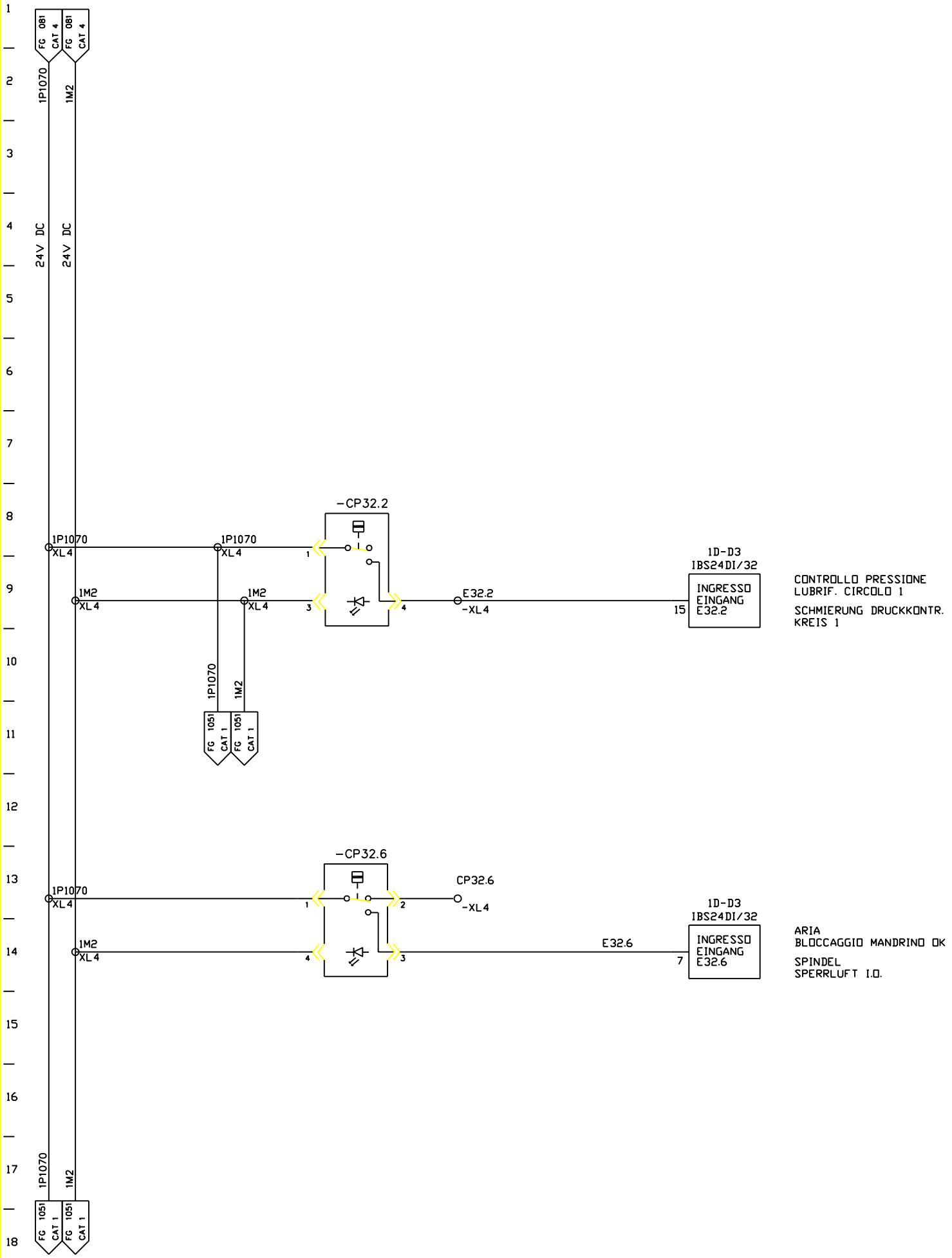

FMA	DIS. N. 31239.13810	MACCHINA/IMPIANTO : FMA 453		ORDINE : 30.007629	LUBRIF. SCHMIERUNG	20B	FOGLIO 1050
	CAD : Autocad 10	LAVORAZIONE : ALBERO MOTORE		COMMESSA :			
	N. FILE : 20B1050	DENOMINAZIONE : TRASFERTA		ESECUTORE : HET		UNITA 20B	SEGUE
	POS. ARCH. :	DATA : 27.10.00	AGG. : a b		BP		

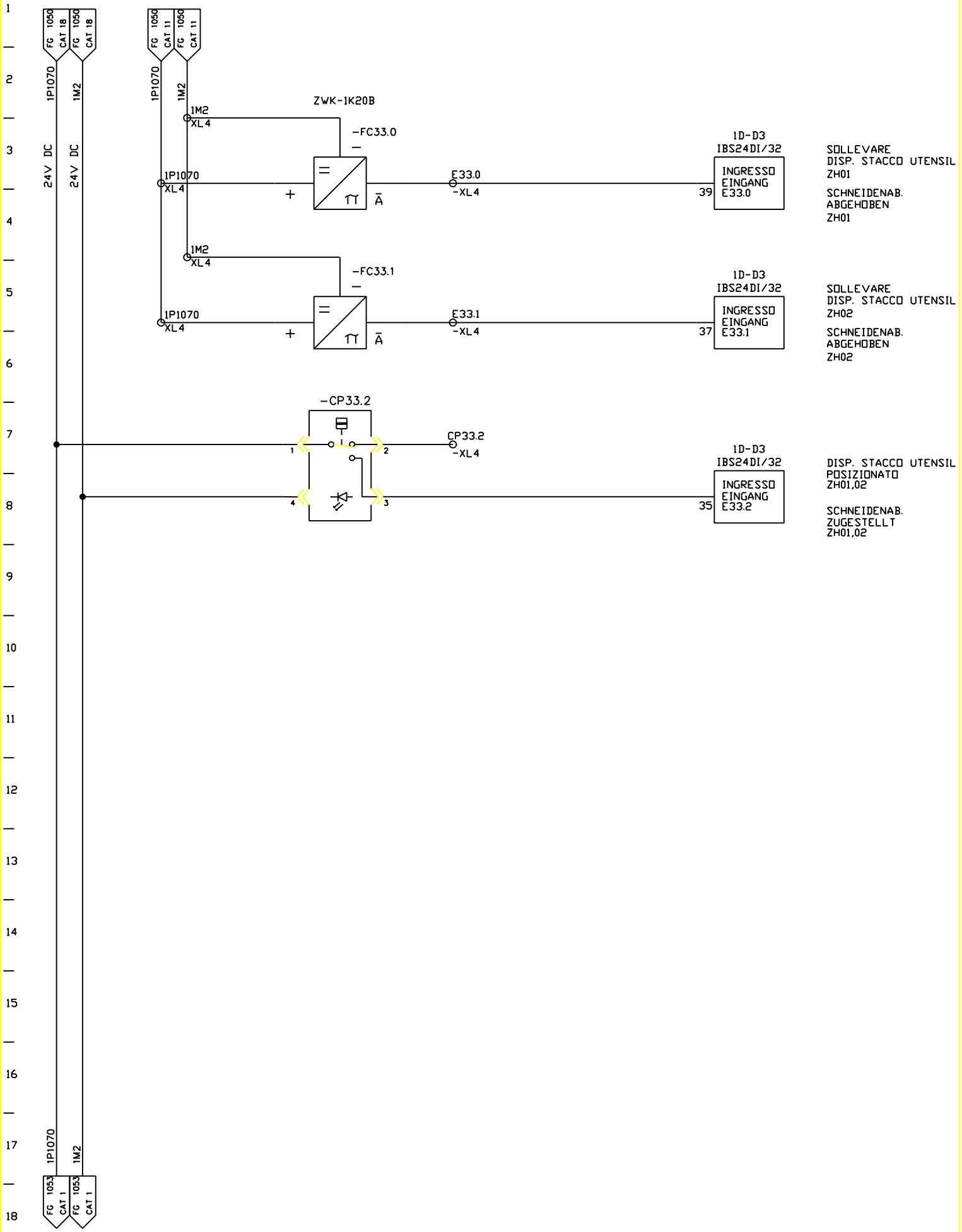

FMA	DIS. N. 31239.13810	MACCHINA/IMPIANTO : FMA 453		ORDINE : 30.007629	DISP.STACC. UTENS. SCHNEIDENAB.	20B	FOGLIO 1051
	CAD : Autocad 10	LAVORAZIONE : ALBERO MOTORE		COMMESSA :			
	N. FILE : 20B1051	DENOMINAZIONE : TRASFERTA		ESECUTORE : HET		UNITA 20B	SEGUE
	POS. ARCH. :	DATA : 29.04.93	AGG. : a b		BP		

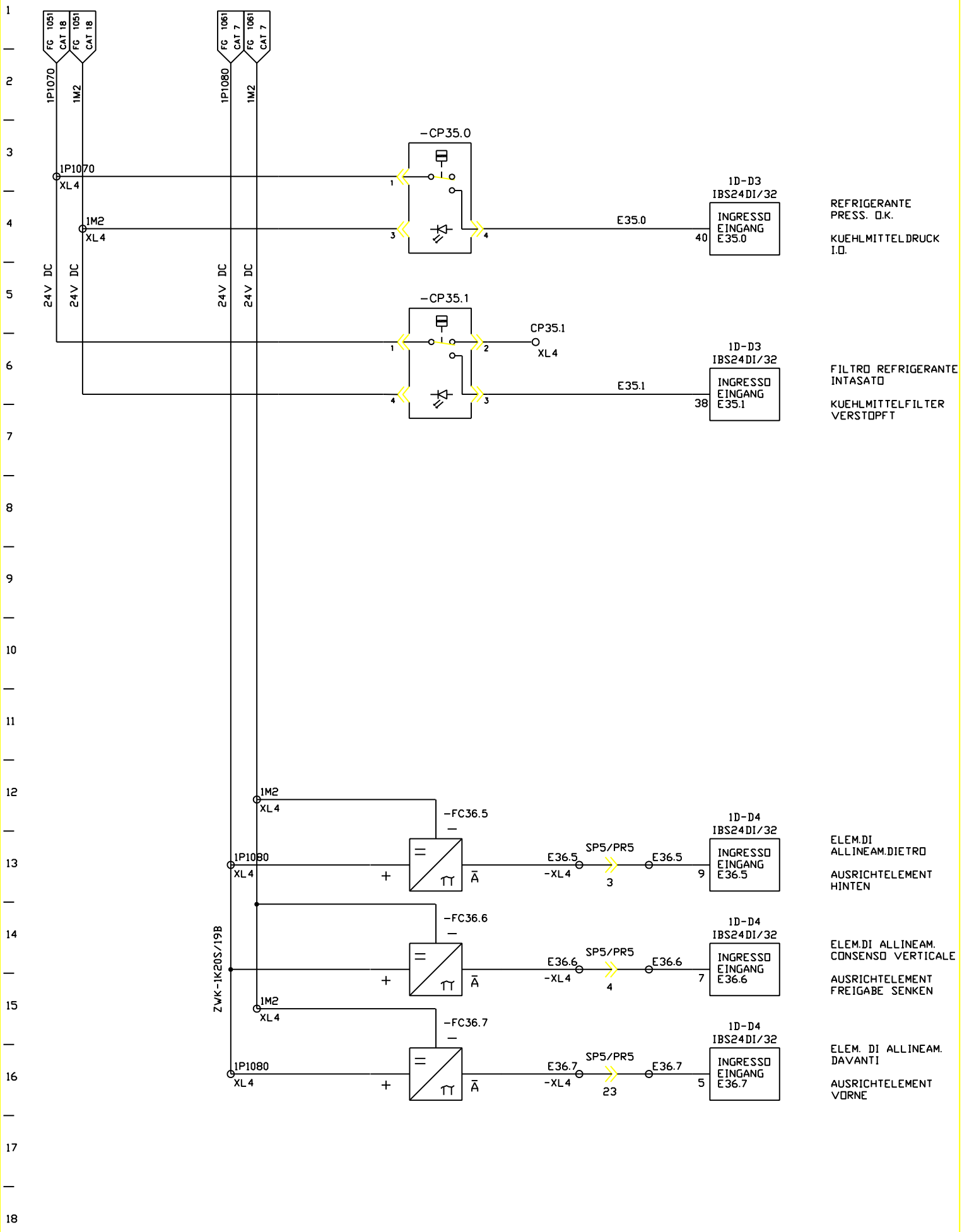

FMA	DIS. N. 31239.13810	MACCHINA/IMPIANTO : FMA 453	ORDINE : 30.007629	DISP. DI BLOCCAGGIO PEZZO	20B	FOGLIO 1053
	CAD : Autocad 10	LAVORAZIONE : ALBERO MOTORE	COMMESSA :	WERKSTUECK-SPANNEINRICHTUNG		
	N. FILE : 20B1053	DENOMINAZIONE : TRASFERTA	ESECUTORE : HET		UNITA 20B	SEGUE
	POS. ARCH. :	DATA : 27.10.00 AGG. : a b		BP		

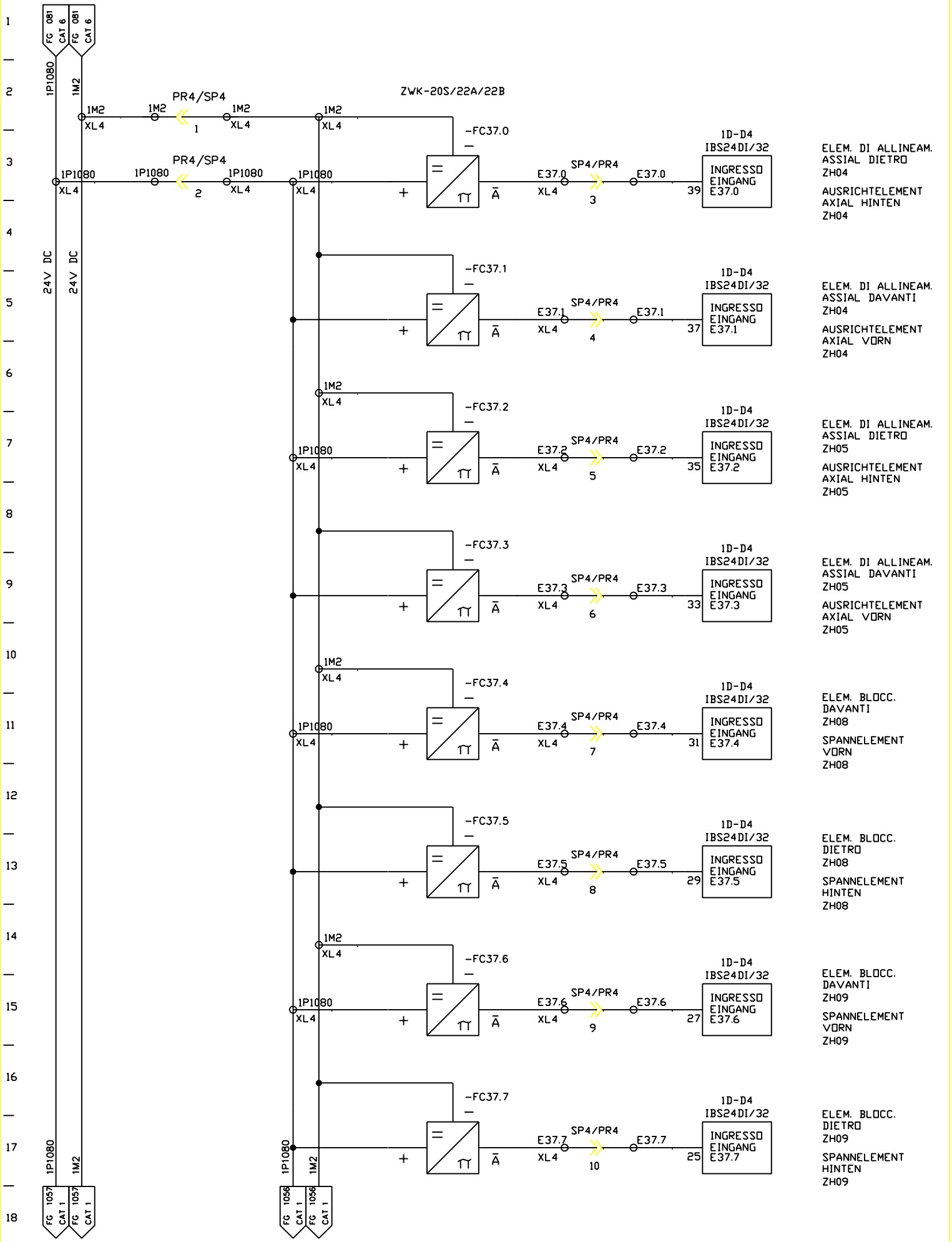

FMA	DIS. N. 31239.13810	MACCHINA/IMPIANTO : FMA 453	ORDINE : 30.007629	DISP. DI BLOCCAGGIO PEZZO	20S	FOGLIO 1055
	CAD Autocad Mech.	LAVORAZIONE : ALBERO MOTORE	COMMESSA :	WERKSTUECK-SPANNEINRICHTUNG	UNITA 20B	SEGUE
	N. FILE : 20B1055	DENOMINAZIONE : TRASFERTA	ESECUTORE : HET	BP		
	POS. ARCH. :	DATA : 21.10.03 AGG. : a b				

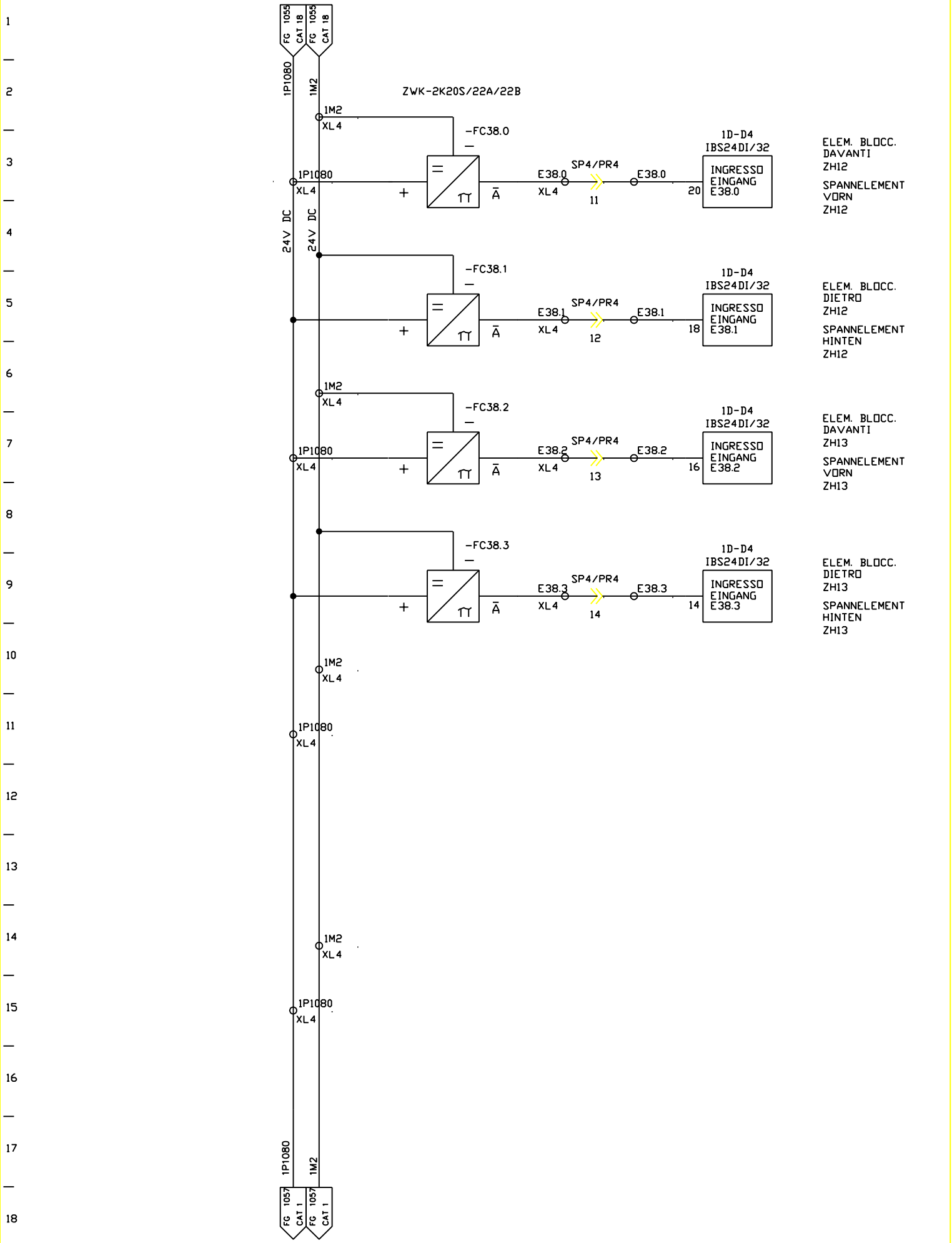

FMA	DIS. N. 31239.13810	MACCHINA/IMPIANTO : FMA 453	ORDINE : 30.007629	DISP. DI BLOCCAGGIO PEZZO WERKSTUECK-SPANNEINRICHTUNG	20S	FOGLIO 1056
	CAD Autocad Mech.	LAVORAZIONE : ALBERO MOTORE	COMMESSA :			
	N. FILE : 20B1056	DENOMINAZIONE : TRASFERTA	ESECUTORE : HET		UNITA 20B	SEGUE
	POS. ARCH. :	DATA : 21.10.03 AGG. : a b		BP		

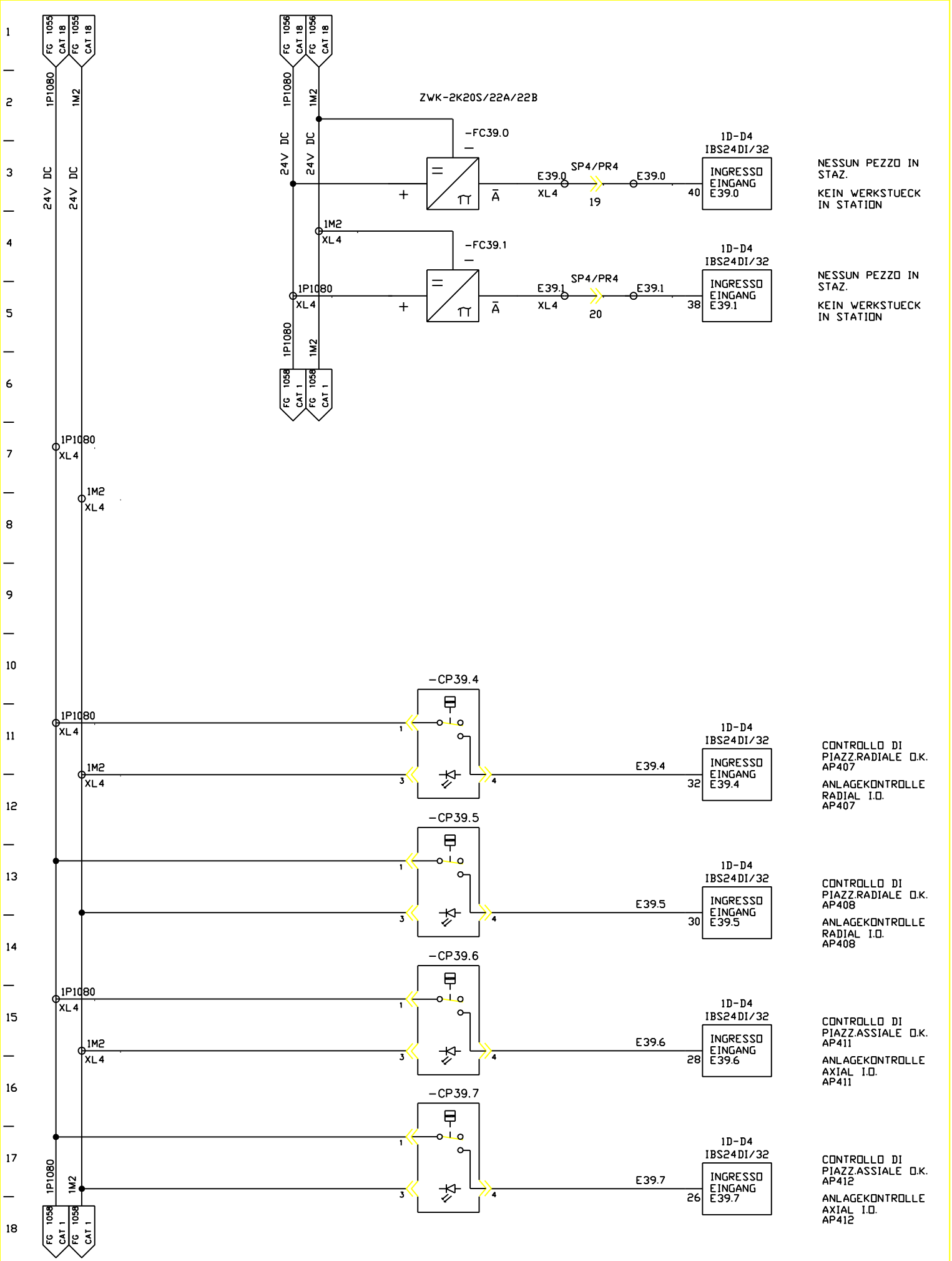

FMA	DIS. N. 31239.13810	MACCHINA/IMPIANTO : FMA 453	ORDINE : 30.007629	DISP. DI BLOCCAGGIO PEZZO WERKSTUECK-SPANNEINRICHTUNG	20S	FOGLIO 1057
	CAD : Autocad 10	LAVORAZIONE : ALBERO MOTORE	COMMESSA :		UNITA 20B	SEGUE
	N. FILE : 20B1057	DENOMINAZIONE : TRASFERTA	ESECUTORE : HET	BP		
	POS. ARCH. :	DATA : 27.10.00 AGG. : a b				

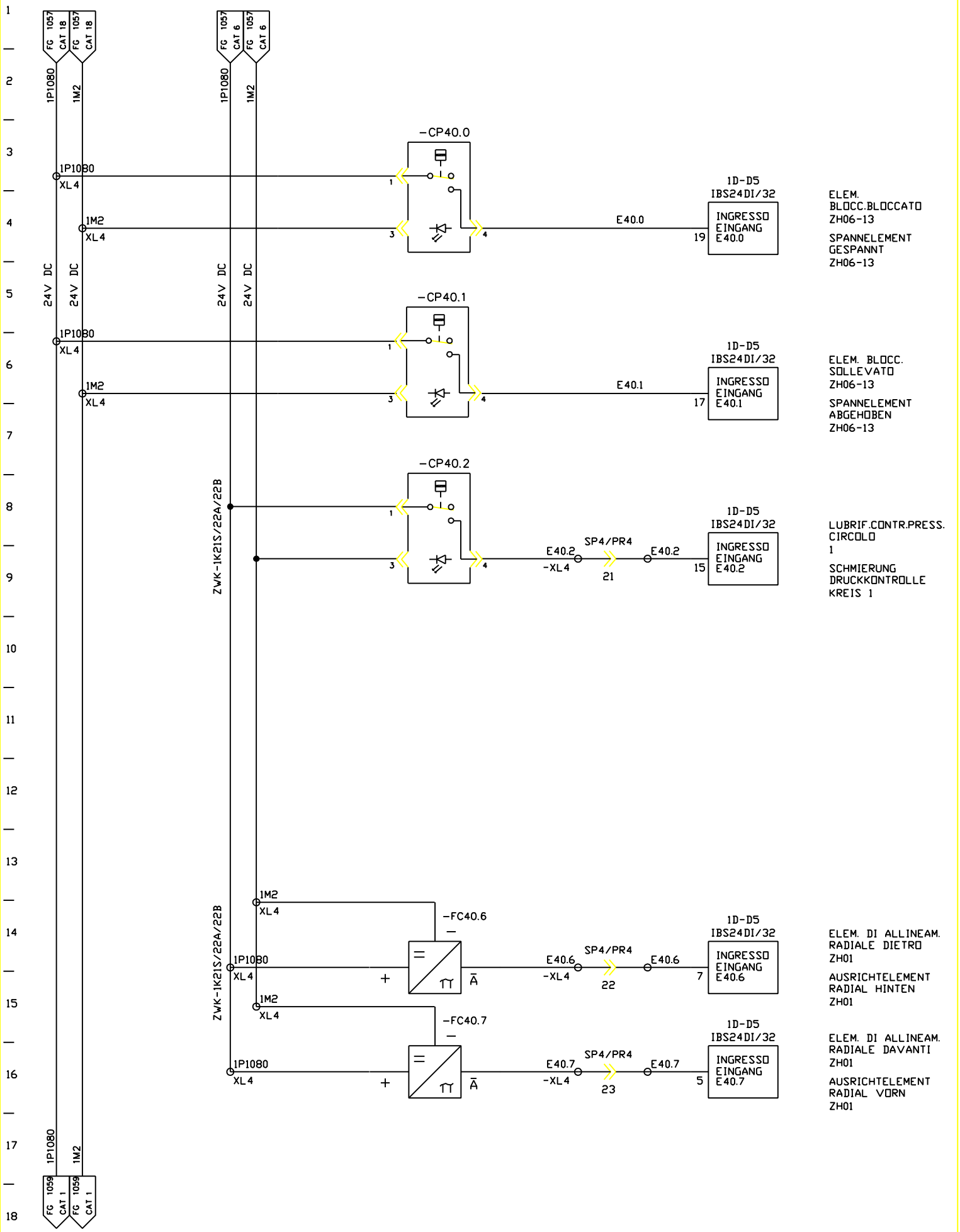

FMA	DIS. N. 31239.13810	MACCHINA/IMPIANTO : FMA 453	ORDINE : 30.007629	DISP. DI BLOCCAGGIO PEZZO / WERKSTUECK-SPANNEINRICHTUNG	20S	FOGLIO 1058
	CAD : Autocad 10	LAVORAZIONE : ALBERO MOTORE	COMMESSA :			
	N. FILE : 20B1058	DENOMINAZIONE : TRASFERTA	ESECUTORE : HET		UNITA 20B	SEGUE
	POS. ARCH. :	DATA : 27.10.00 AGG. : a b		BP		

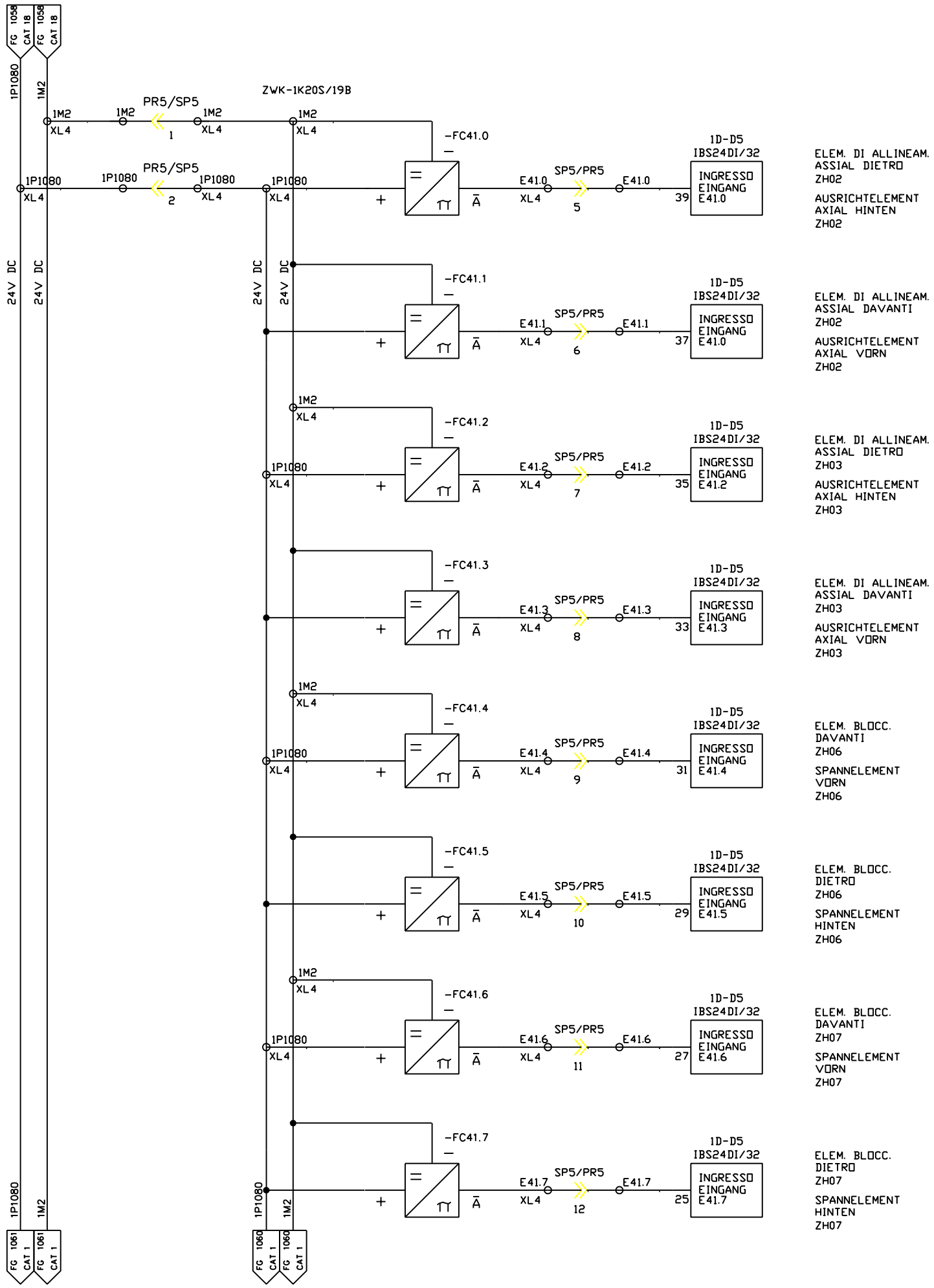

FMA	DIS. N. 31239.13810	MACCHINA/IMPIANTO : FMA 453	ORDINE : 30.007629	DISP. DI BLOCCAGGIO PEZZO WERKSTUECK-SPANNEINRICHTUNG	20S	FOGLIO 1059
	CAD Autocad Mech.	LAVORAZIONE : ALBERO MOTORE	COMMESSA :		UNITA 20B	SEGUE
	N. FILE : 20B1059	DENOMINAZIONE : TRASFERTA	ESECUTORE : HET	BP		
	POS. ARCH. :	DATA : 21.10.03 AGG. : a b				

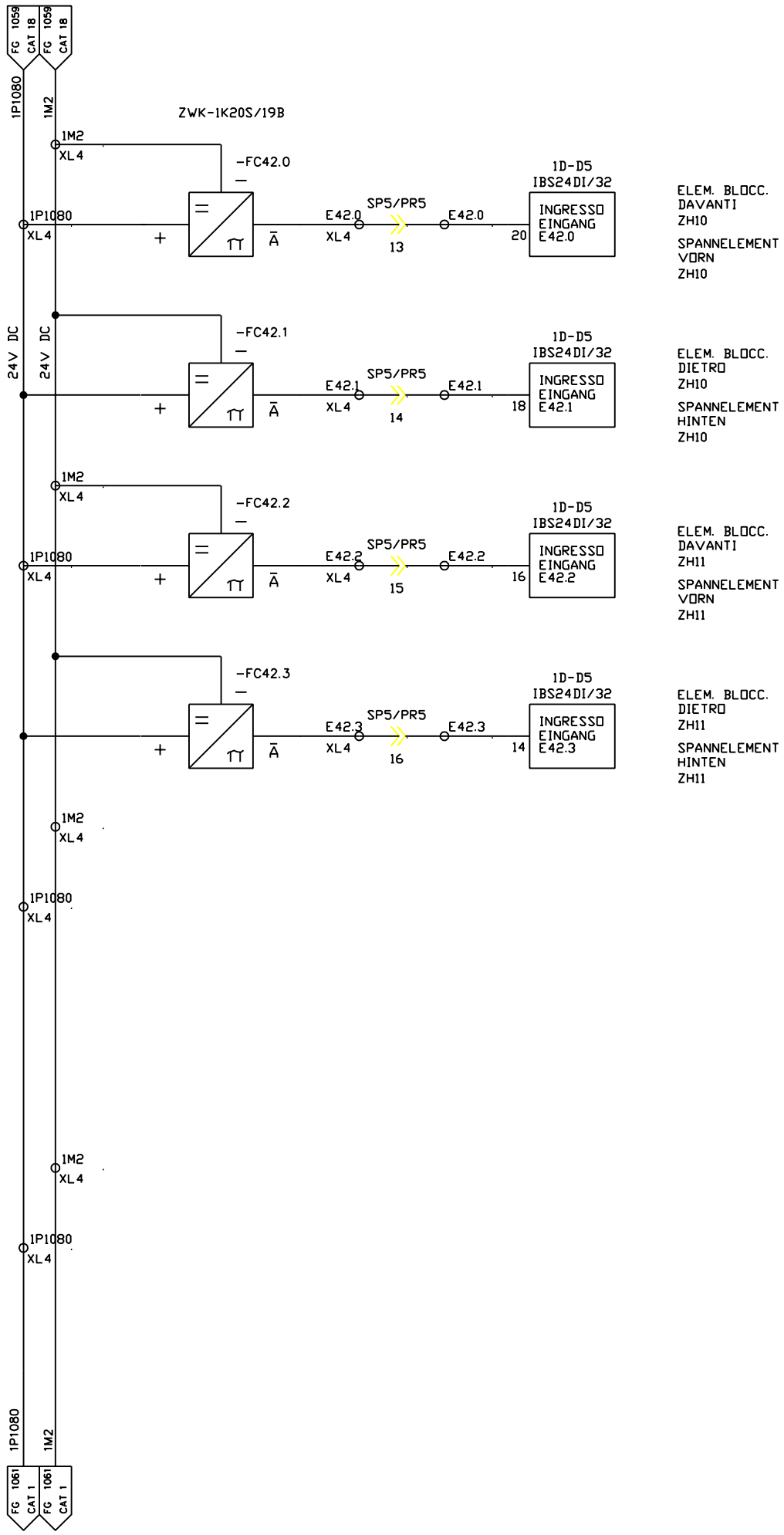

FMA	DIS. N. 31239.13810	MACCHINA/IMPIANTO : FMA 453	ORDINE : 30.007629	DISP. DI BLOCCAGGIO PEZZO	20S	FOGLIO 1060
	CAD Autocad Mech.	LAVORAZIONE : ALBERO MOTORE	COMMESSA :	WERKSTUECK-SPANNEINRICHTUNG		
	N. FILE : 20B1060	DENOMINAZIONE : TRASFERTA	ESECUTORE : HET		UNITA 20B	SEGUE
	POS. ARCH. :	DATA : 21.10.03 AGG. : a b		BP		

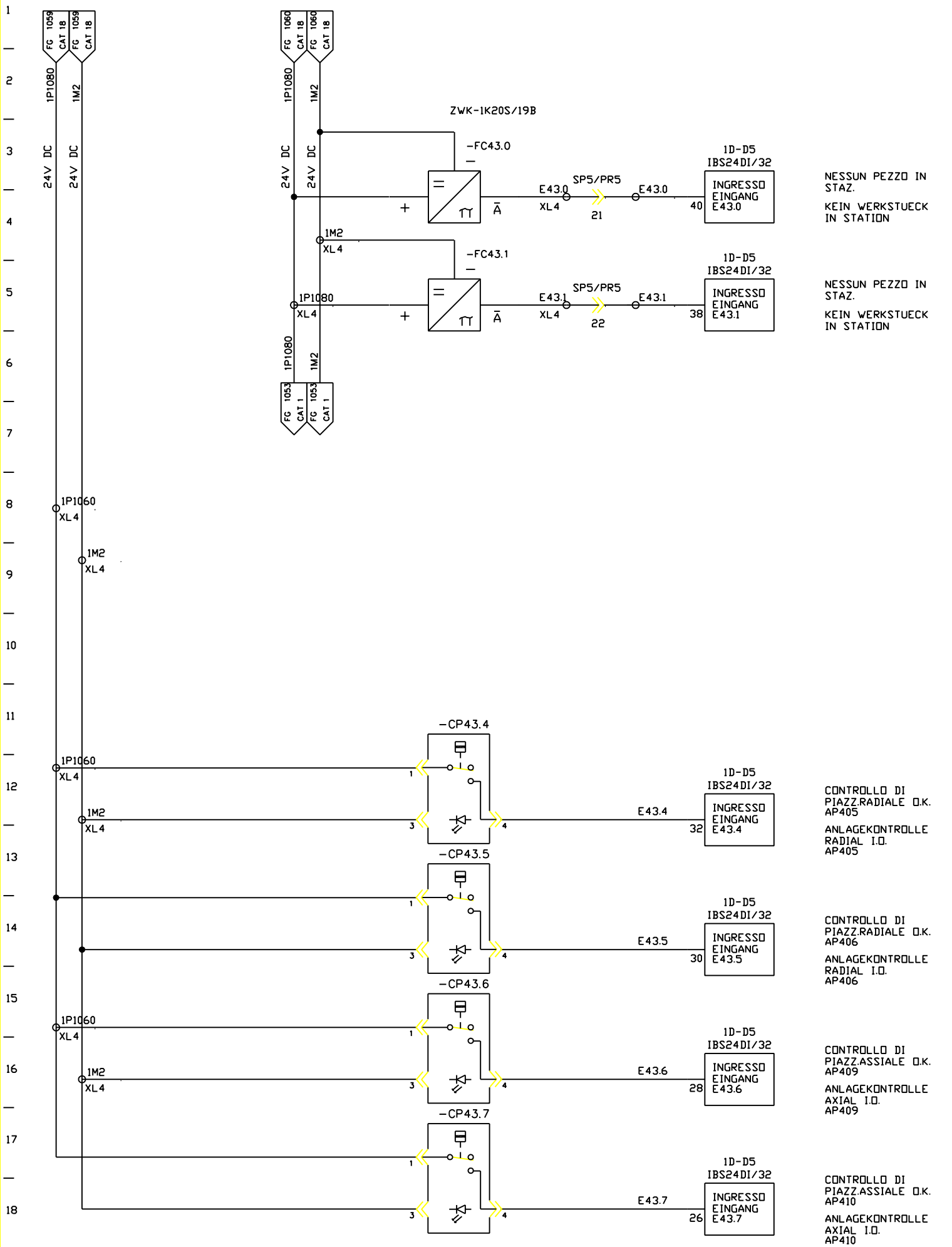

FMA	DIS. N. 31239.13810	MACCHINA/IMPIANTO : FMA 453	ORDINE : 30.007629	DISP. DI BLOCCAGGIO PEZZO WERKSTUECK-SPANNEINRICHTUNG	20S	FOGLIO 1061
	CAD : Autocad 10	LAVORAZIONE : ALBERO MOTORE	COMMESSA :			
	N. FILE : 20B1061	DENOMINAZIONE : TRASFERTA	ESECUTORE : HET		UNITA 20B	SEGUE
	POS. ARCH. :	DATA : 27.10.00 AGG. : a b		BP		

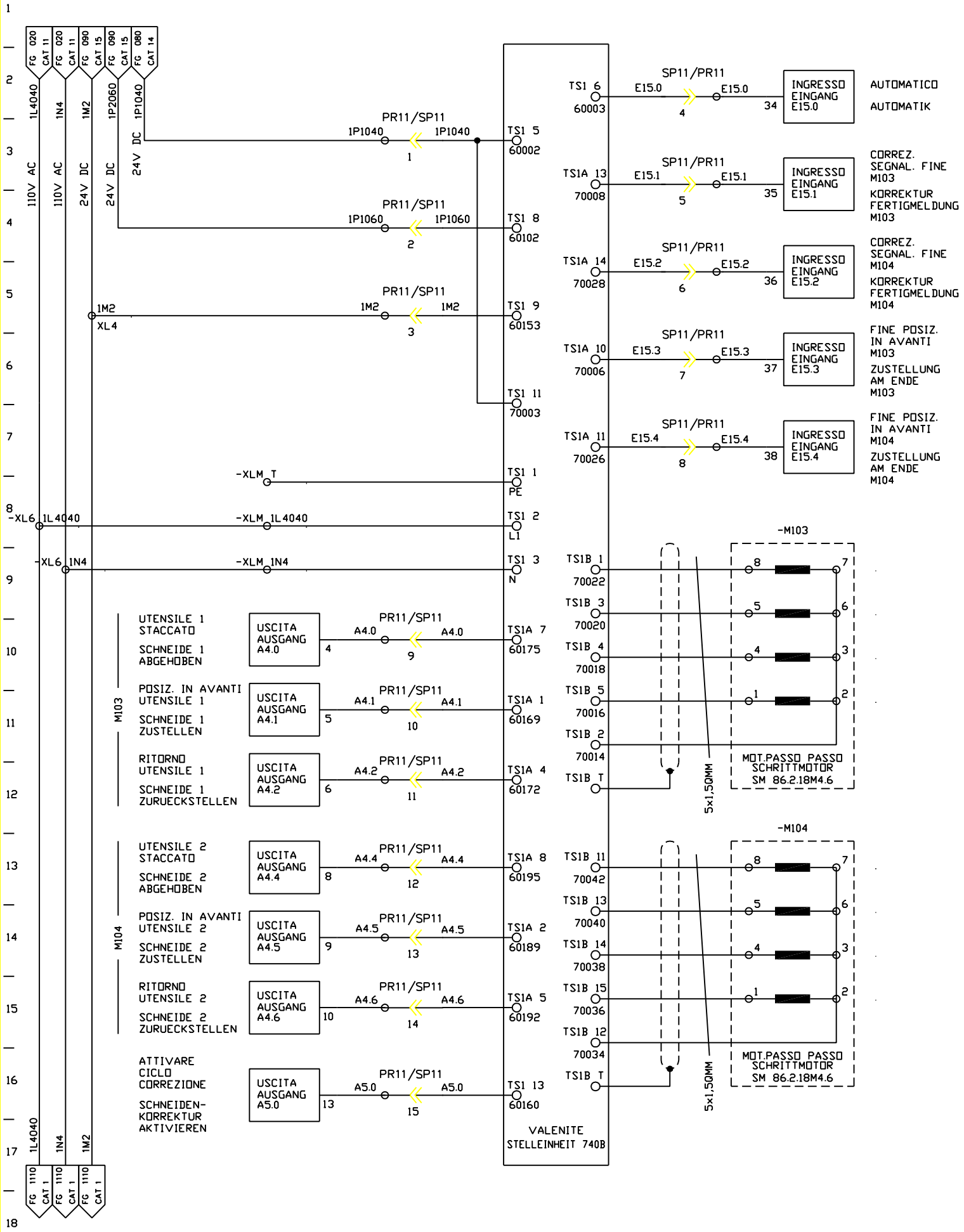

FMA	DIS. N. 31239.13810	MACCHINA/IMPIANTO : FMA 453	ORDINE : 30.007629	VALENITE	20B	FOGLIO 1100
	CAD : Autocad 10	LAVORAZIONE : ALBERO MOTORE	COMMESSA :	VALENITE STELLEINHEIT		
	N. FILE : 20B1100	DENOMINAZIONE : TRASFERTA	ESECUTORE : HET		UNITA 20B	SEGUE
	POS. ARCH. :	DATA : 29.04.93 AGG. : a b		ARMADIO 1.2		

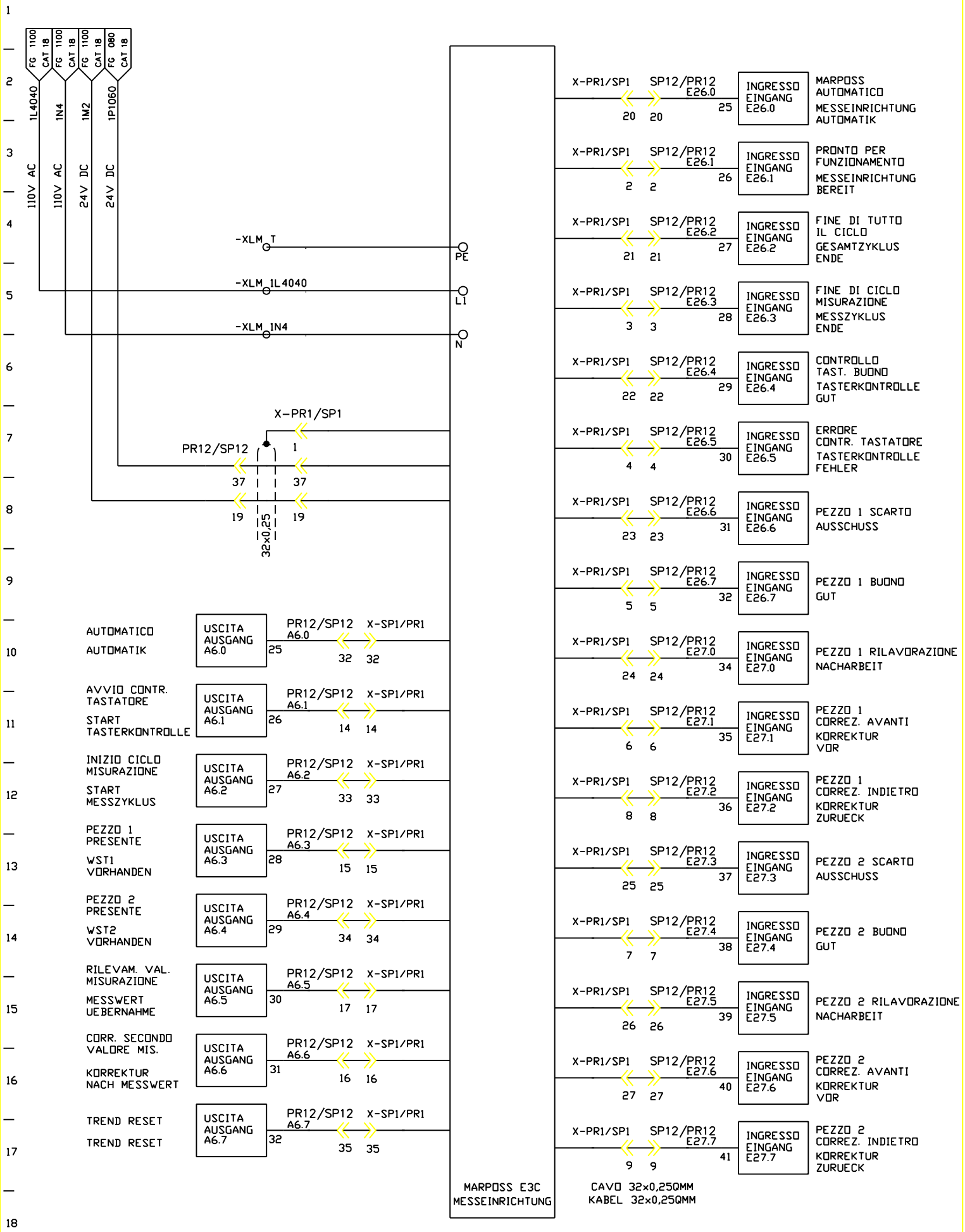

FMA	DIS. N. 31239.13810	MACCHINA/IMPIANTO : FMA 453	ORDINE : 30.007629	MARPOSS	22B	FOGLIO 1110
	CAD : Autocad 10	LAVORAZIONE : ALBERO MOTORE	COMMESSA :	MARPOSS MESSEINRICHTUNG	UNITA 20B	SEGUE
	N. FILE : 20B1110	DENOMINAZIONE : TRASFERTA	ESECUTORE : HET	ARMADIO 1.2		
	POS. ARCH. :	DATA : 29.04.93 AGG. : a b				