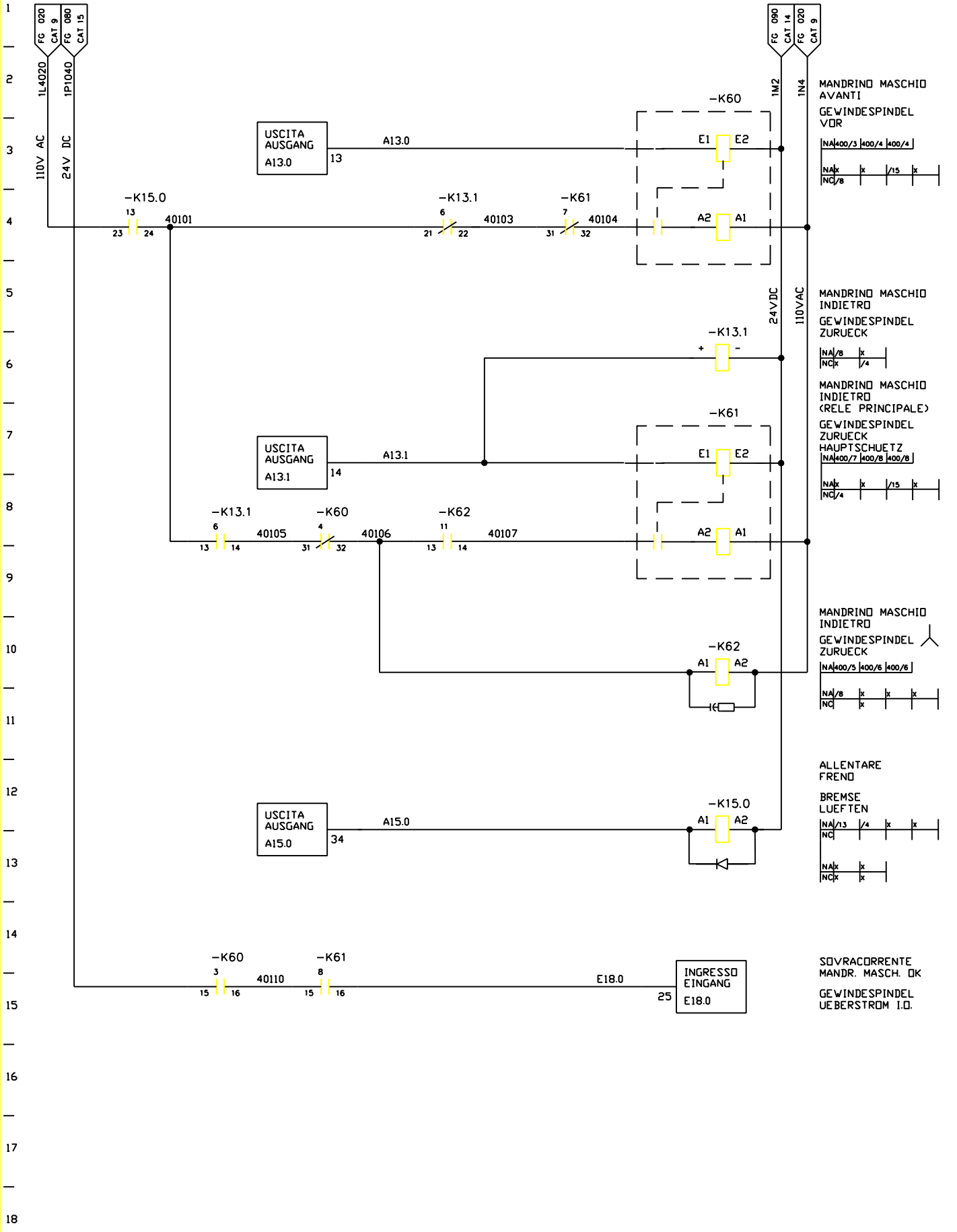

FMA	DIS. N. 31239.12812	MACCHINA/IMPIANTO : FMA 453	ORDINE : 30.007629	MANDRINO MASCH. GEWINDESPINDEL	MS	FOGLIO 401
	CAD : Autocad 10	LAVORAZIONE : ALBERO MOTORE	COMMESSA :		UNITA 20A	SEGUE
	N. FILE : 20A401	DENOMINAZIONE : TRASFERTA	ESECUTORE : TP/BR	ARMADIO 1.1		
	POS. ARCH. :	DATA : 11.12.92	AGG. : a b			