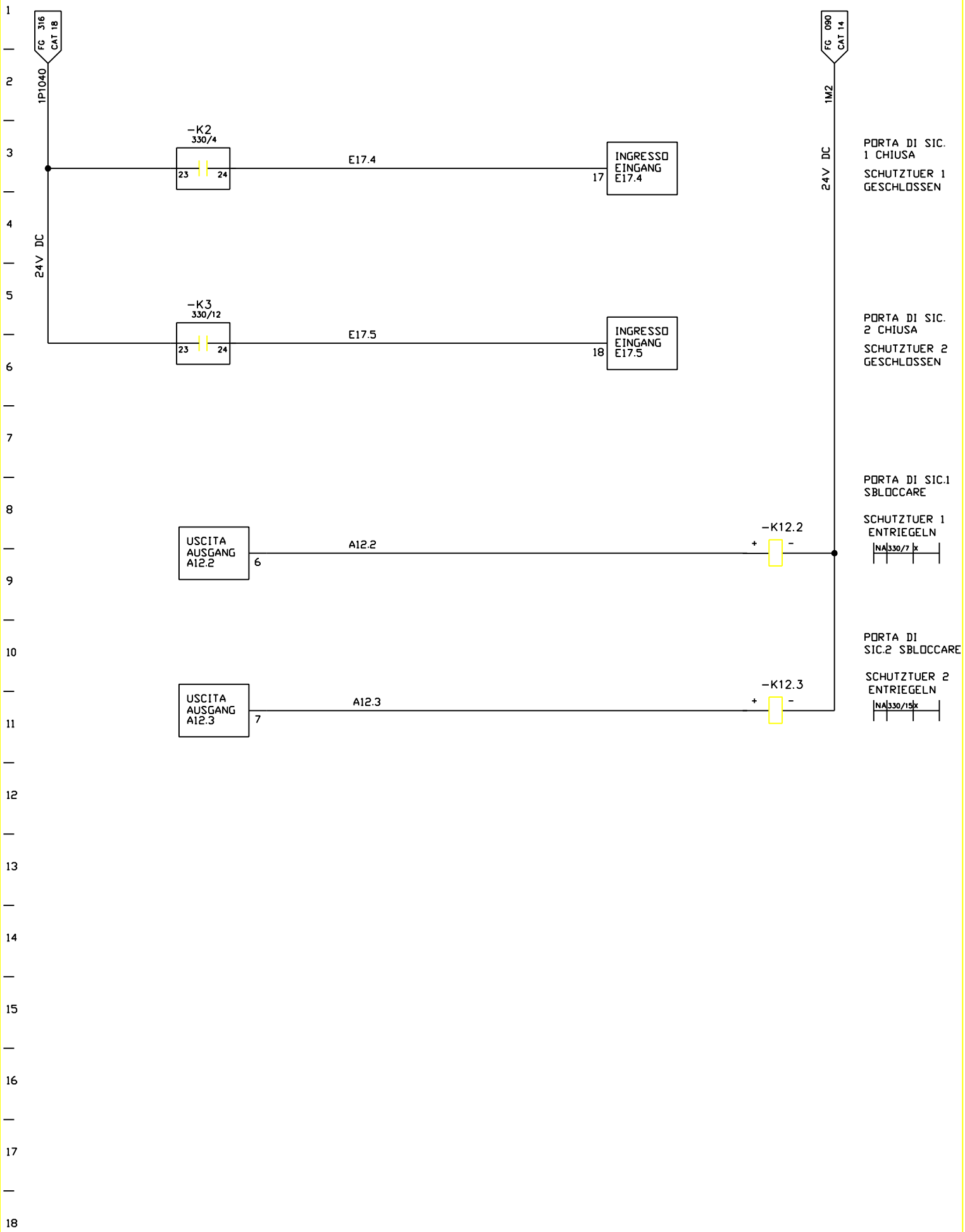

FMA	DIS. N. 31239.12812	MACCHINA/IMPIANTO : FMA 453		ORDINE : 30.007629	PORTE DI SIC.	ST	FOGLIO 320
	CAD : Autocad 10	LAVORAZIONE : ALBERO MOTORE		COMMESSA :	SCHUTZTUEREN		
	N. FILE : 20A320	DENOMINAZIONE : TRASFERTA		ESECUTORE : TP/BR		UNITA 20A	SEGUE
	POS. ARCH. :	DATA : 11.12.92	AGG. : a b		ARMADIO 1.1		