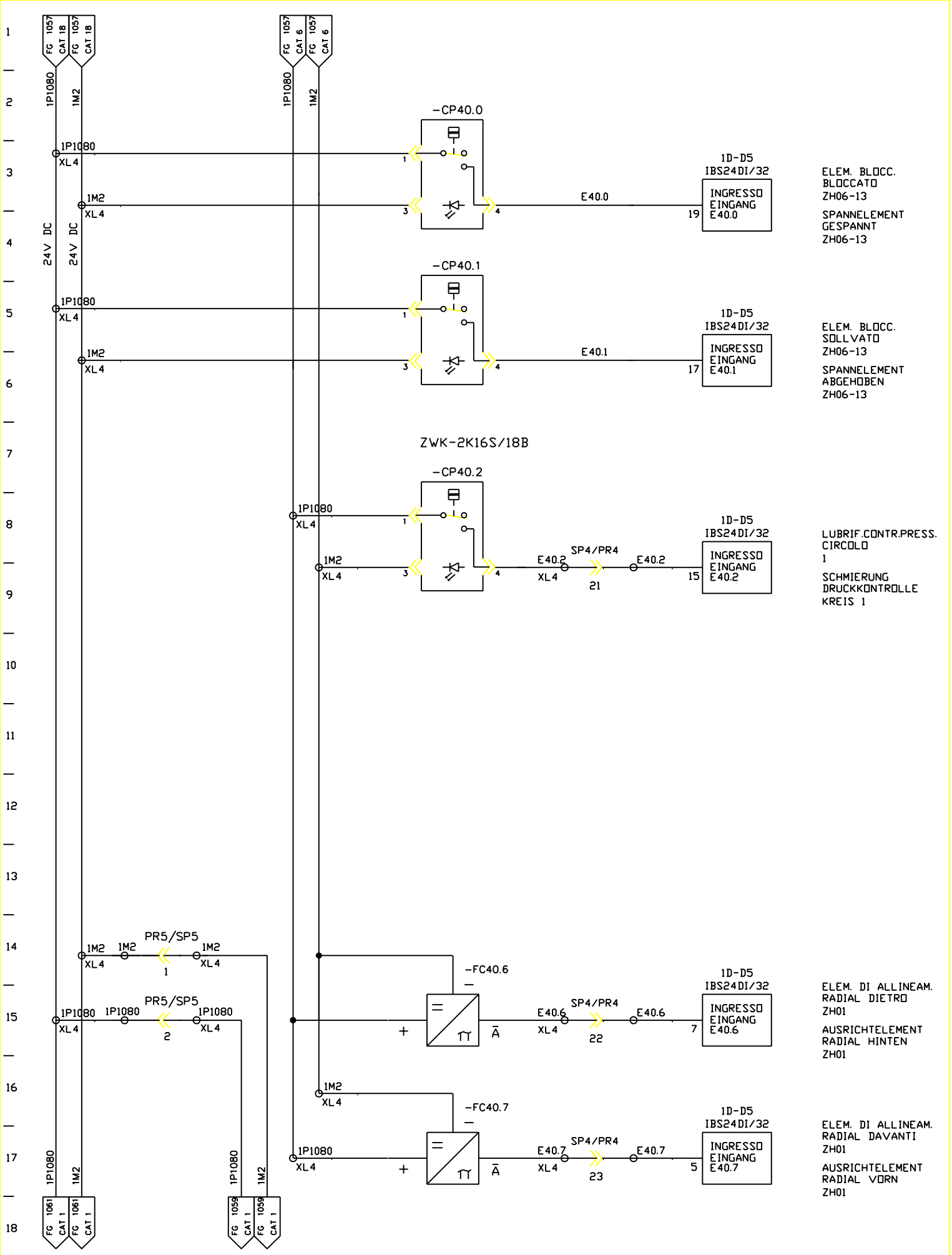

FMA	DIS. N. 31239.11814	MACCHINA/IMPIANTO : FMA 453	ORDINE : 30.007629	DISP. DI BLOCCAGGIO PEZZO / WERKSTUECK-SPANNEINRICHTUNG	16S	FOGLIO 1058
	CAD : Autocad 10	LAVORAZIONE : ALBERO MOTORE	COMMESSA :		UNITA 16B	SEGUE
	N. FILE : 16B1058	DENOMINAZIONE : TRASFERTA	ESECUTORE : TP/BR	BP		
	POS. ARCH. :	DATA : 27.10.00	AGG. : a b			