CIRC. DI COMANDO CENTRALE
ZENTRALER STEUERUNGSTEIL
DISEGNO-N. / ZEICHNUNGS-NR.:
31239.80017

TARGHETTA ANTINFORTUNISTICA
WARNSCHILD:

ATTENZIONE
APPARECCHIATURE IN TENSIONE
CON INTERRUTTORE GENERALE APERTO

TENSIONE ESTERNA 220V
AC POSA DI CAVI SEPARATA
COPRIRE APPARECCHI

FREMDSPANNUNG 220V AC
GETRENNTE LEITUNGSVERLEGUNG
GERAETE ABDECKEN

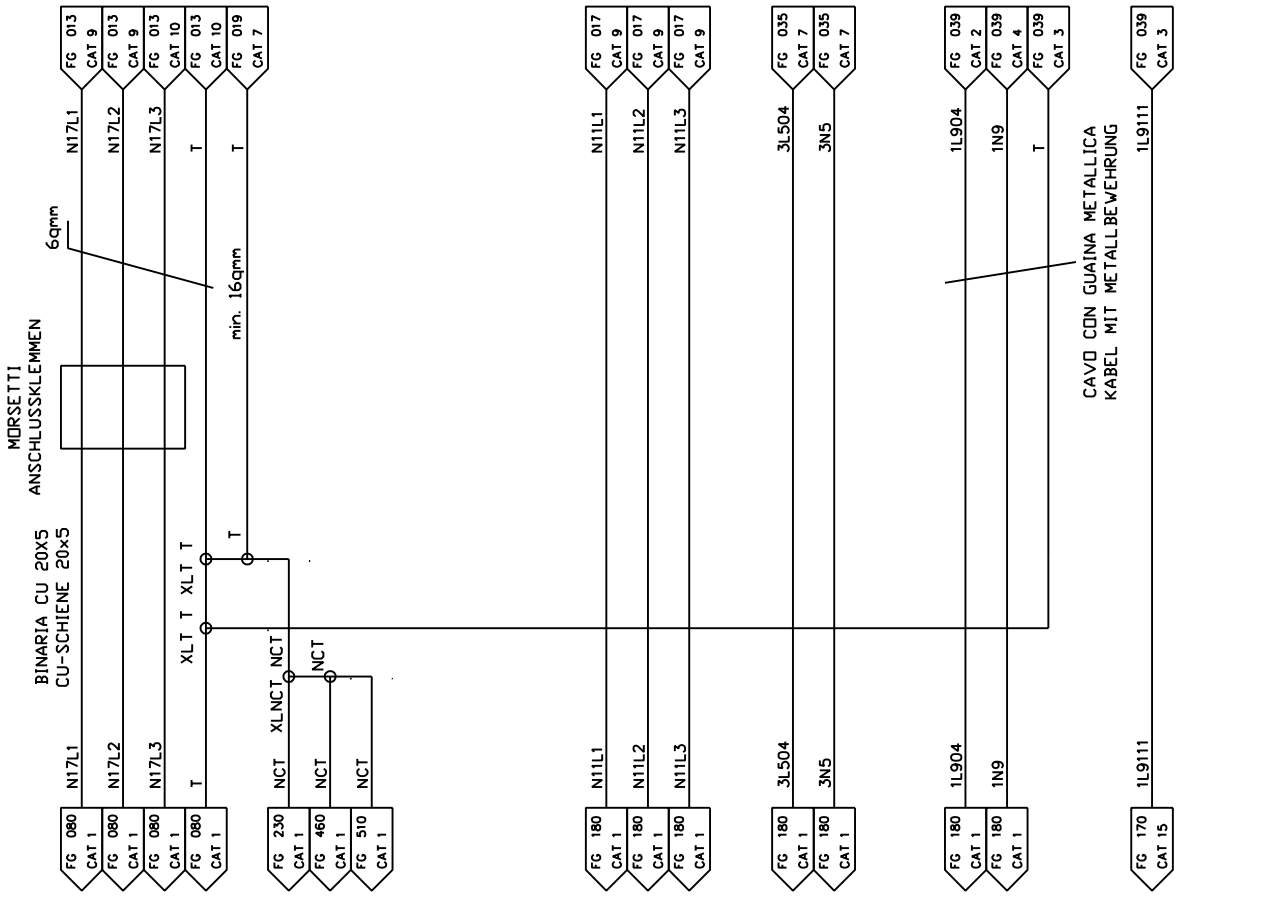

TENSIONE DI SERVIZIO	BETRIEBSSPANNUNG	3x380V/50Hz			
CARICO NEL CONDUTTORE	LEITUNGSBELASTUNG NACH:	VDE 0113 TAB. BII			
POTENZA NOMINALE	NENNLEISTUNG	16 KVA			
CORRENTE NOMINALE	NENNSTROM	20 A			
CONDUTTURA IN ARRIVO	ZULEITUNG	6 QMM		MINDESTQUERSCHNITT SCHRANK	MINDESTQUERSCHNITT MASCHINE
CORRENTE NOMINALE DI FUSIBILE	SICHERUNG IN DER ZULEITUNG	25 A			
DENOMINAZIONE	BENENNUNG	COLORE IL CONDUTT. DRAHTFARBE		SEZIONE DEI CONDUTTORI MIN. ARMADIO	SEZIONE DEI CONDUTTORI MIN. MACCHINA
IL CIRCUITO PRINCIPALE AC/DC	HAUPTSTROMKREIS-WECHSEL ODER GLEICHSTROM	NERO	SCHWARZ	1.5 QMM	1.5 QMM
CONDUTTORI DI PROTEZIONE	SCHUTZLEITER	VERDE/GIALLO	GR/GE	1.5 QMM	1.0 QMM
TENSIONE DI COMANDO 110V AC	STEUERSTROMKREISE WECHSELSTROM 110V AC	ROSSO	ROT	1.0 QMM	1.0 QMM
TENSIONE DI COMANDO PUNTO DI UNIONE	STEUERSTROMKREISE WECHSELSTROM FUSSPUNKT	ROSSO	ROT	1.0 QMM	1.0 QMM
TENSIONE DI COMANDO DC	STEUERSTROMKREISE GLEICHSTROM				
TENSIONE DI COMANDO 24V DC	STEUERSPANNUNG 24V DC	AZZURRO	BLAU	1.0 QMM	1.0 QMM
32-CARTA D'INGRESSO/USCITA 24V DC	32 EIN-AUSGANGSKARTEN	AZZURRO	BLAU	0.5 QMM	
TENSIONE DI LAMPADE 24V DC	LAMPENSPANNUNG 24V DC	AZZURRO	BLAU	1.0 QMM	1.0 QMM
TENSIONE DI SOTTO CARICO 24V DC	LASTSPANNUNG 24V DC	AZZURRO	BLAU	1.0 QMM	1.0 QMM
VALVOLE ELETTROMAGNETICHE, FRENI	MAGNETVENTILE, BREMSEN				
TENSIONE DI COMANDE DC PUNTO DI UNIONE	STEUERSTROMKREISE GLEICHSTROM FUSSPUNKT	AZZURRO	BLAU	1.0 QMM	1.0 QMM
TENSIONE ESTERNA: CAVO IN TUBO FL. METAL.,ILLUM. 220V AC	FREMDSPANNUNG: KABEL IN METALLSCHLAUCH			1.0 QMM	1.0 QMM
TENSIONE CONCATENAMENTO	VERKETTUNGSSPANNUNG	RANCIATA	ORANGE	1.0 QMM	1.0 QMM
ALIMENTAZIONE DI TENSIONE PER PLC 110V AC	SPS-EINSPEISUNG 110V AC	ROSSO	ROT	1.5 QMM	
ALIMENTAZIONE DI TENSIONE PER PRESE 110V AC	STECKDOSEN 110V AC	ROSSO	ROT	1.5 QMM	1.5 QMM
ALIMENTAZIONE DI TENSIONE PER REFRIG. 220V AC	KUEHLGERAETE 220V AC	ROSSO	ROT	1.5 QMM	

FMA	DIS. N. 31239.10816	MACCHINA/IMPIANTO : FMA 453	ORDINE : 30.007629	ALIMENTAZIONE EINSPEISUNG	N	FOGLIO 010
	CAD : Autocad 10	LAVORAZIONE : ALBERO MOTORE	COMMESSA :		UNITA 16A	SEGUE
	N. FILE : 16A10	DENOMINAZIONE : TRASFERTA	ESECUTORE : TP/BR	ARMADIO 1.2		
	POS. ARCH. :	DATA : 09.12.92 AGG. : a b				