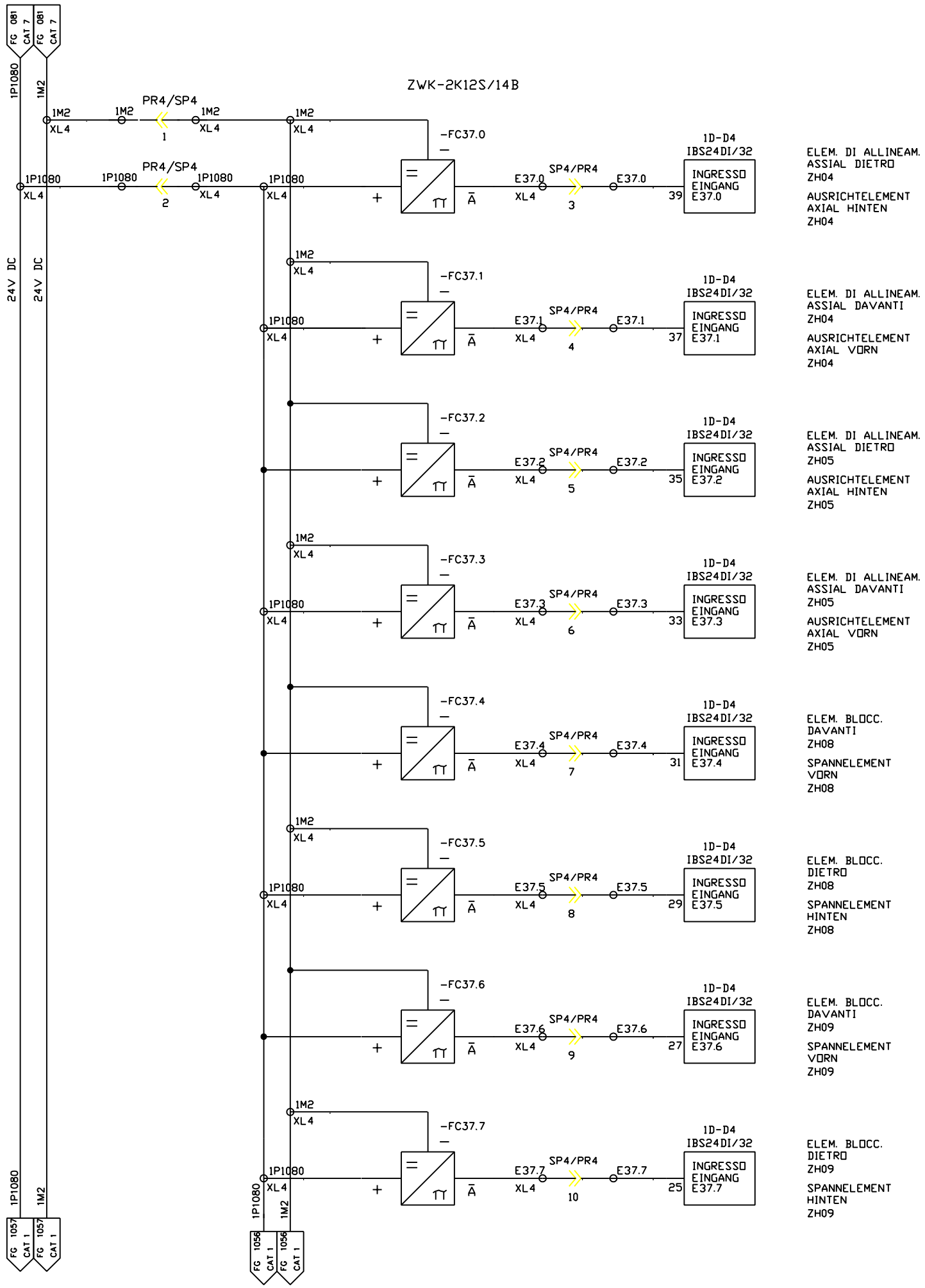

FMA	DIS. N. 31239.09818	MACCHINA/IMPIANTO : FMA 453	ORDINE : 30.007629	DISP. DI BLOCCAGGIO PEZZO / WERKSTUECK-SPANNEINRICHTUNG	12S	FOGLIO 1055
	CAD Autocad Mech.	LAVORAZIONE : ALBERO MOTORE	COMMESSA :		UNITA 12B	SEGUE
	N. FILE : 12B1055	DENOMINAZIONE : TRASFERTA	ESECUTORE : TP/BR	BP		
	POS. ARCH. :	DATA : 21.10.03 AGG. : a b				