BENENNUNG / DENOMINAZIONE						PLC-STEUERUNG	BEMERKUNG
GRUPPE / GRUPPO	FUNKTIONS-INHALT / CONTENUTO-FUNZIONE	ZEICHNUNGS-NR / NUMERO DISEGNO	BLATT-NR / NUM.FOGL	BLATTANZ. / INDIC.FOGL.			
	INHALTS UEBERSICHT:	31239.09818	001-003			12B	
	INDICE						
	STROMLAUFPLAN:						
	SCHEMA DI CABLAGGIO						
N	NETZ EINSPEISUNG		010				
	ALIMENTAZIONE DALLA RETE						
1N5	STEUERSPANNUNG EIN 110VAC		020				
	TENSIONE DI COMANDO						
	SPANNUNGSVERSORGUNG INDRAMAT 220VAC		030				
	ALIMENTAZIONE DI TENSIONE PER INDRAMAT						
	PLC-SPANNUNGSVERSORGUNG 110VAC						
	ALIMENTAZIONE DI TENSIONE PER PLC						
SE	STEUERSPANNUNG EIN		050				
	INSERIMENTO TENSIONE DI COMANDO						
	NOT-AUS		060				
	ARRESTO EMERGENZA						
	LASTSPANNUNG EIN						
	INSERIMENTO TENSIONE DI CARICO						
	SI-AUTOMATEN UEBERWACHUNG		070				
	SORVEGLIANZA INTERRUTTORE AUTOMATICO						
1M2	STEUERSPANNUNG-PLC EINGAENGE 24VDC		080-081				
	TENSIONE DI COMANDO-PLC INGRESSI						
	LASTSPANNUNG 24VDC		090-100				
	TENSIONE DI CARICO						
VS	EL-SCHALTSCHRANK TUERVERRIEGELUNG		170				
	INTERBLOCCO DI SICUREZZA PORTA ARMADIO EL						
	WARNBLINKANZEIGE/BELEUCHTUNG		180				
	LAMPEGGIATORE DI AVVERTIMENT/ILLUMINAZIONE		190				
	KUEHLGERAET						
	RAFFREDDATORE						
1D	PLC-ZENTRALGERAET / VERSORGUNG		230				
	APPARECCHIO CENTRALE ZG PER PLC/ALIMENT.						
	PLC ERWEITERUNGSGERAET EG1/VERSORGUNG		231				
	APPARECCHIO COMPLEMENTARE EG1 PER PLC/ALIMENT.						
	PLC-GERAETE AUFBAU/E/A/-BELEGUNG		240-241				
	CORRDINAMENTO I/O PLC						
	ANSCHALTBAUGRUPPE-INTERBUS-S		245				
	GRUPPO INTERFACCIA-INTERBUS-S						
	VERSORGUNG E/A-MODULE-INTERBUS-S		250				
	ALIMENTAZIONI INTERBUS-S						
	E/A-BELEGUNG-INTERBUS-S		260				
	COORDINAMENTO I/O INTERBUS-S						
	WF 726C ACHSEN SOLLWERTE		270				
	VALORE RICHIESTO ASSI WF726C						

FMA	DIS. N. : 31239.09818	MACCHINA/IMPIANTO : FMA 453	ORDINE : 30.007629	INHALTS-UEBERSICHT		FOGLIO 001
	CAD : AUTOCAD 10	LAVORAZIONE : ALBERO MOTORE	COMMESSA :	INDICE		
	N. FILE : 12B1	DENOMINAZIONE : TRASFERTA	ESECUTORE :		UNITA: 12B	SEGUE
	POS. ARCH.:	DATA : 03.03.1993	AGG. : a b			

ARMADIO 1.1
S1.1 PR1/SP1

PR1/SP1 CONSOLLE
PR1/SP1 PULT

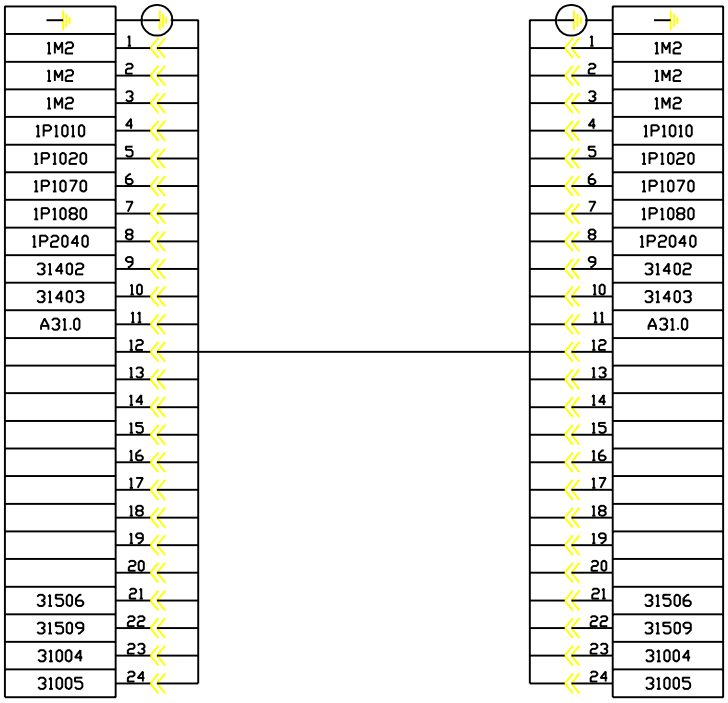

PR2/SP2

PR2/SP2

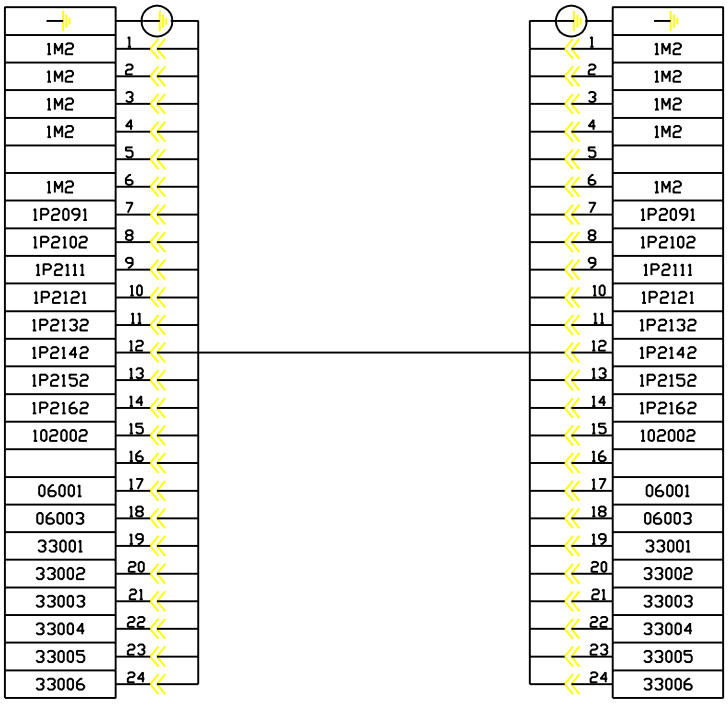

FMA	DIS. N. 31239.09867	MACCHINA/IMPIANTO : FMA 453	ORDINE : 30.007629	SCHEMA DI MORS.E CONN.		FOGLIO 1
	CAD : Autocad 10	LAVORAZIONE : ALBERO MOTORE	COMMESSA :	SCHEMA DI MORS.E CONN.	UNITA 12B	SEGUE
	N. FILE : 12B1K	DENOMINAZIONE : TRASFERTA	ESECUTORE : TP/BR	ARMADIO 1.1		
	POS. ARCH. :	DATA : 14.12.92	AGG. : a b			

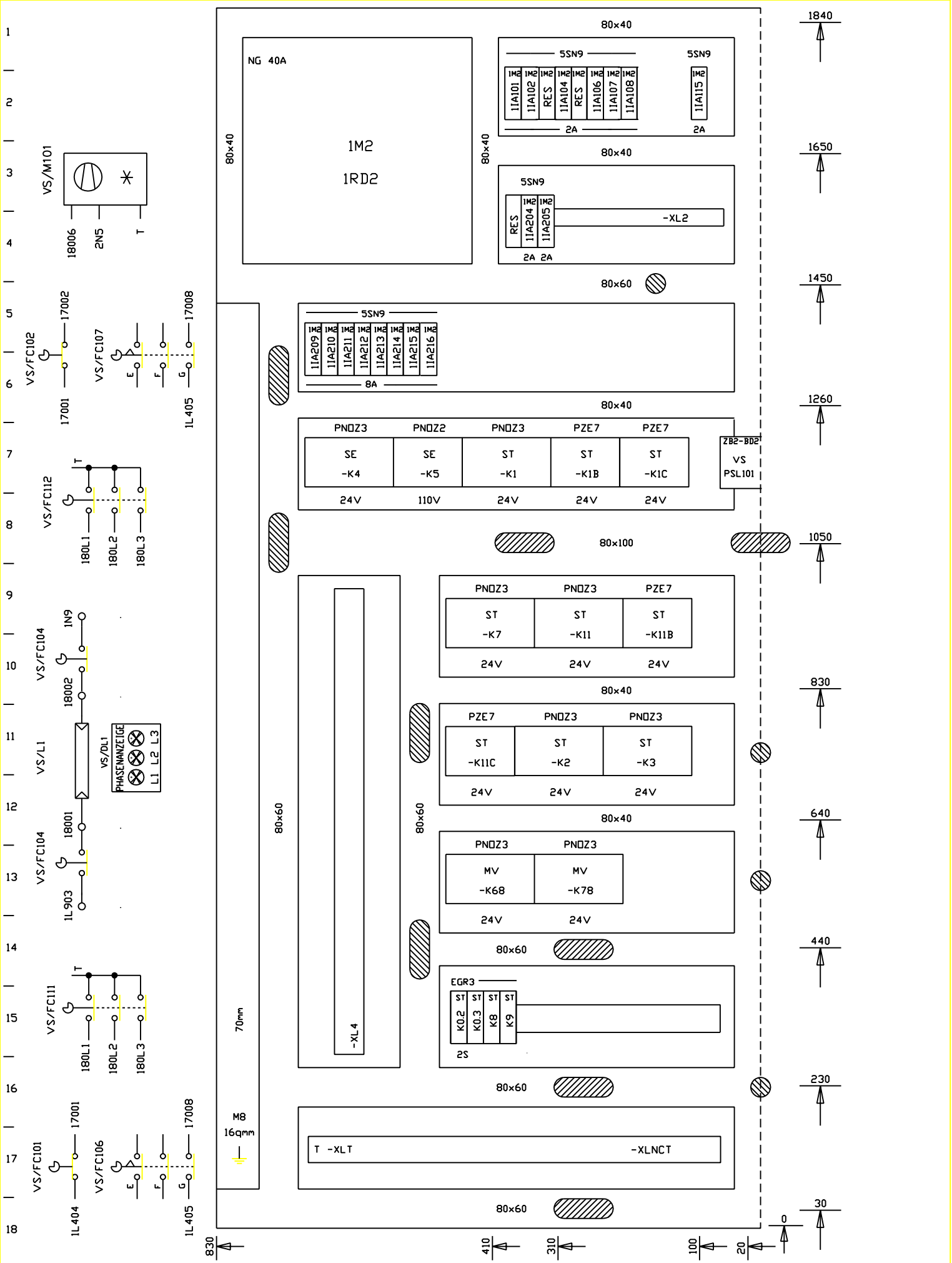

FMA	DIS. N. 31239.09834	MACCHINA/IMPIANTO : FMA 453	ORDINE : 30.007629	PIANO COSTRUT. AUFBAUPLAN		FOGLIO 1
	CAD : Autocad 10	LAVORAZIONE : ALBERO MOTORE	COMMESSA :			
	N. FILE : 12B1S	DENOMINAZIONE : TRASFERTA	ESECUTORE : TP/BR		UNITA 12B	SEGUE
	POS. ARCH. :	DATA : 14.12.92 AGG. : a b		ARMADIO 1.1		

BENENNUNG / DENOMINAZIONE						PLC-STEUERUNG	BEMERKUNG
GRUPPE / GRUPPO	FUNKTIONS-INHALT / CONTENUTO-FUNZIONE	ZEICHNUNGS-NR / NUMERO DISEGNO	BLATT-NR / NUM.FOGL	BLATTANZ. / INDIC.FOGL.			
ST	SIGNALE ZENTRALTEIL-EINHEIT	31239.09818	290			12B	
	SEGNALI UNITA PARTE CENTRALE-UNITA						
	LASTSPANNUNG EIN		310				
	INSERIMENTO TENSIONE DI CARICO						
	HANDBEDIENPULT		314				
	CONSOLLE DI COMANDO MANUALE						
	LASTSPANNUNG EIN-EINRICHTBETRIEB		315-316				
	TENSIONE DI CARICO PER FUNZIONAM.PREPARATORIO						
	SCHUTZTUEREN ENTRIEGELN		320				
	PORTE DI SICUREZZA SBLOCCARE						
	SCHUTZTUEREN UEBERWACHUNG		330				
	SORVEGLIANZA PORTE DI SICUREZZA						
MV	ANTRIEB- UND SPINDEL VERSORGUNG		450				
	ALIMENTAZIONE AZIONAMENTI, MANDRINO		460				
			510				
MS	SPINDEL 1		480				
	MANDRINO 1		490				
			500				
	SPINDEL 2		501-503				
	MANDRINO 2						
12B	Z-ACHSE / PLC-EINGAENGE		520				
	ASSE Z / INGRESSI PLC		540				
			550				
			560				
			570				
BP	BEDIENPULT/PLC-EINGAENGE		1000				
	CONSOLLE DI COMANDO/INGRESSI PLC		1010				
			1020				
	BEDIENPULT/AUFBAU		1030				
	CONSOLLE DI COMANDO PIANO COSTRUTTIVO						
14S	SPANNSTATION		1037				
	STAZIONE DI BLOCCAGGIO						
14B	PRUEFSTATION		1038				
	DISPOSITIVO DI CONTROLLO						
15S	SPANNSTATION		1039				
	STAZIONE DI BLOCCAGGIO						
15B	PRUEFSTATION		1040				
	DISPOSITIVO DI CONTROLLO						
12B	SCHMIERUNG / PLC-AUSGAENGE		1041				
	LUBRIFICAZIONE / USCITE PLC						
15B	B-ACHSE / PRUEFSTATION / PLC-AUSGAENGE		1042				
	ASSE B / DISPOSITIVO DI CONTROLLO / USCITE PLC						
12S/14S	SPANNSTATION		1045				
	STAZIONE DI BLOCCAGGIO		1047				
			1048				
12B	SCHMIERUNG / PLC-EINGAENGE		1050				
	LUBRIFICAZIONE / INGRESSI PLC						
	B-ACHSE / PLC EINGAENGE		1051				
	ASSE B / INGRESSI PLC						
12S	SPANNSTATION		1052				
	STAZIONE DI BLOCCAGGIO		1055-1061				

FMA	DIS. N. : 31239.09818	MACCHINA/IMPIANTO : FMA 453	ORDINE : 30.007629	INHALTS-UEBERSICHT		FOGLIO 002
	CAD : AUTOCAD 10	LAVORAZIONE : ALBERO MOTORE	COMMESSA :	INDICE		
	N. FILE : 12B2	DENOMINAZIONE : TRASFERTA	ESECUTORE :		UNITA: 12B	SEGUE
	POS. ARCH.:	DATA : 03.03.1993	AGG. : a b			

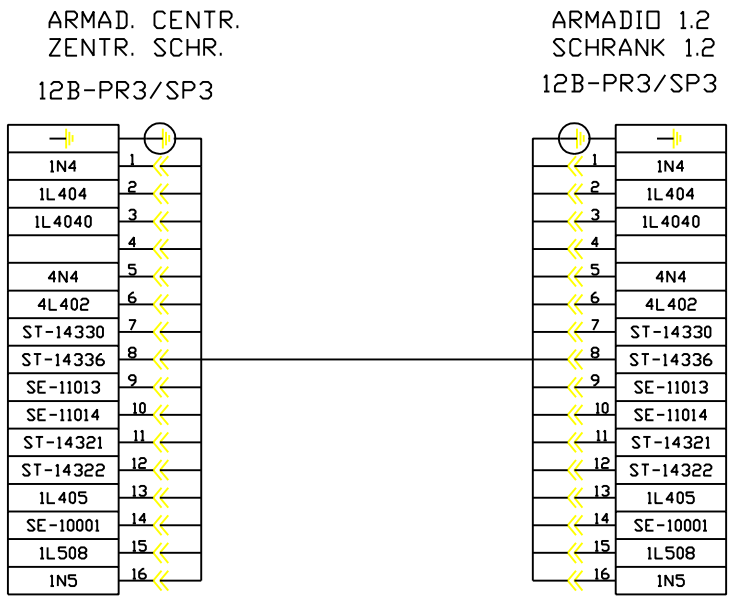

FMA	DIS. N. 31239.09867	MACCHINA/IMPIANTO : FMA 453	ORDINE : 30.007629	SCHEMA DI MORS.E CONN.		FOGLIO 2
	CAD : Autocad 10	LAVORAZIONE : ALBERO MOTORE	COMMESSA :	KLEMMEN/ STECKERPLAN		
	N. FILE : 12B2K	DENOMINAZIONE : TRASFERTA	ESECUTORE : TP/BR		UNITA 12B	SEGUE
	POS. ARCH. :	DATA : 14.12.92	AGG. : a b	ARMADIO 1.2		

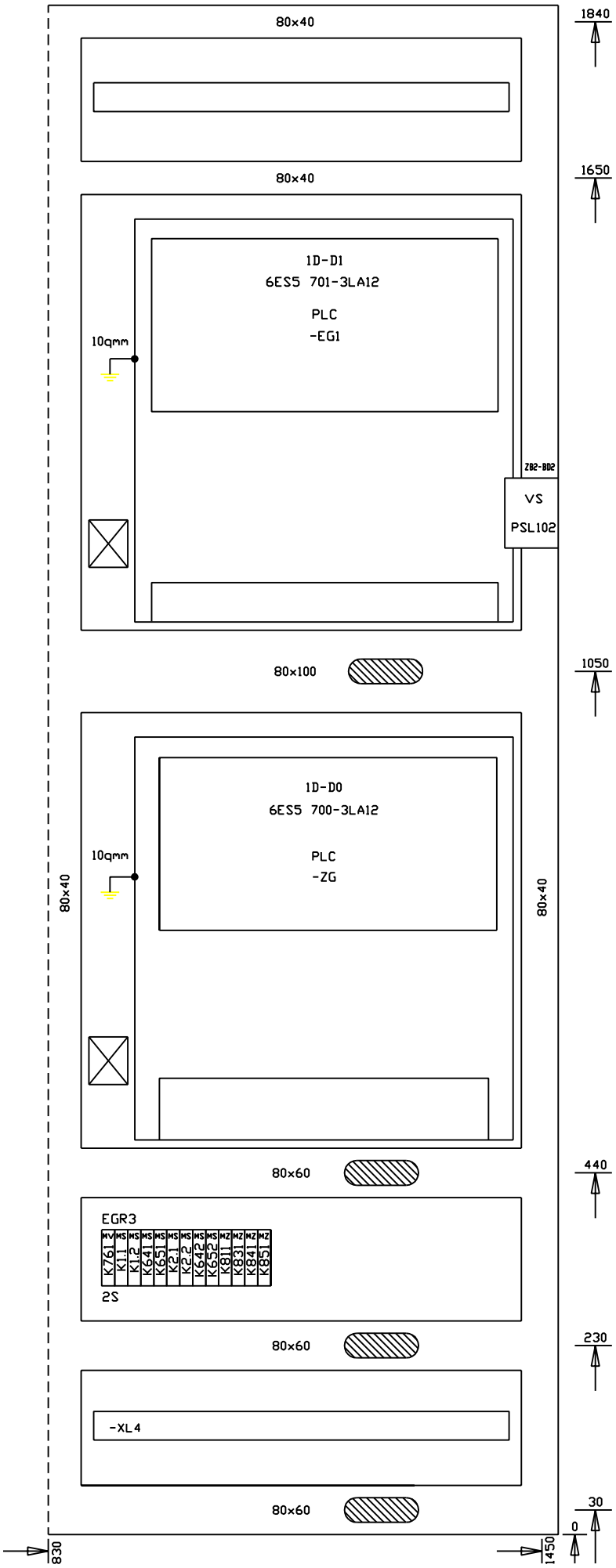

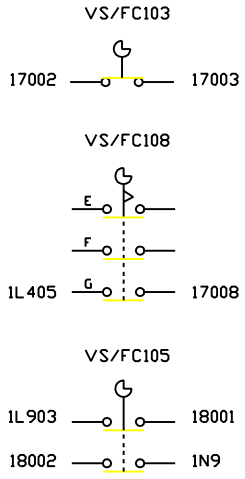

FMA	DIS. N. 31239.09834	MACCHINA/IMPIANTO : FMA 453		ORDINE : 30.007629	PIANO COSTRUT. AUFBAUPLAN		FOGLIO 2
	CAD : Autocad 10	LAVORAZIONE : ALBERO MOTORE		COMMESSA :			
	N. FILE : 12B2S	DENOMINAZIONE : TRASFERTA		ESECUTORE : TP/BR		UNITA 12B	SEGUE
	POS. ARCH. :	DATA : 14.12.92	AGG. : a b		ARMADIO 1.1		

BENENNUNG / DENOMINAZIONE							PLC-STEUERUNG	BEMERKUNG
GRUPPE / GRUPPO	FUNKTIONS-INHALT / CONTENUTO-FUNZIONE		ZEICHNUNGS-NR / NUMERO DISEGNO	BLATT-NR / NUM.FOGL	BLATTANZ. / INDIC.FOGL.			
	GERAETE-AUFBAUPLAN / PIANO COSTRUTTIVO / APPARECCHI	SCHALTSCHRANK / ARMADIO EL. / BEDIENPULT / CONSOLLE DI COMANDO	31239.09834	1-6				
				7				
	KLEMMEN/STECKERPLAN / SCHEMA DI MORSETTI E CONNETTORI		31239.09867	1-13				

FMA	DIS. N. : 31239.09818	MACCHINA/IMPIANTO : FMA 453	ORDINE : 30.007629	INHALTS-UEBERSICHT	FOGLIO 003
	CAD : AUTOCAD 10	LAVORAZIONE : ALBERO MOTORE	COMMESSA :	INDICE	
	N. FILE : 12B3	DENOMINAZIONE : TRASFERTA	ESECUTORE :	UNITA: 12B	SEGUE
	POS. ARCH.:	DATA : 08.03.1993	AGG. : a b		

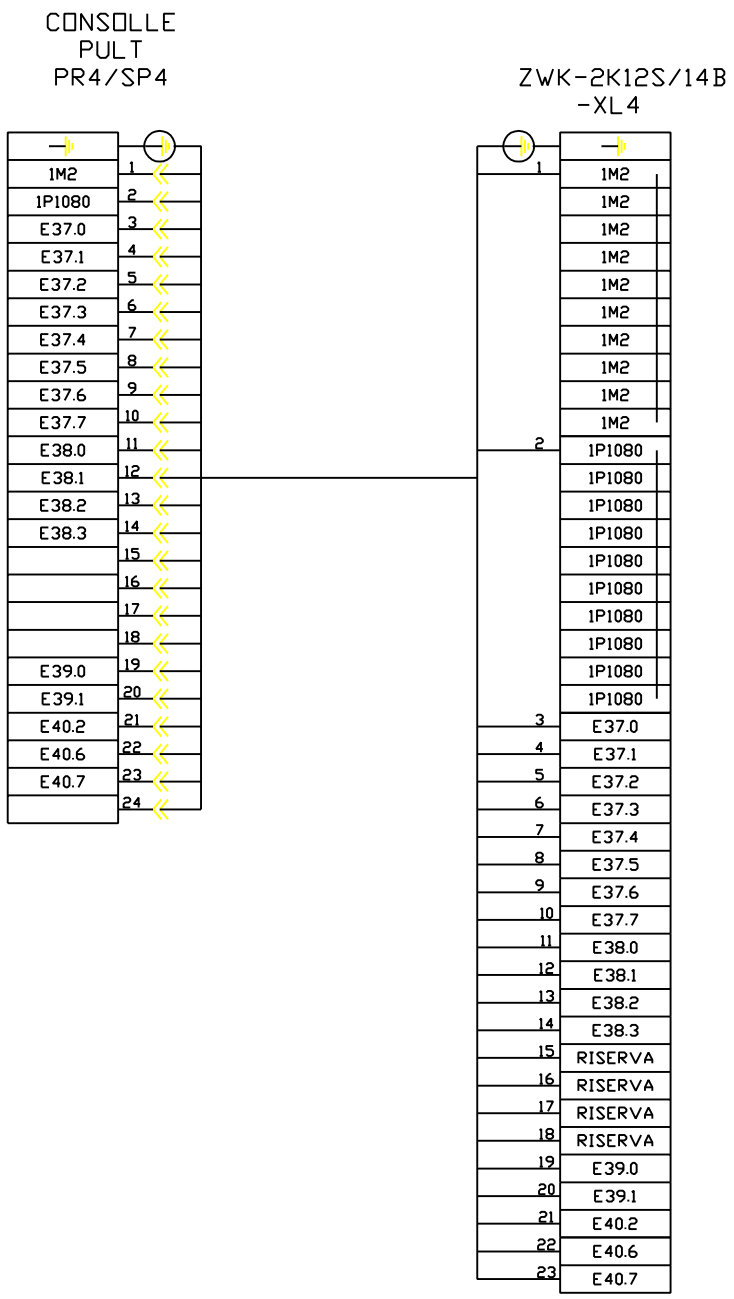

FMA	DIS. N. 31239.09867	MACCHINA/IMPIANTO : FMA 453	ORDINE : 30.007629	SCHEMA DI MORS.E CONN.		FOGLIO 3
	CAD : Autocad 10	LAVORAZIONE : ALBERO MOTORE	COMMESSA :	KLEMMEN/ STECKERPLAN		
	N. FILE : 12B3K	DENOMINAZIONE : TRASFERTA	ESECUTORE : TP/BR		UNITA 12B	SEGUE
	POS. ARCH. :	DATA : 26.10.00	AGG. : a b	BP		

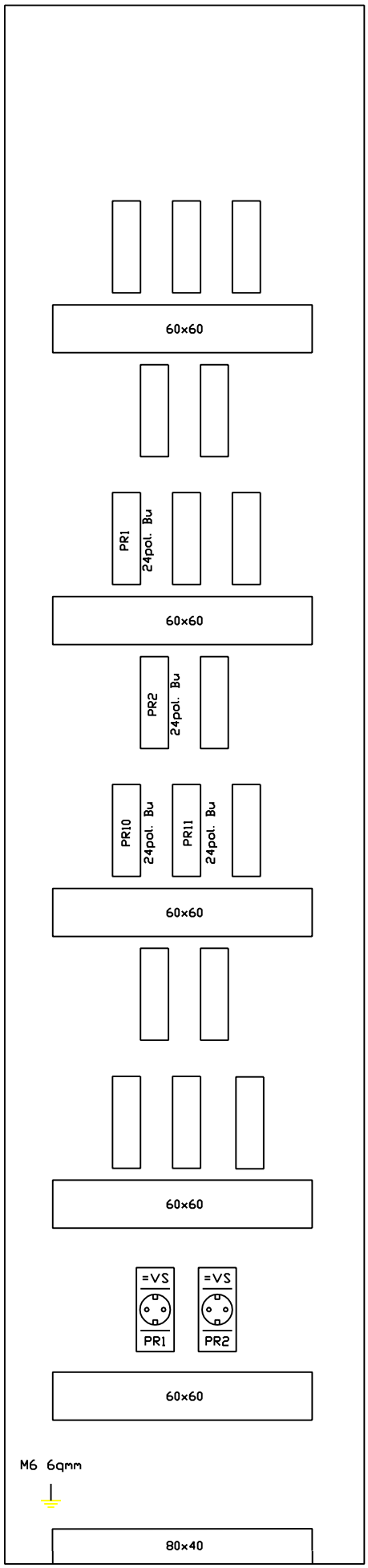

FMA	DIS. N. 31239.09834	MACCHINA/IMPIANTO : FMA 453		ORDINE : 30.007629	PIANO COSTRUT. AUFBAUPLAN		FOGLIO 3
	CAD : Autocad 10	LAVORAZIONE : ALBERO MOTORE		COMMESSA :			
	N. FILE : 12B3S	DENOMINAZIONE : TRASFERTA		ESECUTORE : TP/BR		UNITA 12B	SEGUE
	POS. ARCH. :	DATA : 14.12.92	AGG. : a b		ARMADIO 1.1		

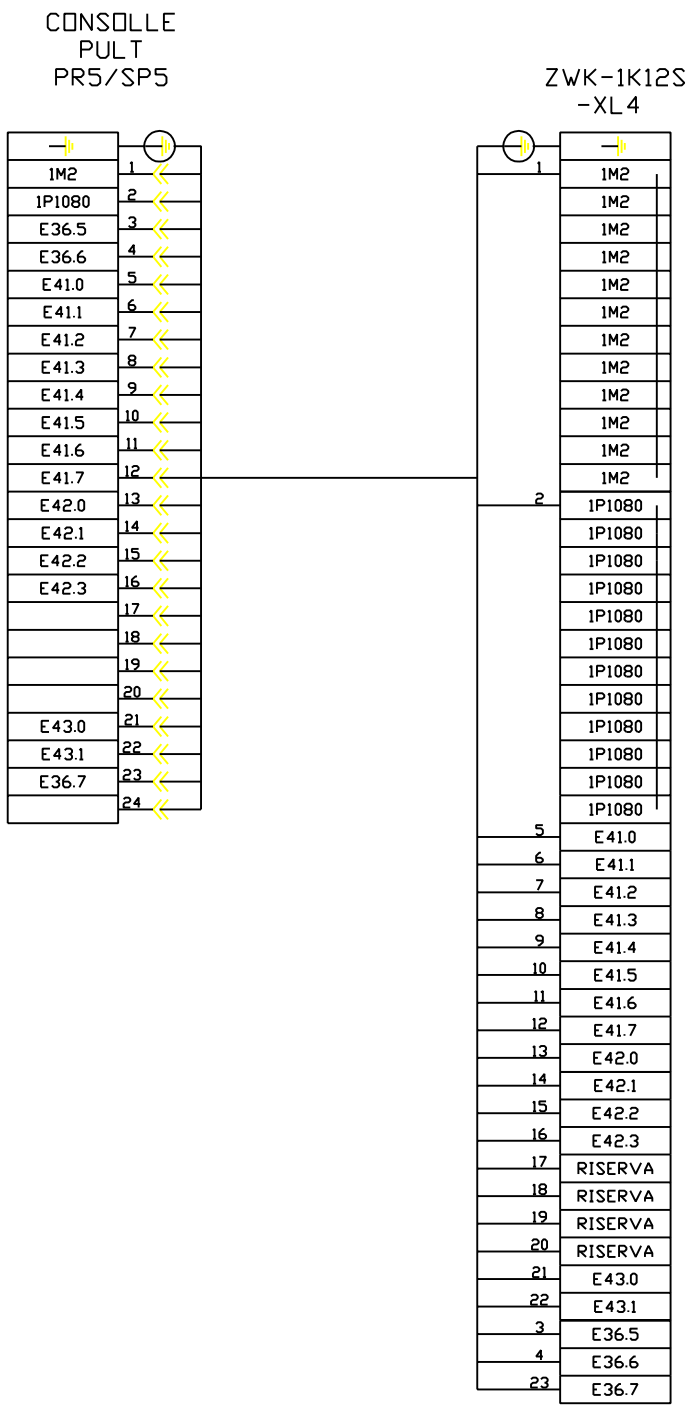

FMA	DIS. N. 31239.09867	MACCHINA/IMPIANTO : FMA 453		ORDINE : 30.007629	SCHEMA DI MORS.E CONN.		FOGLIO 4
	CAD : Autocad 10	LAVORAZIONE : ALBERO MOTORE		COMMESSA :	KLEMMEN/ STECKERPLAN		
	N. FILE : 12B4K	DENOMINAZIONE : TRASFERTA		ESECUTORE : TP/BR		UNITA 12B	SEGUE
	POS. ARCH. :	DATA : 26.10.00	AGG. : a b		BP		

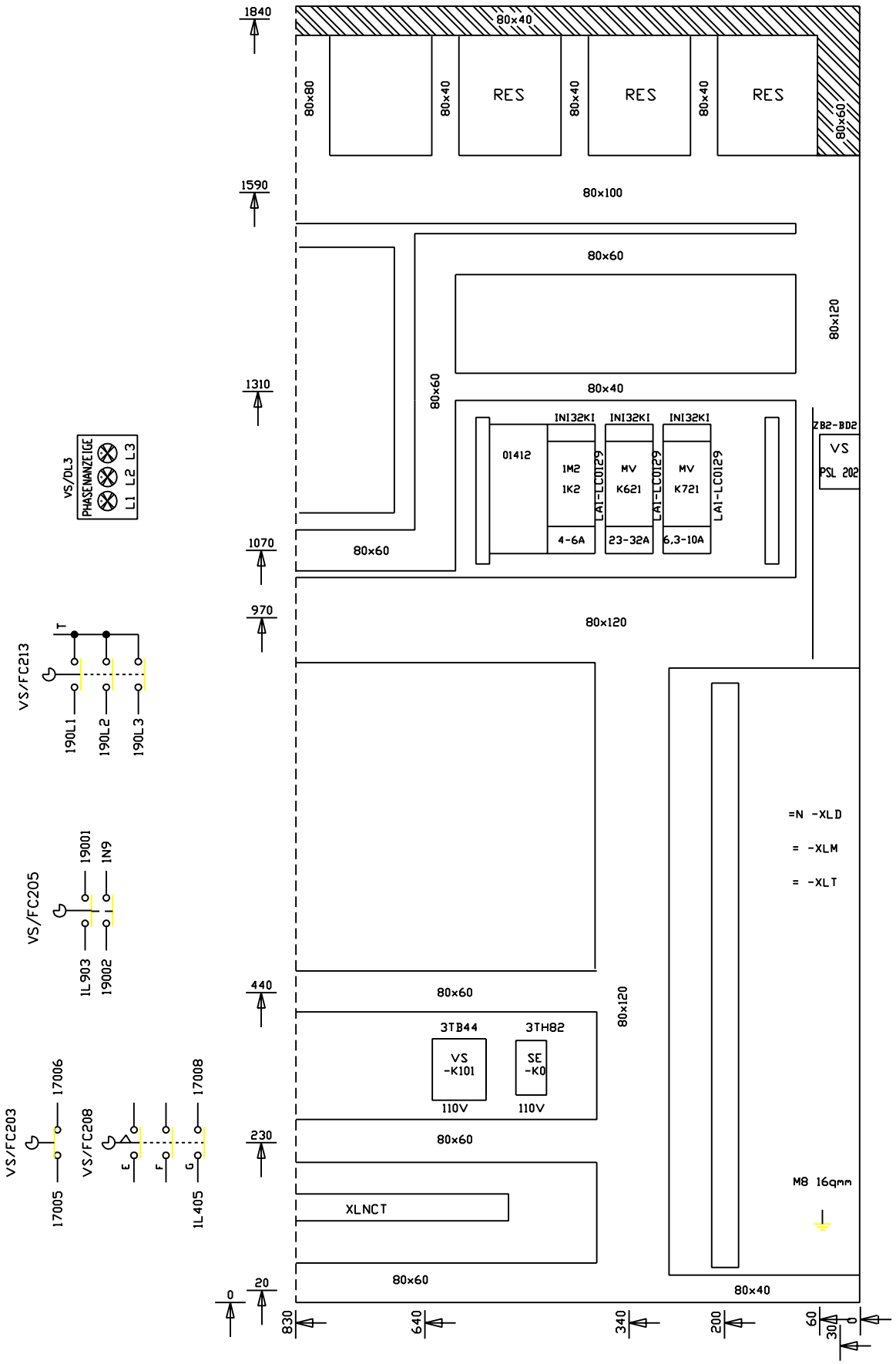

FMA	DIS. N. 31239.09834	MACCHINA/IMPIANTO : FMA 453		ORDINE : 30.007629	PIANO COSTRUT. AUFBAUPLAN		FOGLIO 4
	CAD : Autocad 10	LAVORAZIONE : ALBERO MOTORE		COMMESSA :			
	N. FILE : 12B4S	DENOMINAZIONE : TRASFERTA		ESECUTORE : TP/BR		UNITA 12B	SEGUE
	POS. ARCH. :	DATA : 14.12.92	AGG. : a b		ARMADIO 1.2		

ARMADIO 1.1
SCHRANK S1.1

PR10/SP10

1	1M2
2	1P1060
3	E24.0
4	E24.1
5	E24.2
6	E24.3
7	E24.4
8	E24.5
9	E25.2
10	E25.3
11	E25.4
12	E25.7
13	
14	
15	
16	
17	
18	
19	
20	
21	
22	
23	
24	

SCATOLA MORSETTIERA
KLEMMENKASTEN

ZWK-2K12S/14B

1	1M2
	1M2
	1M2
	1M2
	1M2
	1M2
	1M2
	1M2
	1M2
	1M2
2	1P1060
	1P1060
	1P1060
	1P1060
	1P1060
	1P1060
	1P1060
	1P1060
	1P1060
	1P1060
3	E24.0
4	E24.1
5	E24.2
6	E24.3
7	E24.4
8	E24.5
9	E25.2
10	E25.3
11	E25.4
12	E25.7

ARMADIO 1.1
SCHRANK S1.1

PR11/SP11

1	1M2
2	1P1060
3	E26.2
4	E26.3
5	E26.4
6	E26.5
7	E27.2
8	E27.3
9	E27.4
10	E27.7
11	
12	
13	
14	
15	
16	
17	
18	
19	
20	
21	
22	
23	
24	

SCATOLA MORSETTIERA
KLEMMENKASTEN

ZWK-1K16S/15B

1	1P1060
	1P1060
	1P1060
	1P1060
	1P1060
2	1M2
	1M2
	1M2
	1M2
	1M2
3	E26.2
4	E26.3
5	E26.4
6	E26.5
7	E27.2
8	E27.3
9	E27.4
10	E27.7

FMA	DIS. N. 31239.09867	MACCHINA/IMPIANTO : FMA 453		ORDINE : 30.007629	SCHEMA DI MORS.E CONN.		FOGLIO 5
	CAD : Autocad 10	LAVORAZIONE : ALBERO MOTORE		COMMESSA :	KLEMMEN/ STECKERPLAN		
	N. FILE : 12B5K	DENOMINAZIONE : TRASFERTA		ESECUTORE : TP/BR		UNITA 12B	SEGUE
	POS. ARCH. :	DATA : 14.12.92	AGG. : a b		ARMADIO 1.1		

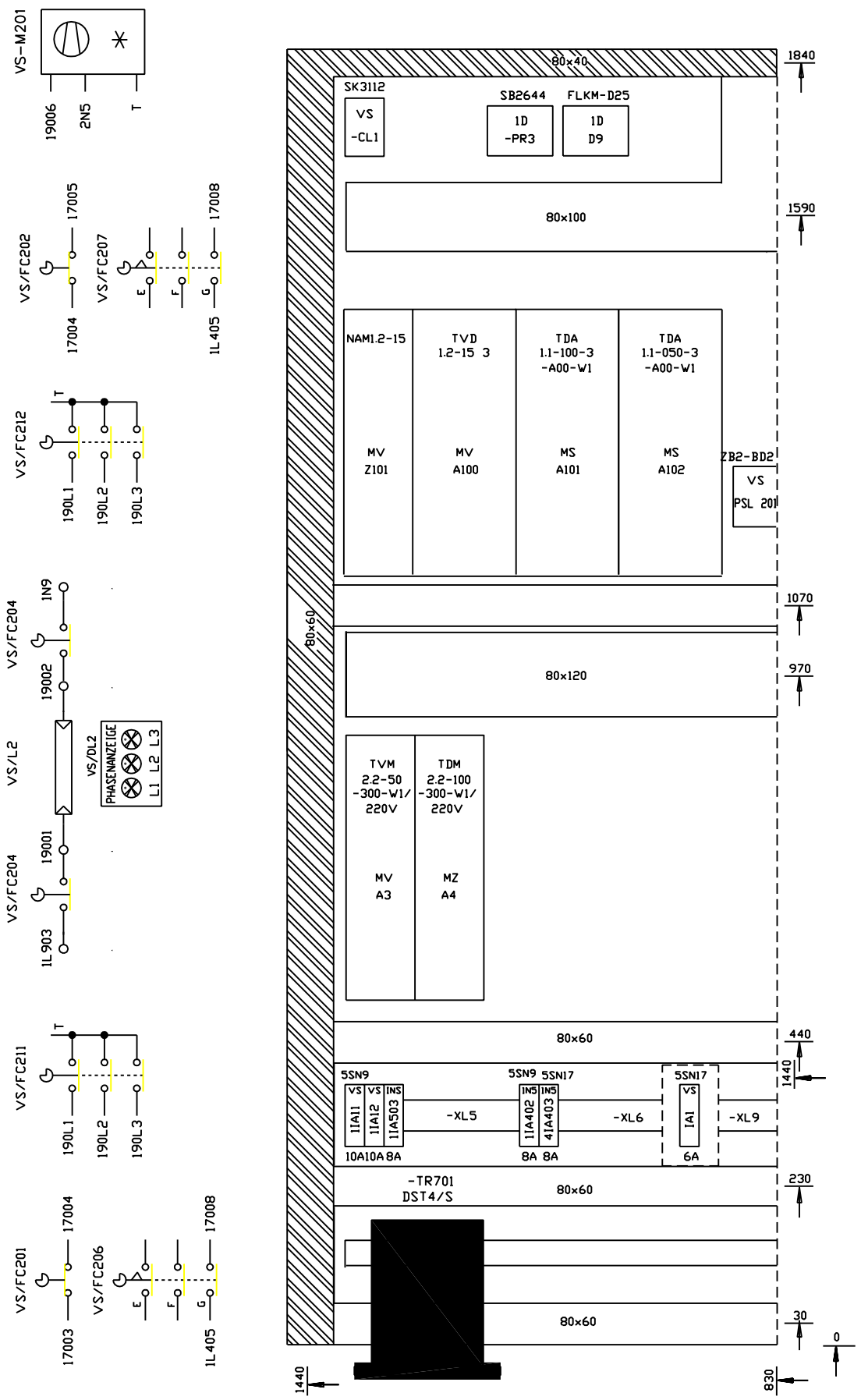

FMA	DIS. N. 31239.09834	MACCHINA/IMPIANTO : FMA 453	ORDINE : 30.007629	PIANO COSTRUT. AUFBAUPLAN		FOGLIO 5
	CAD : Autocad 10	LAVORAZIONE : ALBERO MOTORE	COMMESSA :			
	N. FILE : 12B5S	DENOMINAZIONE : TRASFERTA	ESECUTORE : TP/BR		UNITA 12B	SEGUE
	POS. ARCH. :	DATA : 14.12.92 AGG. : a b		ARMADIO 1.2		

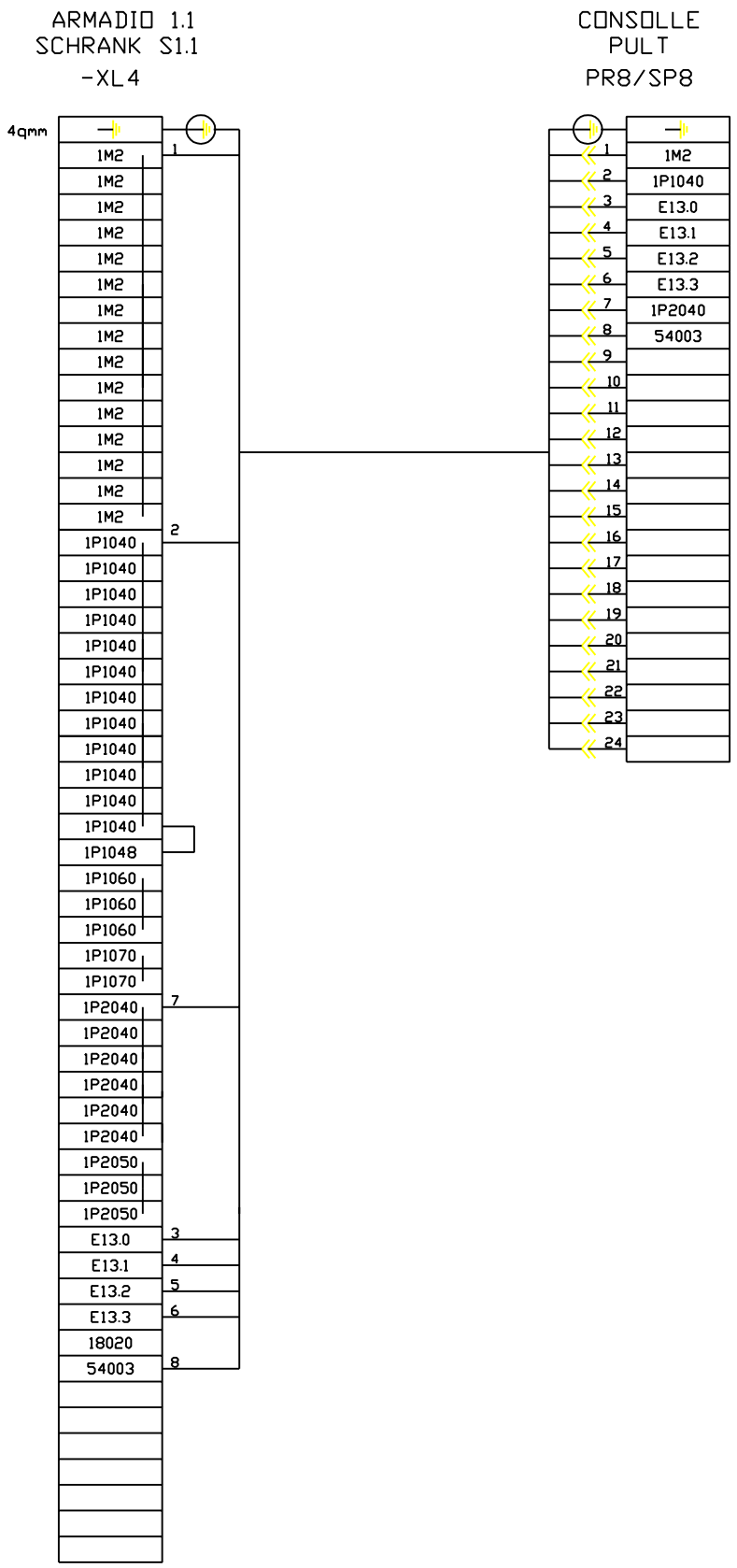

FMA	DIS. N. 31239.09867	MACCHINA/IMPIANTO : FMA 453		ORDINE : 30.007629	SCHEMA DI MORS.E CONN.		FOGLIO 6
	CAD : Autocad 10	LAVORAZIONE : ALBERO MOTORE		COMMESSA :	KLEMMEN/ STECKERPLAN		
	N. FILE : 12B6K	DENOMINAZIONE : TRASFERTA		ESECUTORE : TP/BR		UNITA 12B	SEGUE
	POS. ARCH. :	DATA : 14.12.92	AGG. : a b		ARMADIO 1.1		

11) 16-POLIG
1) 16-POLIG

12) 24-POLIG
2) 24-POLIG

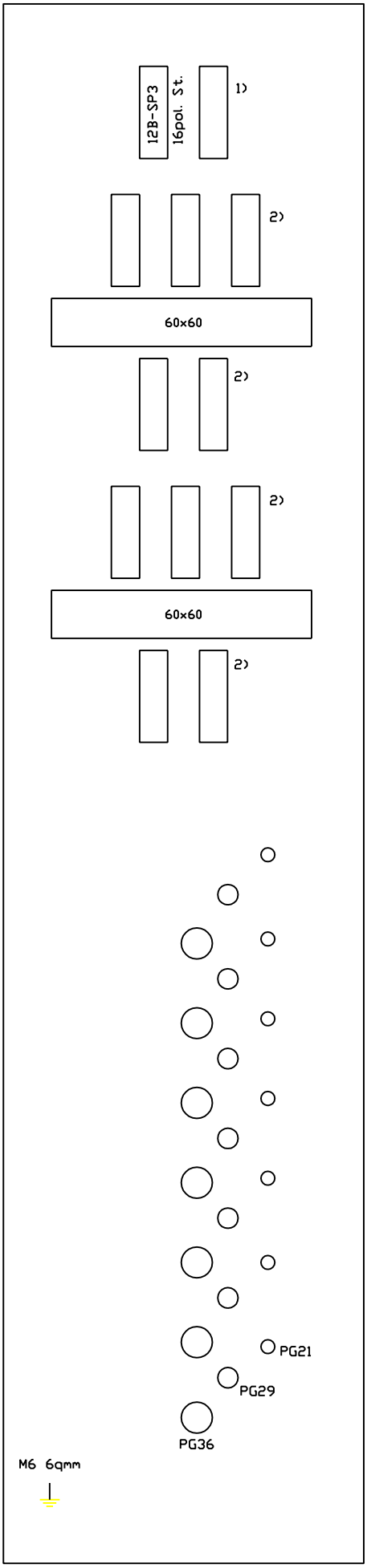

FMA	DIS. N. 31239.09834	MACCHINA/IMPIANTO : FMA 453	ORDINE : 30.007629	PIANO COSTRUT. AUFBAUPLAN		FOGLIO 6
	CAD : Autocad 10	LAVORAZIONE : ALBERO MOTORE	COMMESSA :			
	N. FILE : 12B6S	DENOMINAZIONE : TRASFERTA	ESECUTORE : TP/BR		UNITA 12B	SEGUE
	POS. ARCH. :	DATA : 14.12.92	AGG. : a b	ARMADIO 1.2		

ARMADIO 1.1
SCHRANK S1.1

-XL2

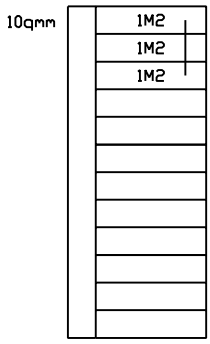

-XLT

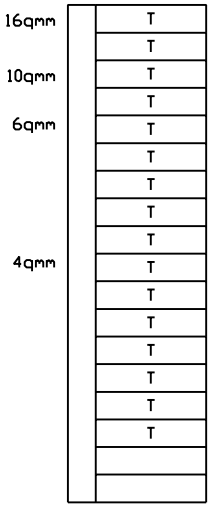

FMA	DIS. N. 31239.09867	MACCHINA/IMPIANTO : FMA 453		ORDINE : 30.007629	SCHEMA DI MORS.E CONN.	FOGLIO 7
	CAD : Autocad 10	LAVORAZIONE : ALBERO MOTORE		COMMESSA :	KLEMMEN/ STECKERPLAN	
	N. FILE : 12B7K	DENOMINAZIONE : TRASFERTA		ESECUTORE : TP/BR		UNITA 12B / SEGUE
	POS. ARCH. :	DATA : 14.12.92	AGG. : a b		ARMADIO 1.1	

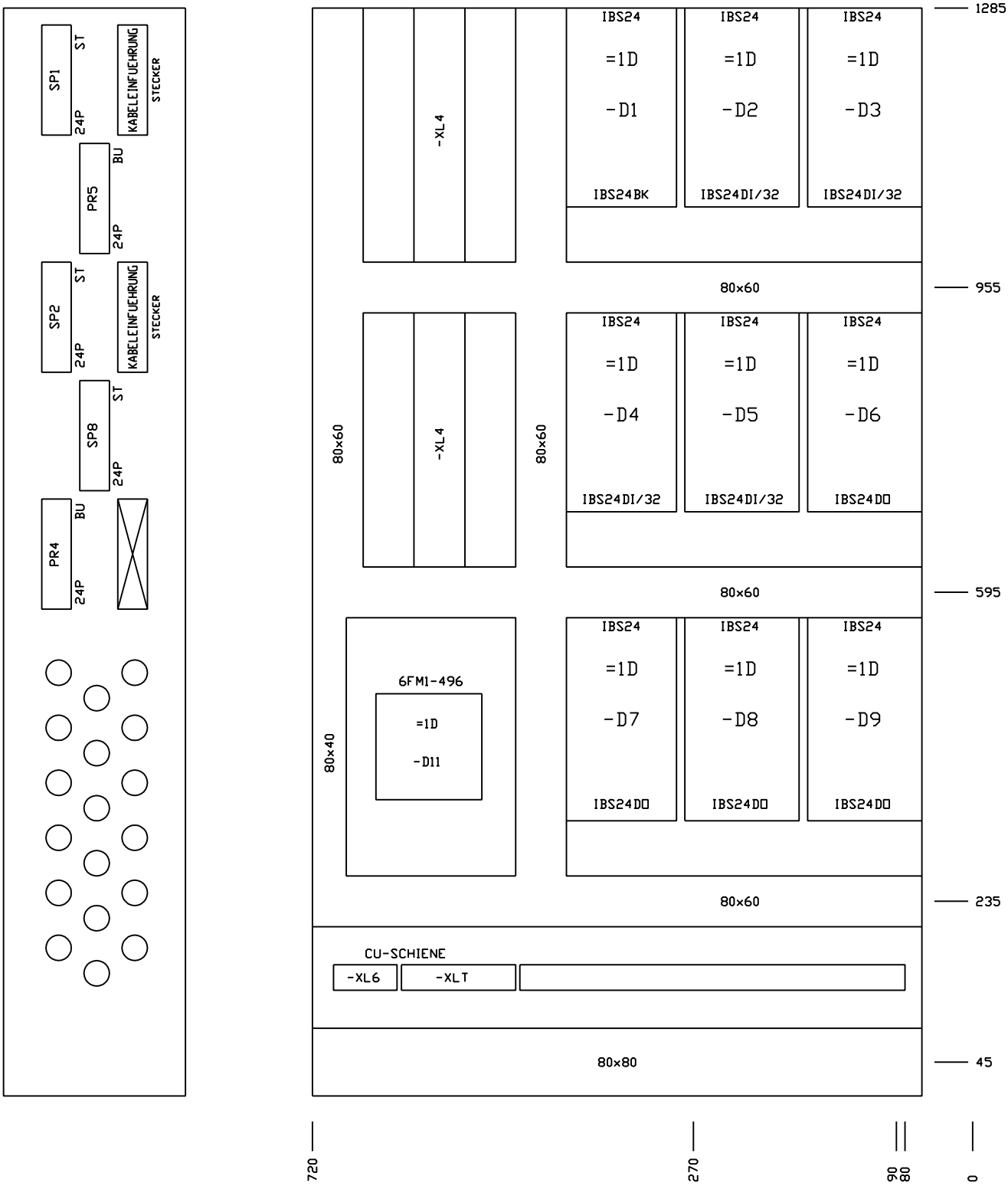

FMA	DIS. N. 31239.09834	MACCHINA/IMPIANTO : FMA 453		ORDINE : 30.007629	PIANO COSTRUT. AUFBAUPLAN		FOGLIO 7
	CAD : Autocad 10	LAVORAZIONE : ALBERO MOTORE		COMMESSA :			
	N. FILE : 12B7S	DENOMINAZIONE : TRASFERTA		ESECUTORE : TP/BR		UNITA 12B	SEGUE
	POS. ARCH. :	DATA : 14.12.92	AGG. : a b		BP		

ARMADIO 1.2
SCHRANK S1.2
-XLM

4qmm	N11L1
	N11L1
	N11L2
	N11L2
	N11L3
	N11L3
	T
	180L1
	180L1
	180L2
	180L2
	180L3
	180L3
	190L1
	190L1
	190L1
	190L2
	190L2
	190L2
	190L3
	190L3
	190L3
16qmm	U101
	V101
	W101
	T
4qmm	49002
	49001
	7
	8
	S101
	1L5030
	1N5
	T
4qmm	U102
	V102
	W102
	T
4qmm	50202
	50201
	7
	8
	S102
	1L5030
	1N5
	T
10qmm	U4
	V4
	W4
	T
4qmm	1P1048
	E13.7
	7
	8
	S4

FMA	DIS. N. 31239.09867	MACCHINA/IMPIANTO : FMA 453	ORDINE : 30.007629	SCHEMA DI MORS.E CONN.		FOGLIO 8
	CAD : Autocad 10	LAVORAZIONE : ALBERO MOTORE	COMMESSA :	KLEMMEN/ STECKERPLAN		
	N. FILE : 12B8K	DENOMINAZIONE : TRASFERTA	ESECUTORE : TP/BR		UNITA 12B	SEGUE
	POS. ARCH. :	DATA : 14.12.92	AGG. : a b	ARMADIO 1.2		

ARMADIO 1.2
SCRANK S1.2

-XLT

16qmm	T
	T
	T
6qmm	T
	T
	T
	T
	T
4qmm	T
	T
	T
	T
	T
	T
	T
	T

-XLTNC

16qmm	NCT
	NCT
	NCT
	NCT
4qmm	NCT
	NCT
	NCT
	NCT

FMA	DIS. N. 31239.09867	MACCHINA/IMPIANTO : FMA 453	ORDINE : 30.007629	SCHEMA DI MORS.E CONN.		FOGLIO 9
	CAD : Autocad 10	LAVORAZIONE : ALBERO MOTORE	COMMESSA :	KLEMMEN/ STECKERPLAN		
	N. FILE : 12B9K	DENOMINAZIONE : TRASFERTA	ESECUTORE : TP/BR		UNITA 12B	SEGUE
	POS. ARCH. :	DATA : 14.12.92 AGG. : a b		ARMADIO 1.2		

CIRC. DI COMANDO CENTRALE
ZENTRALER STEUERUNGSTEIL
DISEGNO-N. / ZEICHNUNGS-NR.:
31293.80017

TARGHETTA ANTINFORTUNISTICA
WARNSCHILD:

ATTENZIONE
APPARECCHIATURE IN TENSIONE
CON INTERRUTTORE GENERALE APERTO

TENSIONE ESTERNA 220V
AC POSA DI CAVI SEPARATA
COPRIRE APPARECCHI

FREMDSPANNUNG 220V AC
GETRENNTE LEITUNGSVERLEGUNG
GERAETE ABDECKEN

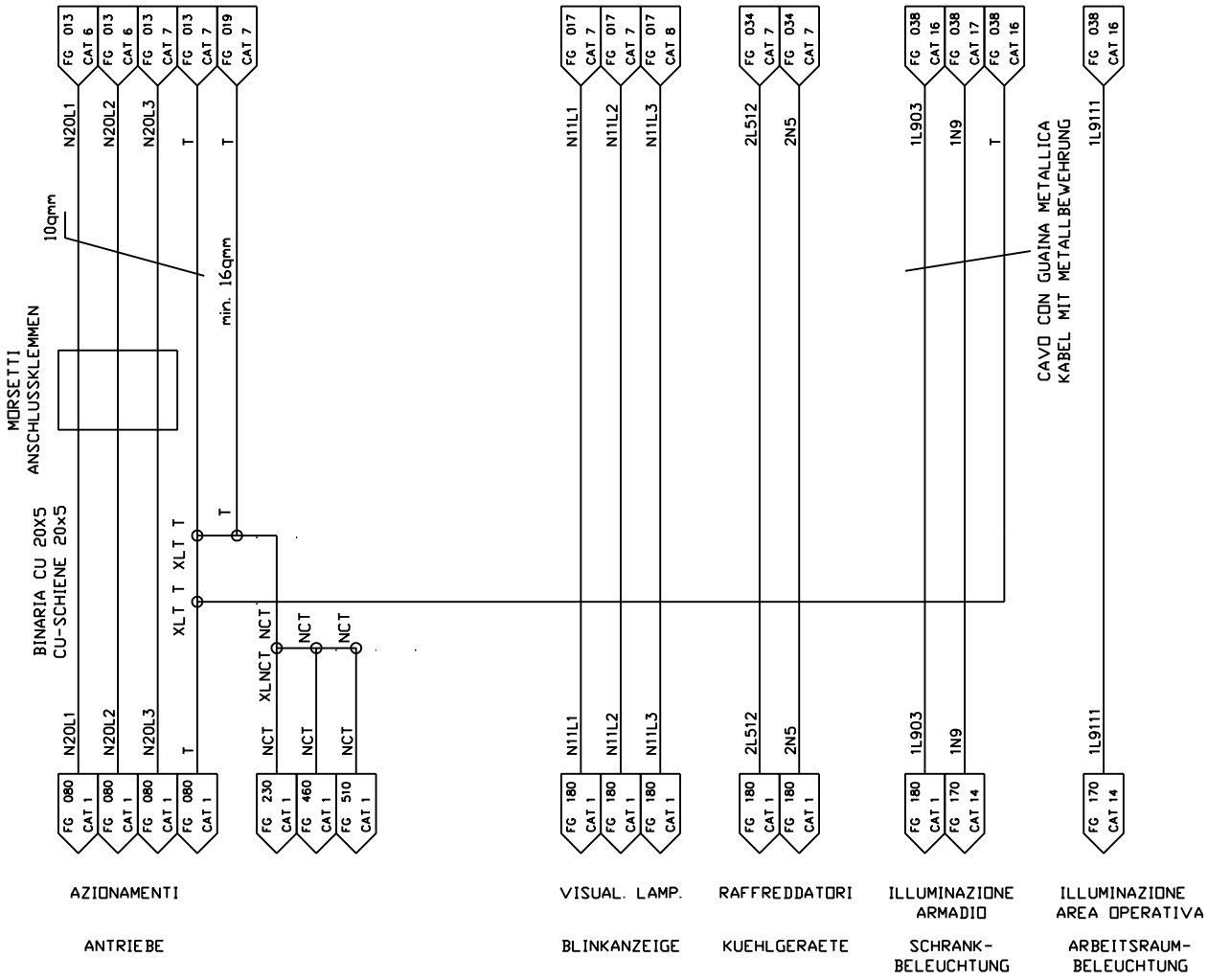

TENSIONE DI SERVIZIO	BETRIEBSSPANNUNG	3x380V/50Hz			
CARICO NEL CONDUTTORE	LEITUNGSBELASTUNG NACH:	VDE 0113 TAB. BII			
POTENZA NOMINALE	NENNLEISTUNG	22 KVA			
CORRENTE NOMINALE	NENNSTROM	31 A			
CONDUTTURA IN ARRIVO	ZULEITUNG	10 QMM		MINDESTQUERSCHNITT SCHRANK	MASCHINE
CORRENTE NOMINALE DI FUSIBILE	SICHERUNG IN DER ZULEITUNG	40 A			
DENOMINAZIONE	BENENNUNG	COLORE IL CONDUTT. DRAHTFARBE		SEZIONE DEI CONDUTTORI MIN. ARMADIO	MACCHINA
IL CIRCUITO PRINCIPALE AC/DC	HAUPTSTROMKREIS-WECHSEL ODER GLEICHSTROM	NERO	SCHWARZ	1.5 QMM	1.5 QMM
CONDUTTORI DI PROTEZIONE	SCHUTZLEITER	VERDE/GIALLO	GR/GE	1.5 QMM	1.0 QMM
TENSIONE DI COMANDO 110V AC	STEUERSTROMKREISE WECHSELSTROM 110V AC	ROSSO	ROT	1.0 QMM	1.0 QMM
TENSIONE DI COMANDO PUNTO DI UNIONE	STEUERSTROMKREISE WECHSELSTROM FUSSPUNKT	ROSSO	ROT	1.0 QMM	1.0 QMM
TENSIONE DI COMANDO DC	STEUERSTROMKREISE GLEICHSTROM				
TENSIONE DI COMANDO 24V DC	STEUERSPANNUNG 24V DC	AZZURRO	BLAU	1.0 QMM	1.0 QMM
32-CARTA D'INGRESSO/USCITA 24V DC	32 EIN-AUSGANGSKARTEN	AZZURRO	BLAU	0.5 QMM	
TENSIONE DI LAMPADE 24V DC	LAMPENSPANNUNG 24V DC	AZZURRO	BLAU	1.0 QMM	1.0 QMM
TENSIONE DI SOTTO CARICO 24V DC	LASTSPANNUNG 24V DC	AZZURRO	BLAU	1.0 QMM	1.0 QMM
VALVOLE ELETTROMAGNETICHE, FRENI	MAGNETVENTILE, BREMSEN				
TENSIONE DI COMANDE DC PUNTO DI UNIONE	STEUERSTROMKREISE GLEICHSTROM FUSSPUNKT	AZZURRO	BLAU	1.0 QMM	1.0 QMM
TENSIONE ESTERNA: CAVO IN TUBO FL. METAL.,ILLUM. 220V AC	FREMDSPANNUNG: KABEL IN METALLSCHLAUCH			1.0 QMM	1.0 QMM
TENSIONE CONCATENAMENTO	VERKETTUNGSSPANNUNG	RANCIATA	ORANGE	1.0 QMM	1.0 QMM
ALIMENTAZIONE DI TENSIONE PER PLC 110V AC	SPS-EINSPEISUNG 110V AC	ROSSO	ROT	1.5 QMM	
ALIMENTAZIONE DI TENSIONE PER PRESE 110V AC	STECKDOSEN 110V AC	ROSSO	ROT	1.5 QMM	1.5 QMM
ALIMENTAZIONE DI TENSIONE PER REFRIG. 220V AC	KUEHLGERAETE 220V AC	ROSSO	ROT	1.5 QMM	

FMA	DIS. N. 31239.09818	MACCHINA/IMPIANTO : FMA 453	ORDINE : 30.007629	ALIMENTAZIONE EINSPEISUNG	N	FOGLIO 010
	CAD : Autocad 10	LAVORAZIONE : ALBERO MOTORE	COMMESSA :			
	N. FILE : 12B10	DENOMINAZIONE : TRASFERTA	ESECUTORE : TP/BR		UNITA 12B	SEGUE
	POS. ARCH. :	DATA : 14.12.92 AGG. : a b		ARMADIO 1.2		

ARMADIO 1.2
SCHRANK S1.2

-XL5

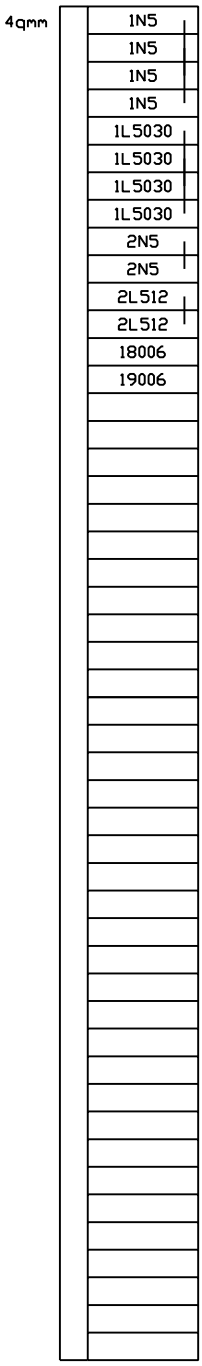

FMA	DIS. N. 31239.09867	MACCHINA/IMPIANTO : FMA 453		ORDINE : 30.007629	SCHEMA DI MORS.E CONN.		FOGLIO 10
	CAD : Autocad 10	LAVORAZIONE : ALBERO MOTORE		COMMESSA :	KLEMMEN/ STECKERPLAN		
	N. FILE : 12B10K	DENOMINAZIONE : TRASFERTA		ESECUTORE : TP/BR		UNITA 12B	SEGUE
	POS. ARCH. :	DATA : 14.12.92	AGG. : a b		ARMADIO 1.2		

ARMADIO 1.2
SCHRANK S1.2

-XL6

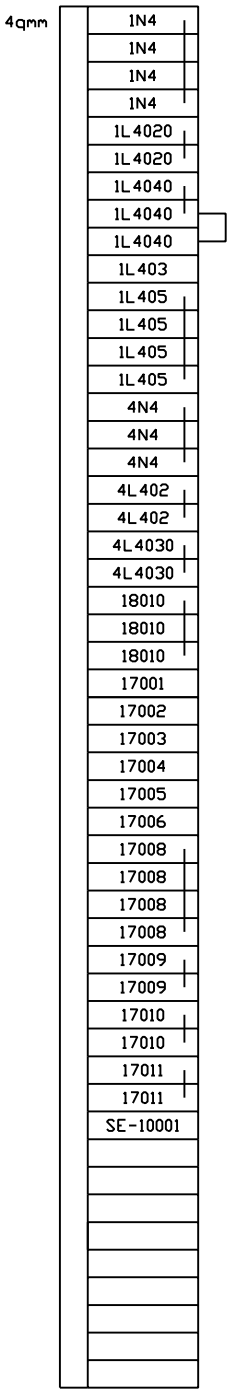

FMA	DIS. N. 31239.09867	MACCHINA/IMPIANTO : FMA 453	ORDINE : 30.007629	SCHEMA DI MORS.E CONN.		FOGLIO 11
	CAD : Autocad 10	LAVORAZIONE : ALBERO MOTORE	COMMESSA :	KLEMMEN/ STECKERPLAN		
	N. FILE : 12B11K	DENOMINAZIONE : TRASFERTA	ESECUTORE : TP/BR		UNITA 12B	SEGUE
	POS. ARCH. :	DATA : 14.12.92 AGG. : a b		ARMADIO 1.2		

ARMADIO 1.2 -XL9
SCHRANK S1.2 -XL9

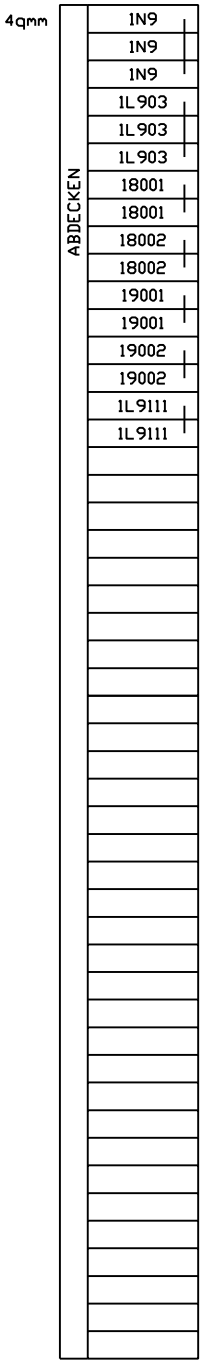

FMA	DIS. N. 31239.09867	MACCHINA/IMPIANTO : FMA 453	ORDINE : 30.007629	SCHEMA DI MORS.E CONN.		FOGLIO 12
	CAD : Autocad 10	LAVORAZIONE : ALBERO MOTORE	COMMESSA :	KLEMMEN/ STECKERPLAN	UNITA 12B	SEGUE
	N. FILE : 12B12K	DENOMINAZIONE : TRASFERTA	ESECUTORE : TP/BR	ARMADIO 1.2		
	POS. ARCH. :	DATA : 14.12.92	AGG. : a b			

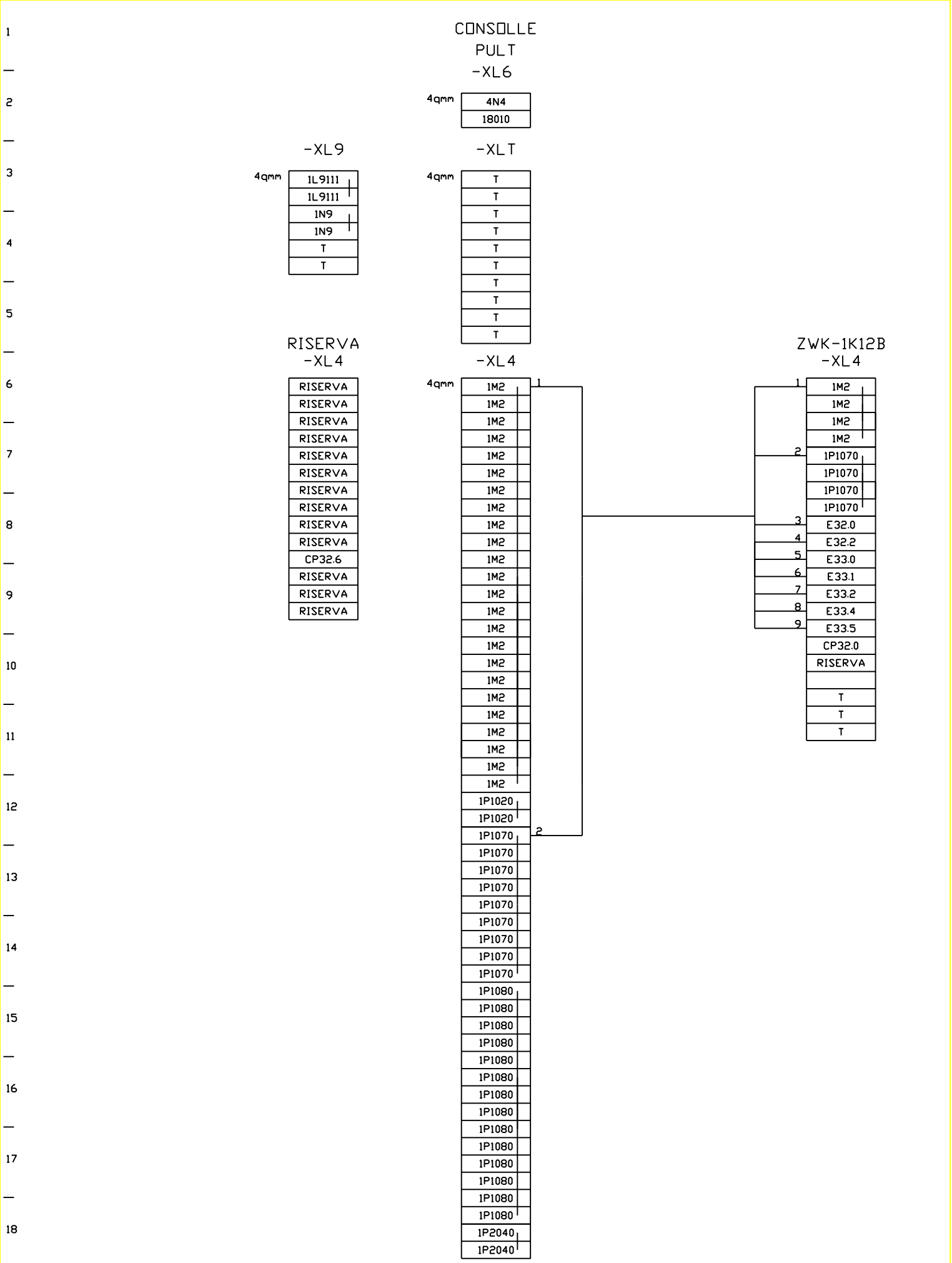

FMA	DIS. N. 31239.09867	MACCHINA/IMPIANTO : FMA 453		ORDINE : 30.007629	SCHEMA DI MORS.E CONN.		FOGLIO 13
	CAD : Autocad 10	LAVORAZIONE : ALBERO MOTORE		COMMESSA :	KLEMMEN/ STECKERPLAN		
	N. FILE : 12B13K	DENOMINAZIONE : TRASFERTA		ESECUTORE : TP/BR		UNITA 12B	SEGUE
	POS. ARCH. :	DATA : 26.10.00	AGG. : a b		BP		

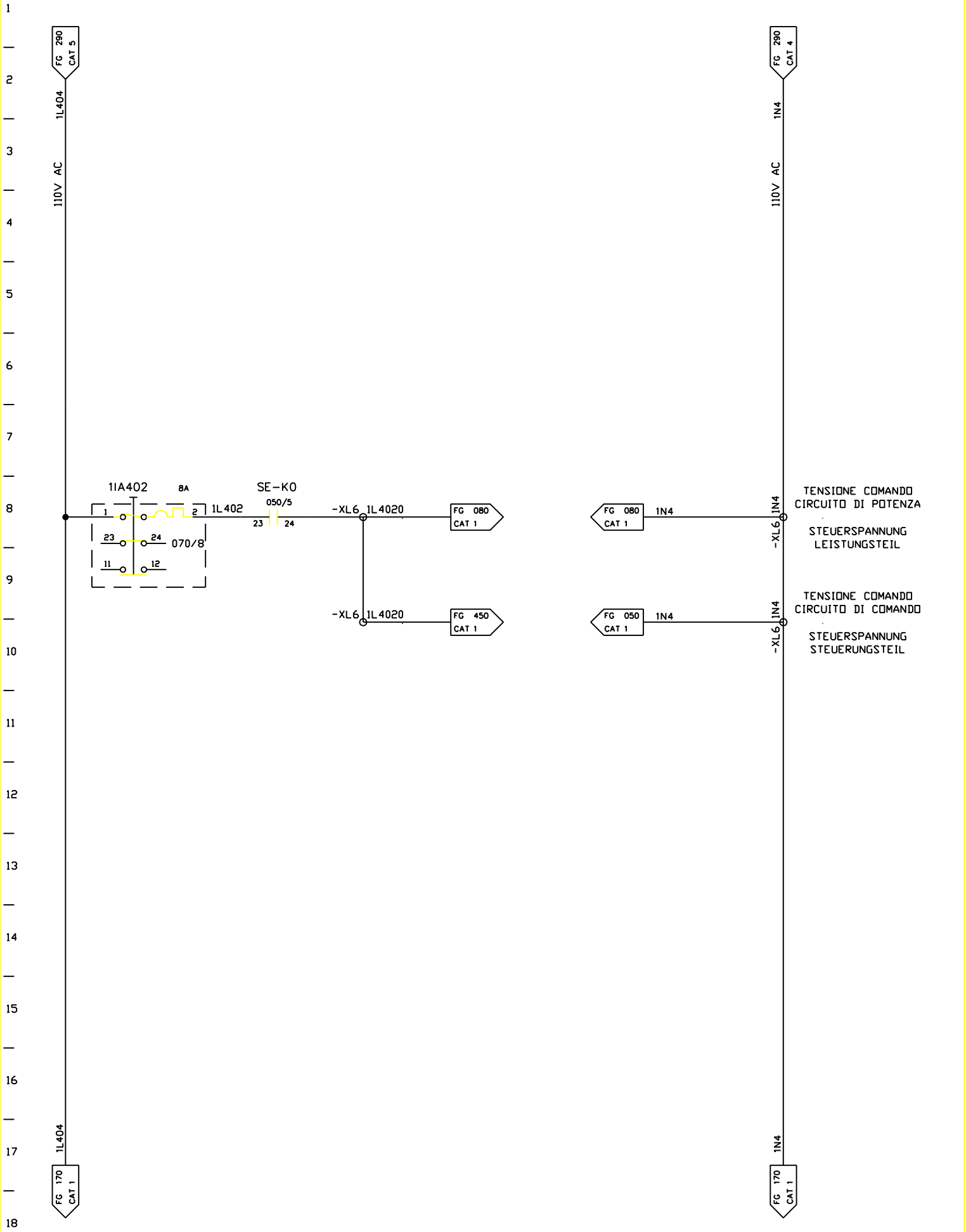

FMA	DIS. N. 31239.09818	MACCHINA/IMPIANTO : FMA 453		ORDINE : 30.007629	TENS. DI COMANDO 110V AC	1N5	FOGLIO 020
	CAD : Autocad 10	LAVORAZIONE : ALBERO MOTORE		COMMESSA :	STEUERSPANNUNG 110V AC	UNITA 12B	SEGUE
	N. FILE : 12B20	DENOMINAZIONE : TRASFERTA		ESECUTORE : TP/BR	ARMADIO 1.2		
	POS. ARCH. :	DATA : 14.12.92	AGG. : a b				

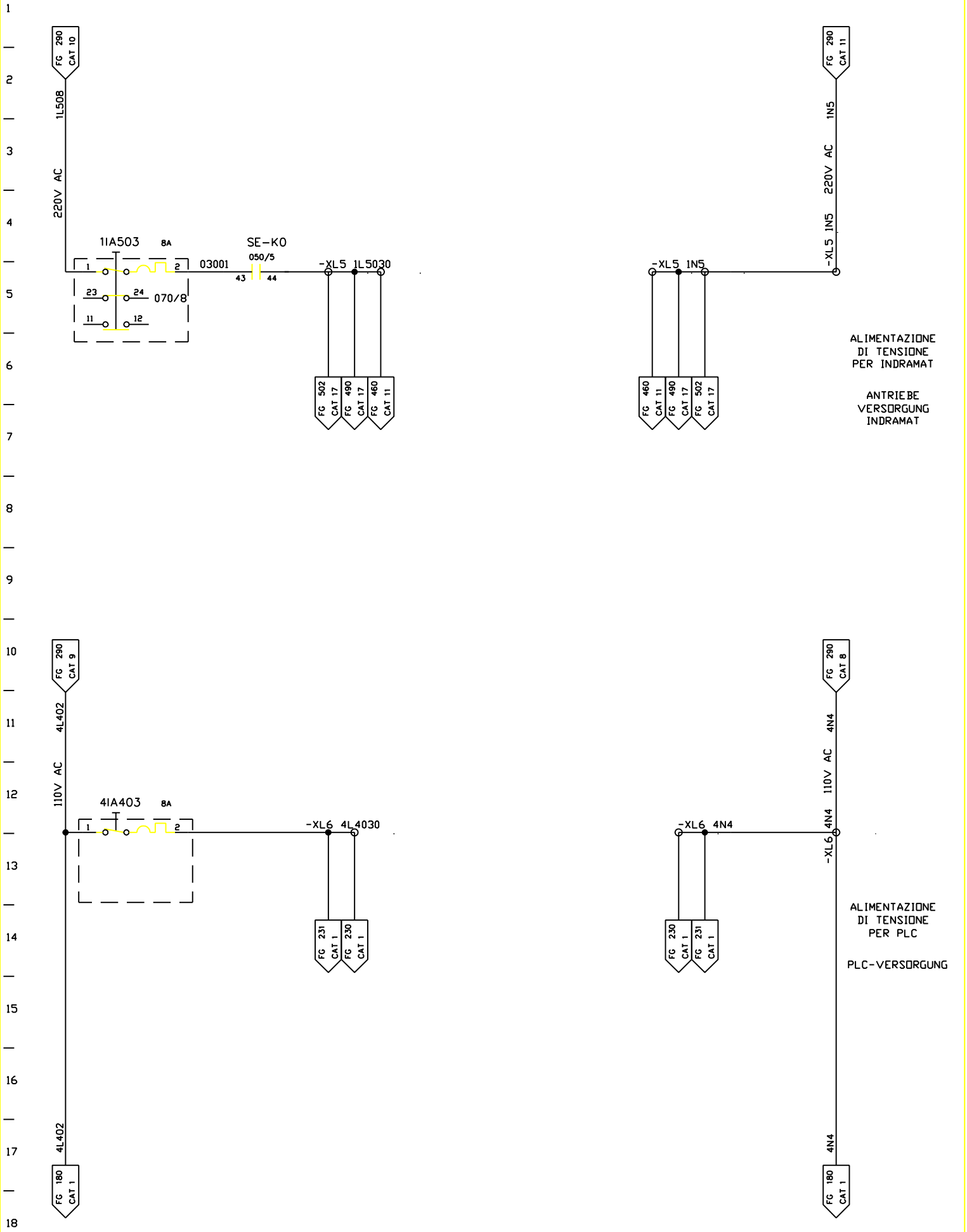

FMA	DIS. N. 31239.09818	MACCHINA/IMPIANTO : FMA 453		ORDINE : 30.007629	TENS. DI COMANDO 220V AC/110V AC	1N5	FOGLIO 030
	CAD : Autocad 10	LAVORAZIONE : ALBERO MOTORE		COMMESSA :	STEUERSPANNUNG 220V AC/110V AC		
	N. FILE : 12B30	DENOMINAZIONE : TRASFERTA		ESECUTORE : TP/BR		UNITA 12B	SEGUE
	POS. ARCH. :	DATA : 14.12.92	AGG. : a b		ARMADIO 1.2		

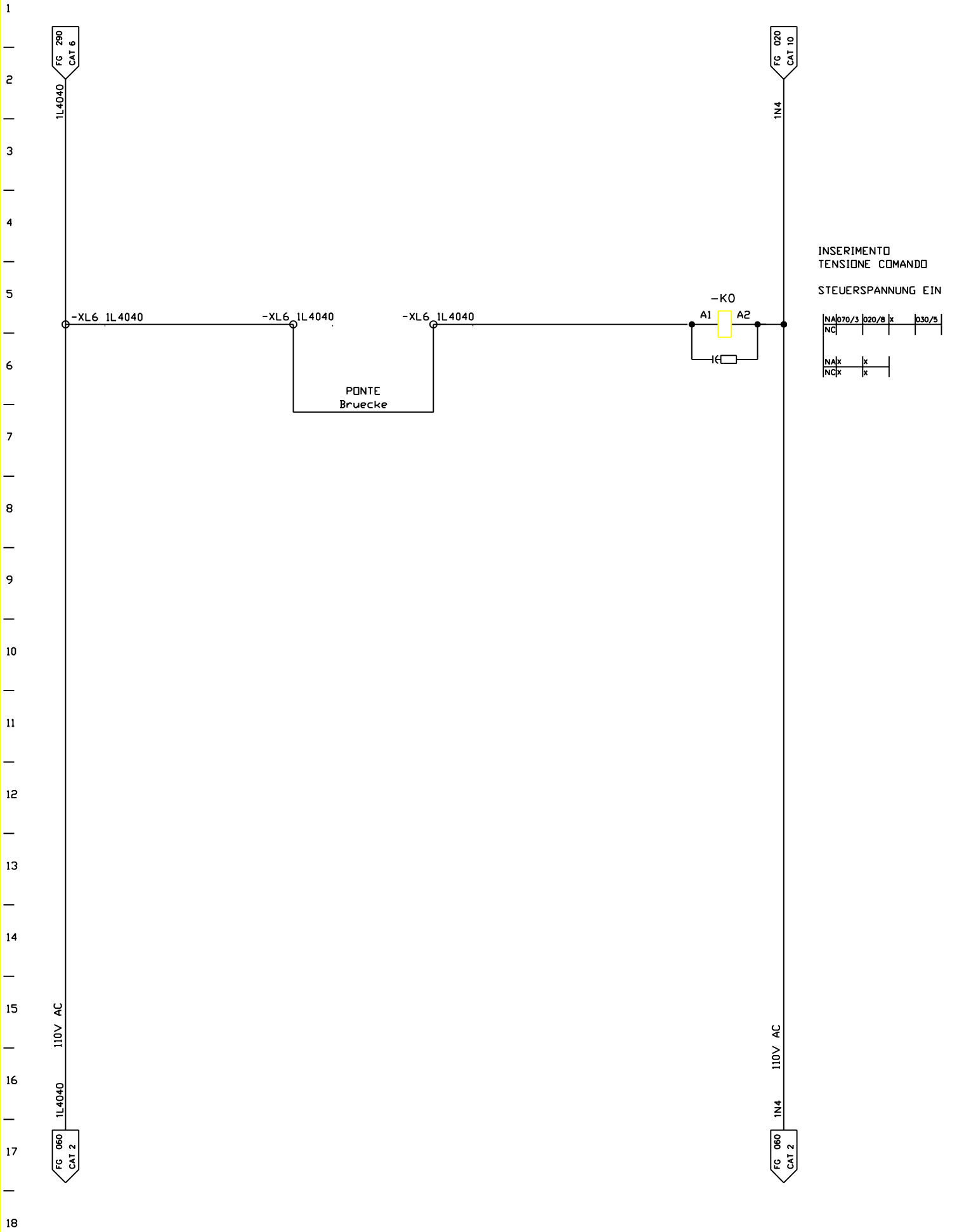

FMA	DIS. N. 31239.09818	MACCHINA/IMPIANTO : FMA 453		ORDINE : 30.007629	INS.TENSIONE COMANDO	SE	FOGLIO 050
	CAD : Autocad 10	LAVORAZIONE : ALBERO MOTORE		COMMESSA :	STEUERSPANNUNG EIN	UNITA 12B	SEGUE
	N. FILE : 12B50	DENOMINAZIONE : TRASFERTA		ESECUTORE : TP/BR	ARMADIO 1.1		
	POS. ARCH. :	DATA : 14.12.92	AGG. : a b				

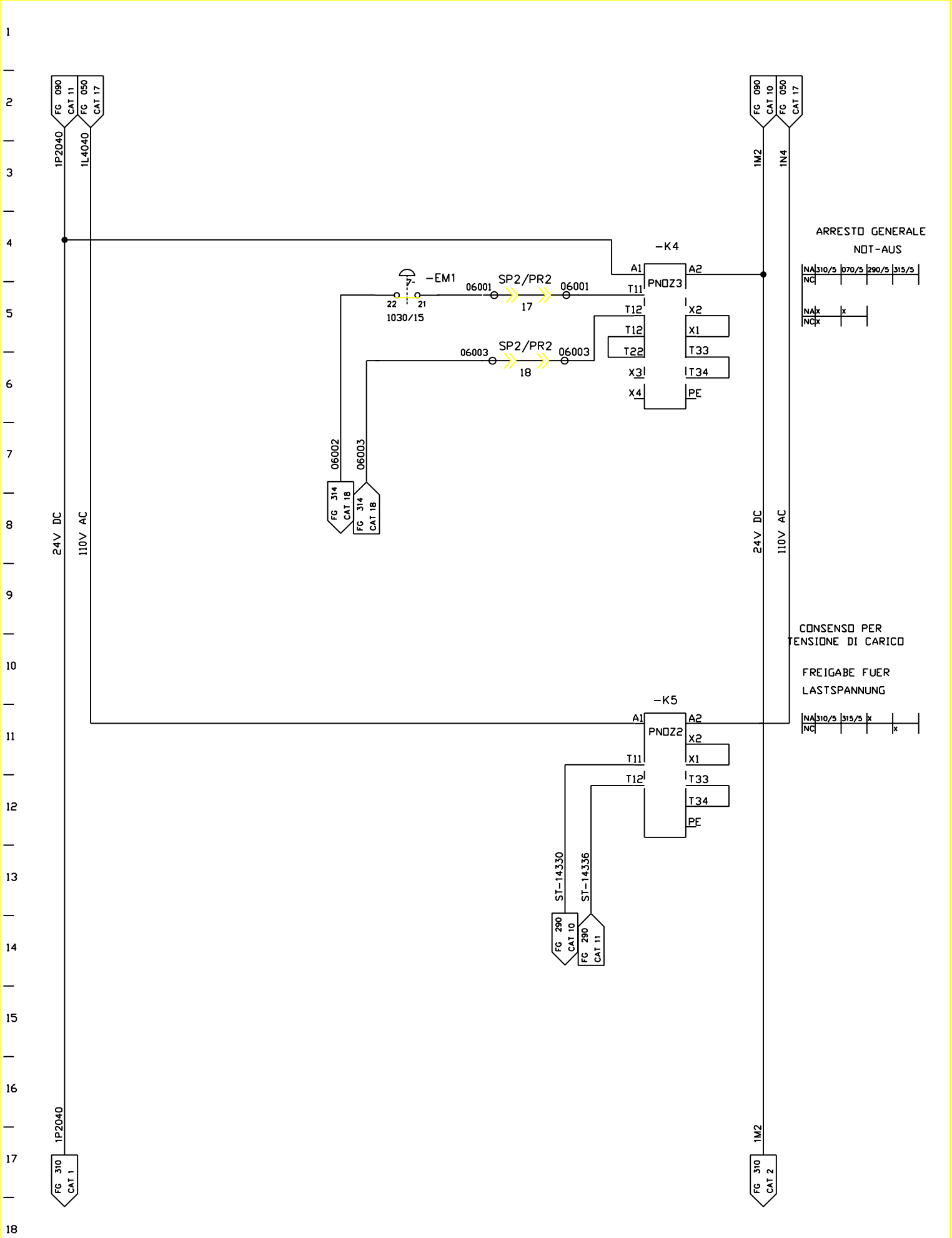

FMA	DIS. N. 31239.09818	MACCHINA/IMPIANTO : FMA 453		ORDINE : 30.007629	ARR.EMERG INS.TENS.DI CARICO	SE	FOGLIO 060
	CAD : Autocad 10	LAVORAZIONE : ALBERO MOTORE		COMMESSA :	NOT-AUS LASTSPANNUNG EIN	UNITA 12B	SEGUE
	N. FILE : 12B60	DENOMINAZIONE : TRASFERTA		ESECUTORE : TP/BR	ARMADIO 1.1		
	POS. ARCH. :	DATA : 14.12.92	AGG. : a b				

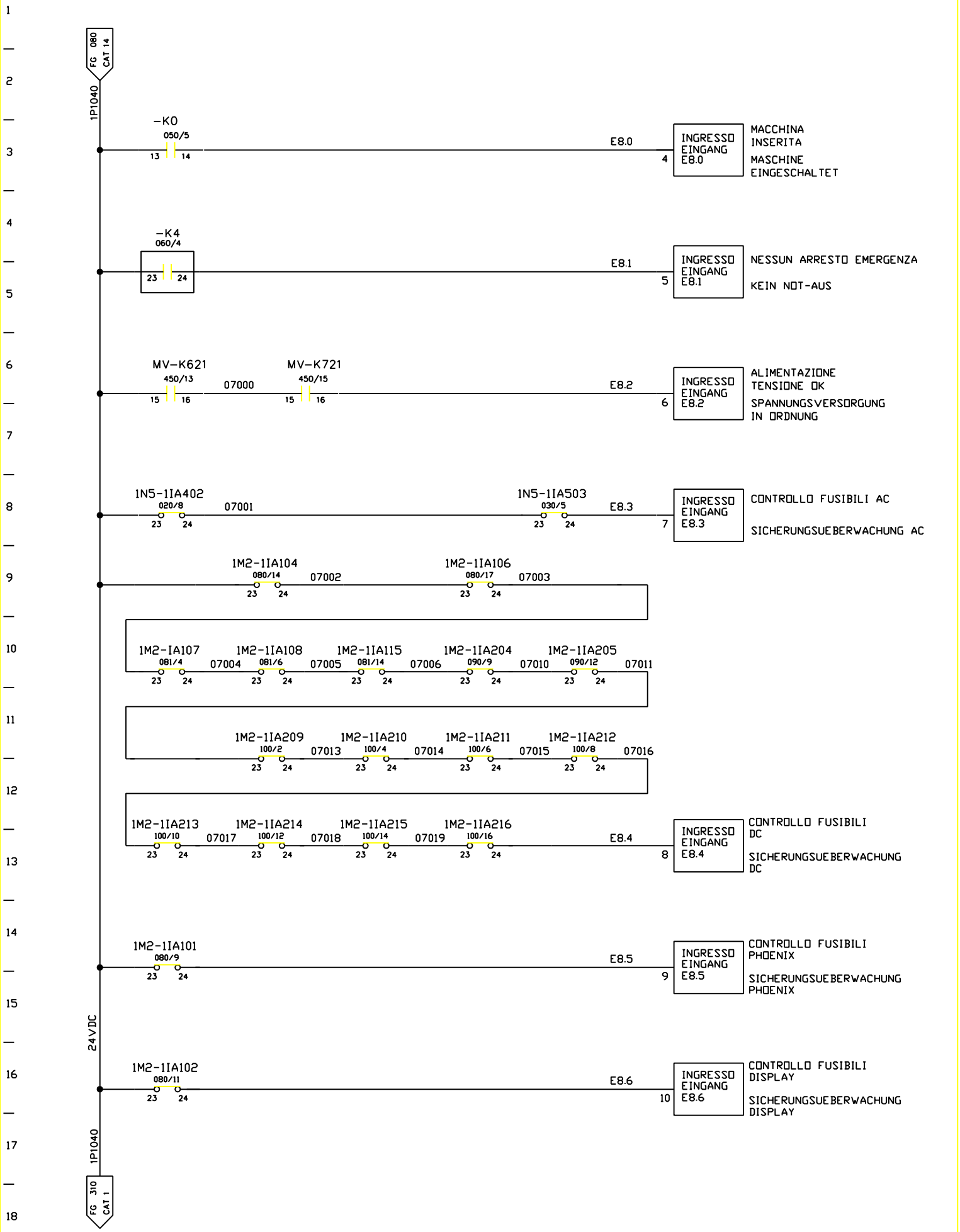

FMA	DIS. N. 31239.09818	MACCHINA/IMPIANTO : FMA 453		ORDINE : 30.007629	CONTROLLO INTERR. AUTOM. SI-AUTOMATEN UEBERWACHUNG	SE	FOGLIO 070
	CAD : Autocad 10	LAVORAZIONE : ALBERO MOTORE		COMMESSA :			
	N. FILE : 12B70	DENOMINAZIONE : TRASFERTA		ESECUTORE : TP/BR	ARMADIO 1.1	UNITA 12B	SEGUE
	POS. ARCH. :	DATA : 14.12.92	AGG. : a b				

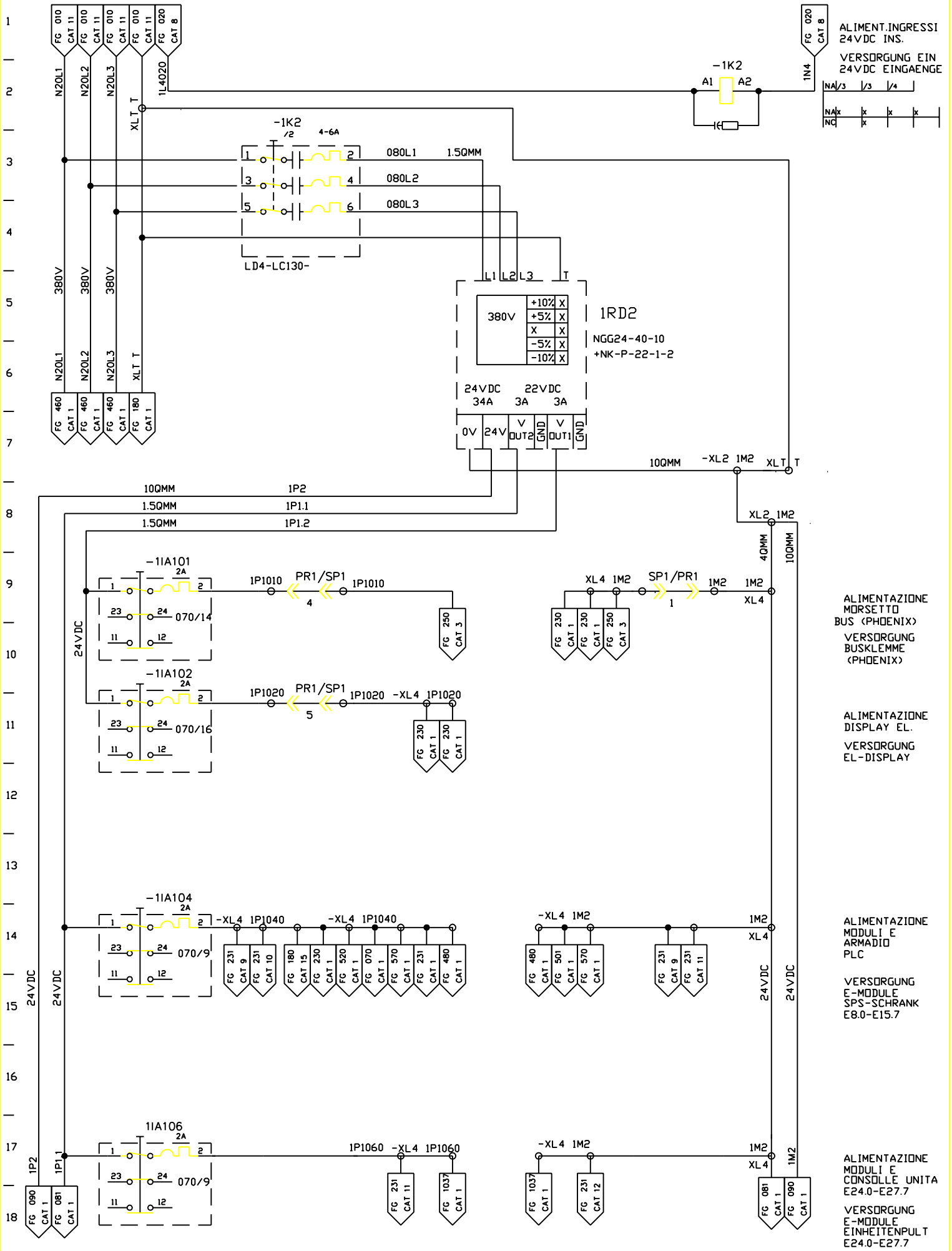

FMA	DIS. N. 31239.09818	MACCHINA/IMPIANTO : FMA 453	ORDINE : 30.007629	TENS. DI COMANDO 24V DC	1M2	FOGLIO 080
	CAD : Autocad 10	LAVORAZIONE : ALBERO MOTORE	COMMESSA :	STEUERSPANNUNG 24V DC		
	N. FILE : 12B80	DENOMINAZIONE : TRASFERTA	ESECUTORE : TP/BR	ARMADIO 1.1	UNITA 12B	SEGUE
	POS. ARCH. :	DATA : 14.12.92	AGG. : a b			

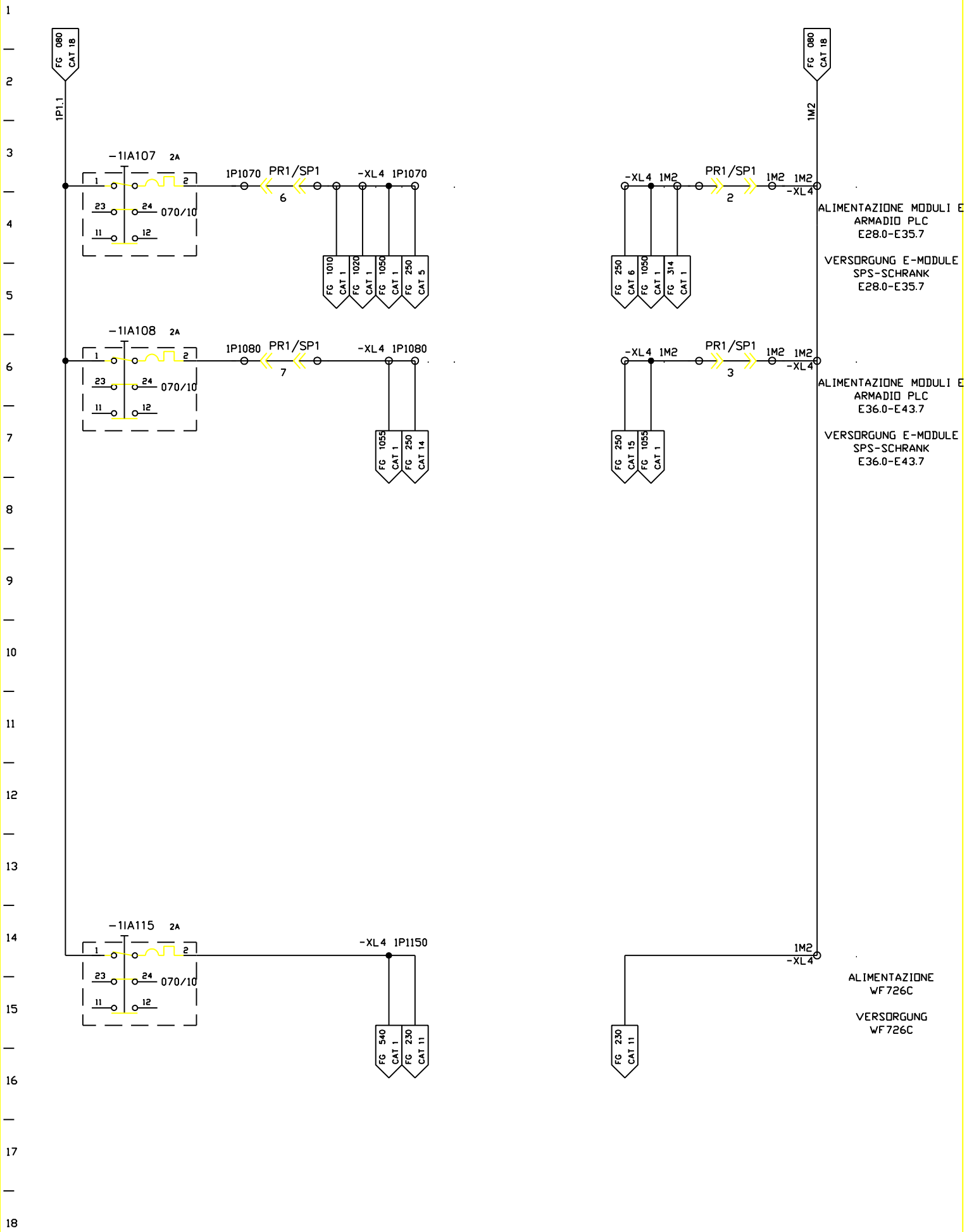

FMA	DIS. N. 31239.09818	MACCHINA/IMPIANTO : FMA 453		ORDINE : 30.007629	TENS. DI COMANDO 24V DC	1M2	FOGLIO 081
	CAD : Autocad 10	LAVORAZIONE : ALBERO MOTORE		COMMESSA :	STEUERSPANNUNG 24V DC	UNITA 12B	SEGUE
	N. FILE : 12B81	DENOMINAZIONE : TRASFERTA		ESECUTORE : TP/BR	ARMADIO 1.1		
	POS. ARCH. :	DATA : 14.12.92	AGG. : a b				

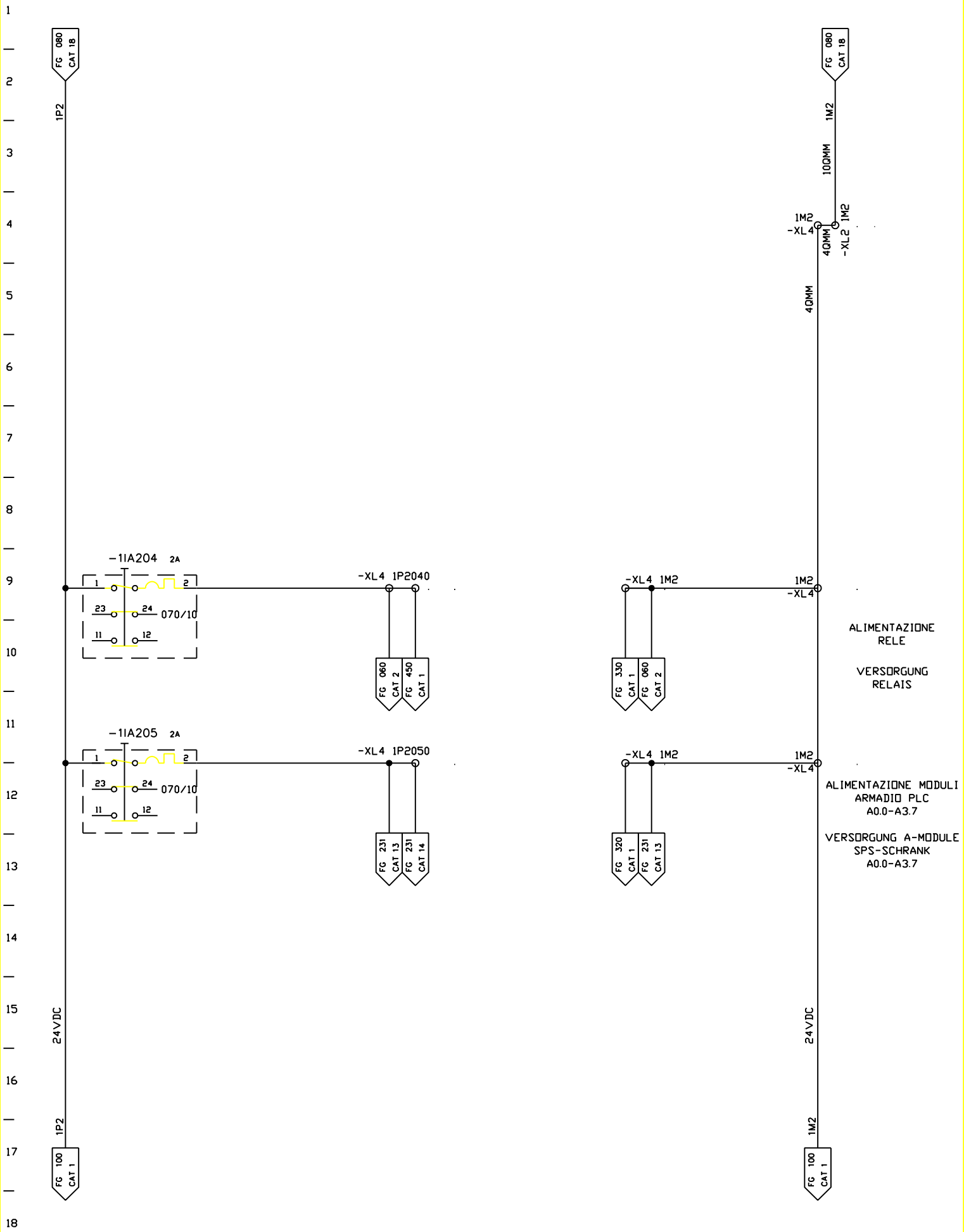

FMA	DIS. N. 31239.09818	MACCHINA/IMPIANTO : FMA 453		ORDINE : 30.007629	TENS. DI COMANDO 24V DC	1M2	FOGLIO 090
	CAD : Autocad 10	LAVORAZIONE : ALBERO MOTORE		COMMESSA :	STEUERSPANNUNG 24V DC		
	N. FILE : 12B90	DENOMINAZIONE : TRASFERTA		ESECUTORE : TP/BR	ARMADIO 1.1	UNITA 12B	SEGUE
	POS. ARCH. :	DATA : 14.12.92	AGG. : a b				

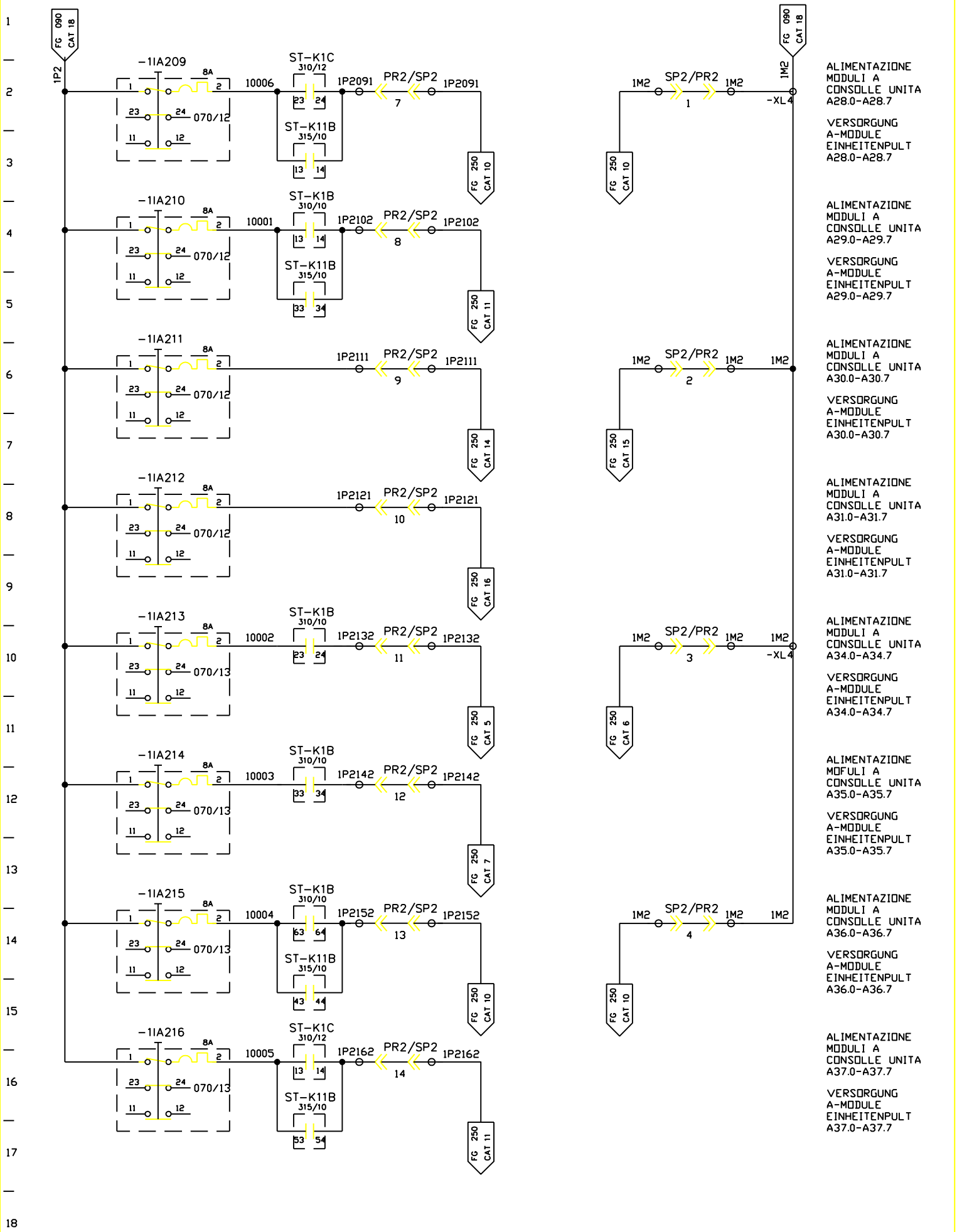

FMA	DIS. N. 31239.09818	MACCHINA/IMPIANTO : FMA 453	ORDINE : 30.007629	TENS. DI COMANDO 24V DC	1M2	FOGLIO 100
	CAD : Autocad 10	LAVORAZIONE : ALBERO MOTORE	COMMESSA :	STEUERSPANNUNG 24V DC	UNITA 12B	SEGUE
	N. FILE : 12B100	DENOMINAZIONE : TRASFERTA	ESECUTORE : TP/BR	ARMADIO 1.1		
	POS. ARCH. :	DATA : 14.12.92	AGG. : a b			

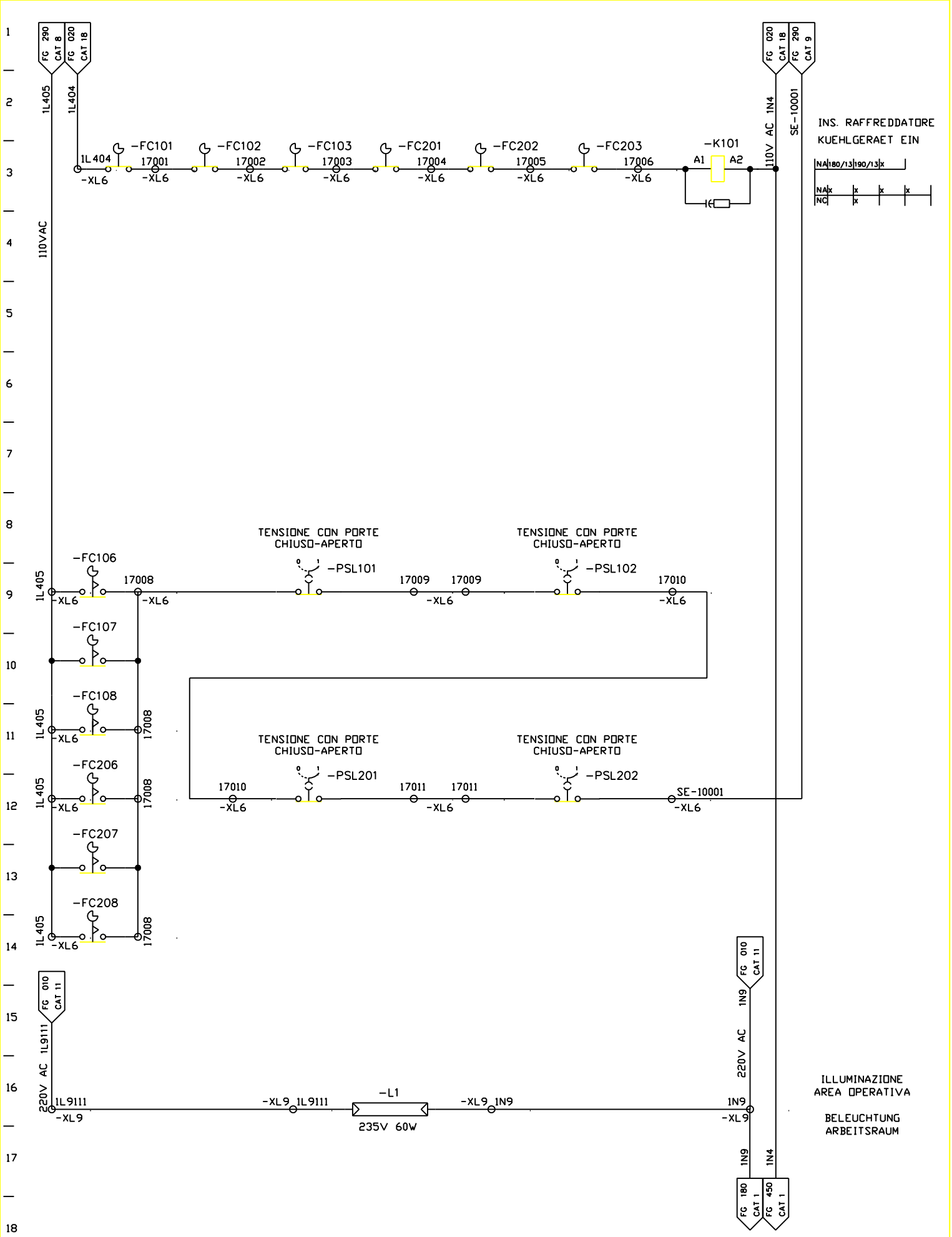

FMA	DIS. N. 31239.09818	MACCHINA/IMPIANTO : FMA 453		ORDINE : 30.007629	INTERBLOCCO DI SIC. PORTA ARMAD.	VS	FOGLIO 170
	CAD Autocad 10	LAVORAZIONE : ALBERO MOTORE		COMMESSA :	SCHALTSCHRANK-TUERABSICHERUNG	UNITA 12B	SEGUE
	N. FILE : 12B170	DENOMINAZIONE : TRASFERTA		ESECUTORE : TP/BR	ARMADIO 1.2		
	POS. ARCH. :	DATA : 14.12.92	AGG. : a b				

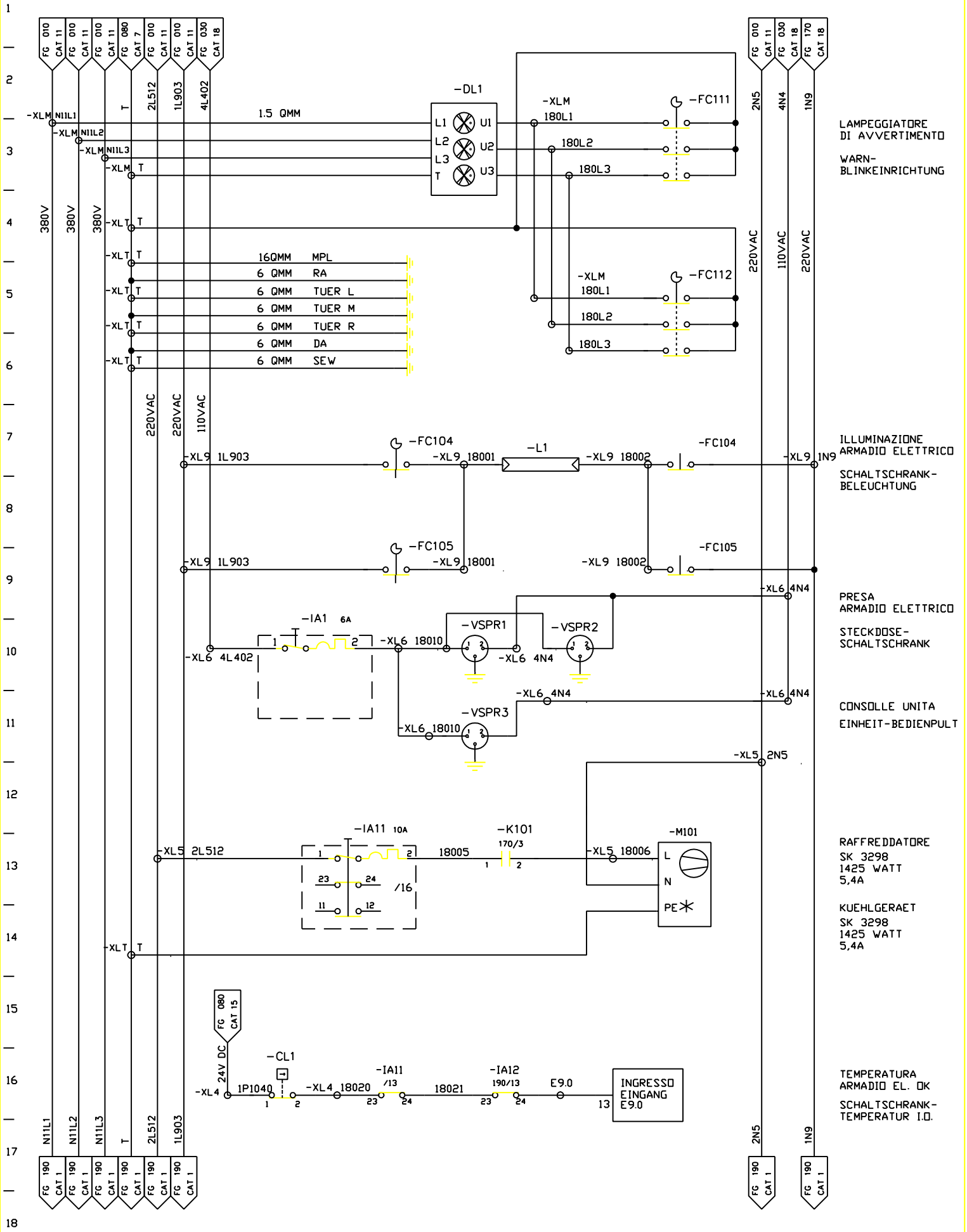

FMA	DIS. N. 31239.09818	MACCHINA/IMPIANTO : FMA 453	ORDINE : 30.007629	ILLUMINAZIONE ARMADIO EL. / REFFRIGERAZ.	VS	FOGLIO 180
	CAD Autocad 10	LAVORAZIONE : ALBERO MOTORE	COMMESSA :	SCHALTSCHRANK-BELEUCHTUNG/ KUEHLUNG ARMADIO 1.1	UNITA 12B	SEGUE
	N. FILE : 12B180	DENOMINAZIONE : TRASFERTA	ESECUTORE : TP/BR			
	POS. ARCH. :	DATA : 14.12.92 AGG. : a b				

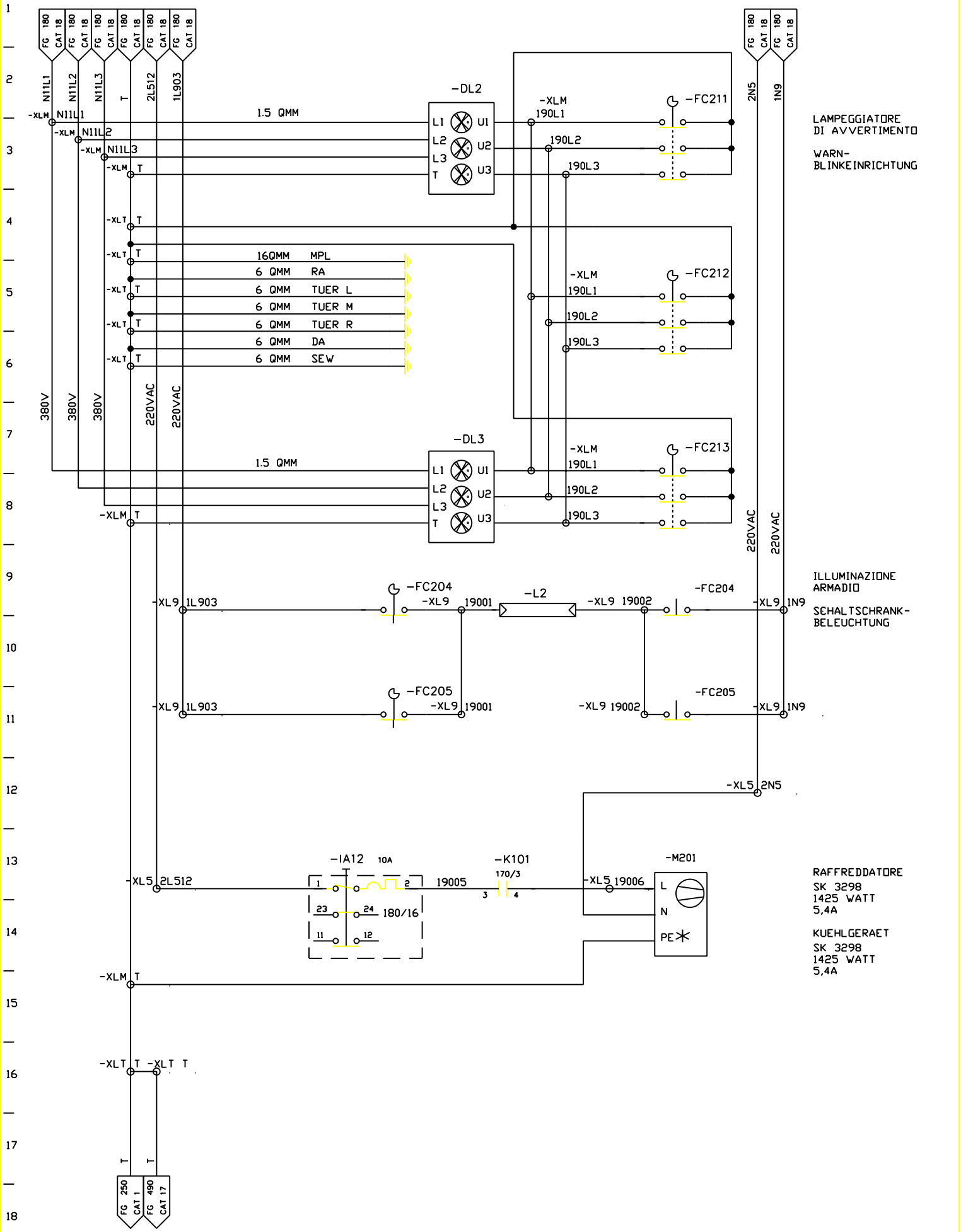

FMA	DIS. N. 31239.09818	MACCHINA/IMPIANTO : FMA 453		ORDINE : 30.007629	ILLUMINAZIONE ARMADIO EL. / REFFRIGERAZ.	VS	FOGLIO 190
	CAD Autocad 10	LAVORAZIONE : ALBERO MOTORE		COMMESSA :	SCHALTSCHRANK-BELEUCHTUNG/ KUEHLUNG ARMADIO 1.2	UNITA 12B	SEGUE
	N. FILE : 12B190	DENOMINAZIONE : TRASFERTA		ESECUTORE : TP/BR			
	POS. ARCH. :	DATA : 14.12.92	AGG. : a b				

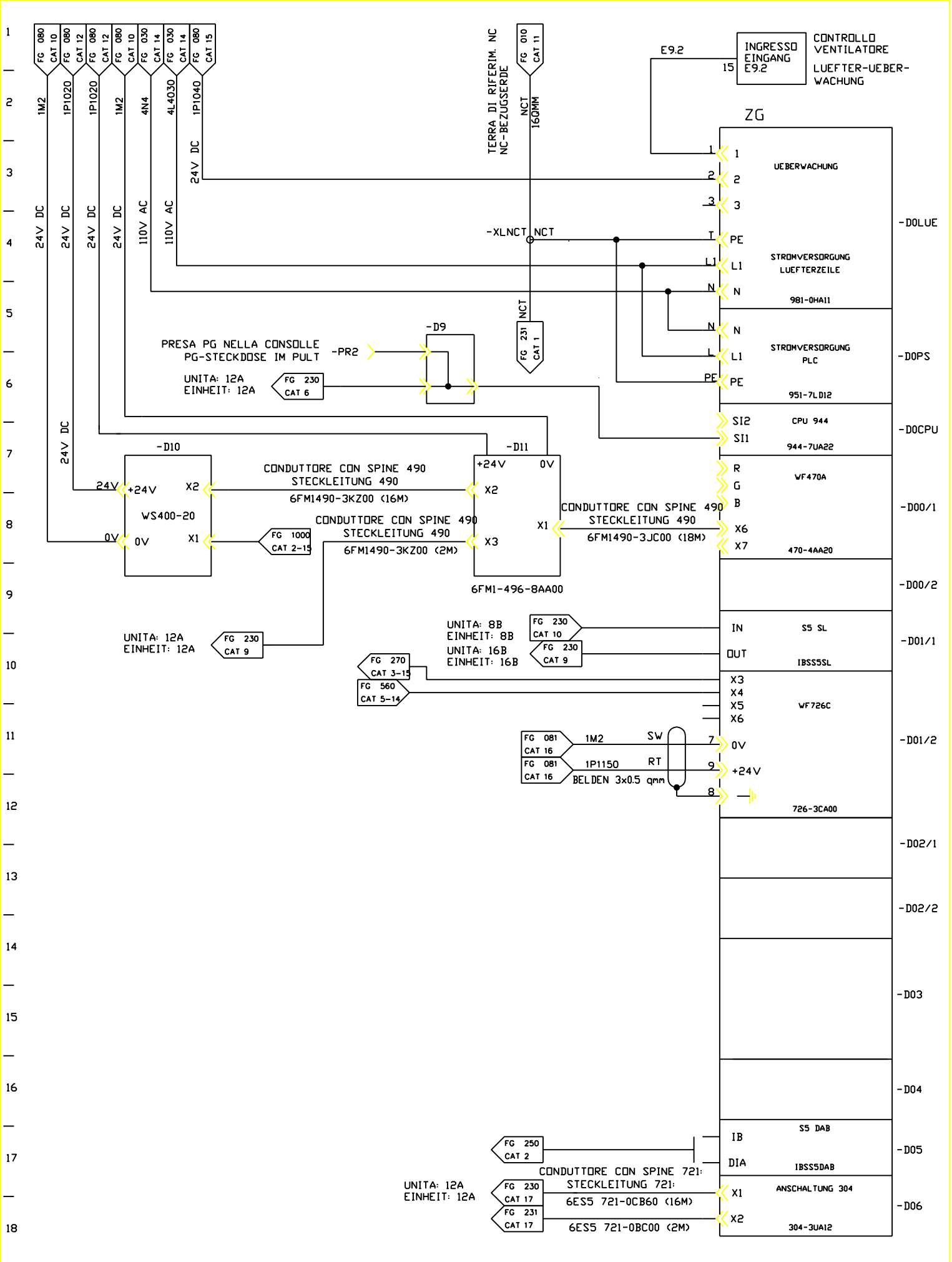

FMA	DIS. N. 31239.09818	MACCHINA/IMPIANTO : FMA 453		ORDINE : 30.007629	APPARECC.CENTR ZG DI PLC	1D	FOGLIO 230
	CAD : Autocad 10	LAVORAZIONE : ALBERO MOTORE		COMMESSA :	PLC ZENTRAL-GERAET ZG	UNITA 12B	SEGUE
	N. FILE : 12B230	DENOMINAZIONE : TRASFERTA		ESECUTORE : TP/BR	ARMADIO 1.1		
	POS. ARCH. :	DATA : 14.12.92	AGG. : a b				

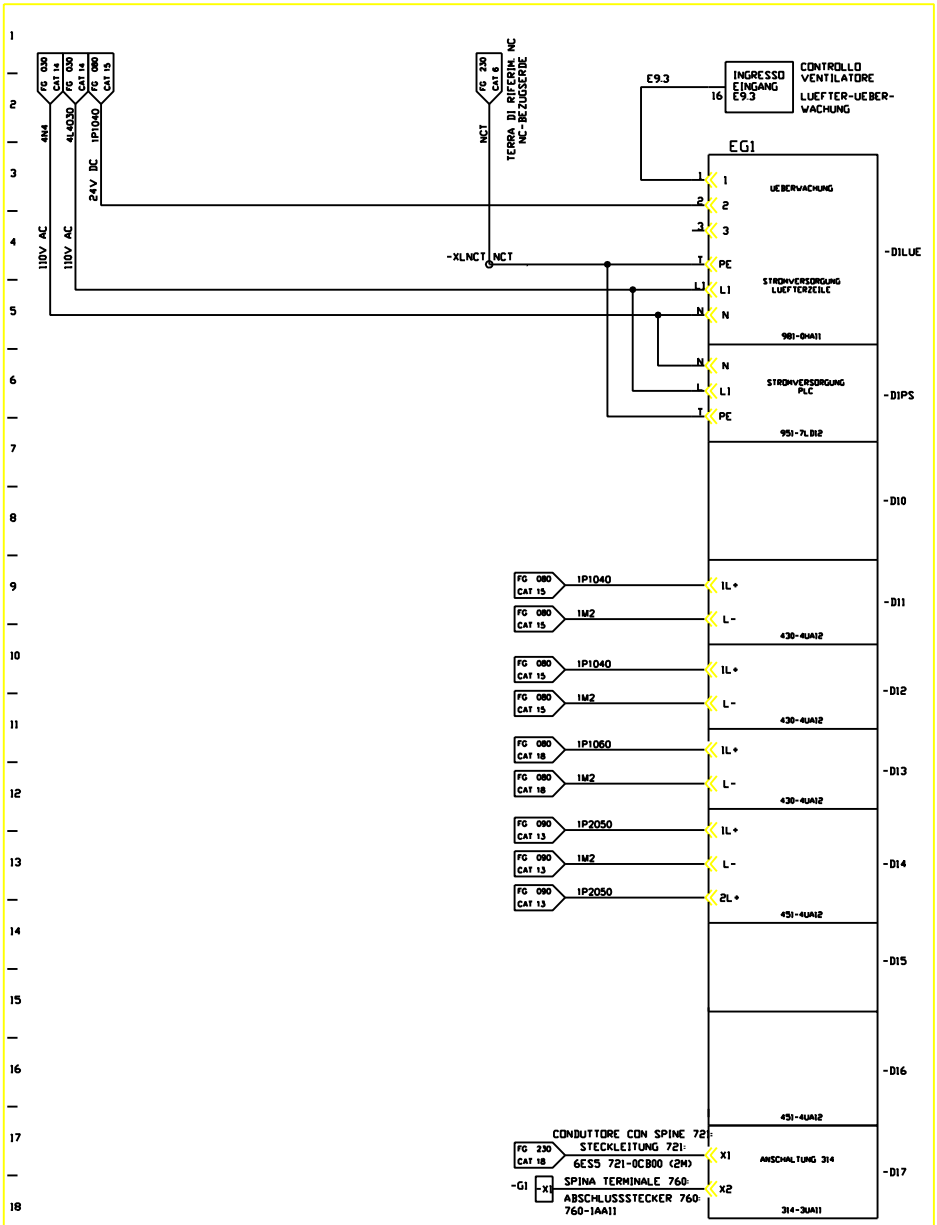

FMA	DIS. N. 31239.09818	MACCHINA/IMPIANTO : FMA 453		ORDINE : 30.007629	APPARECC.COMPL EG1 PER PLC	1D	FOGLIO 231
	CAD : Autocad 10	LAVORAZIONE : ALBERO MOTORE		COMMESSA :	PLC-ERWEITERUNGS-GERAET EG1	UNITA 12B	SEGUE
	N. FILE : 12B231	DENOMINAZIONE : TRASFERTA		ESECUTORE : TP/BR	ARMADIO 1.1		
	POS. ARCH. :	DATA : 14.12.92	AGG. : a b				

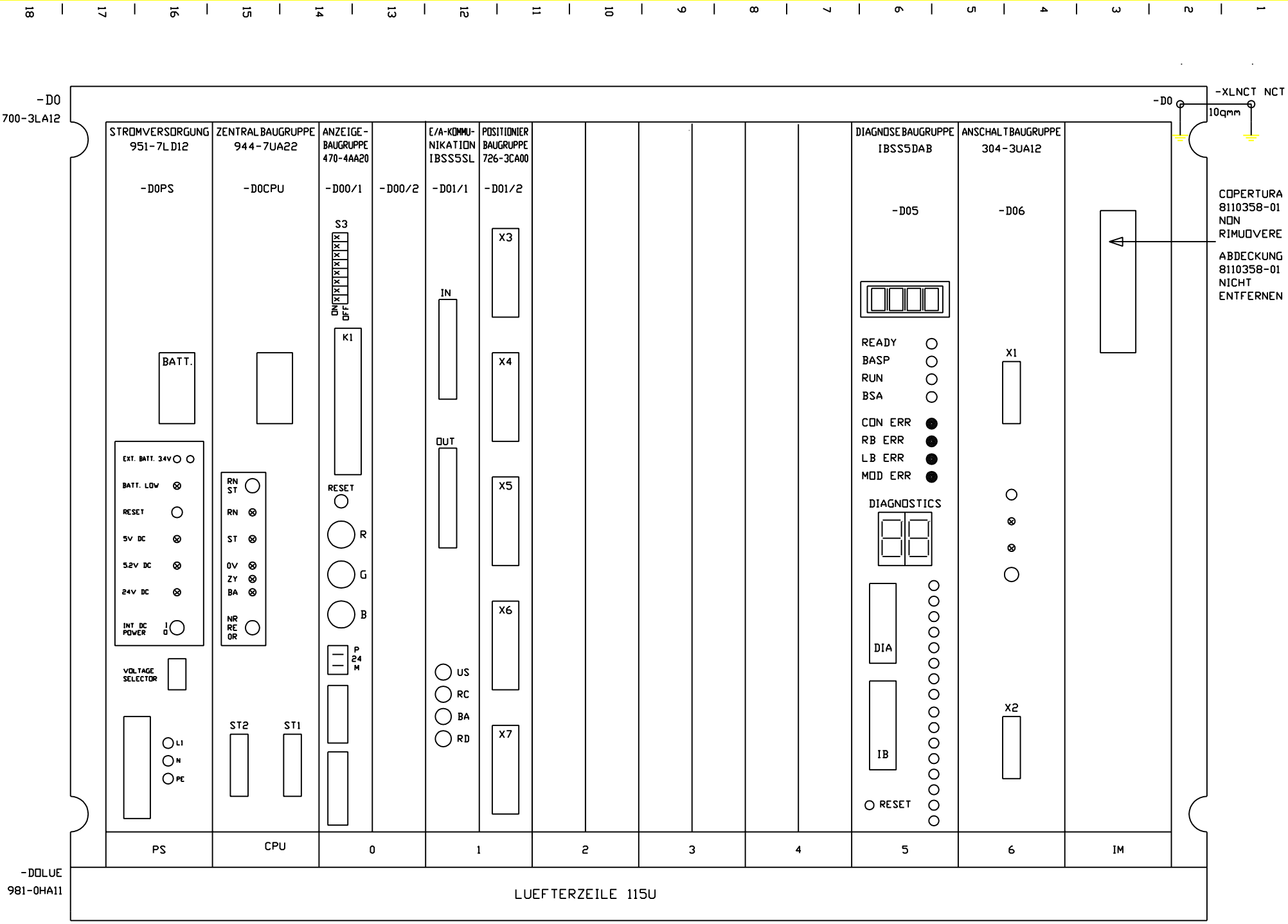

FMA			
DIS. N. 31239.09818	CAD : Autocad 10	MACCHINA/IMPIANTO : FMA 453	
N. FILE : 12B240	DENOMINAZIONE : LAVORAZIONE	ALBERO MOTORE	
DATA : 14.12.92	AGG. :	TRASFERTA	
PDS. ARCH. :	ESECUTORE : TP/BR	COMMESSA :	ORDINE : 30.007629
	ARMADIO 1.1	PLC-ZENTRAL-GERAET ZG	APPARECC.CENTR ZG DI PLC
	UNITA 12B	1D	FOGLIO 240
	SEGUE		

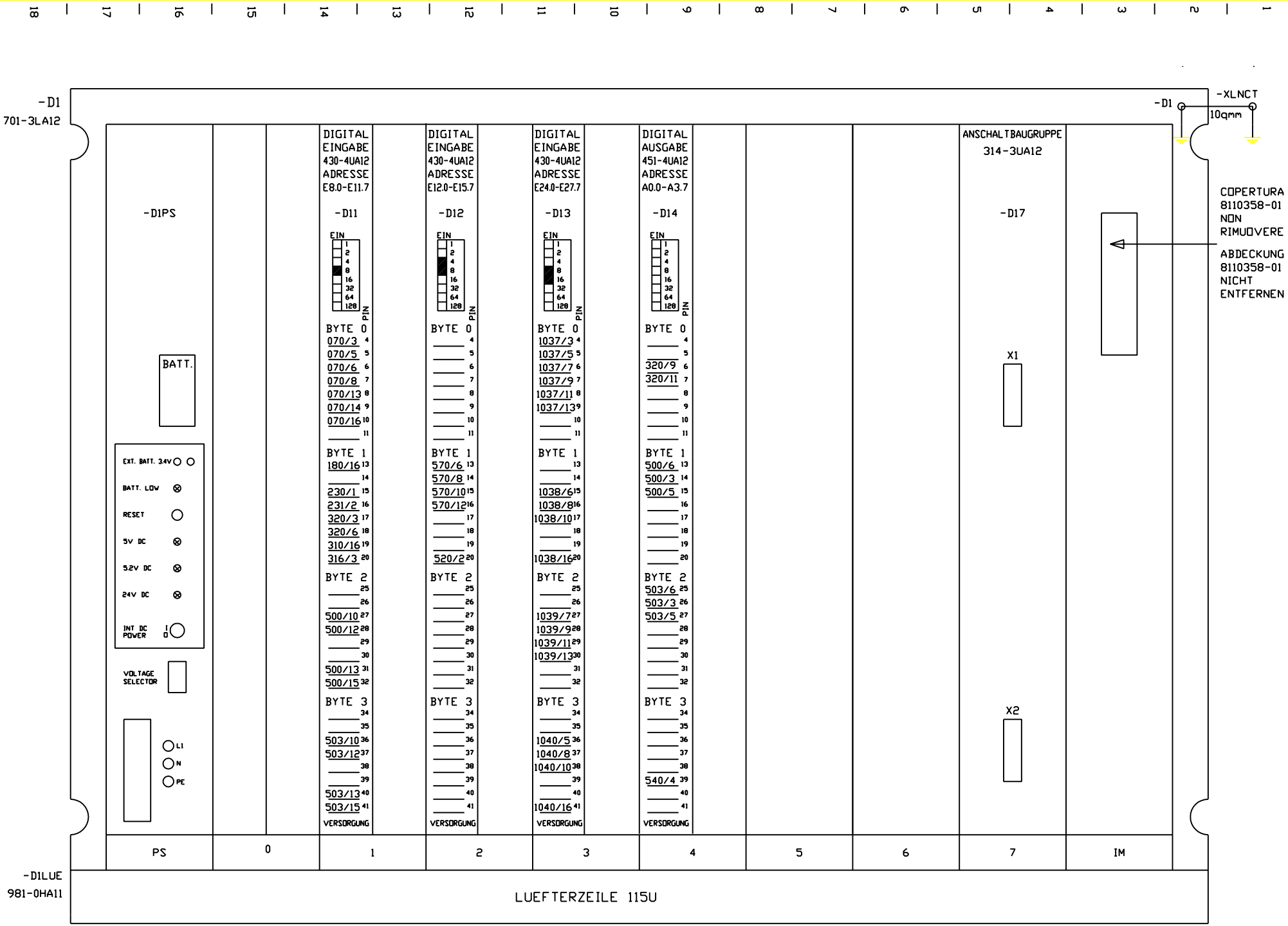

FMA			
DIS. N. 31239.09818	CAD : Autocad 10	MACCHINA/IMPIANTO : FMA 453	
N. FILE : 12B241	LAVORAZIONE : ALBERO MOTORE		
DENOMINAZIONE : TRASFERTA			
DATA : 14.12.92	AGG. : a b		
ORDINE : 30.007629	COMMESSA :	ESECUTORE : TP/BR	
APPARECC.COMPL EGI PER PLC	PLC-ERWEITERUNGS-GERAET EGI	ARMADIO 1.1	
1D	UNITA 12B		
FOGLIO 241	SEGUE		
PDS. ARCH. :			

POSIZIONAMENTO DELLE SPINE E JUMPER PER SCHEDA DAB DI INTERBUS S
STECKER- UND JUMPEREINSTELLUNG FUER INTERBUS-S DAB-KARTE

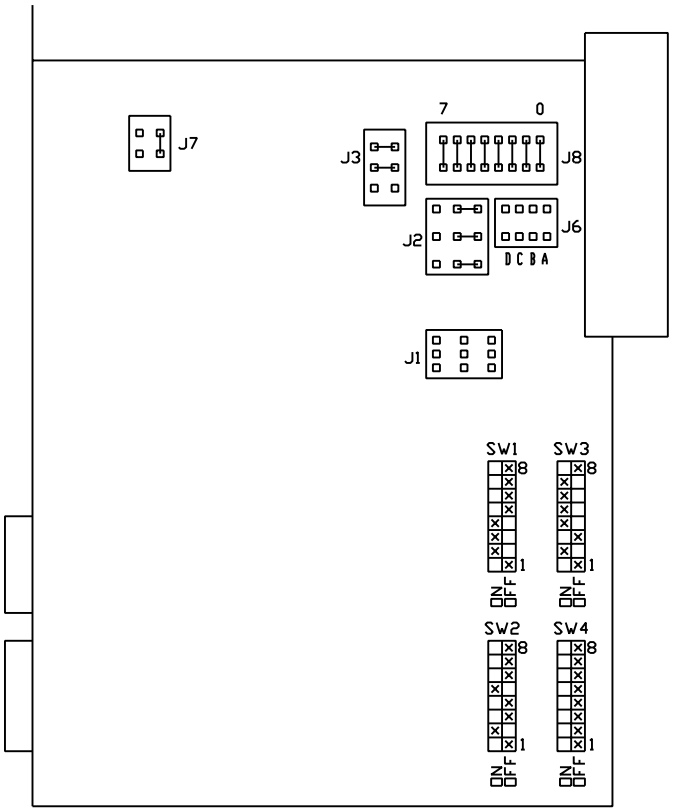

POSIZIONAMENTO DELLE SPINE E JUMPER PER SCHEDA SLAVE DI INTERBUS S
STECKER- UND JUMPEREINSTELLUNG FUER INTERBUS-S SLAVE-KARTE

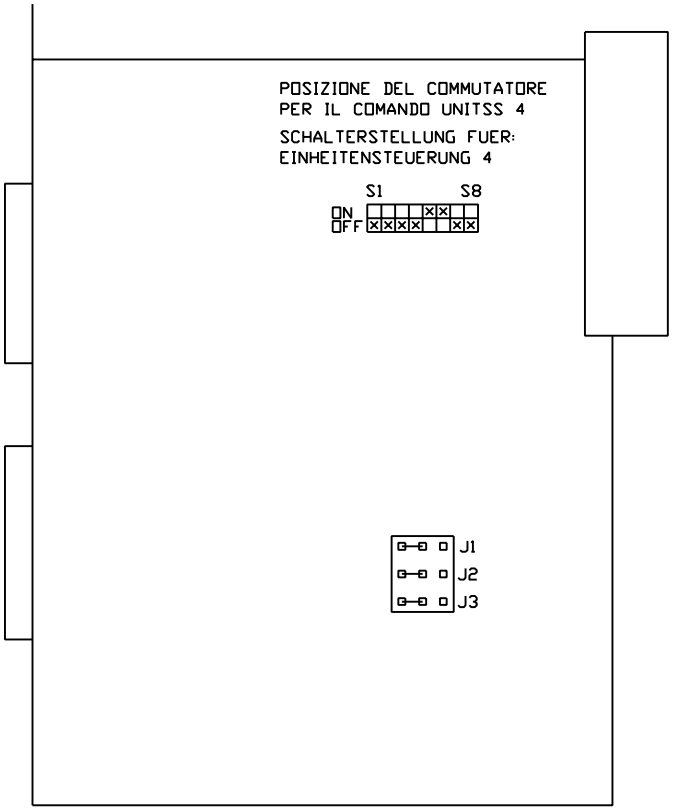

FMA	DIS. N. 31239.09818	MACCHINA/IMPIANTO : FMA 453		ORDINE : 30.007629	GRUPPO INTERF. INTERBUS S	1D	FOGLIO 245
	CAD : Autocad 10	LAVORAZIONE : ALBERO MOTORE		COMMESSA :	INTERBUS-S ANSCHALTBAUGRUPPE	UNITA 12B	SEGUE
	N. FILE : 12B245	DENOMINAZIONE : TRASFERTA		ESECUTORE : TP/BR	ARMADIO 1.1		
	POS. ARCH. :	DATA : 14.12.92	AGG. : a b				

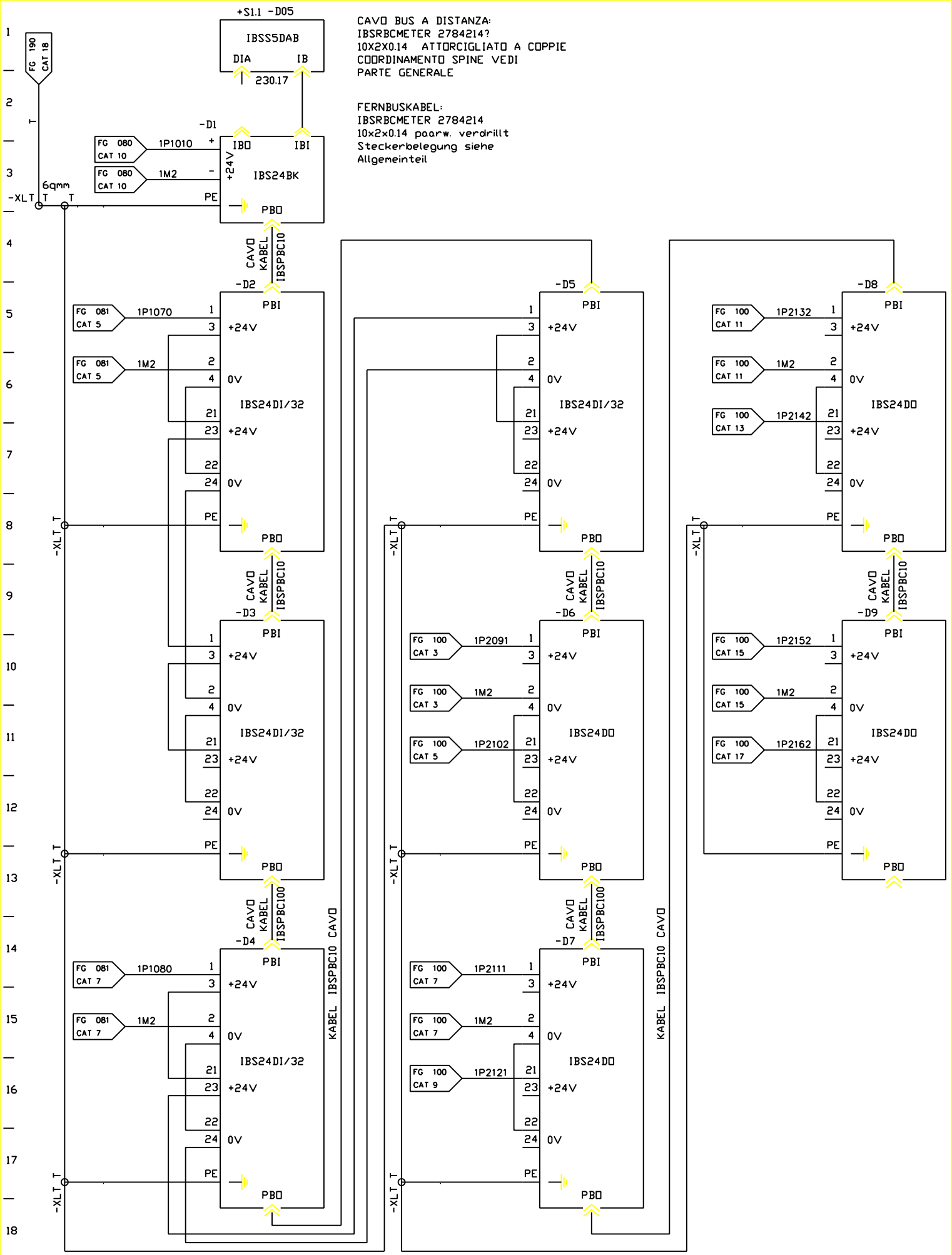

FMA	DIS. N. 31239.09818	MACCHINA/IMPIANTO : FMA 453	ORDINE : 30.007629	ALIMENTAZIONI INTERBUS S	1D	FOGLIO 250
	CAD : Autocad 10	LAVORAZIONE : ALBERO MOTORE	COMMESSA :	INTERBUS-S EINSPEISUNGEN	UNITA 12B	SEGUE
	N. FILE : 12B250	DENOMINAZIONE : TRASFERTA	ESECUTORE : TP/BR	BP		
	POS. ARCH. :	DATA : 14.12.92	AGG. : a b			

PROSPETTO DI COORDINAMENTO D
UEBERSICHT E/A-BELEGUNG DER INTERBUS-S MODULE

-D2

IMMISSIONE DIGITALE
DIGITALEINGABE
IBS24DI/32

INDIRIZZO
ADRESSE
E28.0-E31.7

ALIMENTAZIONE
VERSORGUNG
250/5

MODUL-NR.:

1	3	5	7	9	11	13	15	17	19	21	23	25	27	29	31	33	35	37	39
US+		.7	.6	.5	.4	.3	.2	.1	.0	US+		.7	.6	.5	.4	.3	.2	.1	.0
BYTE0		1000/2	1000/14	1000/13	1000/11	1000/9	1000/7	1000/6	1000/4	BYTE1			1010/14	1010/12	1010/11	1010/9	1010/7	1010/6	1010/4
BYTE2			1020/14		1020/11	314/4	314/2	1020/6	1020/4	BYTE3									
US-		.7	.6	.5	.4	.3	.2	.1	.0	US-		.7	.6	.5	.4	.3	.2	.1	.0
2	4	6	8	10	12	14	16	18	20	22	24	26	28	30	32	34	36	38	40

-D3

IMMISSIONE DIGITALE
DIGITALEINGABE
IBS24DI/32

INDIRIZZO
ADRESSE
E32.0-E35.7

ALIMENTAZIONE
VERSORGUNG
250/10

MODUL-NR.:

1	3	5	7	9	11	13	15	17	19	21	23	25	27	29	31	33	35	37	39
US+		.7	.6	.5	.4	.3	.2	.1	.0	US+		.7	.6	.5	.4	.3	.2	.1	.0
BYTE0			1050/16				1050/9		1050/5	BYTE1				1051/14	1051/12		1051/8	1051/5	1051/3
BYTE2										BYTE3									
US-		.7	.6	.5	.4	.3	.2	.1	.0	US-		.7	.6	.5	.4	.3	.2	.1	.0
2	4	6	8	10	12	14	16	18	20	22	24	26	28	30	32	34	36	38	40

-D4

IMMISSIONE DIGITALE
DIGITALEINGABE
IBS24DI/32

INDIRIZZO
ADRESSE
E36.0-E39.7

ALIMENTAZIONE
VERSORGUNG
250/15

MODUL-NR.:

1	3	5	7	9	11	13	15	17	19	21	23	25	27	29	31	33	35	37	39
US+		.7	.6	.5	.4	.3	.2	.1	.0	US+		.7	.6	.5	.4	.3	.2	.1	.0
BYTE0		1052/17	1052/15	1052/13						BYTE1		1055/17	1055/15	1055/13	1055/11	1055/9	1055/7	1055/5	1055/3
BYTE2						1056/9	1056/7	1056/5	1056/3	BYTE3		1057/17	1057/15	1057/14	1057/12			1057/5	1057/3
US-		.7	.6	.5	.4	.3	.2	.1	.0	US-		.7	.6	.5	.4	.3	.2	.1	.0
2	4	6	8	10	12	14	16	18	20	22	24	26	28	30	32	34	36	38	40

-D5

IMMISSIONE DIGITALE
DIGITALEINGABE
IBS24DI/32

INDIRIZZO
ADRESSE
E40.0-E43.7

ALIMENTAZIONE
VERSORGUNG
250/5

MODUL-NR.:

1	3	5	7	9	11	13	15	17	19	21	23	25	27	29	31	33	35	37	39
US+		.7	.6	.5	.4	.3	.2	.1	.0	US+		.7	.6	.5	.4	.3	.2	.1	.0
BYTE0		1058/17	1058/15				1058/9	1058/6	1058/3	BYTE1		1059/17	1059/15	1059/13	1059/11	1059/9	1059/7	1059/5	1059/3
BYTE2						1060/9	1060/7	1060/5	1060/3	BYTE3		1061/17	1061/15	1061/14	1061/12			1061/5	1061/3
US-		.7	.6	.5	.4	.3	.2	.1	.0	US-		.7	.6	.5	.4	.3	.2	.1	.0
2	4	6	8	10	12	14	16	18	20	22	24	26	28	30	32	34	36	38	40

-D6

LONSEGNA DIGITALE
DIGITALAUSGABE
IBS24DO

INDIRIZZO
ADRESSE
A28.0-A29.7

ALIMENTAZIONE
VERSORGUNG
250/10

MODUL-NR.:

1	3	5	7	9	11	13	15	17	19	21	23	25	27	29	31	33	35	37	39
US+		.7	.6	.5	.4	.3	.2	.1	.0	US+		.7	.6	.5	.4	.3	.2	.1	.0
BYTE0			1041/15	1041/13	1041/11				1041/4	BYTE1			1042/15	1042/13	1042/11	1042/9	1042/6	1042/4	1042/2
US-										US-									
2	4	6	8	10	12	14	16	18	20	22	24	26	28	30	32	34	36	38	40

-D7

LONSEGNA DIGITALE
DIGITALAUSGABE
IBS24DO

INDIRIZZO
ADRESSE
A30.0-A31.7

ALIMENTAZIONE
VERSORGUNG
250/15

MODUL-NR.:

1	3	5	7	9	11	13	15	17	19	21	23	25	27	29	31	33	35	37	39
US+		.7	.6	.5	.4	.3	.2	.1	.0	US+		.7	.6	.5	.4	.3	.2	.1	.0
BYTE0		314/14	314/13	314/12	314/11	314/10	314/10	314/9	314/8	BYTE1									314/15
US-										US-									
2	4	6	8	10	12	14	16	18	20	22	24	26	28	30	32	34	36	38	40

-D8

LONSEGNA DIGITALE
DIGITALAUSGABE
IBS24DO

INDIRIZZO
ADRESSE
A34.0-A35.7

ALIMENTAZIONE
VERSORGUNG
250/5

MODUL-NR.:

1	3	5	7	9	11	13	15	17	19	21	23	25	27	29	31	33	35	37	39
US+		.7	.6	.5	.4	.3	.2	.1	.0	US+		.7	.6	.5	.4	.3	.2	.1	.0
BYTE0			1045/15	1045/13	1045/11	1045/8				BYTE1									
US-										US-									
2	4	6	8	10	12	14	16	18	20	22	24	26	28	30	32	34	36	38	40

-D9

LONSEGNA DIGITALE
DIGITALAUSGABE
IBS24DO

INDIRIZZO
ADRESSE
A36.0-A37.7

ALIMENTAZIONE
VERSORGUNG
250/10

MODUL-NR.:

1	3	5	7	9	11	13	15	17	19	21	23	25	27	29	31	33	35	37	39
US+		.7	.6	.5	.4	.3	.2	.1	.0	US+		.7	.6	.5	.4	.3	.2	.1	.0
BYTE0				1047/13	1047/10	1047/8	1047/6	1047/4	1047/2	BYTE1		1048/17	1048/15	1048/13	1048/10	1048/8	1048/6		
US-										US-									
2	4	6	8	10	12	14	16	18	20	22	24	26	28	30	32	34	36	38	40

FMA	DIS. N. 31239.09818	MACCHINA/IMPIANTO : FMA 453	ORDINE : 30.007629	COORDINAMENTO I/O INTERBUS S	1D	FOGLIO 260
	CAD : Autocad 10	LAVORAZIONE : ALBERO MOTORE	COMMESSA :	INTERBUS-S E/A-BELEGUNG		
	N. FILE : 12B260	DENOMINAZIONE : TRASFERTA	ESECUTORE : TP/BR		UNITA 12B	SEGUE
	POS. ARCH. :	DATA : 26.10.00 AGG. : a b		BP		

COLLEGAMENTO A MORSETTO AD INNESTO
MURRELEKTRONIK SB 2644

STECK-KLEMM-VERBINDUNG
MURRELEKTRONIK SB 2644

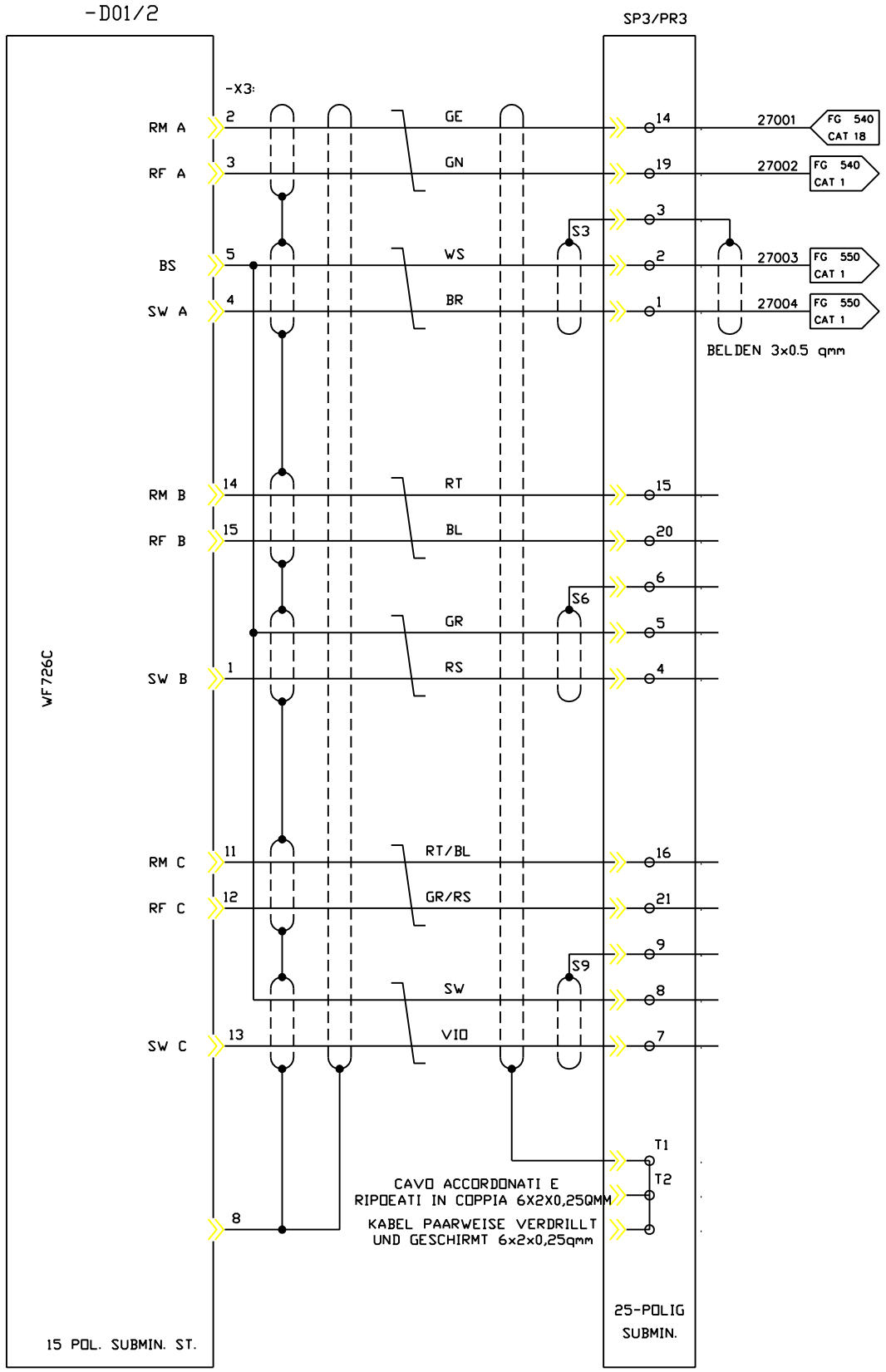

ASSE Z
Z-ACHSE

PRONTO PER FUNZION.
BETRIEBSBEREIT

CONSENSO REGOLAT.
REGLERFREIGABE

VALORE RICHIESTO -
SOLLWERT -

VALORE RICHIESTO +
SOLLWERT +

FMA	DIS. N. 31239.09818	MACCHINA/IMPIANTO : FMA 453		ORDINE : 30.007629	VALORE RICH ASSE Z	1D	FOGLIO 270
	CAD : Autocad 10	LAVORAZIONE : ALBERO MOTORE		COMMESSA :	SOLLWERT: Z-ACHSE	UNITA 12B	SEGUE
	N. FILE : 12B270	DENOMINAZIONE : TRASFERTA		ESECUTORE : TP/BR	ARMADIO 1.1		
	POS. ARCH. :	DATA : 14.12.92	AGG. : a b				

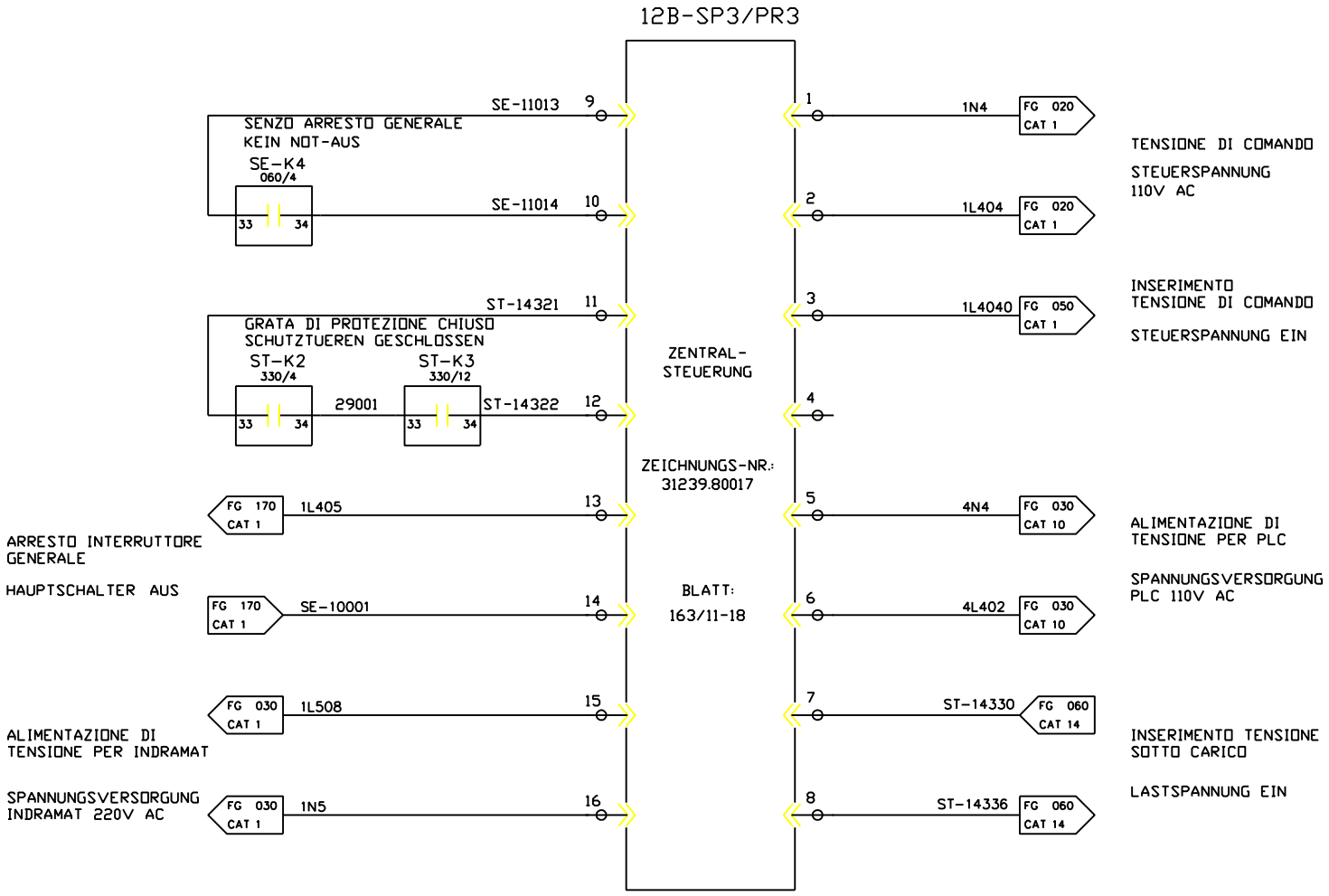

FMA	DIS. N. 31239.09818	MACCHINA/IMPIANTO : FMA 453	ORDINE : 30.007629	SEGNALI: UNITA PARTE CENTRALE	ST	FOGLIO 290
	CAD : Autocad 10	LAVORAZIONE : ALBERO MOTORE	COMMESSA :	SIGNALE: ZENTRALTEIL-EINHEIT ARMADIO 1.2	UNITA 12B	SEGUE
	N. FILE : 12B290	DENOMINAZIONE : TRASFERTA	ESECUTORE : TP/BR			
	POS. ARCH. :	DATA : 14.12.92 AGG. : a b				

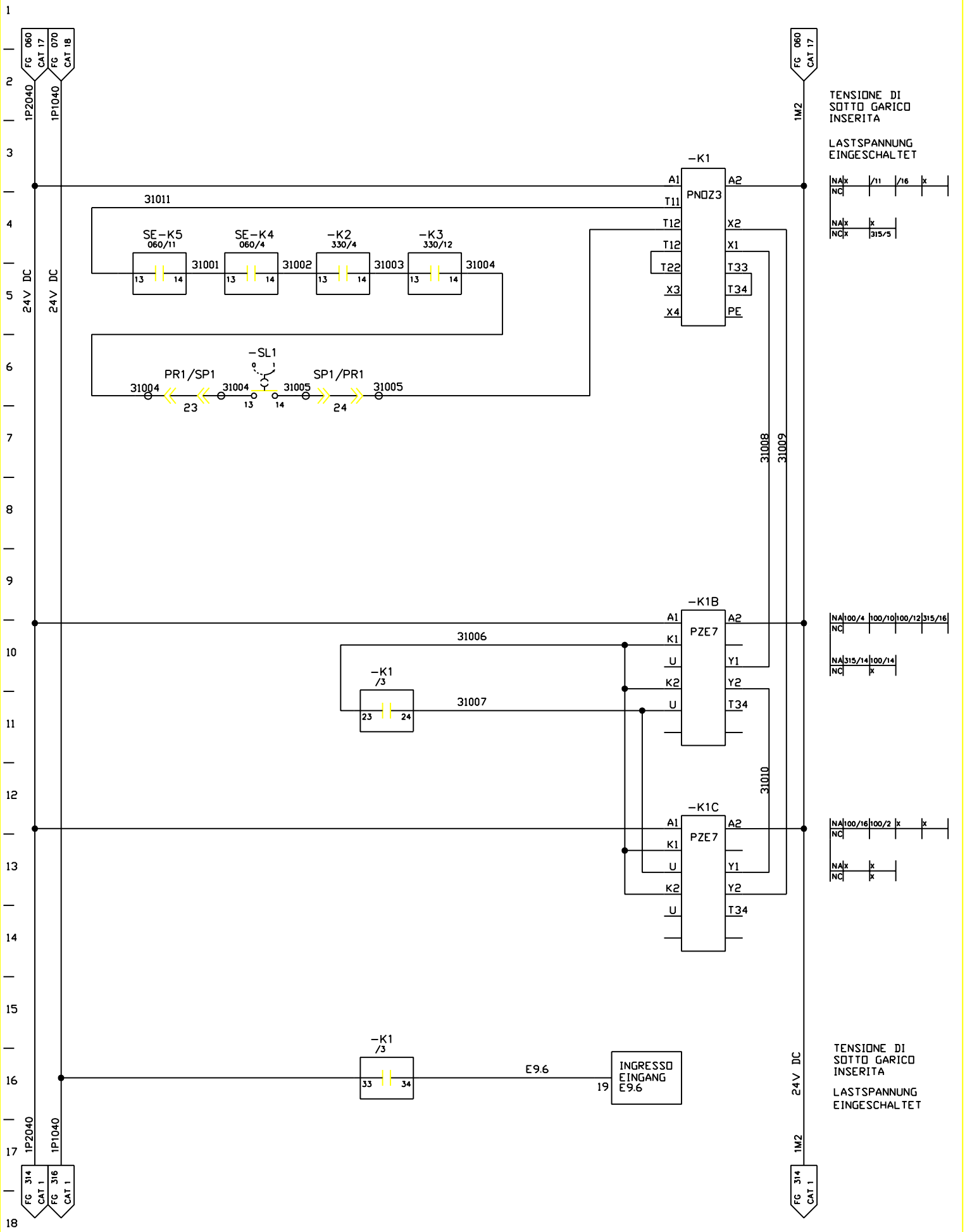

FMA	DIS. N. 31239.09818	MACCHINA/IMPIANTO : FMA 453		ORDINE : 30.007629	TENS. DI CARICO LASTSPANNUNG	ST	FOGLIO 310
	CAD : Autocad 10	LAVORAZIONE : ALBERO MOTORE		COMMESSA :		UNITA 12B	SEGUE
	N. FILE : 12B310	DENOMINAZIONE : TRASFERTA		ESECUTORE : TP/BR	ARMADIO 1.1		
	POS. ARCH. :	DATA : 14.12.92	AGG. : a b				

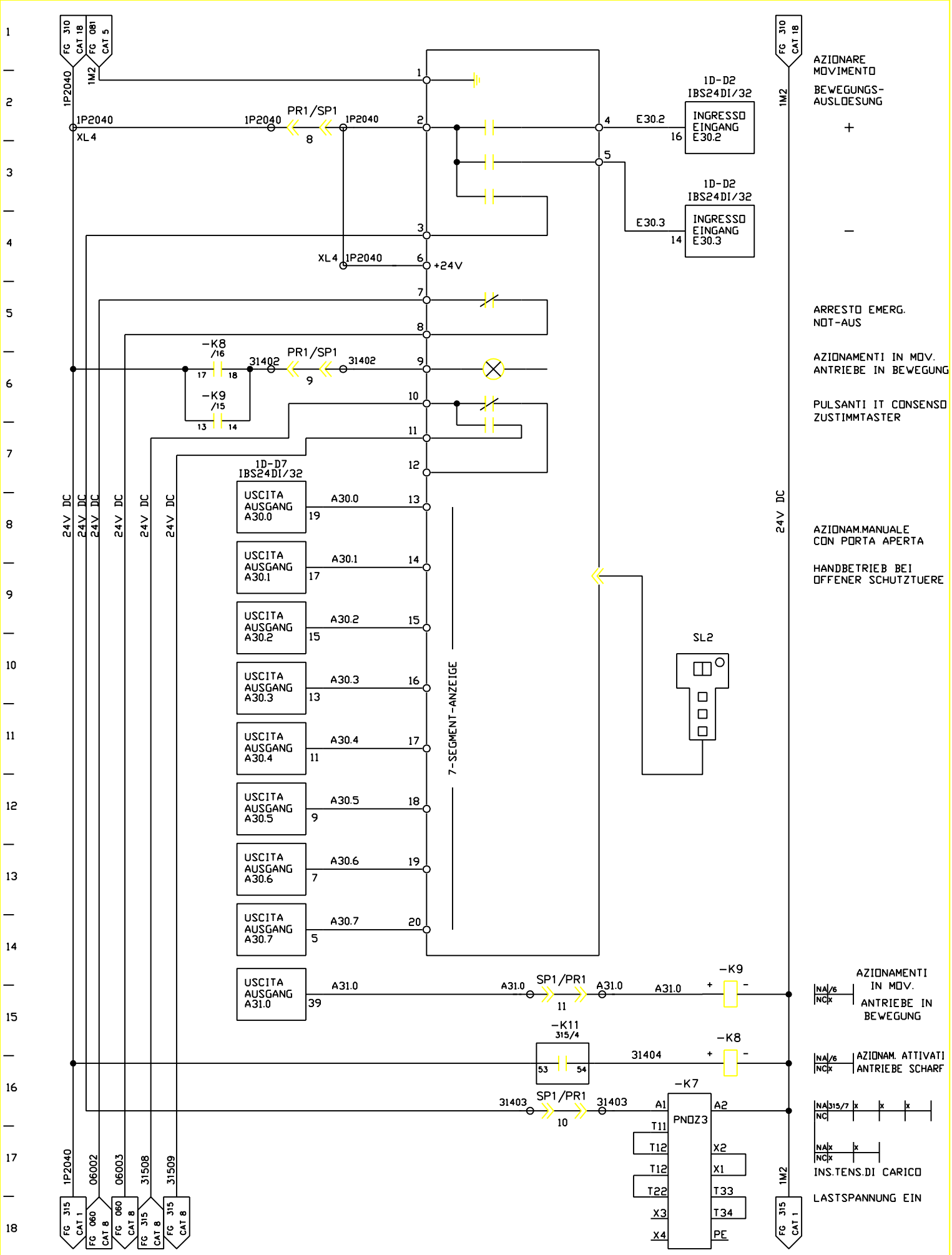

FMA	DIS. N. 31239.09818	MACCHINA/IMPIANTO : FMA 453	ORDINE : 30.007629	PULSANT.MANUALE	ST	FOGLIO 314
	CAD : Autocad 10	LAVORAZIONE : ALBERO MOTORE	COMMESSA :	HANDBEDIENPULT	UNITA 12B	SEGUE
	N. FILE : 12B314	DENOMINAZIONE : TRASFERTA	ESECUTORE : TP/BR	ARMADIO 1.1		
	POS. ARCH. :	DATA : 14.12.92 AGG. : a b				

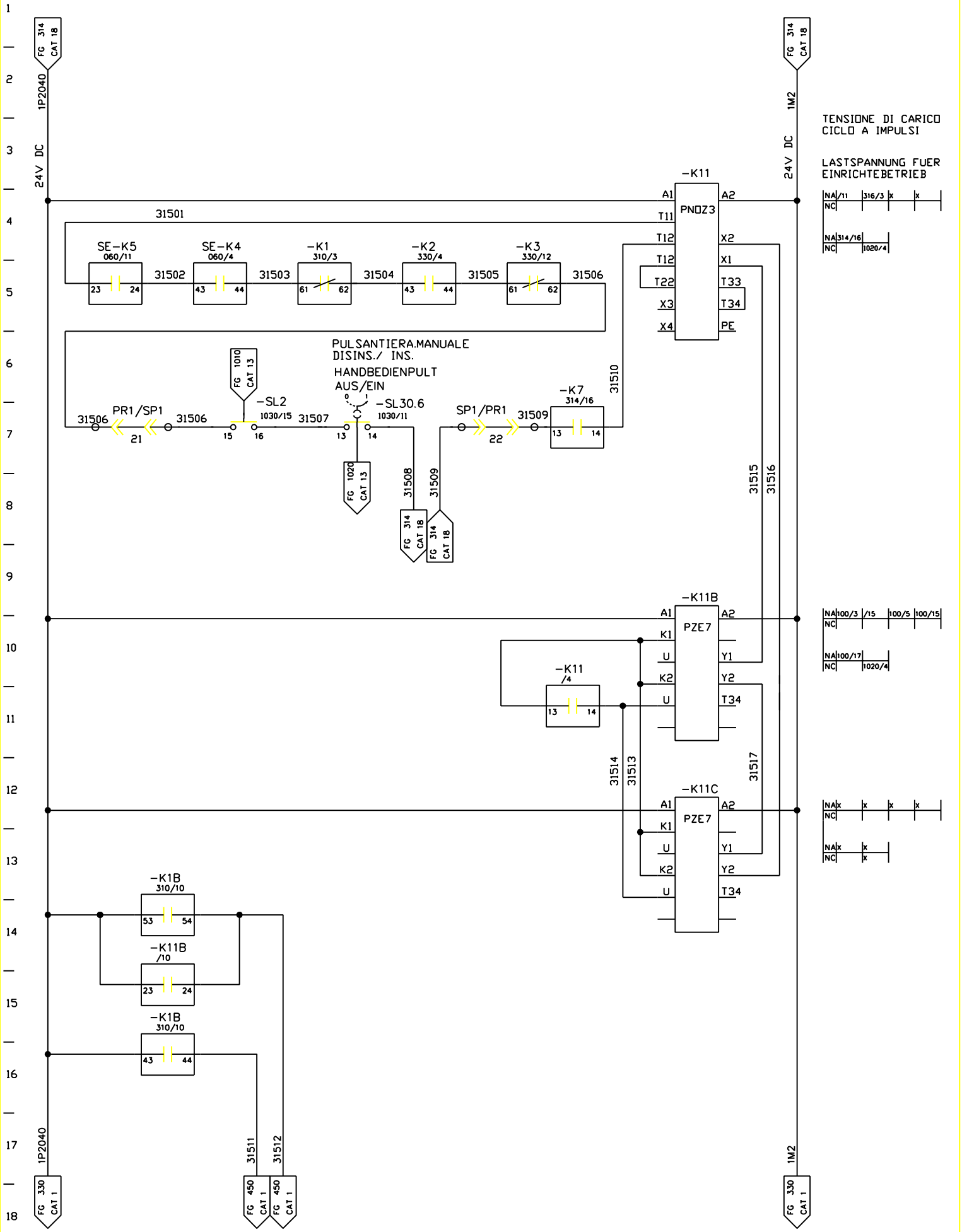

FMA	DIS. N. 31239.09818	MACCHINA/IMPIANTO : FMA 453	ORDINE : 30.007629	TENSIONE DI CARICO CICLO A IMPULSI	ST	FOGLIO 315
	CAD : Autocad 10	LAVORAZIONE : ALBERO MOTORE	COMMESSA :	LASTSPANNUNG FUER EINRICHTBETRIEB	UNITA 12B	SEGUE
	N. FILE : 12B315	DENOMINAZIONE : TRASFERTA	ESECUTORE : TP/BR	ARMADIO 1.1		
	POS. ARCH. :	DATA : 14.12.92	AGG. : a b			

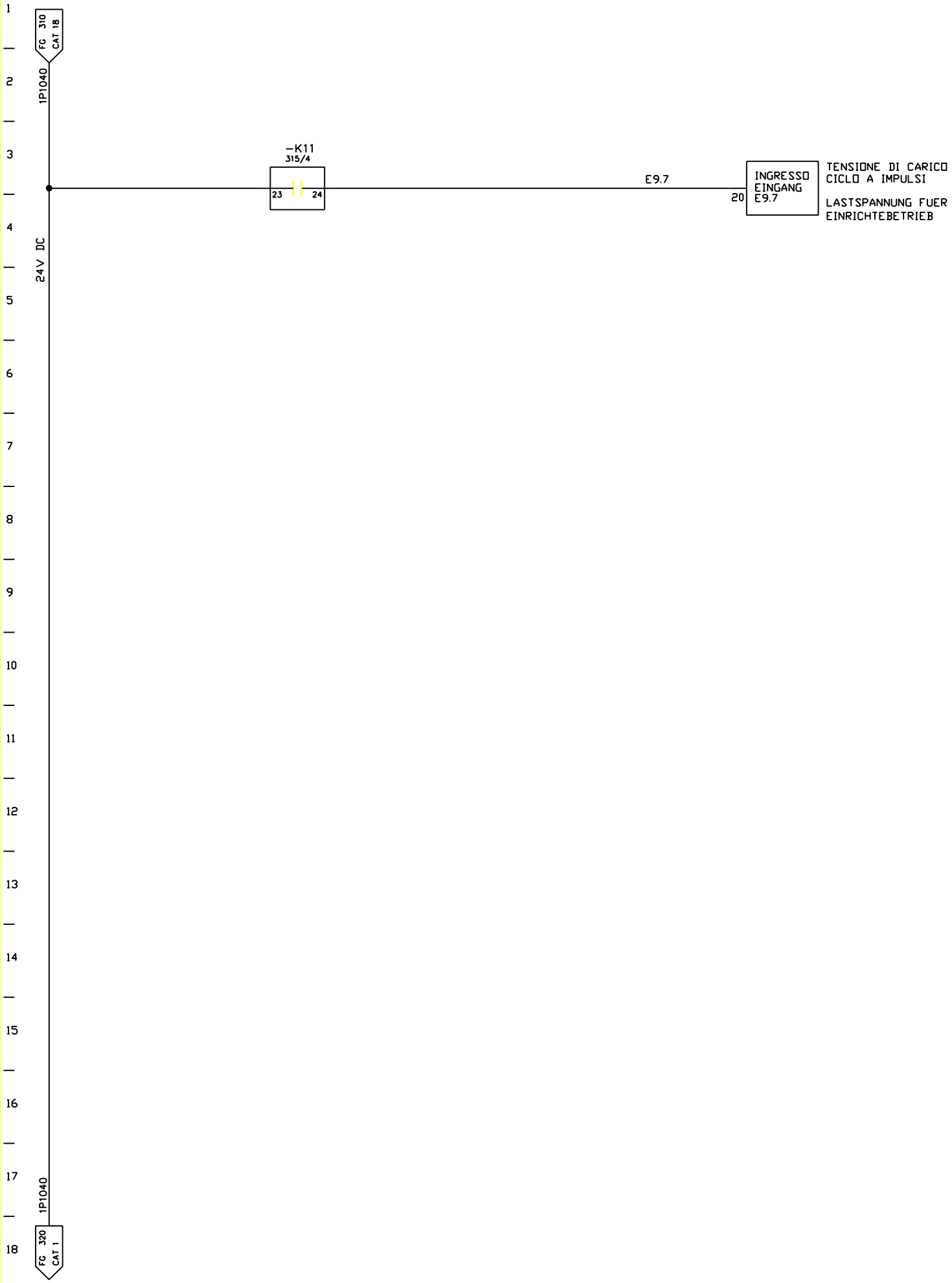

FMA	DIS. N. 31239.09818	MACCHINA/IMPIANTO : FMA 453		ORDINE : 30.007629	TENSIONE DI CARICO CICLO A IMPULSI	ST	FOGLIO 316
	CAD : Autocad 10	LAVORAZIONE : ALBERO MOTORE		COMMESSA :	LASTSPANNUNG FUER EINRICHTBETRIEB	UNITA 12B	SEGUE
	N. FILE : 12B316	DENOMINAZIONE : TRASFERTA		ESECUTORE : TP/BR	ARMADIO 1.1		
	POS. ARCH. :	DATA : 14.12.92	AGG. : a b				

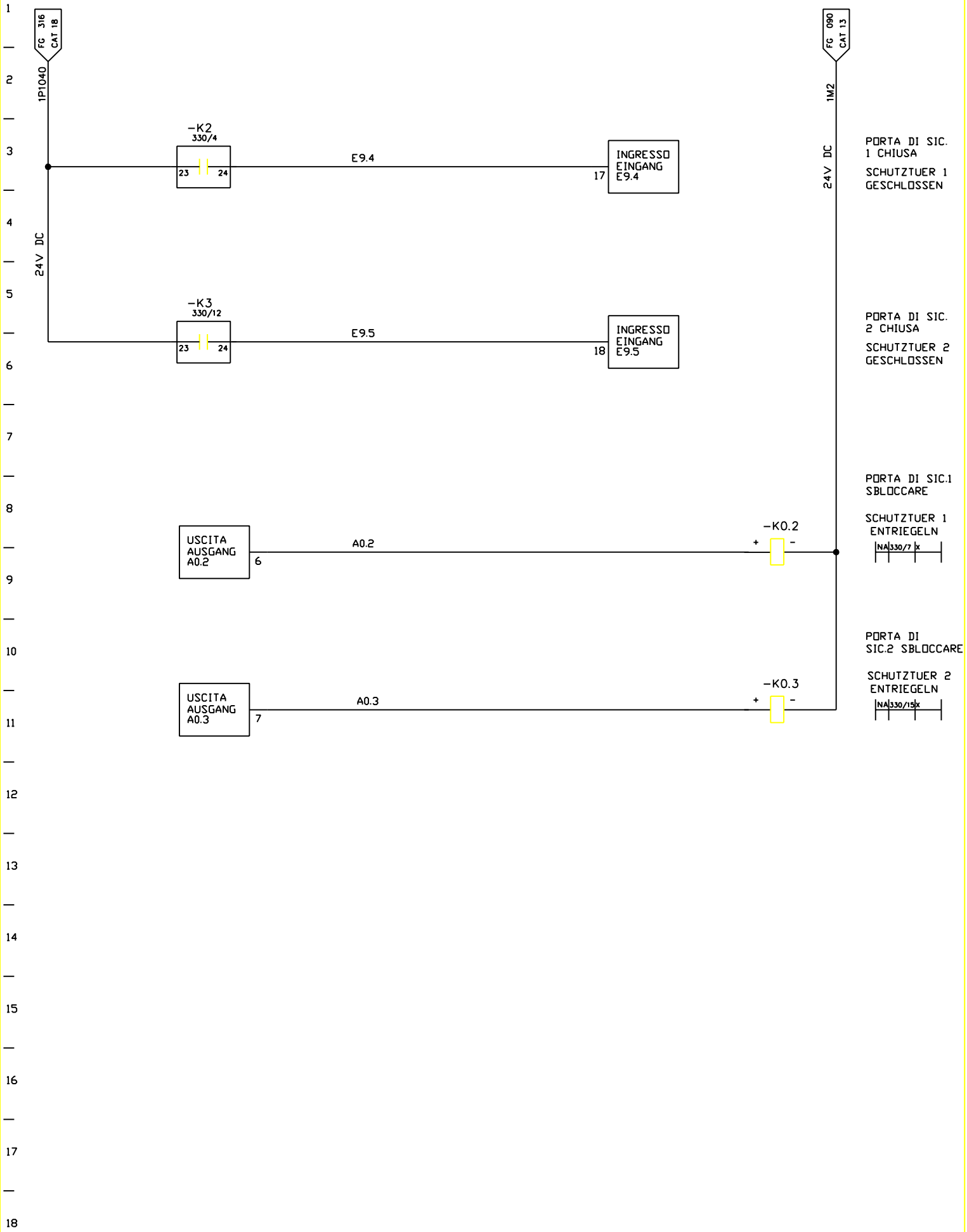

FMA	DIS. N. 31239.09818	MACCHINA/IMPIANTO : FMA 453		ORDINE : 30.007629	PORTE DI SIC.	ST	FOGLIO 320
	CAD : Autocad 10	LAVORAZIONE : ALBERO MOTORE		COMMESSA :	SCHUTZTUEREN		
	N. FILE : 12B320	DENOMINAZIONE : TRASFERTA		ESECUTORE : TP/BR		UNITA 12B	SEGUE
	POS. ARCH. :	DATA : 14.12.92	AGG. : a b		ARMADIO 1.1		

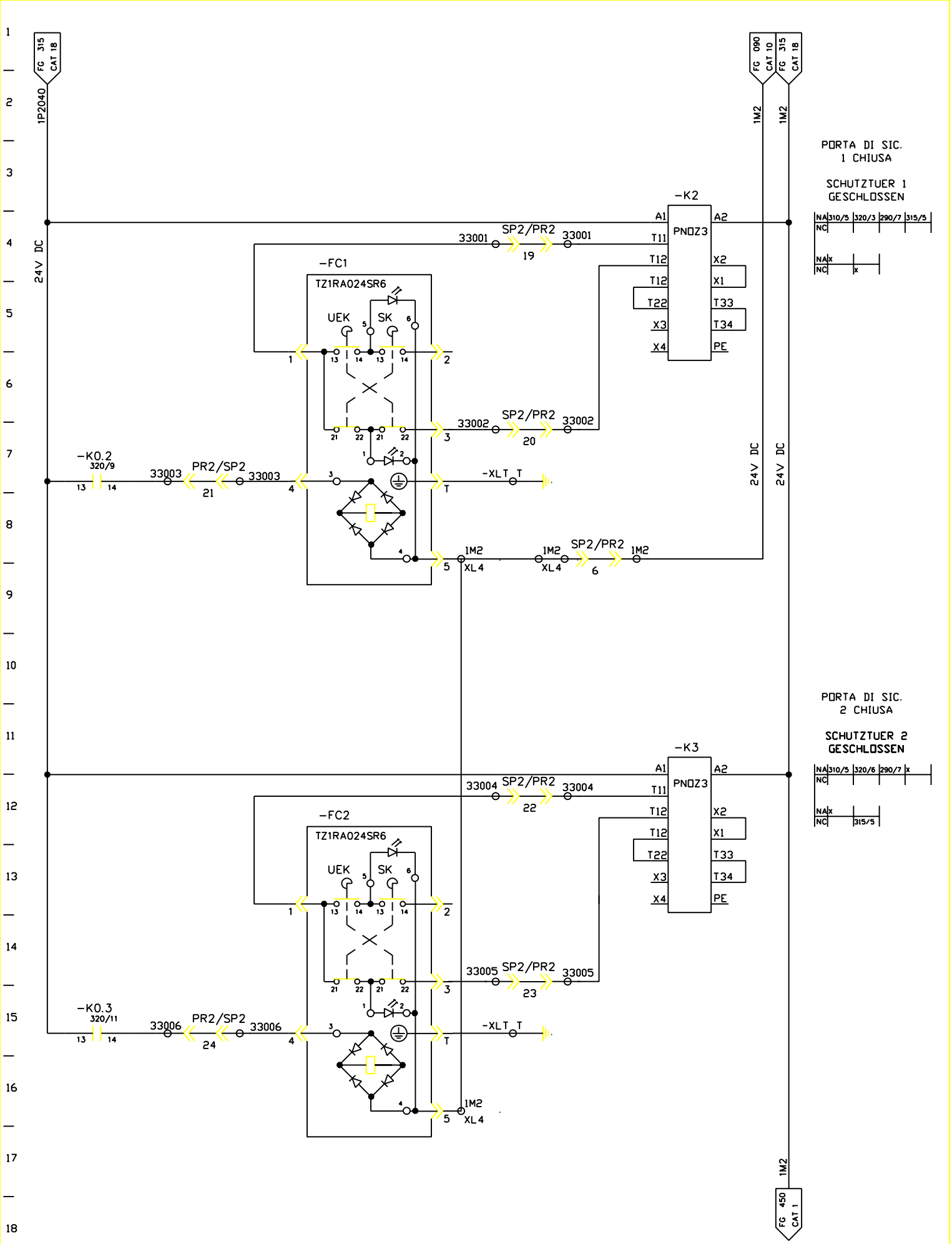

FMA	DIS. N. 31239.09818	MACCHINA/IMPIANTO : FMA 453		ORDINE : 30.007629	PORTE DI SIC. SCHUTZTUEREN	ST	FOGLIO 330
	CAD : Autocad 10	LAVORAZIONE : ALBERO MOTORE		COMMESSA :		UNITA 12B	SEGUE
	N. FILE : 12B330	DENOMINAZIONE : TRASFERTA		ESECUTORE : TP/BR	ARMADIO 1.1		
	POS. ARCH. :	DATA : 14.12.92	AGG. : a b				

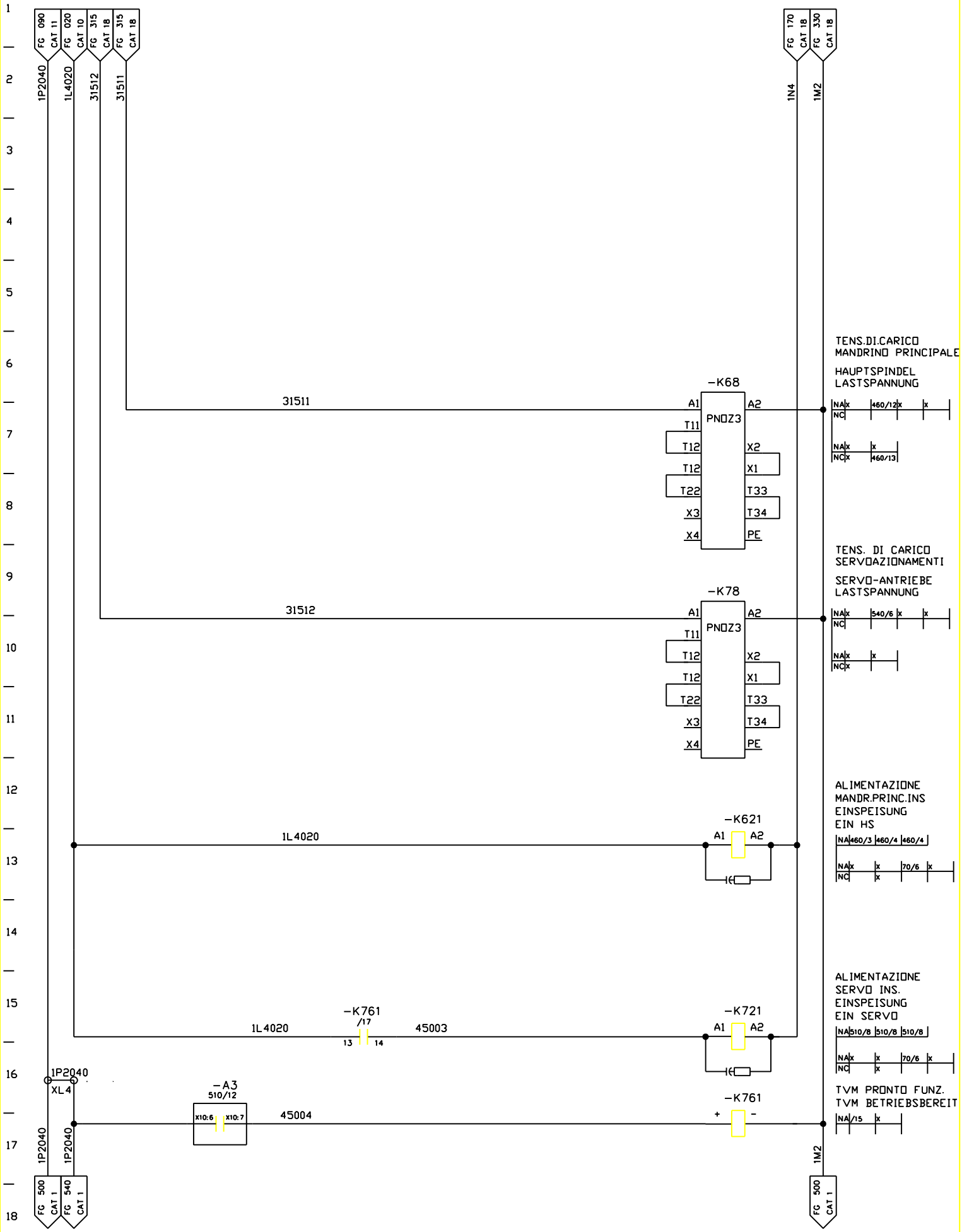

FMA	DIS. N. 31239.09818	MACCHINA/IMPIANTO : FMA 453		ORDINE : 30.007629	ALIMENTAZIONE AZIONAMENTI ANTRIEBE VERSORUNG	MV	FOGLIO 450
	CAD : Autocad 10	LAVORAZIONE : ALBERO MOTORE		COMMESSA :			UNITA 12B / SEGUE
	N. FILE : 12B450	DENOMINAZIONE : TRASFERTA		ESECUTORE : TP/BR			
	POS. ARCH. :	DATA : 14.12.92	AGG. : a b		ARMADIO 1.2		

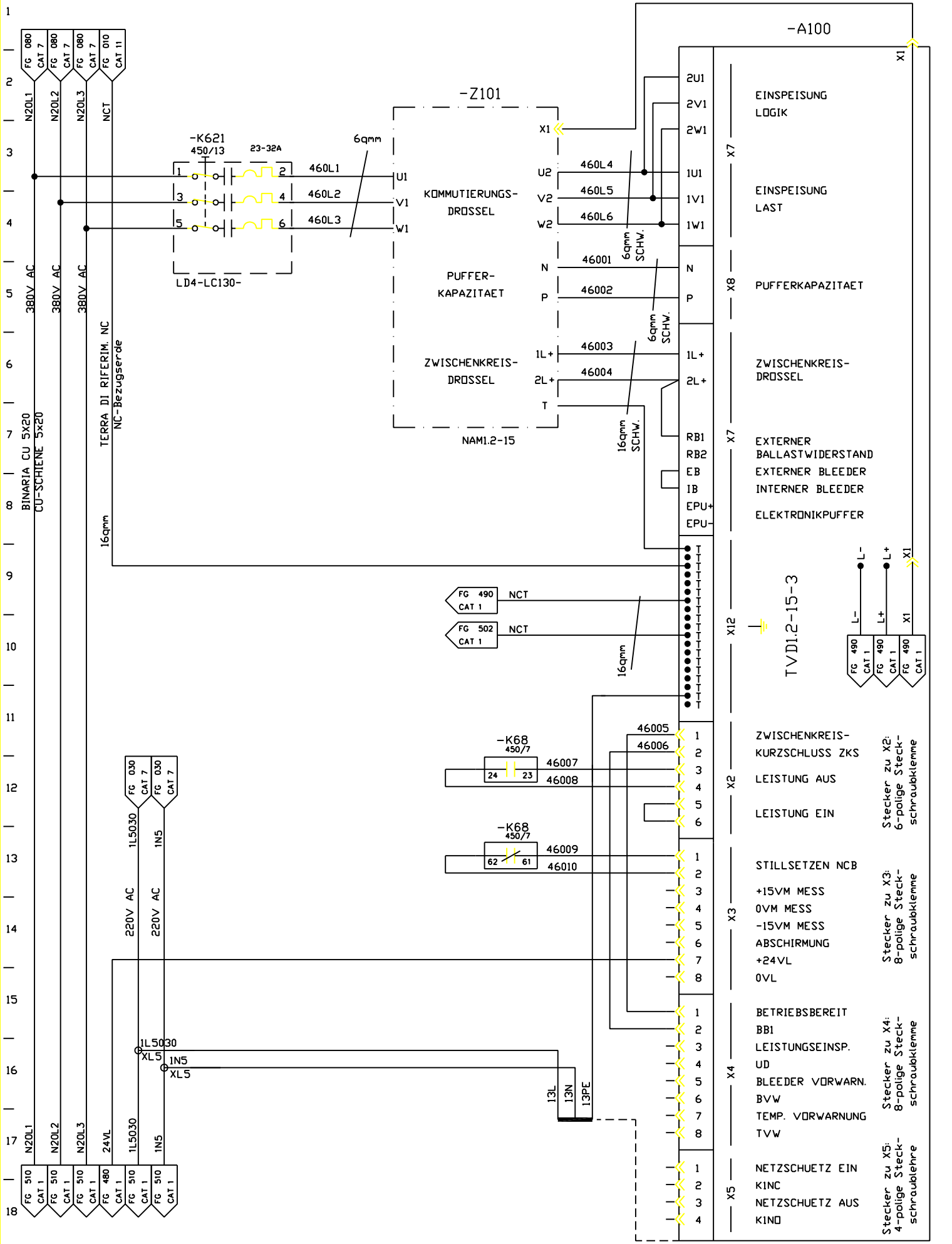

FMA	DIS. N. 31239.09818	MACCHINA/IMPIANTO : FMA 453	ORDINE : 30.007629	ALIMENTAZIONE MANDRINO	MV	FOGLIO 460
	CAD : Autocad 10	LAVORAZIONE : ALBERO MOTORE	COMMESSA :	SPINDEL-VERSORGUNG	UNITA 12B	SEGUE
	N. FILE : 12B460	DENOMINAZIONE : TRASFERTA	ESECUTORE : TP/BR	ARMADIO 1.2		
	POS. ARCH. :	DATA : 14.12.92	AGG. : a b			

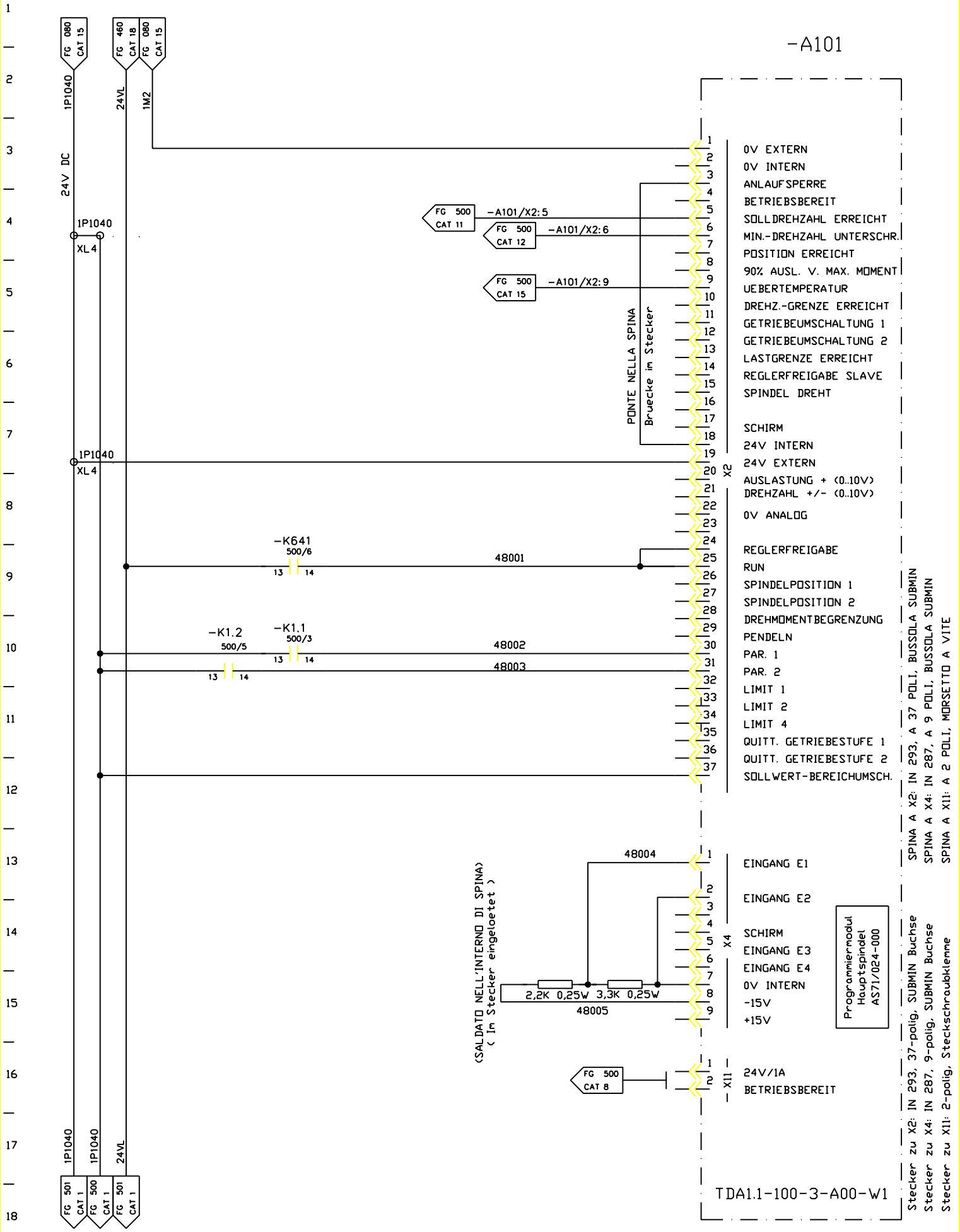

FMA	DIS. N. 31239.09818	MACCHINA/IMPIANTO : FMA 453	ORDINE : 30.007629	MANDRINO 1	MS	FOGLIO 480
	CAD : Autocad 10	LAVORAZIONE : ALBERO MOTORE	COMMESSA :	SPINDEL 1	UNITA 12B	SEGUE
	N. FILE : 12B480	DENOMINAZIONE : TRASFERTA	ESECUTORE : TP/BR	ARMADIO 1.2		
	POS. ARCH. :	DATA : 14.12.92	AGG. : a b			

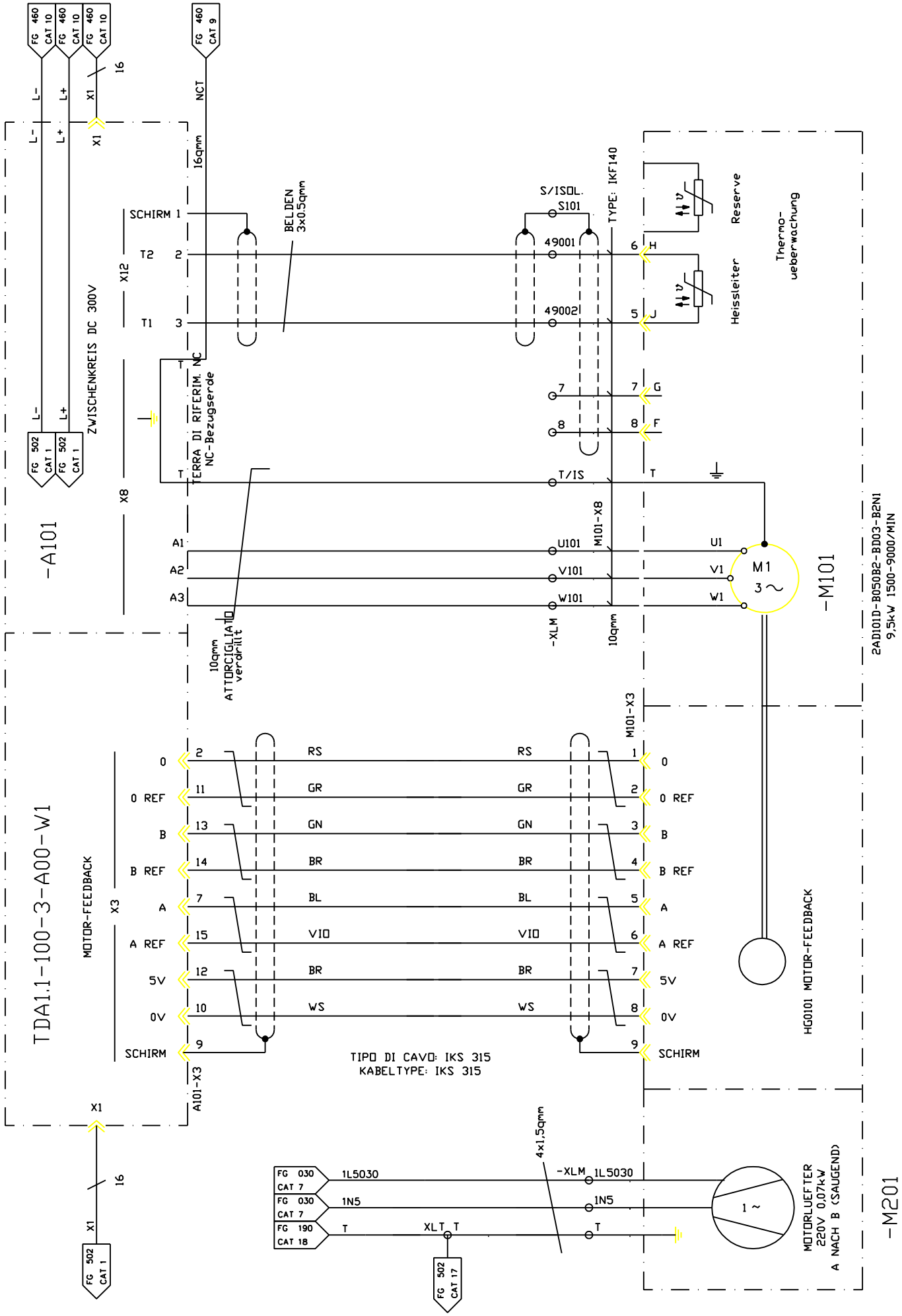

FMA	DIS. N. 31239.09818	MACCHINA/IMPIANTO : FMA 453	ORDINE : 30.007629	MANDRINO 1	MS	FOGLIO 490
	CAD : Autocad 10	LAVORAZIONE : ALBERO MOTORE	COMMESSA :	SPINDEL 1	UNITA 12B	SEGUE
	N. FILE : 12B490	DENOMINAZIONE : TRASFERTA	ESECUTORE : TP/BR	ARMADIO 1.1		
	POS. ARCH. :	DATA : 14.12.92 AGG. : a b				

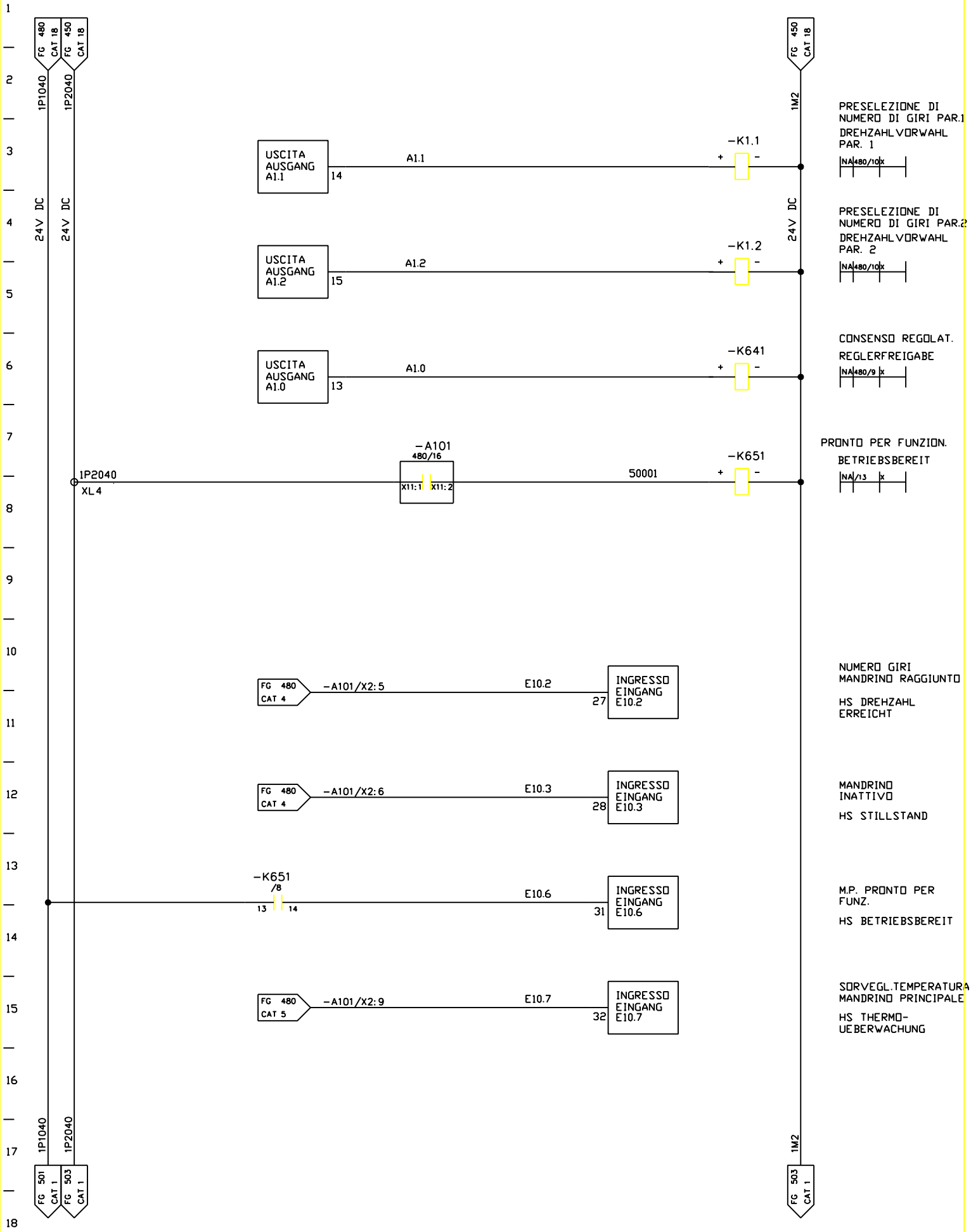

FMA	DIS. N. 31239.09818	MACCHINA/IMPIANTO : FMA 453		ORDINE : 30.007629	MANDRINO 1	MS	FOGLIO 500
	CAD : Autocad 10	LAVORAZIONE : ALBERO MOTORE		COMMESSA :	SPINDEL 1		
	N. FILE : 12B500	DENOMINAZIONE : TRASFERTA		ESECUTORE : TP/BR		UNITA 12B	SEGUE
	POS. ARCH. :	DATA : 14.12.92	AGG. : a b		ARMADIO 1.1		

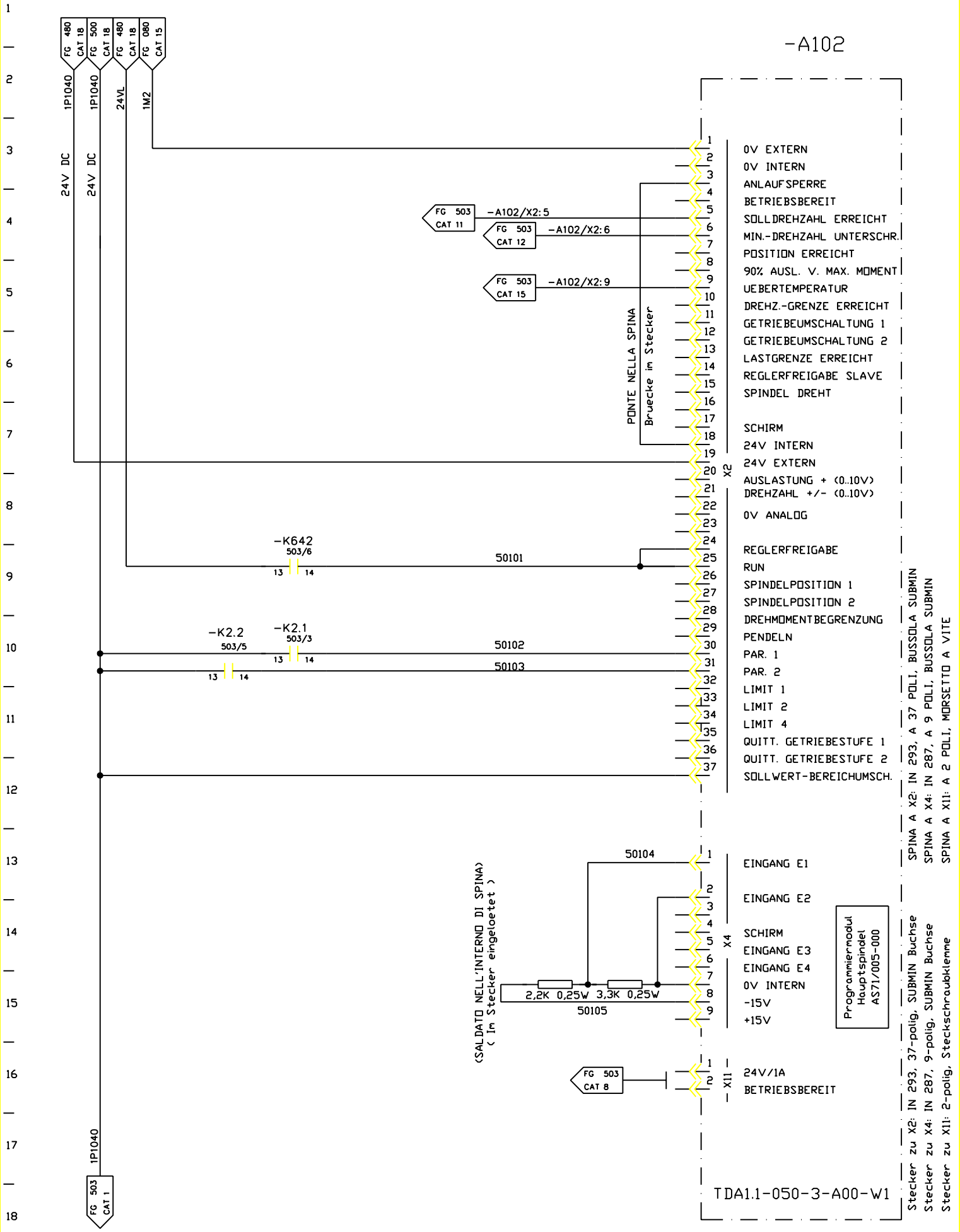

FMA	DIS. N. 31239.09818	MACCHINA/IMPIANTO : FMA 453	ORDINE : 30.007629	MANDRINO 2	MS	FOGLIO 501
	CAD : Autocad 10	LAVORAZIONE : ALBERO MOTORE	COMMESSA :	SPINDEL 2	UNITA 12B	SEGUE
	N. FILE : 12B501	DENOMINAZIONE : TRASFERTA	ESECUTORE : TP/BR	ARMADIO 1.2		
	POS. ARCH. :	DATA : 14.12.92	AGG. : a b			

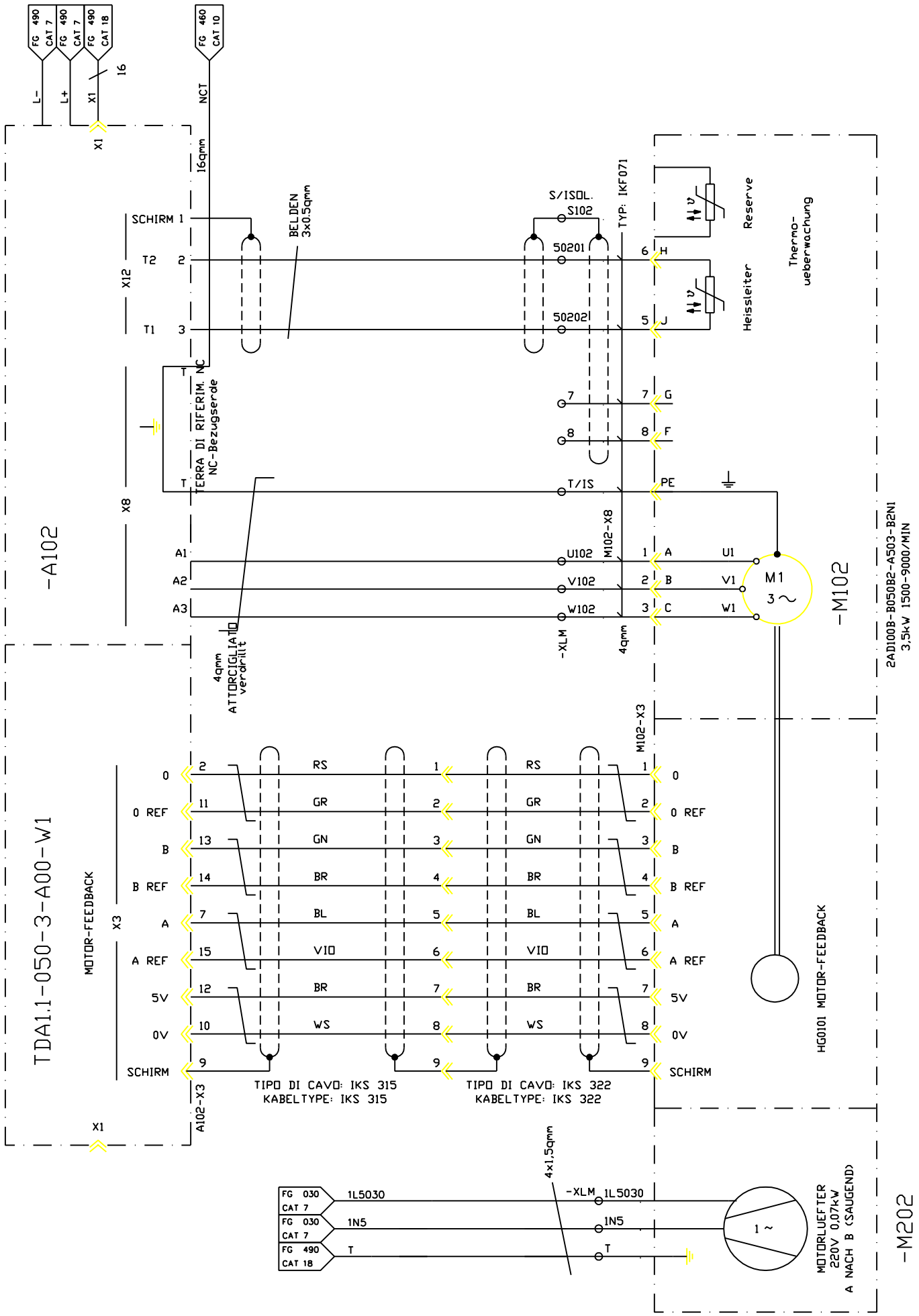

FMA	DIS. N. 31239.09818	MACCHINA/IMPIANTO : FMA 453	ORDINE : 30.007629	MANDRINO 2	MS	FOGLIO 502
	CAD : Autocad 10	LAVORAZIONE : ALBERO MOTORE	COMMESSA :	SPINDEL 2	UNITA 12B	SEGUE
	N. FILE : 12B502	DENOMINAZIONE : TRASFERTA	ESECUTORE : TP/BR	ARMADIO 1.1		
	POS. ARCH. :	DATA : 14.12.92 AGG. : a b				

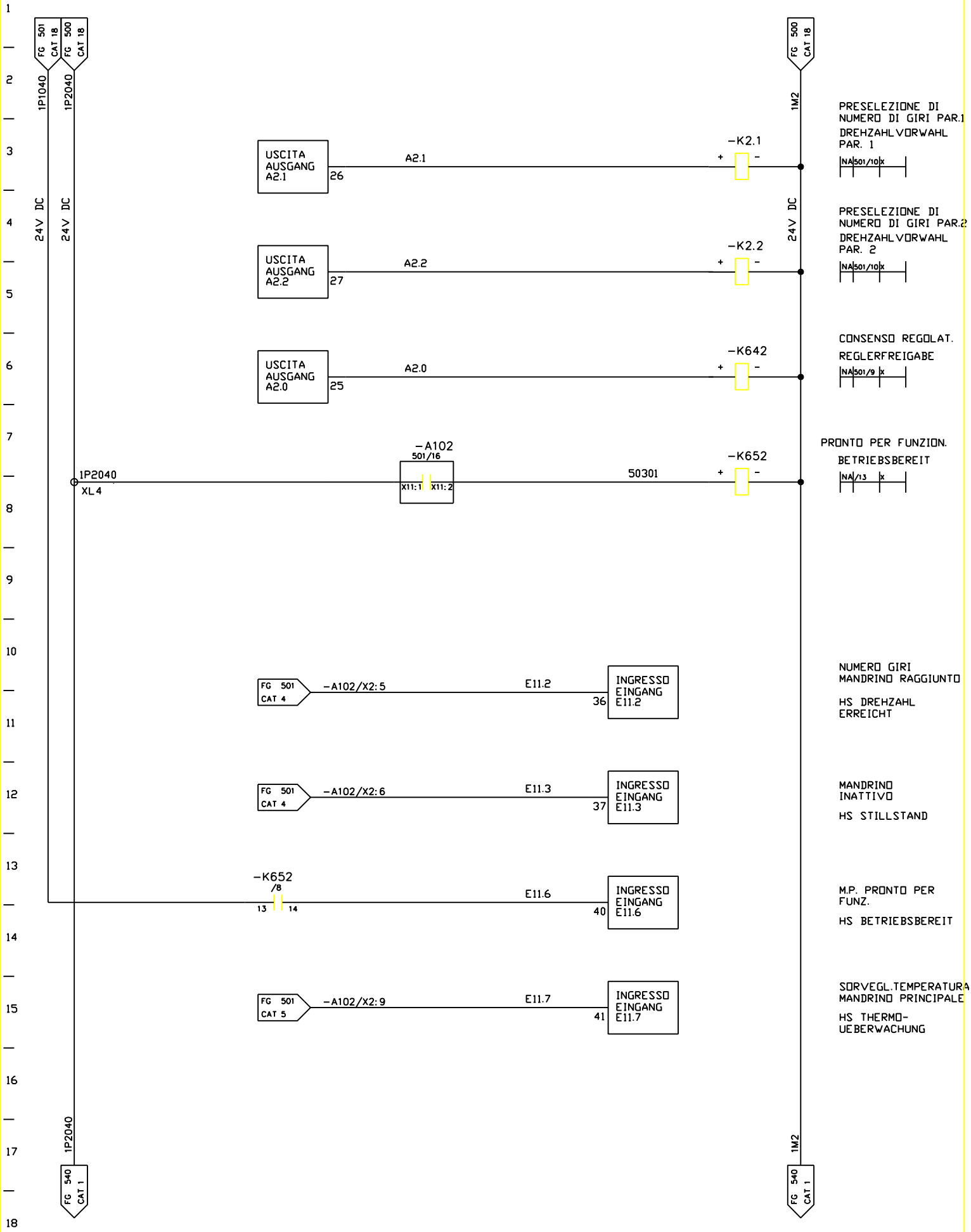

FMA	DIS. N. 31239.09818	MACCHINA/IMPIANTO : FMA 453		ORDINE : 30.007629	MANDRINO 2	MS	FOGLIO 503
	CAD : Autocad 10	LAVORAZIONE : ALBERO MOTORE		COMMESSA :	SPINDEL 2		
	N. FILE : 12B503	DENOMINAZIONE : TRASFERTA		ESECUTORE : TP/BR		UNITA 12B	SEGUE
	POS. ARCH. :	DATA : 14.12.92	AGG. : a b		ARMADIO 1.1		

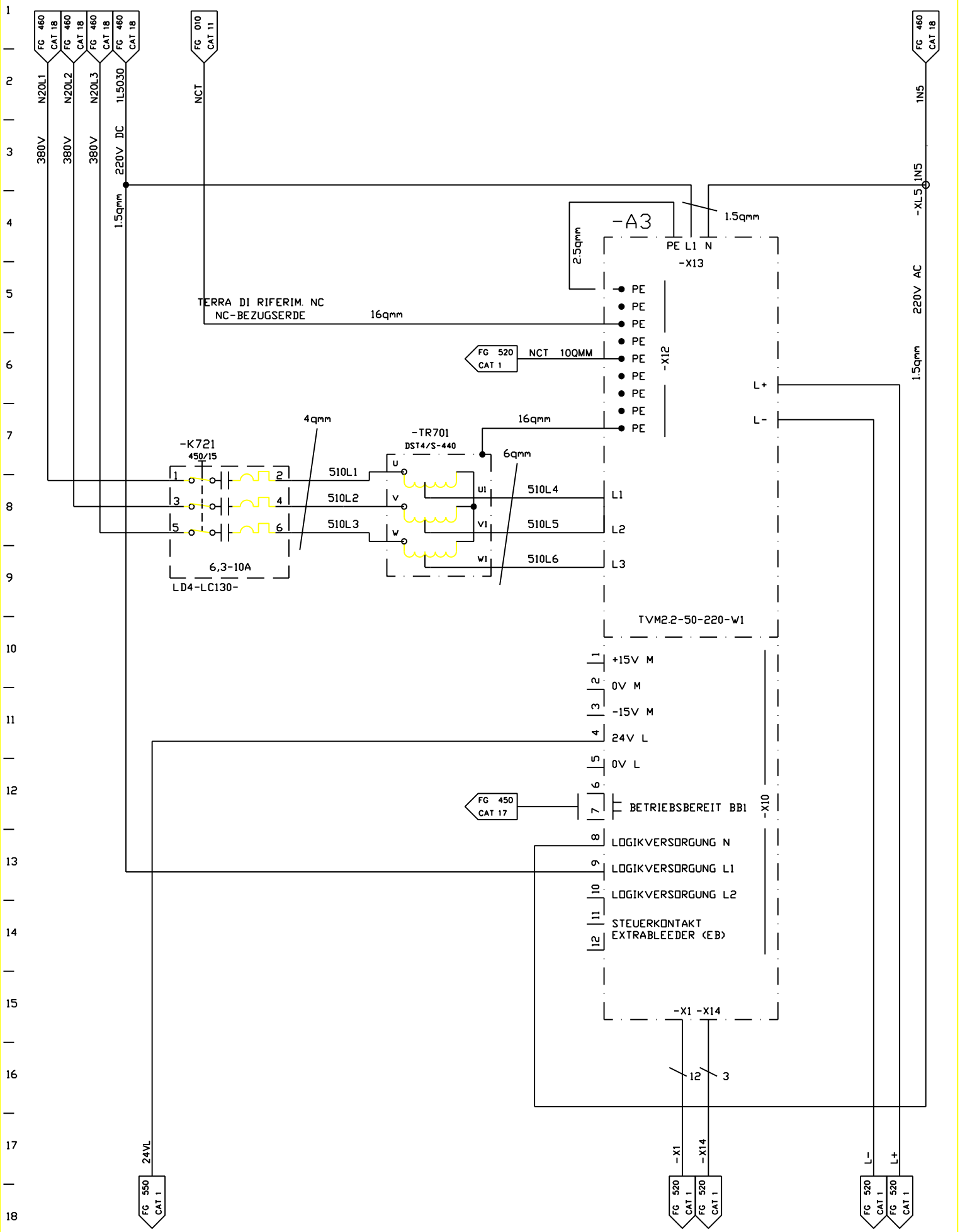

FMA	DIS. N. 31239.09818	MACCHINA/IMPIANTO : FMA 453	ORDINE : 30.007629	ALIMENTAZIONE AZIONAMENTI	MV	FOGLIO 510
	CAD : Autocad 10	LAVORAZIONE : ALBERO MOTORE	COMMESSA :	VERSORGUNG ANTRIEBE	UNITA 12B	SEGUE
	N. FILE : 12B510	DENOMINAZIONE : TRASFERTA	ESECUTORE : TP/BR	ARMADIO 1.2		
	POS. ARCH. :	DATA : 14.12.92 AGG. : a b				

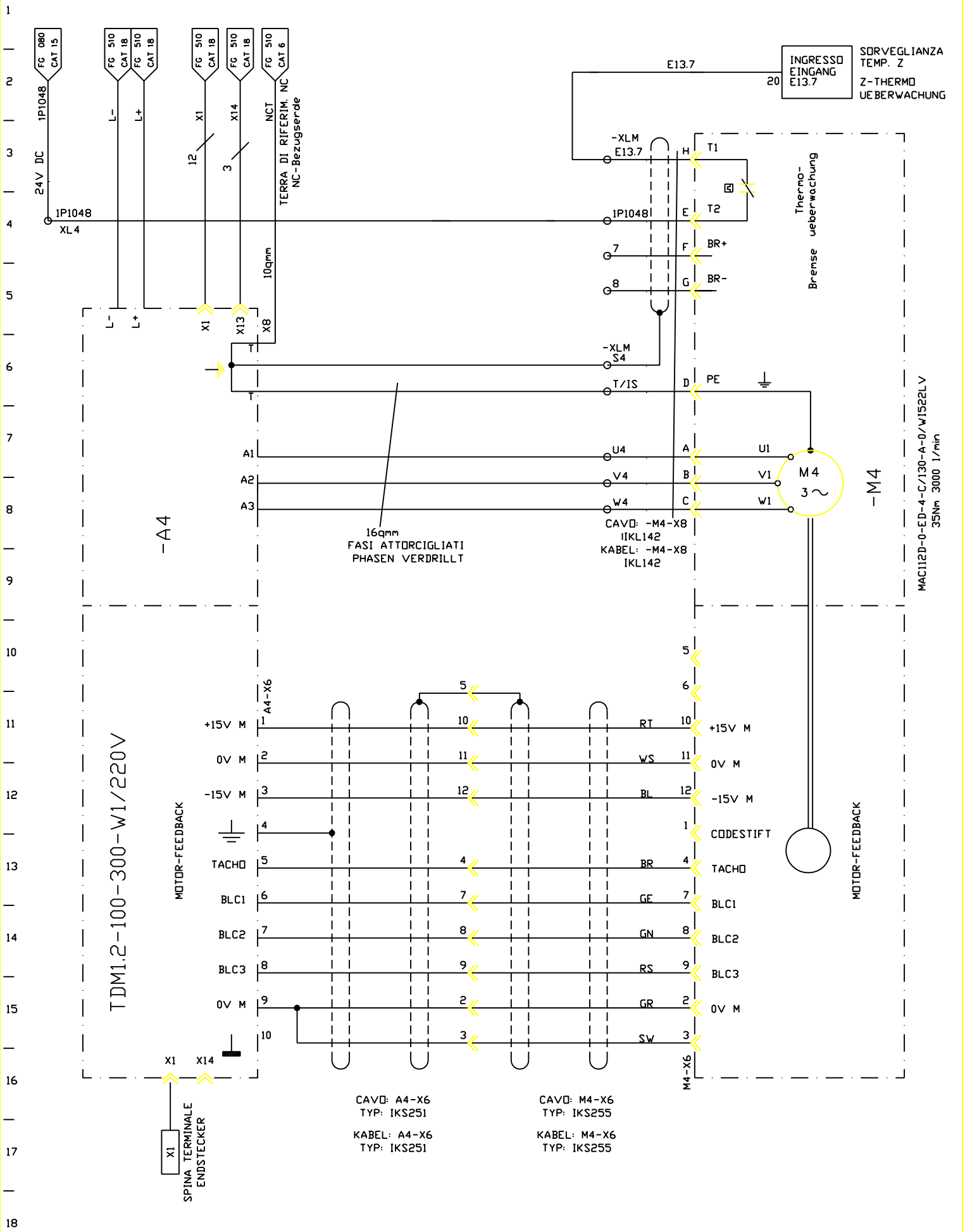

FMA	DIS. N. 31239.09818	MACCHINA/IMPIANTO : FMA 453	ORDINE : 30.007629	ASSE Z Z-ACHSE	MZ	FOGLIO 520
	CAD : Autocad 10	LAVORAZIONE : ALBERO MOTORE	COMMESSA :			UNITA 12B	SEGUE
	N. FILE : 12B520	DENOMINAZIONE : TRASFERTA	ESECUTORE : TP/BR			
	POS. ARCH. :	DATA : 14.12.92	AGG. : a b	ARMADIO 1.2		

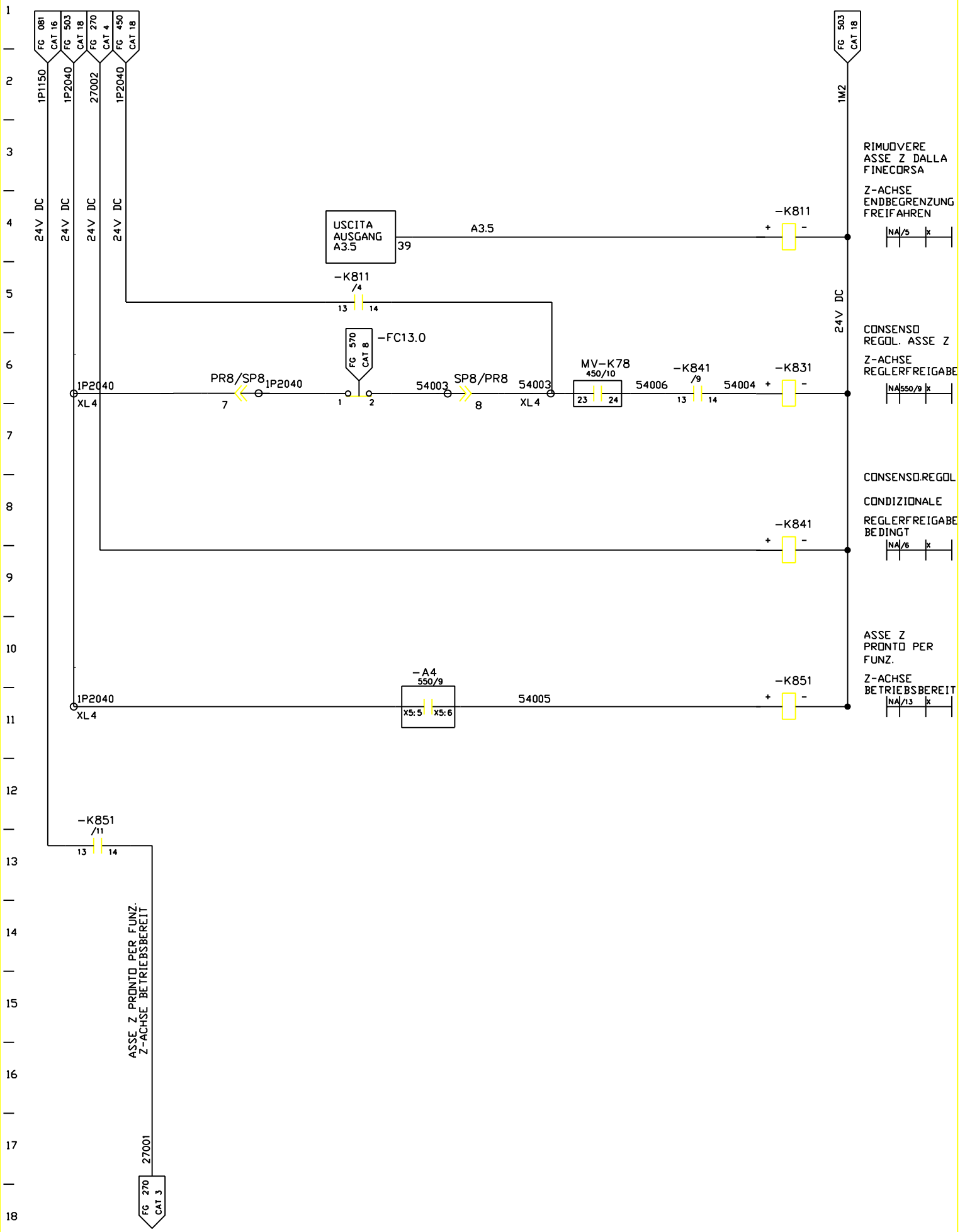

FMA	DIS. N. 31239.09818	MACCHINA/IMPIANTO : FMA 453		ORDINE : 30.007629	ASSE Z	MZ	FOGLIO 540
	CAD : Autocad 10	LAVORAZIONE : ALBERO MOTORE		COMMESSA :	Z-ACHSE		
	N. FILE : 12B540	DENOMINAZIONE : TRASFERTA		ESECUTORE : TP/BR		UNITA 12B	SEGUE
	POS. ARCH. :	DATA : 14.12.92	AGG. : a b		ARMADIO 1.1		

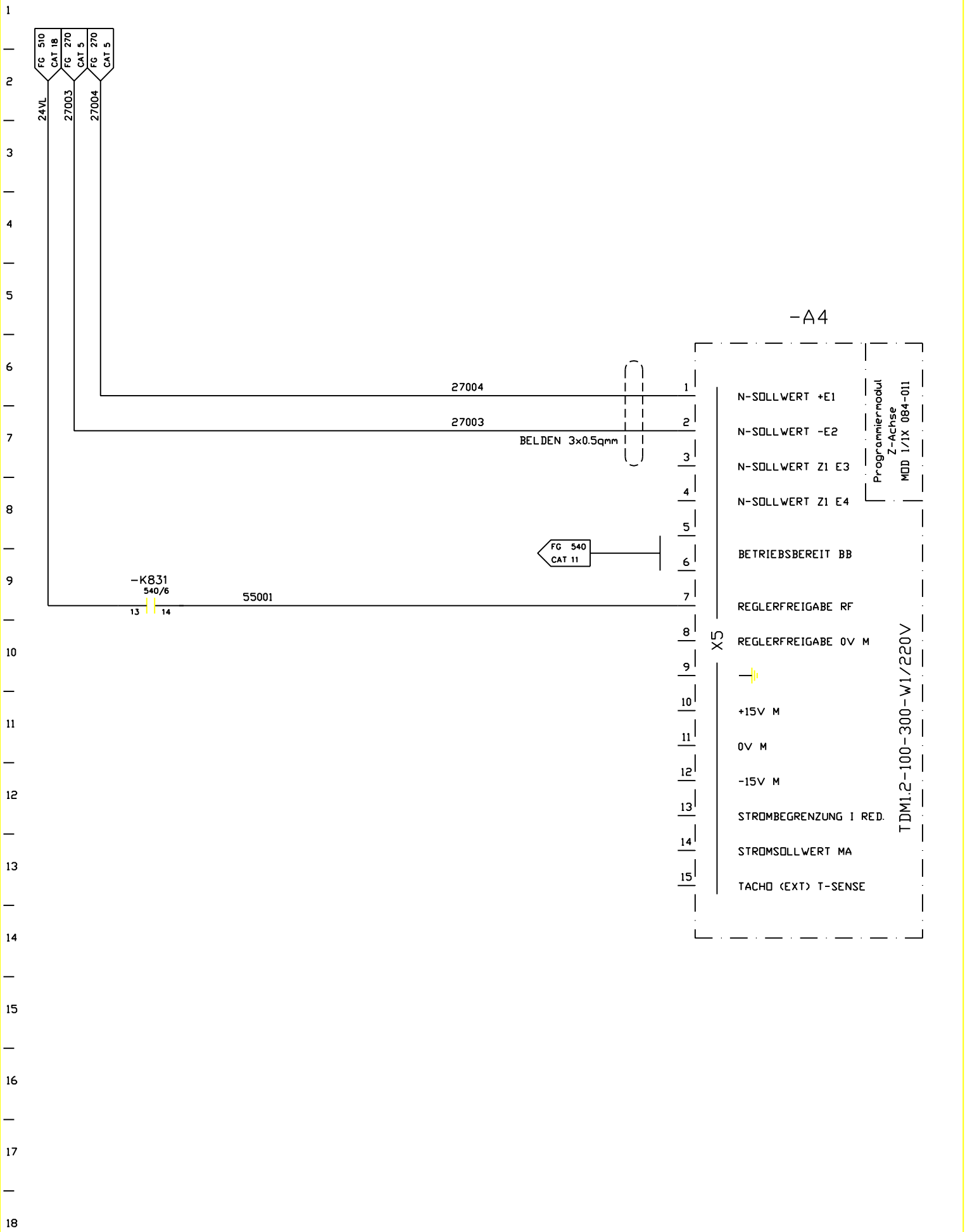

FMA	DIS. N. 31239.09818	MACCHINA/IMPIANTO : FMA 453		ORDINE : 30.007629	ASSE Z Z-ACHSE	MZ	FOGLIO 550
	CAD : Autocad 10	LAVORAZIONE : ALBERO MOTORE		COMMESSA :			
	N. FILE : 12B550	DENOMINAZIONE : TRASFERTA		ESECUTORE : TP/BR		UNITA 12B	SEGUE
	POS. ARCH. :	DATA : 14.12.92	AGG. : a b		ARMADIO 1.2		

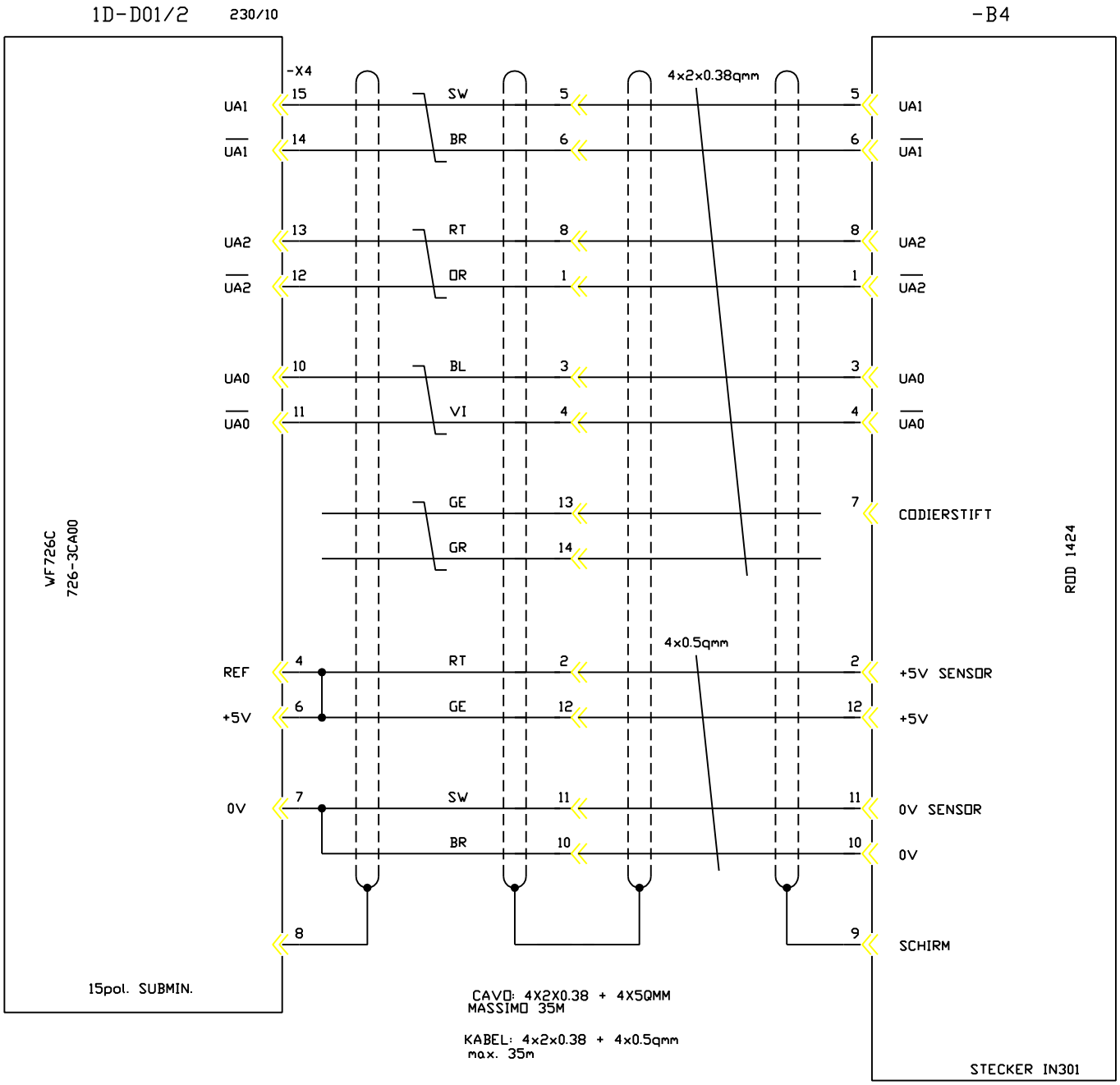

FMA	DIS. N. 31239.09818	MACCHINA/IMPIANTO : FMA 453		ORDINE : 30.007629	ASSE Z Z-ACHSE	MZ	FOGLIO 560
	CAD : Autocad 10	LAVORAZIONE : ALBERO MOTORE		COMMESSA :			
	N. FILE : 12B560	DENOMINAZIONE : TRASFERTA		ESECUTORE : TP/BR		UNITA 12B	SEGUE
	POS. ARCH. :	DATA : 14.12.92	AGG. : a b		ARMADIO 1.1		

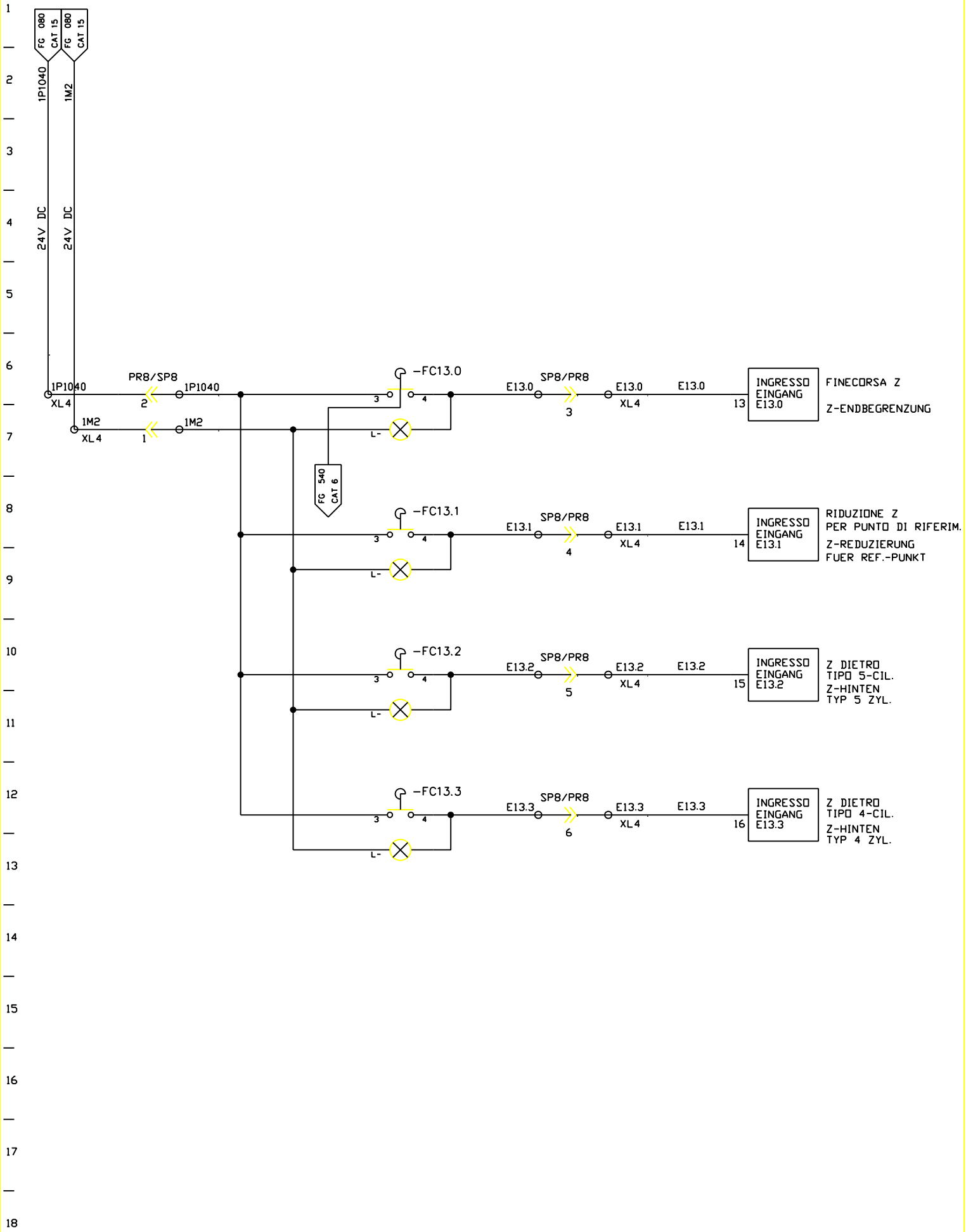

FMA	DIS. N. 31239.09818	MACCHINA/IMPIANTO : FMA 453		ORDINE : 30.007629	ASSE Z Z-ACHSE	MZ	FOGLIO 570
	CAD : Autocad 10	LAVORAZIONE : ALBERO MOTORE		COMMESSA :			
	N. FILE : 12B570	DENOMINAZIONE : TRASFERTA		ESECUTORE : TP/BR		UNITA 12B	SEGUE
	POS. ARCH. :	DATA : 14.12.92	AGG. : a b		ARMADIO 1.1		

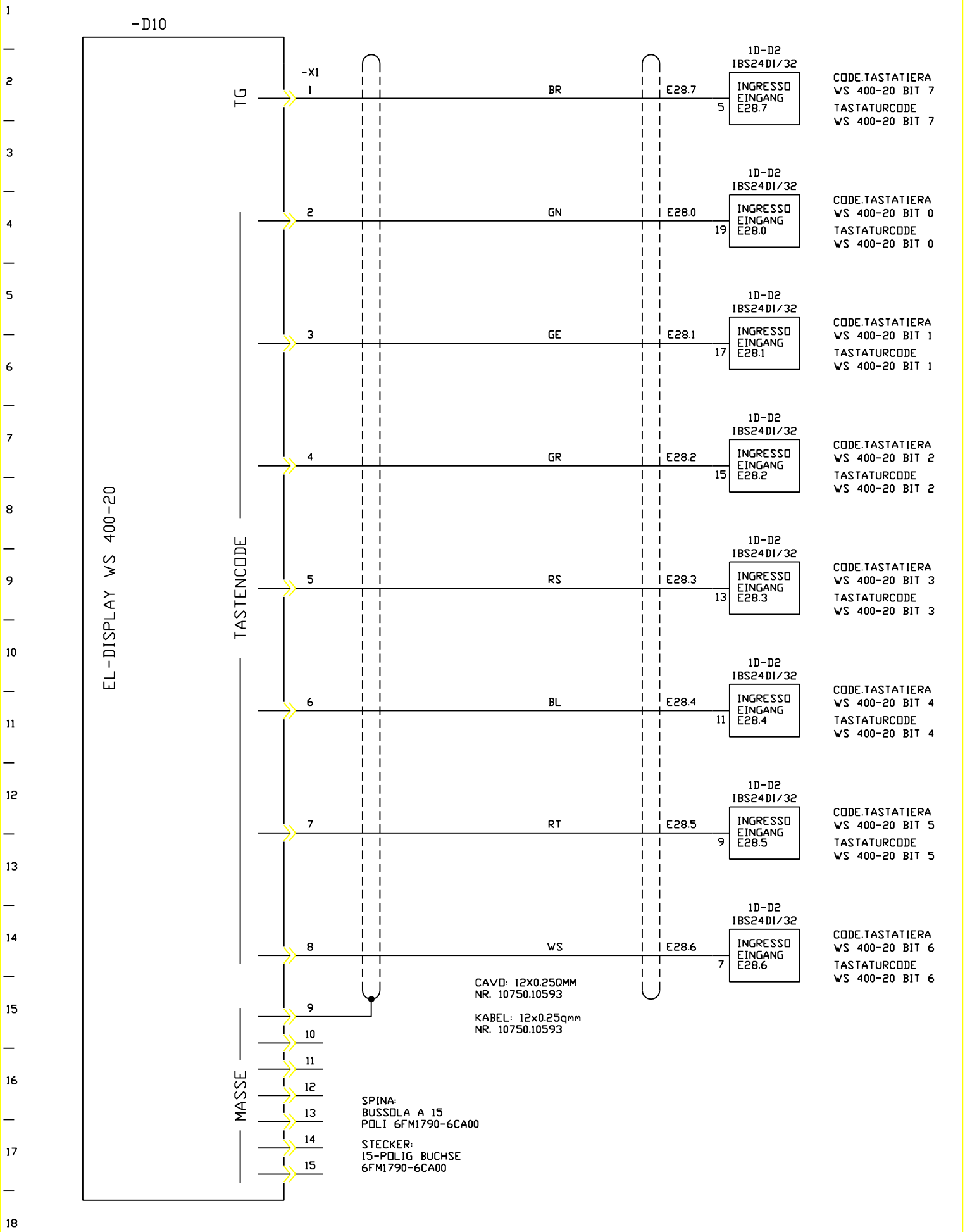

FMA	DIS. N. 31239.09818	MACCHINA/IMPIANTO : FMA 453		ORDINE : 30.007629	CONSOLLE UNITA BEDIENPULT	BP	FOGLIO 1000
	CAD : Autocad 10	LAVORAZIONE : ALBERO MOTORE		COMMESSA :			
	N. FILE : 12B1000	DENOMINAZIONE : TRASFERTA		ESECUTORE : TP/BR		UNITA 12B	SEGUE
	POS. ARCH. :	DATA : 14.12.92	AGG. : a b		BP		

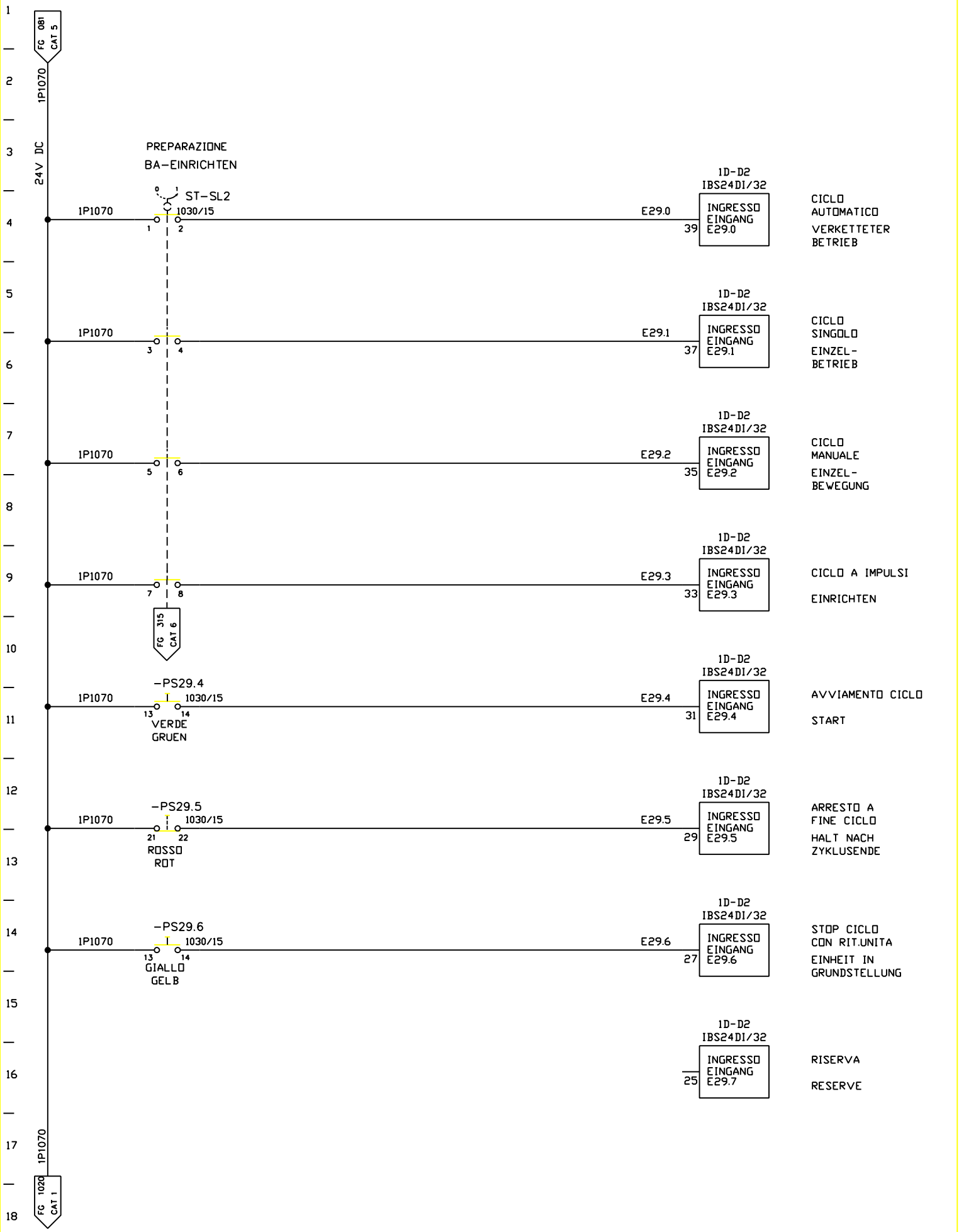

FMA	DIS. N. 31239.09818	MACCHINA/IMPIANTO : FMA 453		ORDINE : 30.007629	CONSOLLE UNITA BEDIENPULT	BP	FOGLIO 1010
	CAD : Autocad 10	LAVORAZIONE : ALBERO MOTORE		COMMESSA :			
	N. FILE : 12B1010	DENOMINAZIONE : TRASFERTA		ESECUTORE : TP/BR		UNITA 12B	SEGUE
	POS. ARCH. :	DATA : 14.12.92	AGG. : a b		BP		

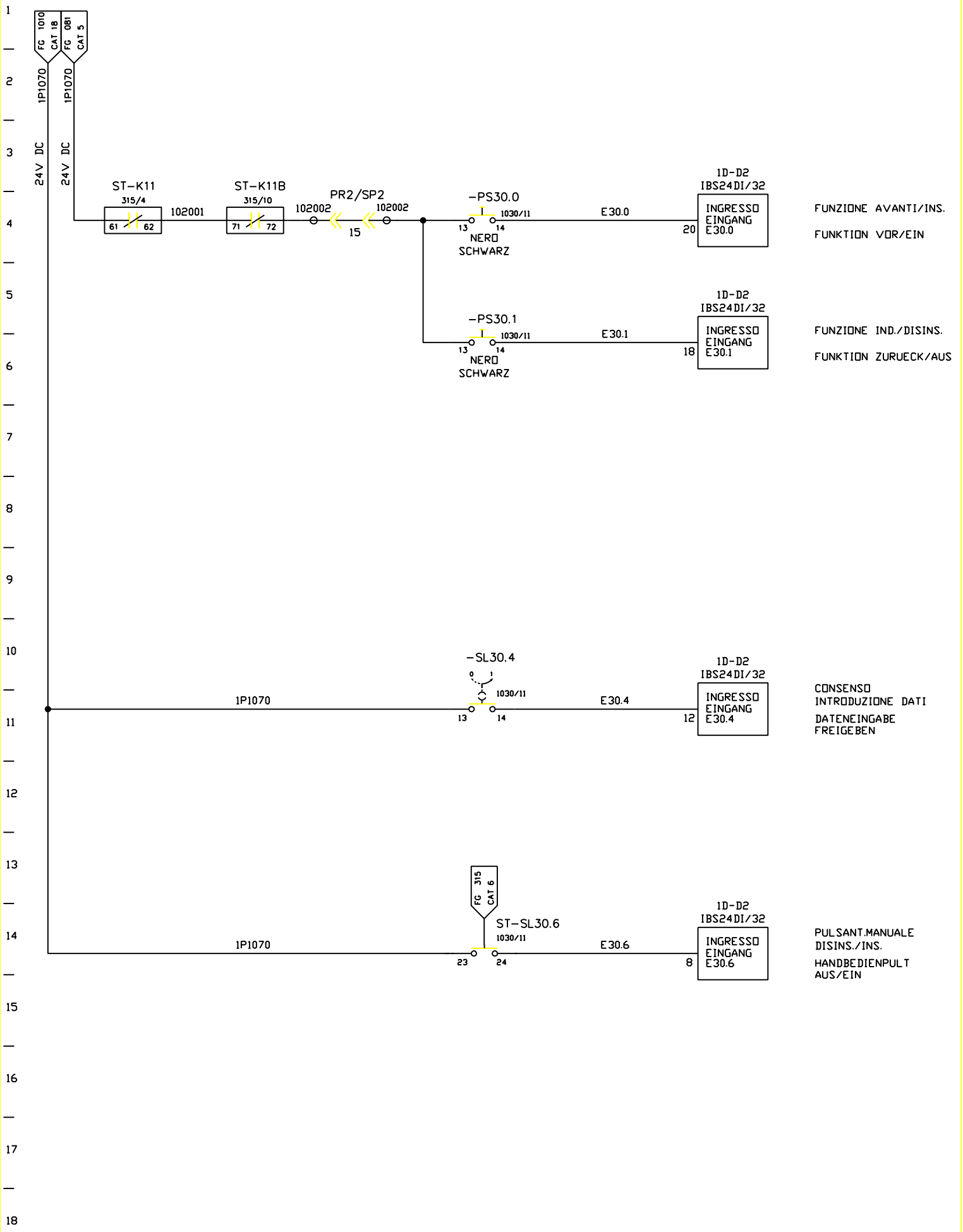

FMA	DIS. N. 31239.09818	MACCHINA/IMPIANTO : FMA 453		ORDINE : 30.007629	CONSOLLE UNITA BEDIENPULT	BP	FOGLIO 1020
	CAD : Autocad 10	LAVORAZIONE : ALBERO MOTORE		COMMESSA :			
	N. FILE : 12B1020	DENOMINAZIONE : TRASFERTA		ESECUTORE : TP/BR		UNITA 12B	SEGUE
	POS. ARCH. :	DATA : 14.12.92	AGG. : a b		BP		

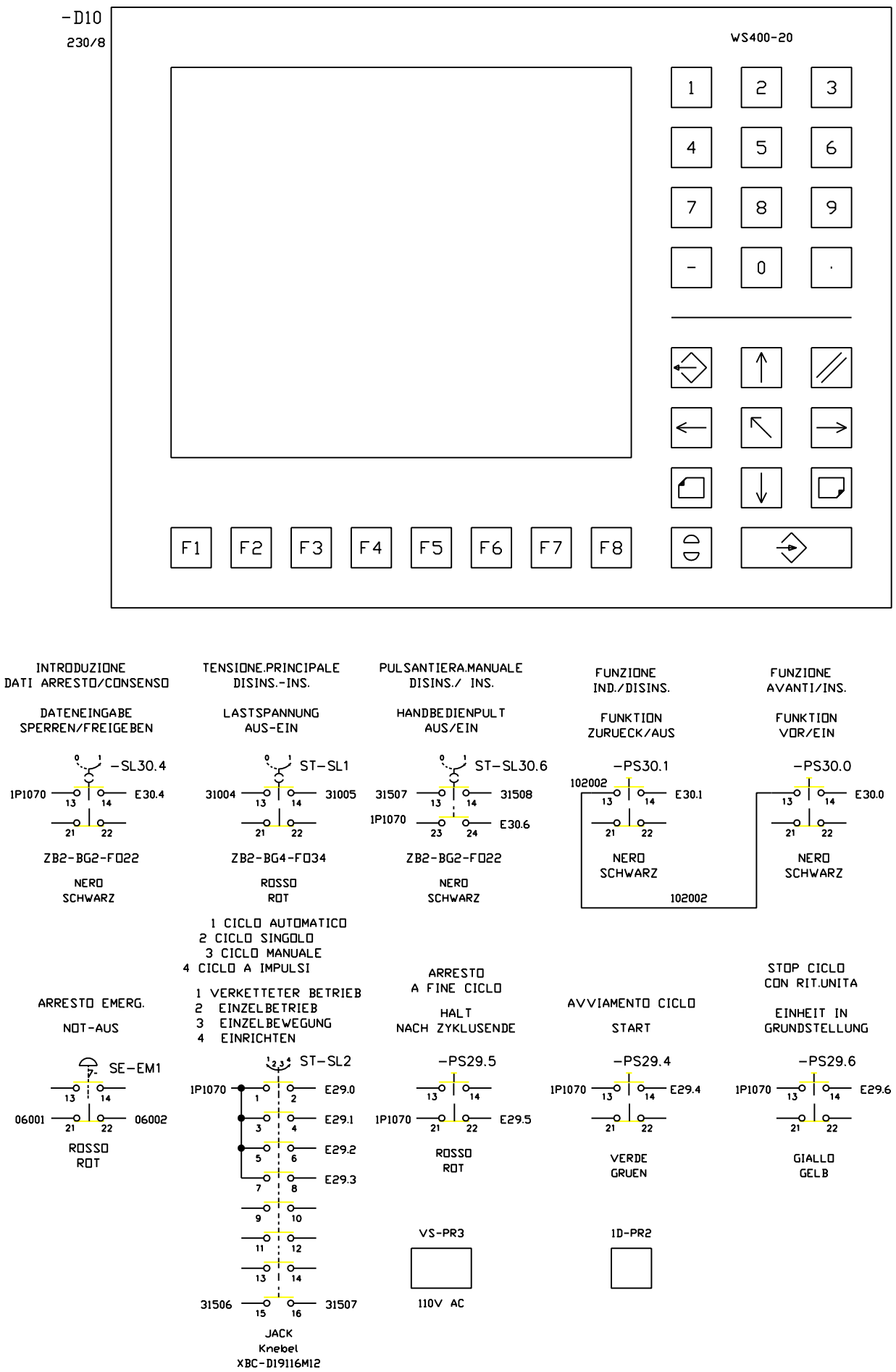

FMA	DIS. N. 31239.09818	MACCHINA/IMPIANTO : FMA 453		ORDINE : 30.007629	CONSOLLE UNITA BEDIENPULT	BP	FOGLIO 1030
	CAD : Autocad 10	LAVORAZIONE : ALBERO MOTORE		COMMESSA :			
	N. FILE : 12B1030	DENOMINAZIONE : TRASFERTA		ESECUTORE : TP/BR		UNITA 12B	SEGUE
	POS. ARCH. :	DATA : 14.12.92	AGG. : a b		BP		

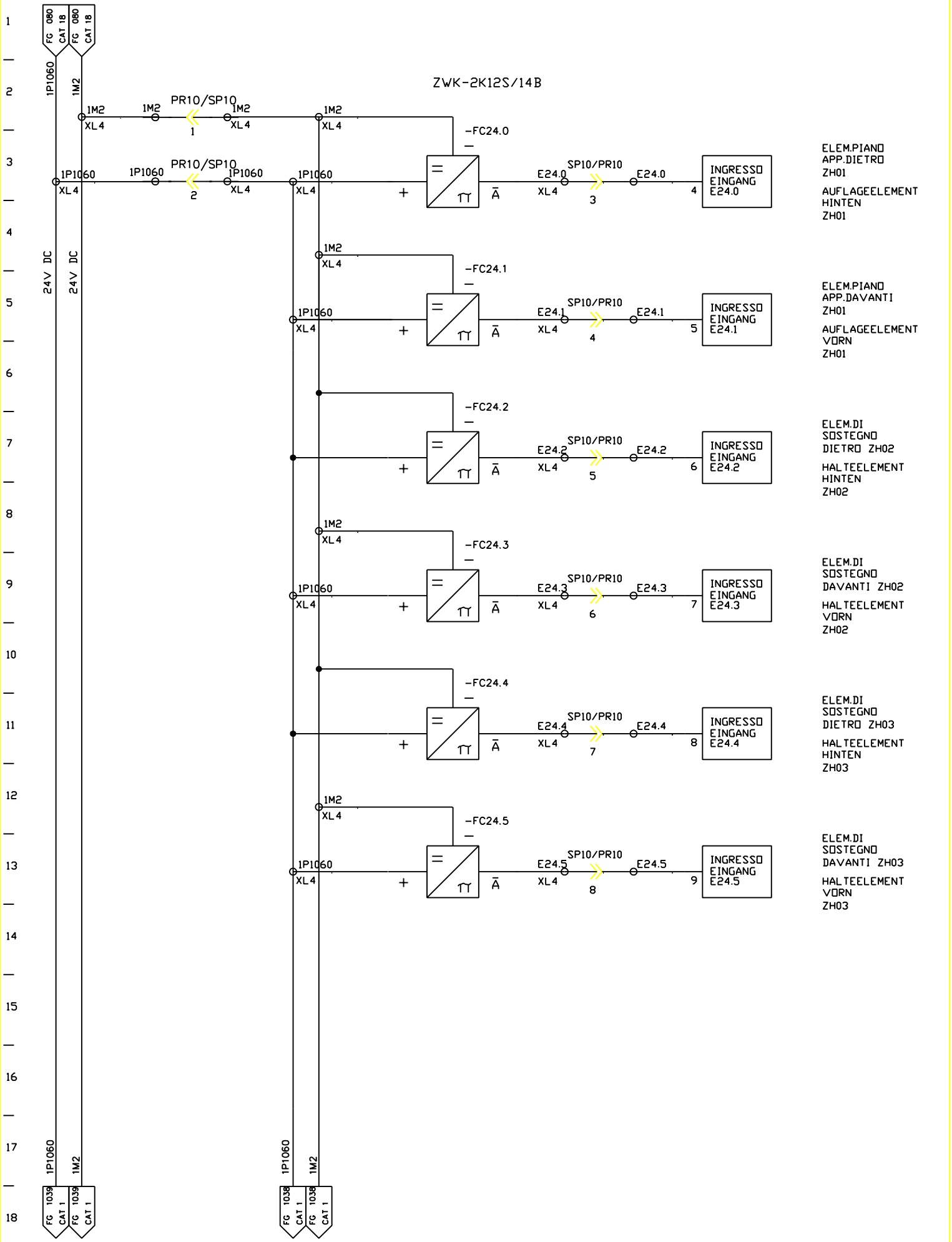

FMA	DIS. N. 31239.09818	MACCHINA/IMPIANTO : FMA 453	ORDINE : 30.007629	DISP. DI BLOCCAGGIO PEZZO	14S	FOGLIO 1037
	CAD : Autocad 10	LAVORAZIONE : ALBERO MOTORE	COMMESSA :	WERKSTUECK-SPANNEINRICHTUNG	UNITA 12B	SEGUE
	N. FILE : 12B1037	DENOMINAZIONE : TRASFERTA	ESECUTORE : TP/BR	ARMADIO 1.1		
	POS. ARCH. :	DATA : 14.12.92	AGG. : a b			

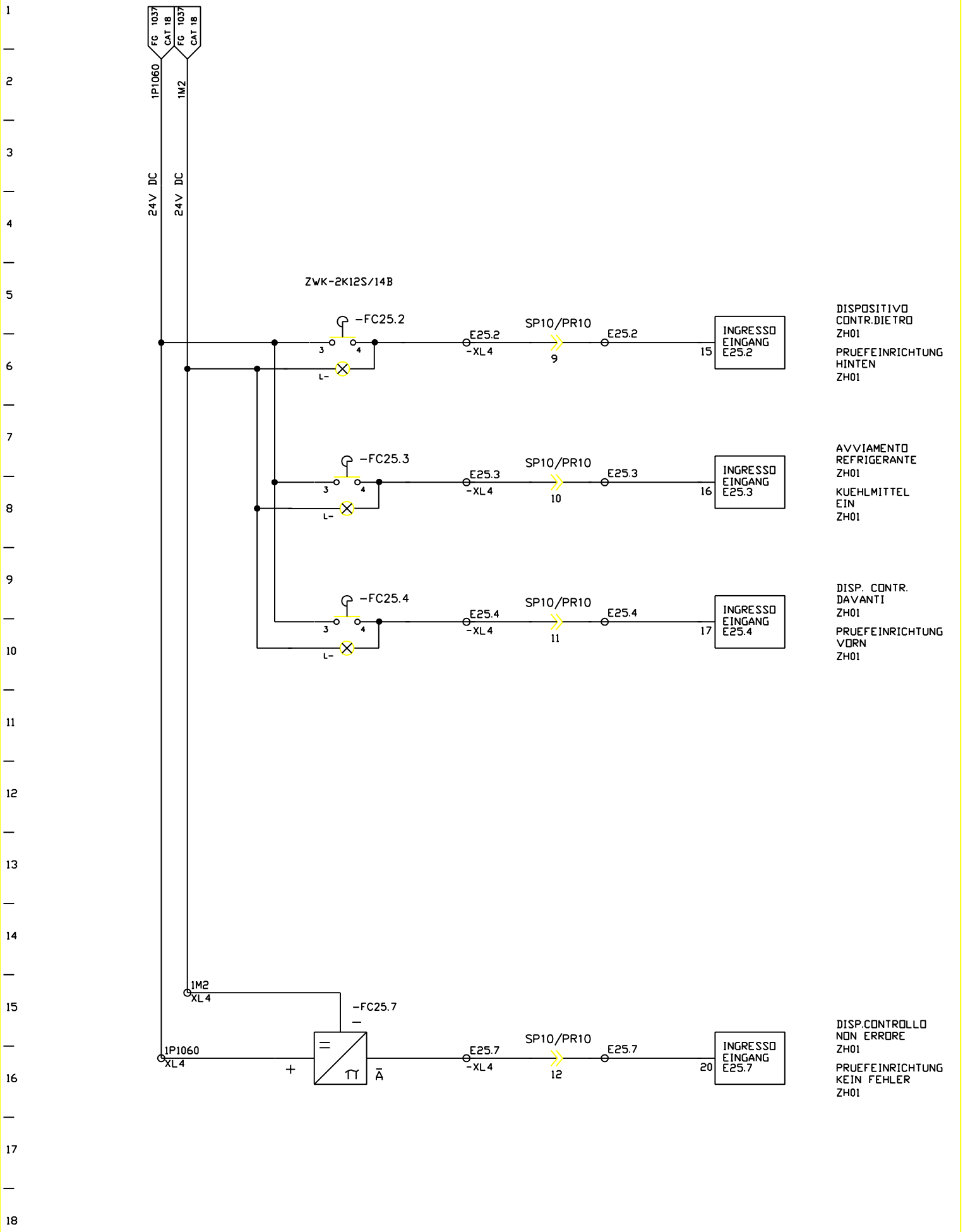

FMA	DIS. N. 31239.09818	MACCHINA/IMPIANTO : FMA 453		ORDINE : 30.007629	DISP. CONTR. PRUEFEINRICHTUNG	14B	FOGLIO 1038
	CAD : Autocad 10	LAVORAZIONE : ALBERO MOTORE		COMMESSA :			
	N. FILE : 12B1038	DENOMINAZIONE : TRASFERTA		ESECUTORE : TP/BR	ARMADIO 1.1	UNITA 12B	SEGUE
	POS. ARCH. :	DATA : 14.12.92	AGG. : a b				

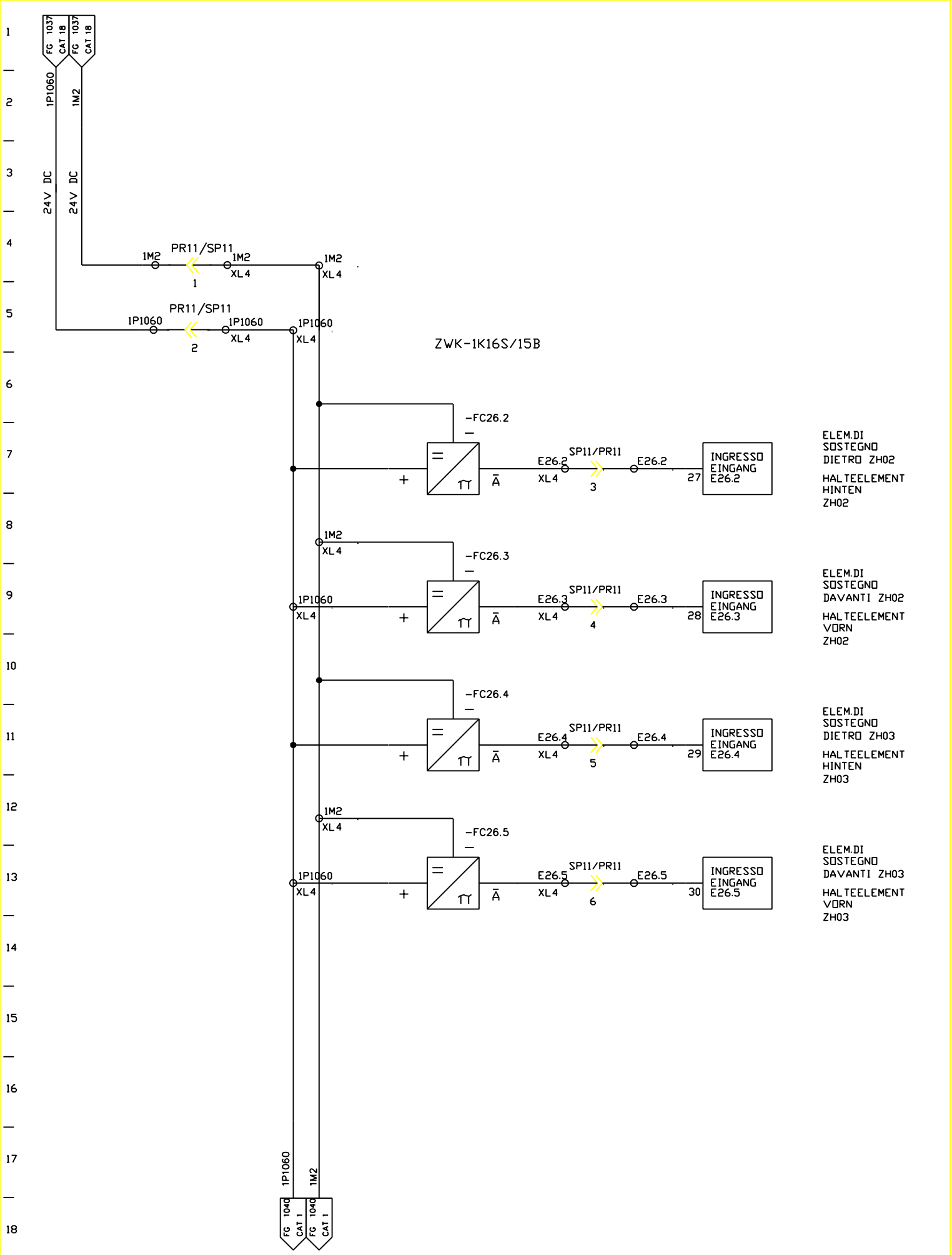

FMA	DIS. N. 31239.09818	MACCHINA/IMPIANTO : FMA 453		ORDINE : 30.007629	DISP. DI BLOCCAGGIO PEZZO	15S	FOGLIO 1039
	CAD : Autocad 10	LAVORAZIONE : ALBERO MOTORE		COMMESSA :	WERKSTUECK-SPANNEINRICHTUNG	UNITA 12B	SEGUE
	N. FILE : 12B1039	DENOMINAZIONE : TRASFERTA		ESECUTORE : TP/BR	ARMADIO 1.1		
	POS. ARCH. :	DATA : 14.12.92	AGG. : a b				

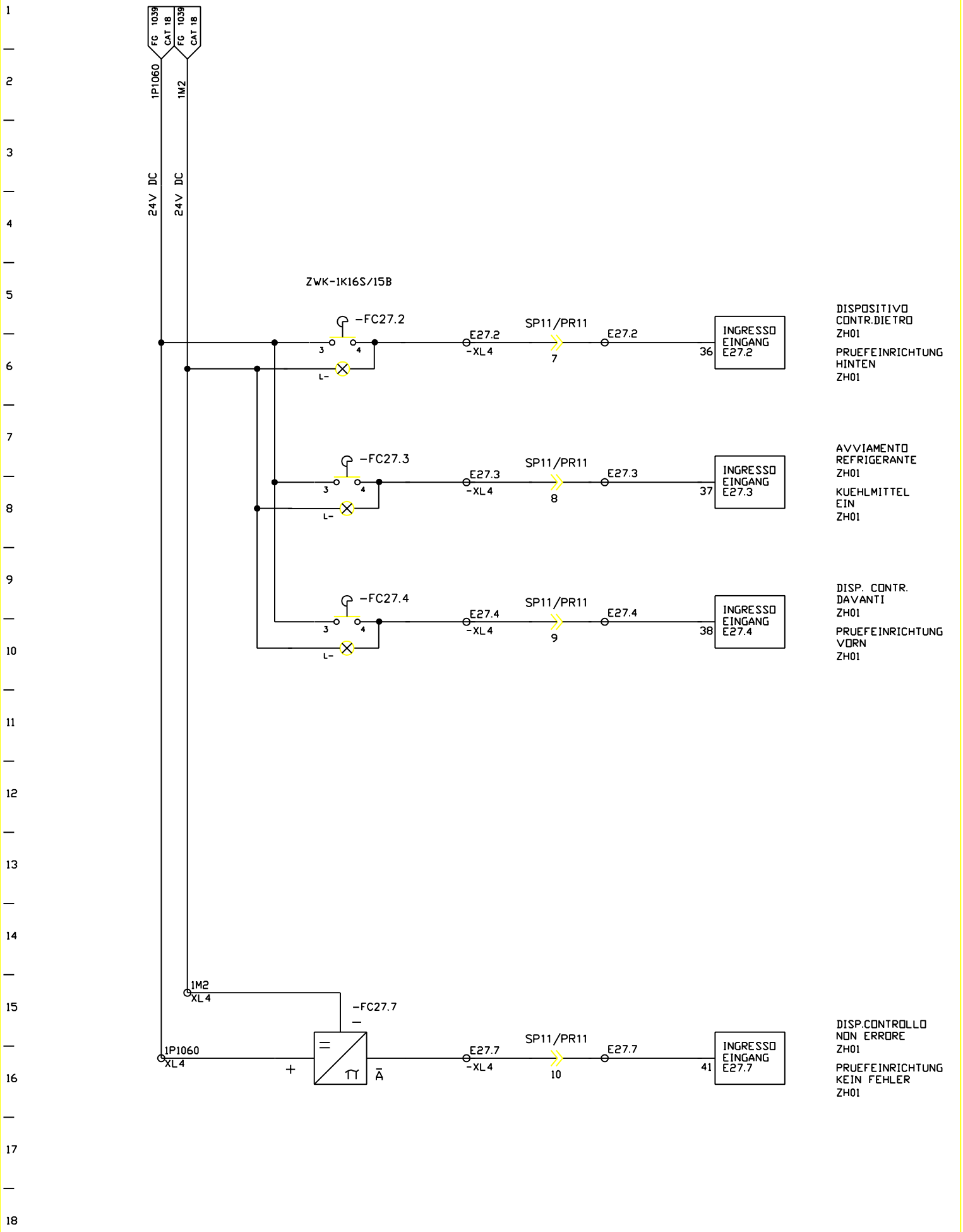

FMA	DIS. N. 31239.09818	MACCHINA/IMPIANTO : FMA 453		ORDINE : 30.007629	DISP.CONTR. PRUEFEINRICHTUNG	15B	FOGLIO 1040
	CAD : Autocad 10	LAVORAZIONE : ALBERO MOTORE		COMMESSA :			
	N. FILE : 12B1040	DENOMINAZIONE : TRASFERTA		ESECUTORE : TP/BR	ARMADIO 1.1	UNITA 12B	SEGUE
	POS. ARCH. :	DATA : 14.12.92	AGG. : a b				

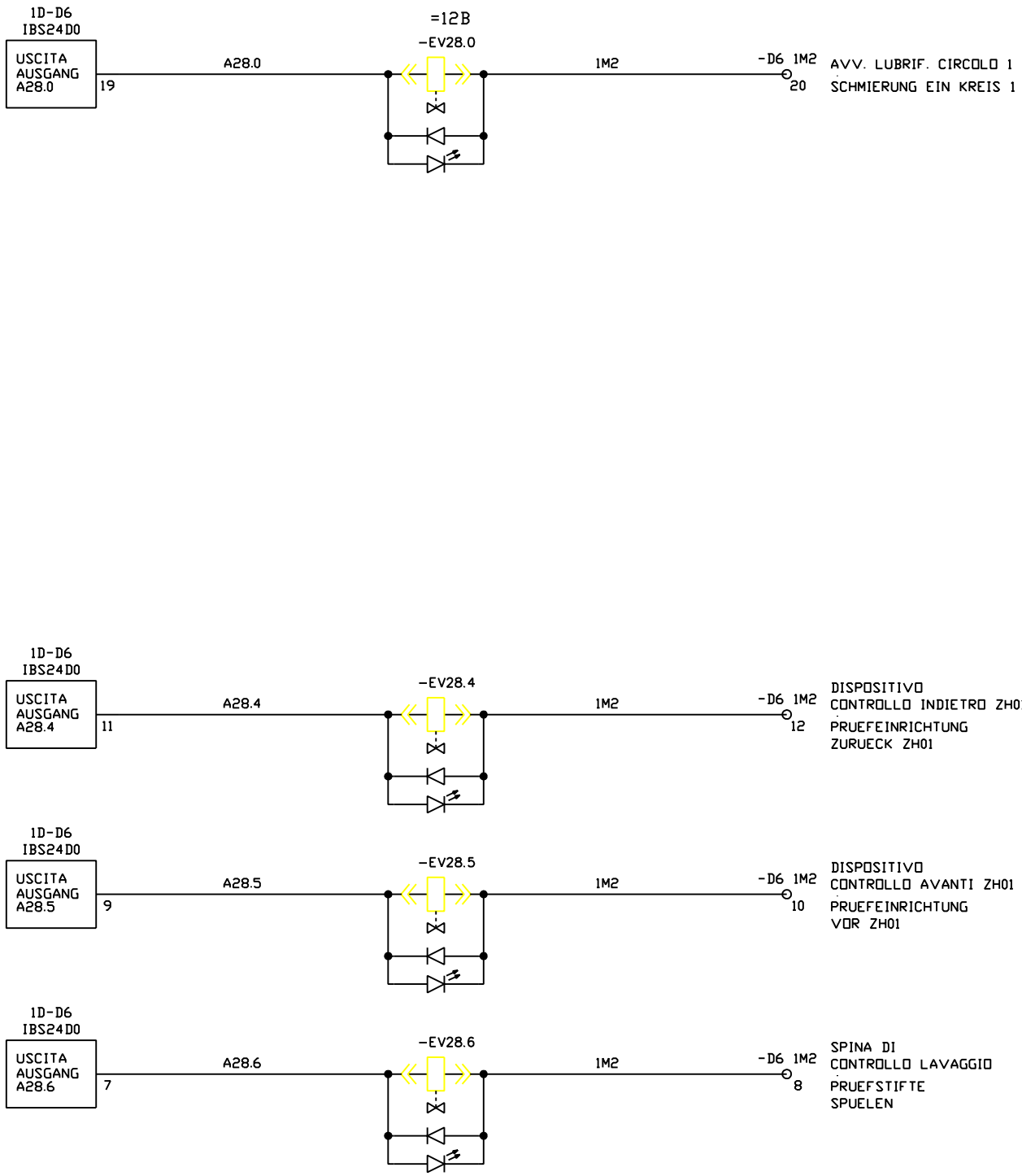

FMA	DIS. N. 31239.09818	MACCHINA/IMPIANTO : FMA 453		ORDINE : 30.007629	LUBRIF. SCHMIERUNG	14B	FOGLIO 1041
	CAD : Autocad 10	LAVORAZIONE : ALBERO MOTORE		COMMESSA :			
	N. FILE : 12B1041	DENOMINAZIONE : TRASFERTA		ESECUTORE : TP/BR		UNITA 12B	SEGUE
	POS. ARCH. :	DATA : 14.12.92	AGG. : a b		BP		

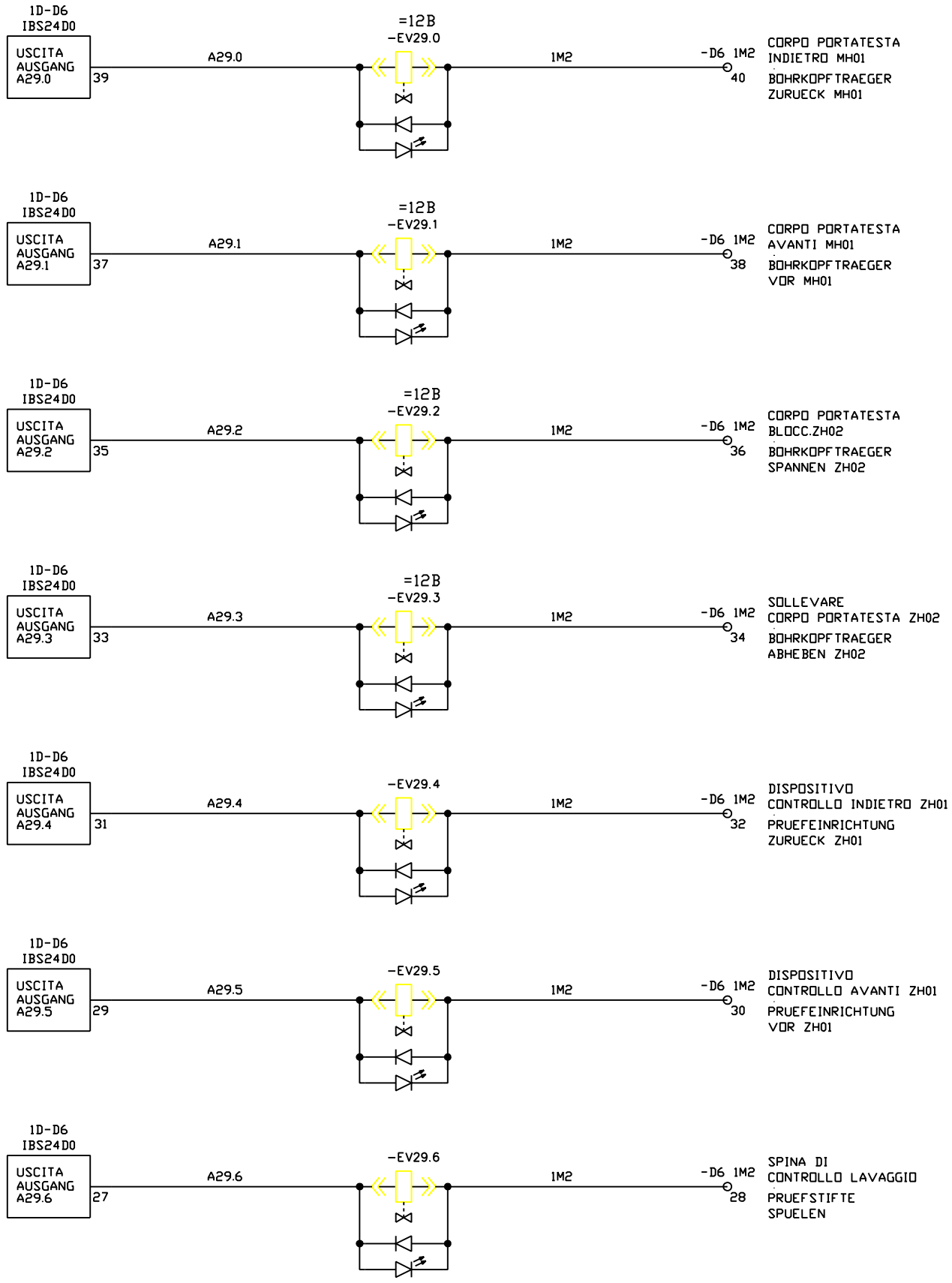

FMA	DIS. N. 31239.09818	MACCHINA/IMPIANTO : FMA 453	ORDINE : 30.007629	ASSE B B-ACHSE	15B	FOGLIO 1042
	CAD : Autocad 10	LAVORAZIONE : ALBERO MOTORE	COMMESSA :			
	N. FILE : 12B1042	DENOMINAZIONE : TRASFERTA	ESECUTORE : TP/BR	BP	UNITA 12B	SEGUE
	POS. ARCH. :	DATA : 14.12.92 AGG. : a b				

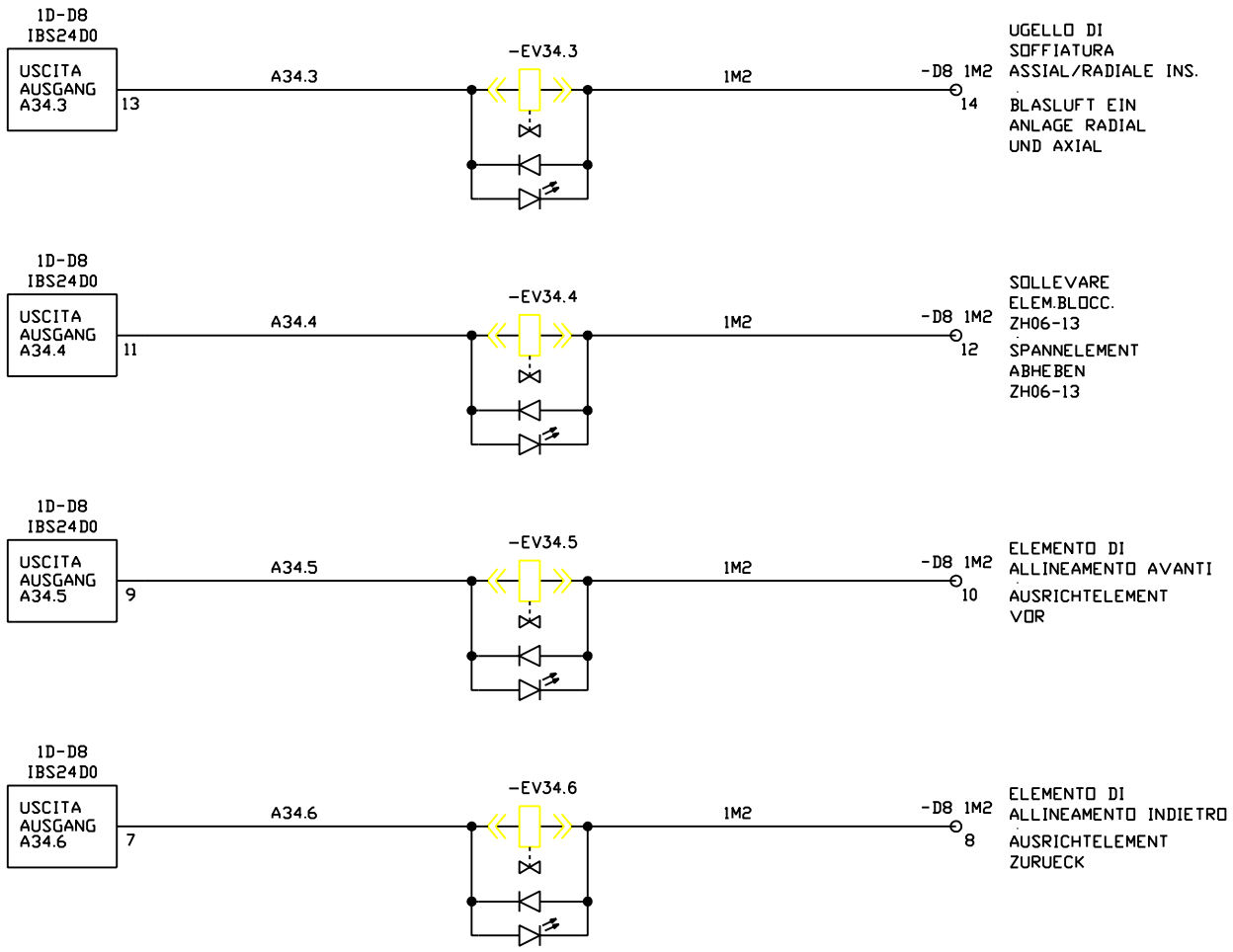

FMA	DIS. N. 31239.09818	MACCHINA/IMPIANTO : FMA 453	ORDINE : 30.007629	DISP. DI BLOCCAGGIO PEZZO	12S	FOGLIO 1045
	CAD : Autocad 10	LAVORAZIONE : ALBERO MOTORE	COMMESSA :	WERKSTUECK-SPANNEINRICHTUNG		
	N. FILE : 12B1045	DENOMINAZIONE : TRASFERTA	ESECUTORE : TP/BR	BP	UNITA 12B	SEGUE
	POS. ARCH. :	DATA : 26.10.00 AGG. : a b				

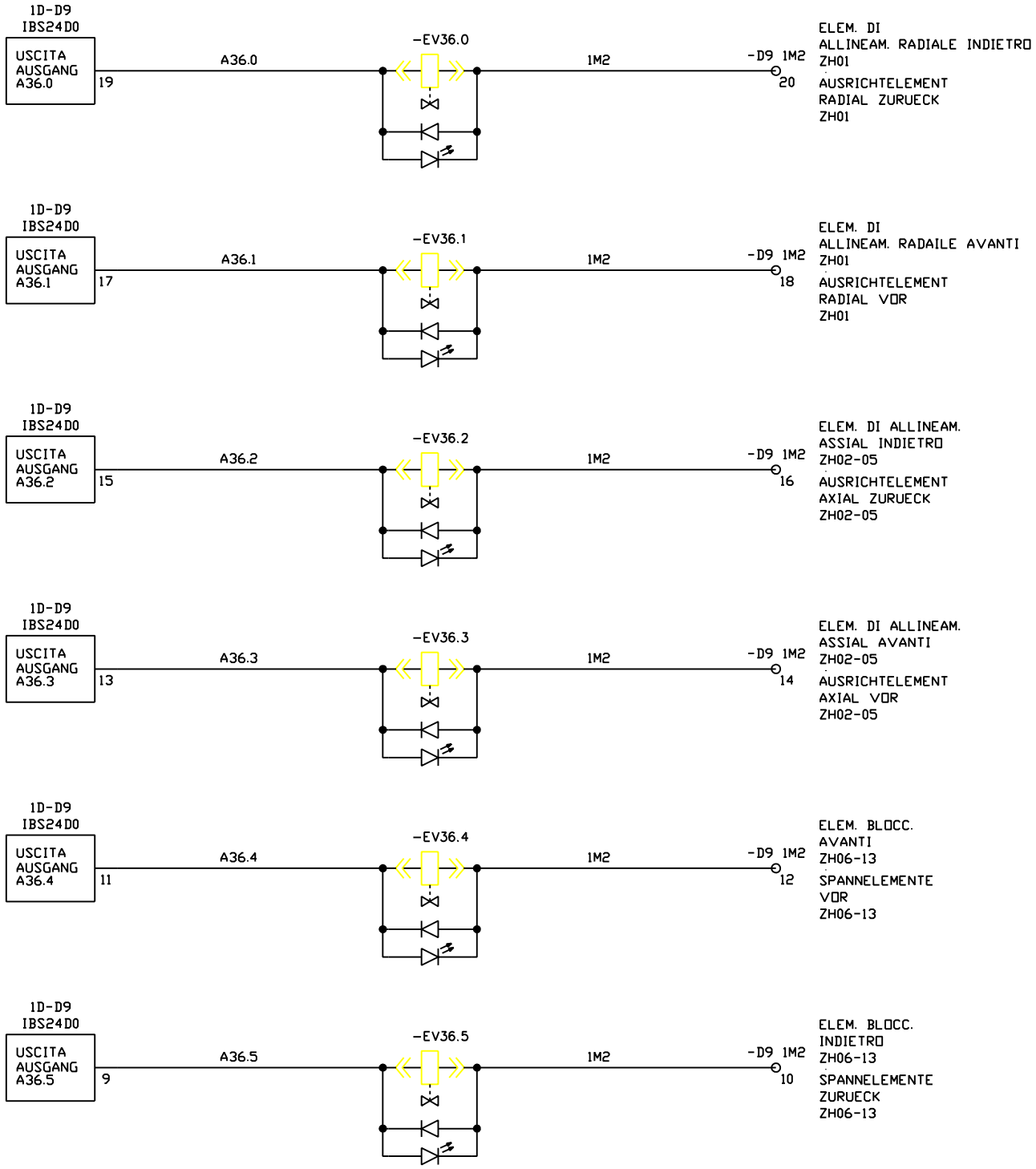

FMA	DIS. N. 31239.09818	MACCHINA/IMPIANTO : FMA 453		ORDINE : 30.007629	DISP. DI BLOCCAGGIO PEZZO WERKSTUECK-SPANNEINRICHTUNG	12S	FOGLIO 1047
	CAD Autocad Mech.	LAVORAZIONE : ALBERO MOTORE		COMMESSA :			
	N. FILE : 12B1047	DENOMINAZIONE : TRASFERTA		ESECUTORE : TP/BR	BP	UNITA 12B	SEGUE
	POS. ARCH. :	DATA : 21.10.03	AGG. : a b				

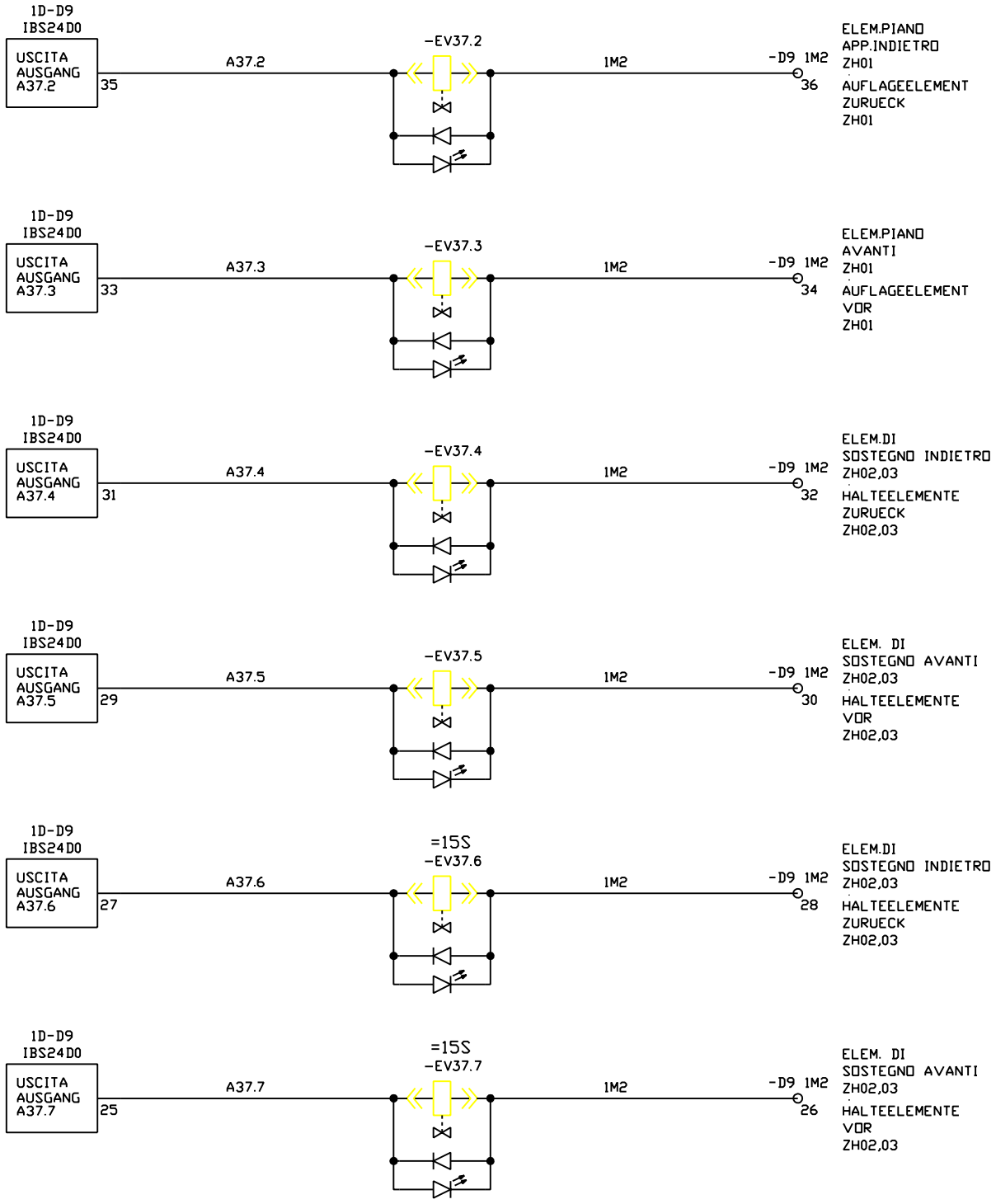

FMA	DIS. N. 31239.09818	MACCHINA/IMPIANTO : FMA 453		ORDINE : 30.007629	DISP. DI BLOCCAGGIO PEZZO	14S	FOGLIO 1048
	CAD : Autocad 10	LAVORAZIONE : ALBERO MOTORE		COMMESSA :	WERKSTUECK-SPANNEINRICHTUNG		
	N. FILE : 12B1048	DENOMINAZIONE : TRASFERTA		ESECUTORE : TP/BR		UNITA 12B	SEGUE
	POS. ARCH. :	DATA : 26.10.00	AGG. : a b		BP		

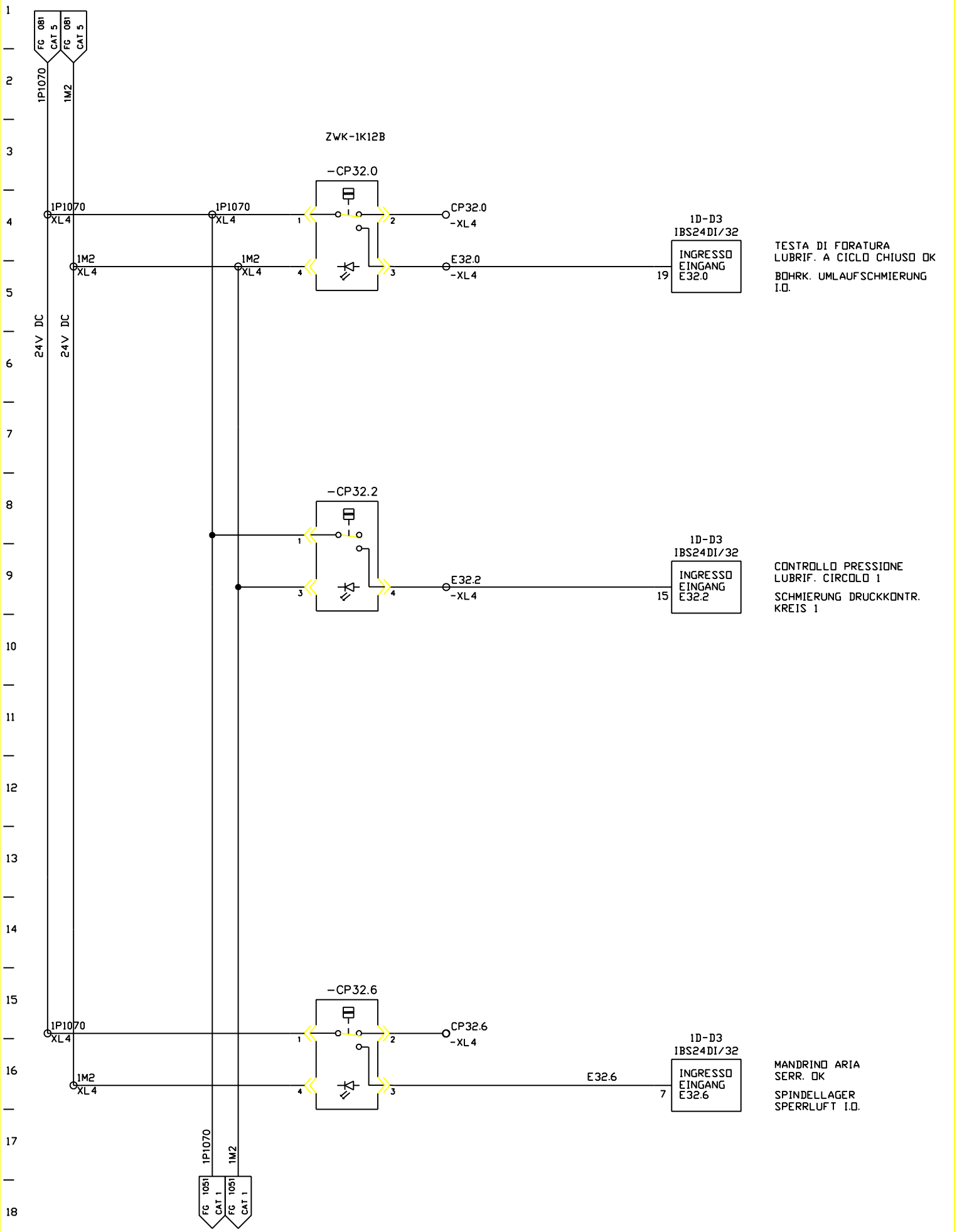

FMA	DIS. N. 31239.09818	MACCHINA/IMPIANTO : FMA 453		ORDINE : 30.007629	LUBRIF. SCHMIERUNG	12B	FOGLIO 1050
	CAD : Autocad 10	LAVORAZIONE : ALBERO MOTORE		COMMESSA :			
	N. FILE : 12B1050	DENOMINAZIONE : TRASFERTA		ESECUTORE : TP/BR		UNITA 12B	SEGUE
	POS. ARCH. :	DATA : 26.10.00	AGG. : a b		BP		

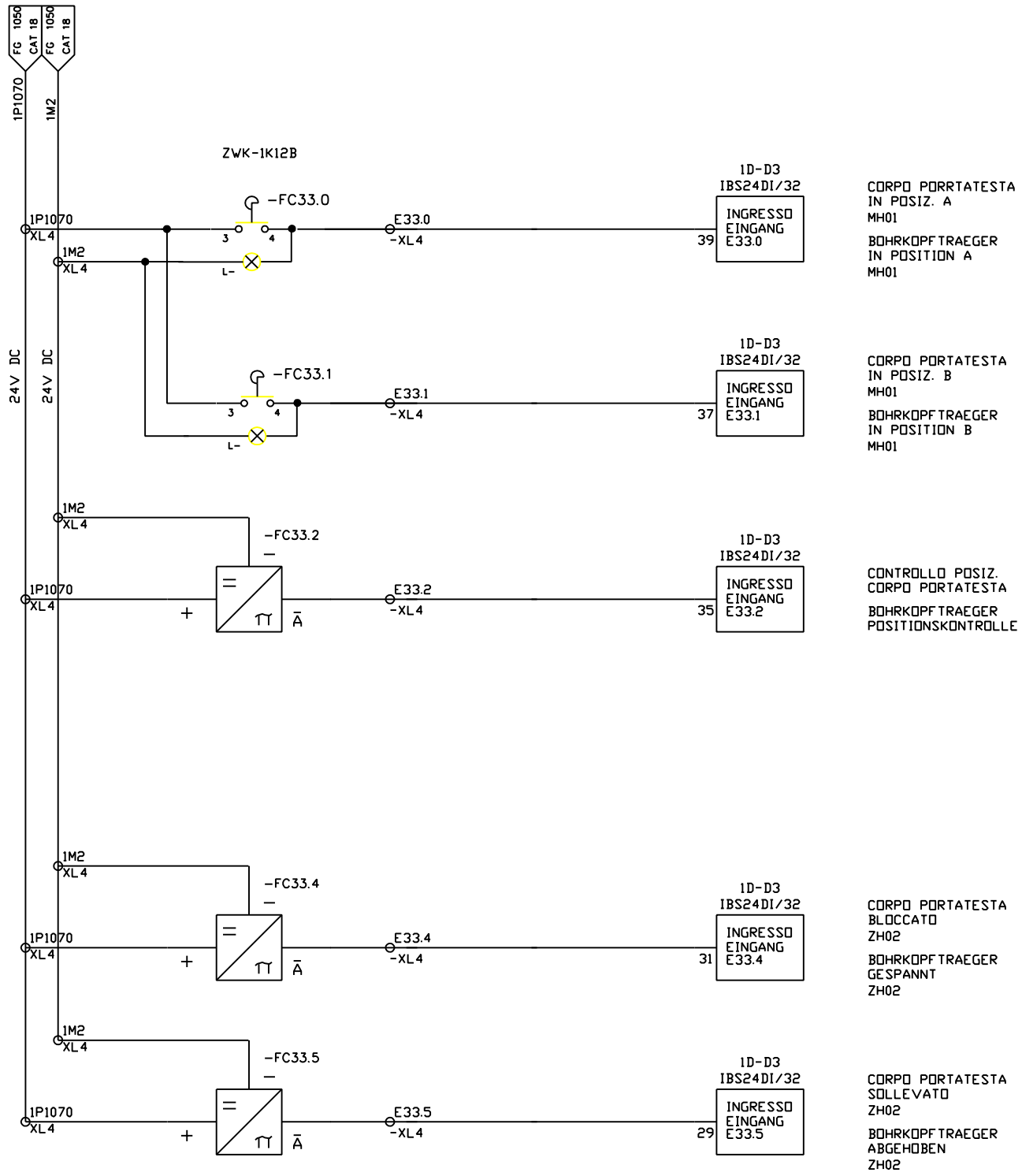

FMA	DIS. N. 31239.09818	MACCHINA/IMPIANTO : FMA 453		ORDINE : 30.007629	ASSE B B-ACHSE	12B	FOGLIO 1051
	CAD : Autocad 10	LAVORAZIONE : ALBERO MOTORE		COMMESSA :			
	N. FILE : 12B1051	DENOMINAZIONE : TRASFERTA		ESECUTORE : TP/BR	BP	UNITA 12B	SEGUE
	POS. ARCH. :	DATA : 14.12.92	AGG. : a b				

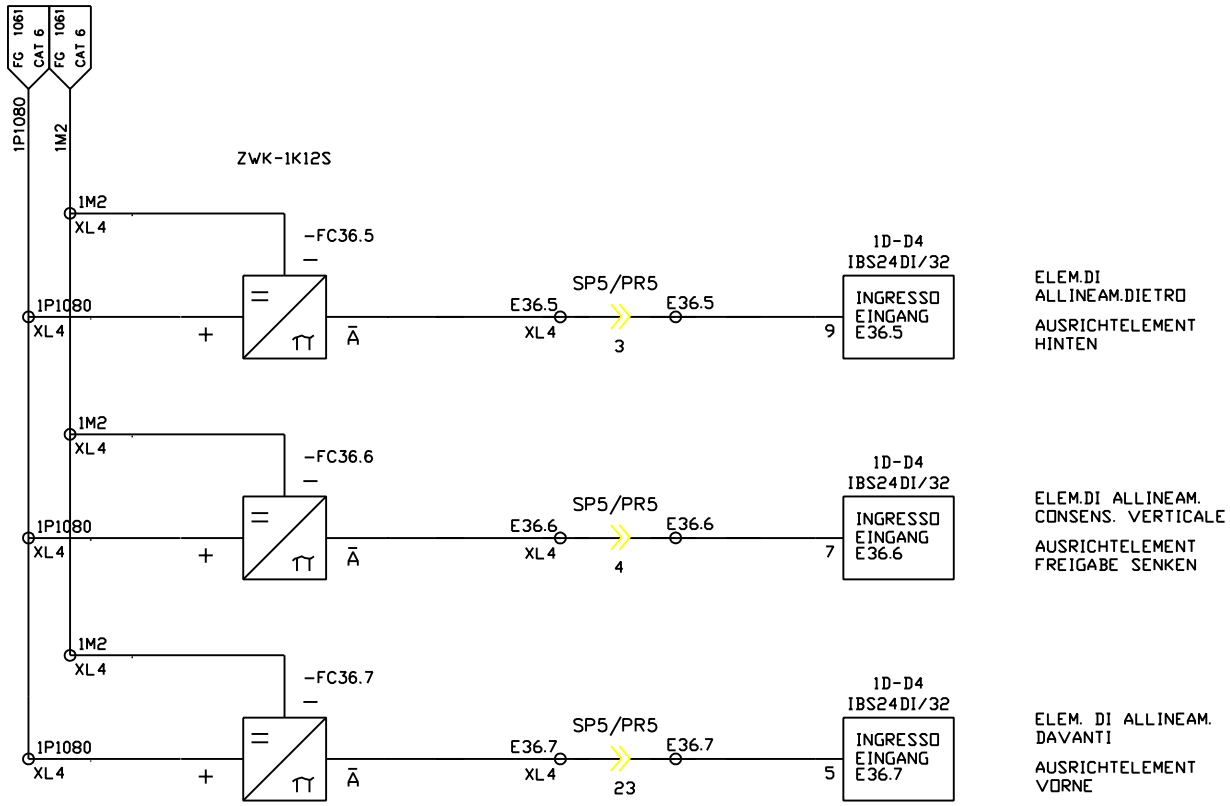

FMA	DIS. N. 31239.09818	MACCHINA/IMPIANTO : FMA 453		ORDINE : 30.007629	DISP. DI BLOCCAGGIO PEZZO / WERKSTUECK-SPANNEINRICHTUNG	12S	FOGLIO 1052
	CAD : Autocad 10	LAVORAZIONE : ALBERO MOTORE		COMMESSA :		UNITA 12B	SEGUE
	N. FILE : 12B1052	DENOMINAZIONE : TRASFERTA		ESECUTORE : TP/BR	BP		
	POS. ARCH. :	DATA : 14.12.92	AGG. : a b				

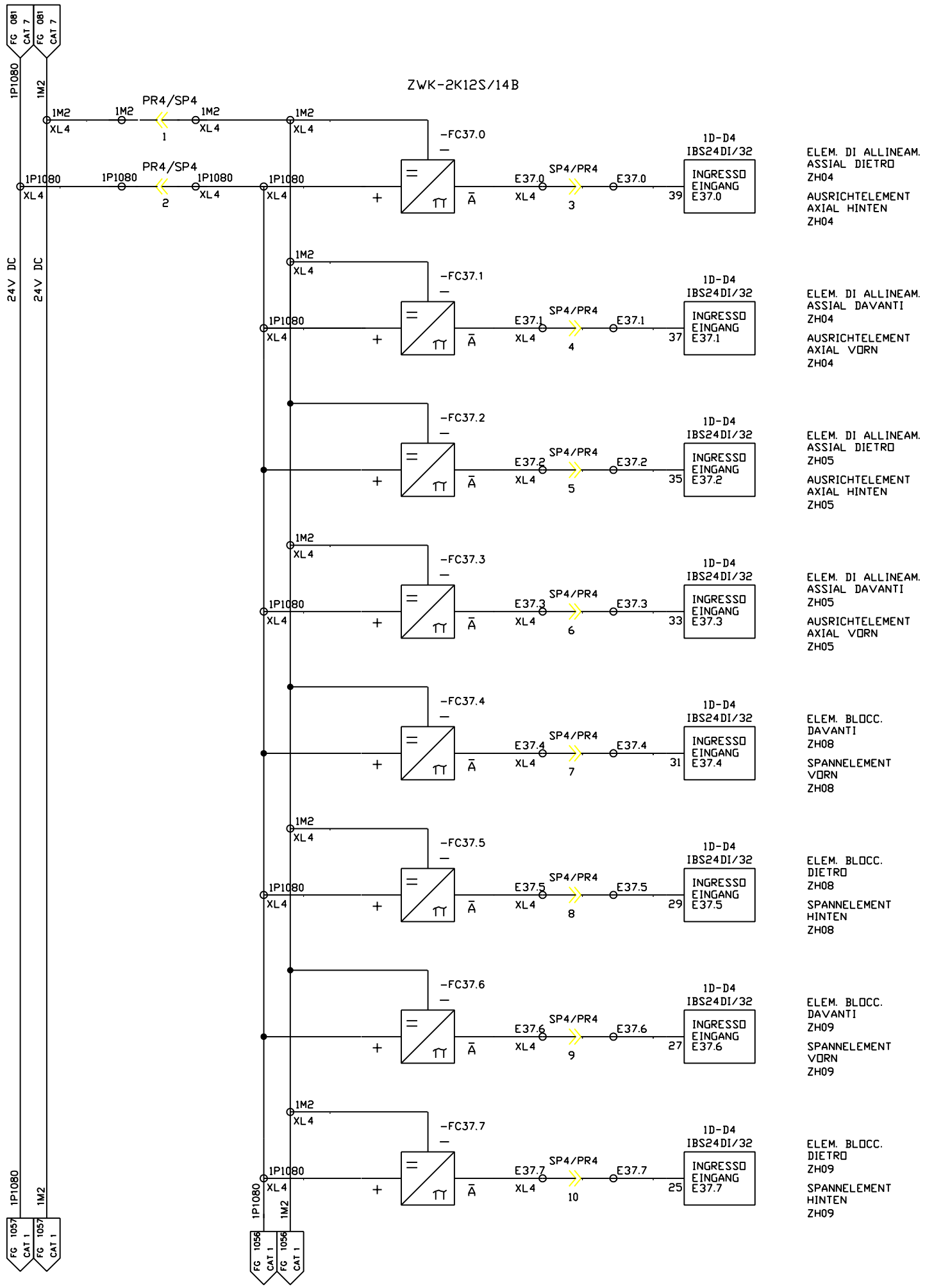

FMA	DIS. N. 31239.09818	MACCHINA/IMPIANTO : FMA 453	ORDINE : 30.007629	DISP. DI BLOCCAGGIO PEZZO / WERKSTUECK-SPANNEINRICHTUNG	12S	FOGLIO 1055
	CAD Autocad Mech.	LAVORAZIONE : ALBERO MOTORE	COMMESSA :		UNITA 12B	SEGUE
	N. FILE : 12B1055	DENOMINAZIONE : TRASFERTA	ESECUTORE : TP/BR	BP		
	POS. ARCH. :	DATA : 21.10.03 AGG. : a b				

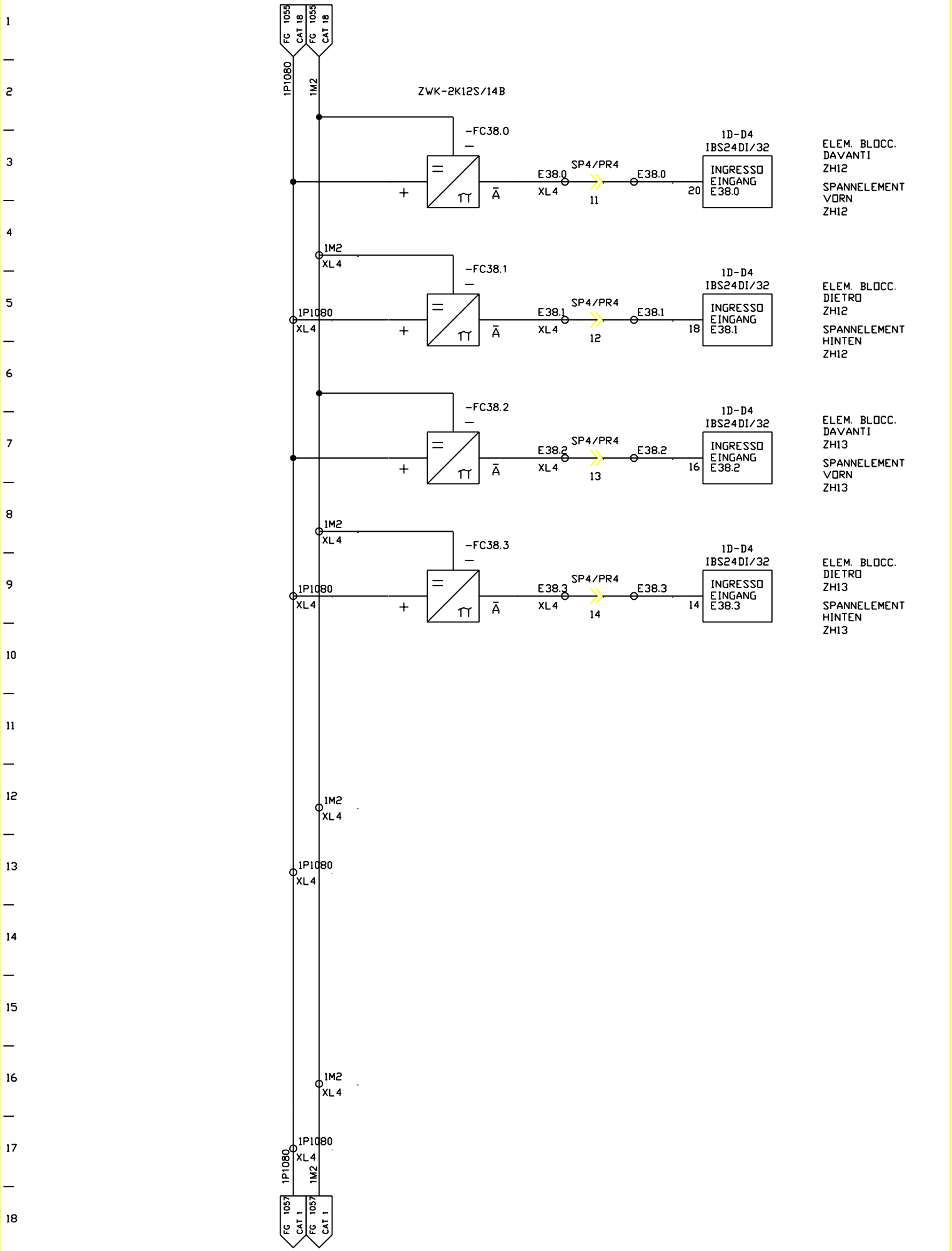

FMA	DIS. N. 31239.09818	MACCHINA/IMPIANTO : FMA 453		ORDINE : 30.007629	DISP. DI BLOCCAGGIO PEZZO	12S	FOGLIO 1056
	CAD Autocad Mech.	LAVORAZIONE : ALBERO MOTORE		COMMESSA :	WERKSTUECK-SPANNEINRICHTUNG		
	N. FILE : 12B1056	DENOMINAZIONE : TRASFERTA		ESECUTORE : TP/BR		UNITA 12B	SEGUE
	POS. ARCH. :	DATA : 21.10.03	AGG. : a b		BP		

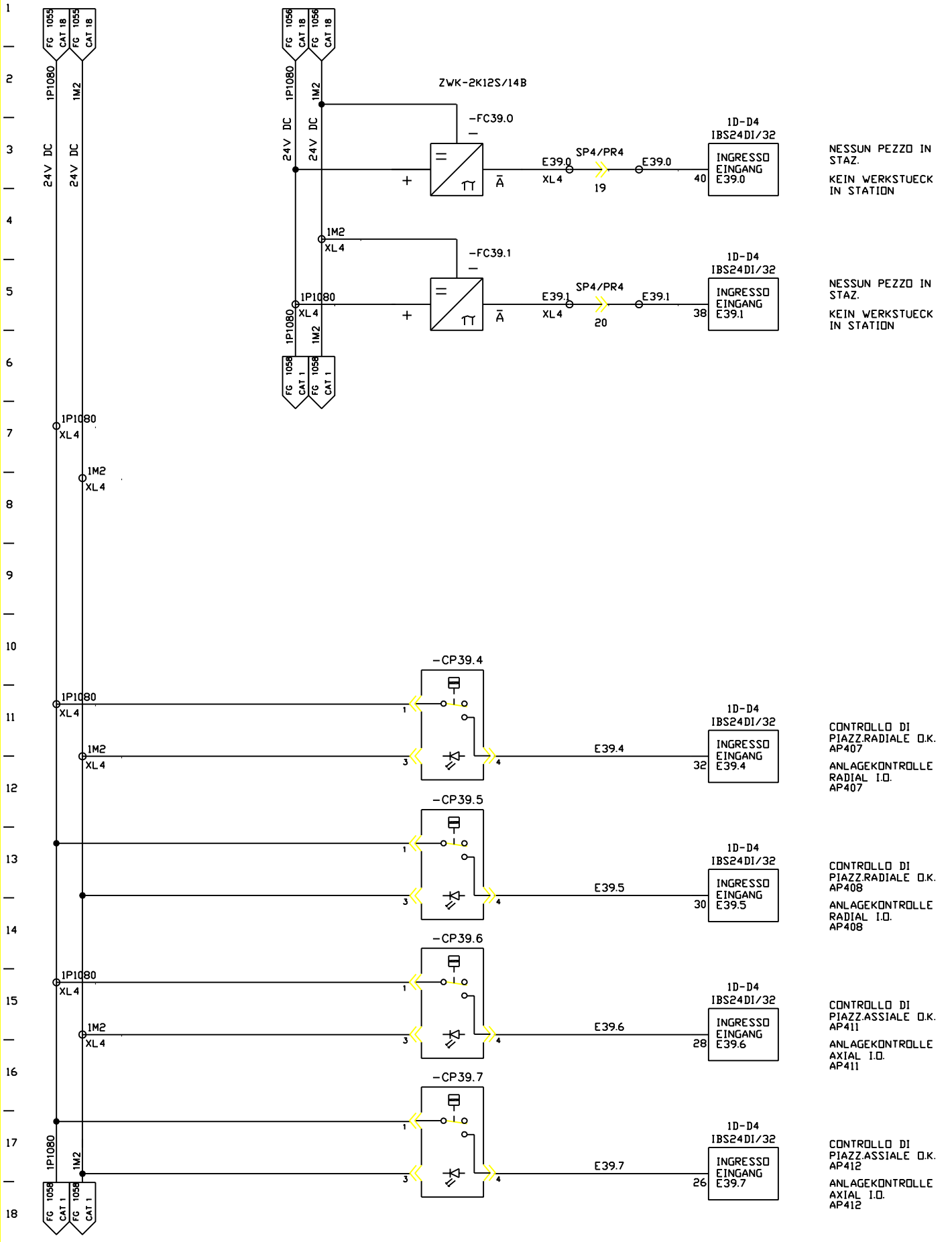

FMA	DIS. N. 31239.09818	MACCHINA/IMPIANTO : FMA 453		ORDINE : 30.007629	DISP. DI BLOCCAGGIO PEZZO WERKSTUECK-SPANNEINRICHTUNG	12S	FOGLIO 1057
	CAD Autocad 10	LAVORAZIONE : ALBERO MOTORE		COMMESSA :		UNITA 12B	SEGUE
	N. FILE : 12B1057	DENOMINAZIONE : TRASFERTA		ESECUTORE : TP/BR	BP		
	POS. ARCH. :	DATA : 20.10.00	AGG. : a b				

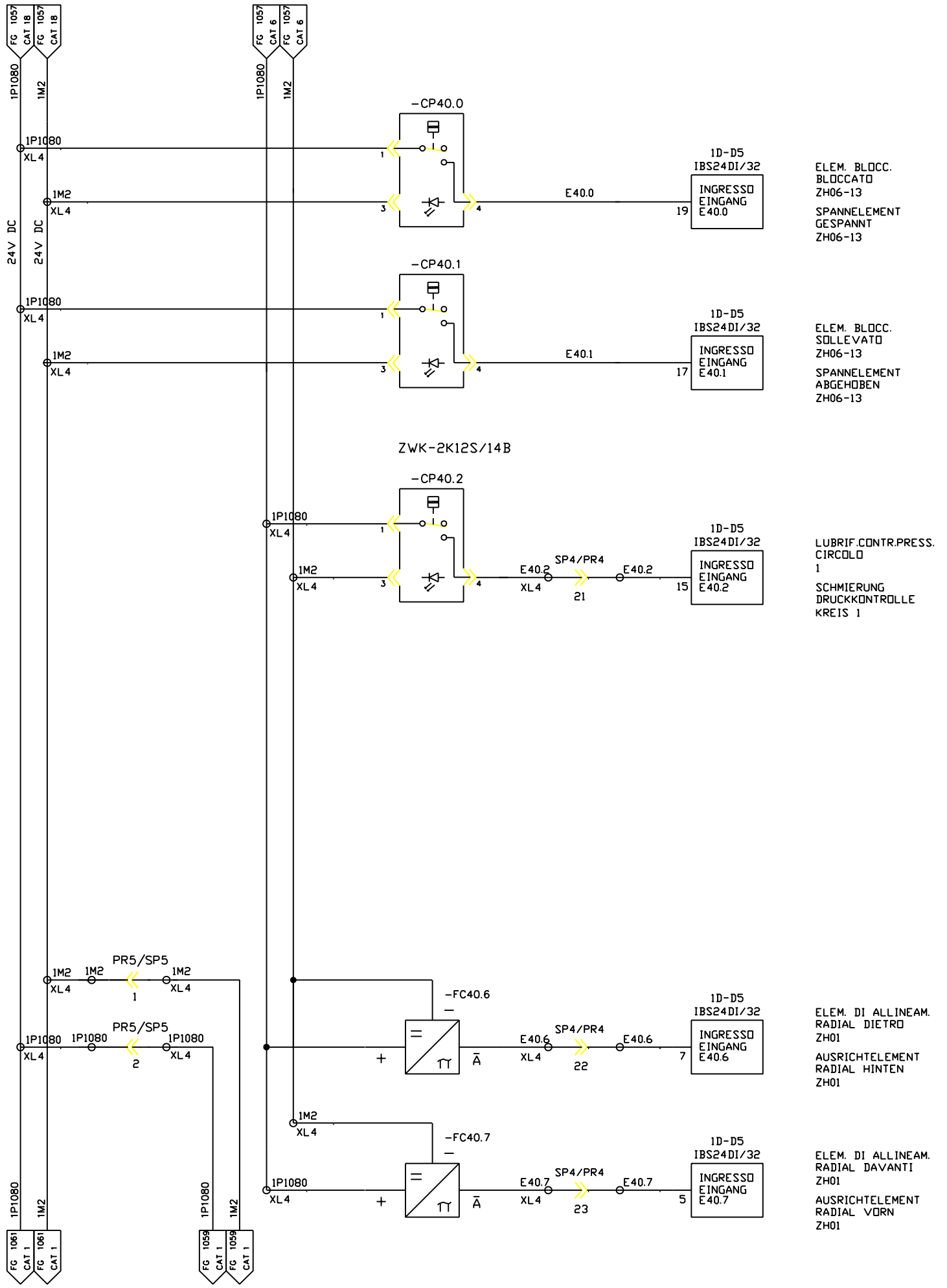

FMA	DIS. N. 31239.09818	MACCHINA/IMPIANTO : FMA 453	ORDINE : 30.007629	DISP. DI BLOCCAGGIO PEZZO	12S	FOGLIO 1058
	CAD : Autocad 10	LAVORAZIONE : ALBERO MOTORE	COMMESSA :	WERKSTUECK-SPANNEINRICHTUNG	UNITA 12B	SEGUE
	N. FILE : 12B1058	DENOMINAZIONE : TRASFERTA	ESECUTORE : TP/BR	BP		
	POS. ARCH. :	DATA : 26.10.00 AGG. : a b				

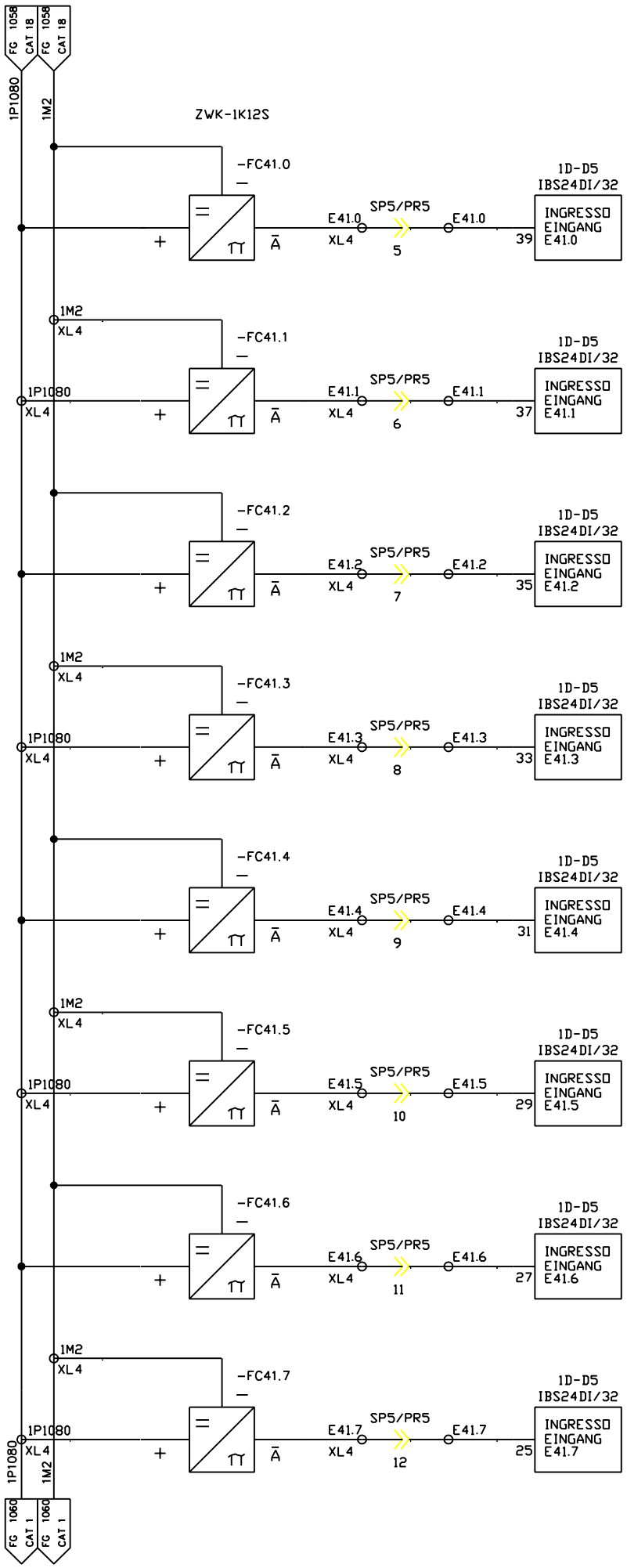

FMA	DIS. N. 31239.09818	MACCHINA/IMPIANTO : FMA 453	ORDINE : 30.007629	DISP. DI BLOCCAGGIO PEZZO	12S	FOGLIO 1059
	CAD Autocad Mech.	LAVORAZIONE : ALBERO MOTORE	COMMESSA :	WERKSTUECK-SPANNEINRICHTUNG	UNITA 12B	SEGUE
	N. FILE : 12B1059	DENOMINAZIONE : TRASFERTA	ESECUTORE : TP/BR	BP		
	POS. ARCH. :	DATA : 21.10.03 AGG. : a b				

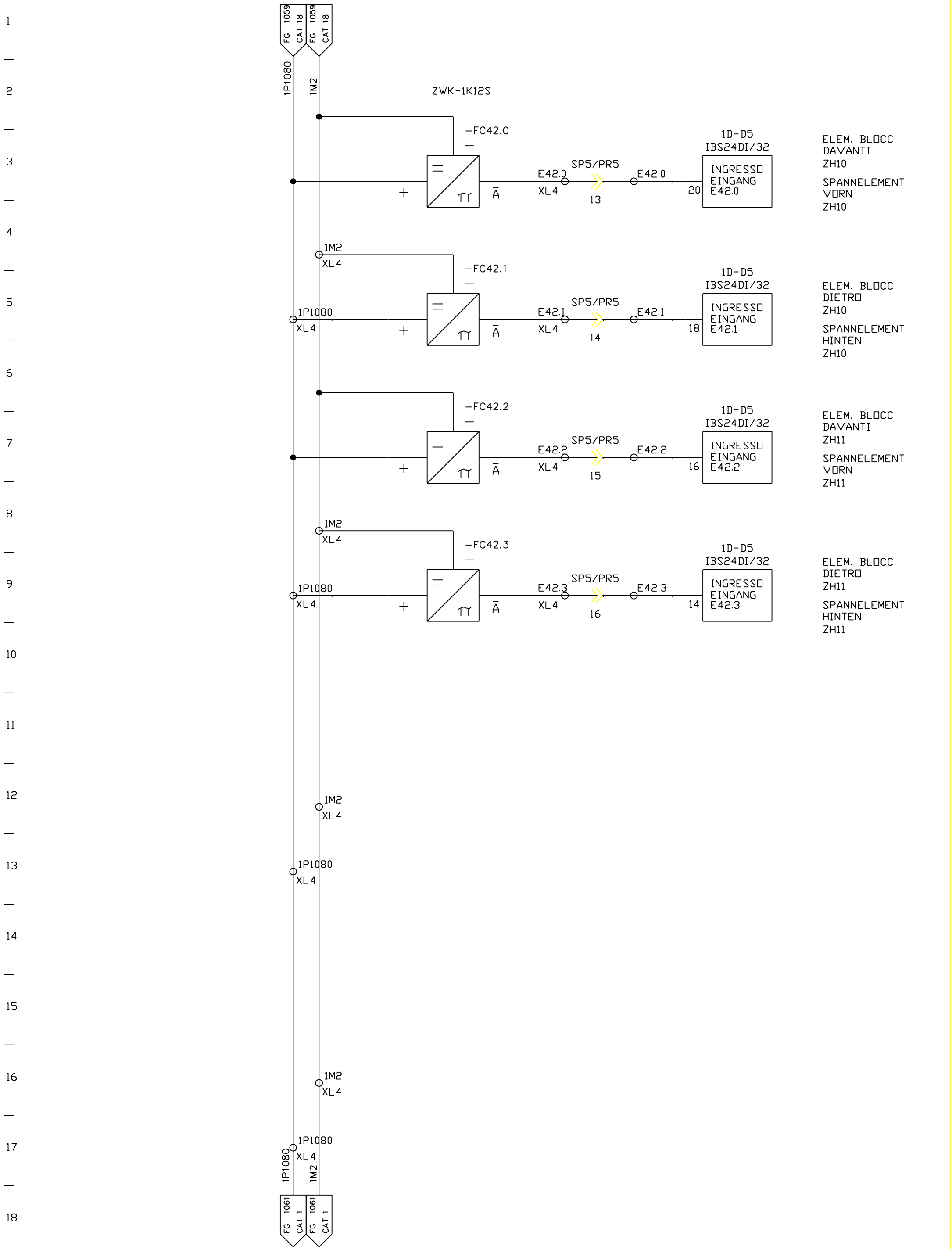

FMA	DIS. N. 31239.09818	MACCHINA/IMPIANTO : FMA 453		ORDINE : 30.007629	DISP. DI BLOCCAGGIO PEZZO	12S	FOGLIO 1060
	CAD Autocad Mech.	LAVORAZIONE : ALBERO MOTORE		COMMESSA :	WERKSTUECK-SPANNEINRICHTUNG		
	N. FILE : 12B1060	DENOMINAZIONE : TRASFERTA				UNITA 12B	SEGUE
	POS. ARCH.:	DATA : 21.10.03	AGG. : a b	ESECUTORE : TP/BR	BP		

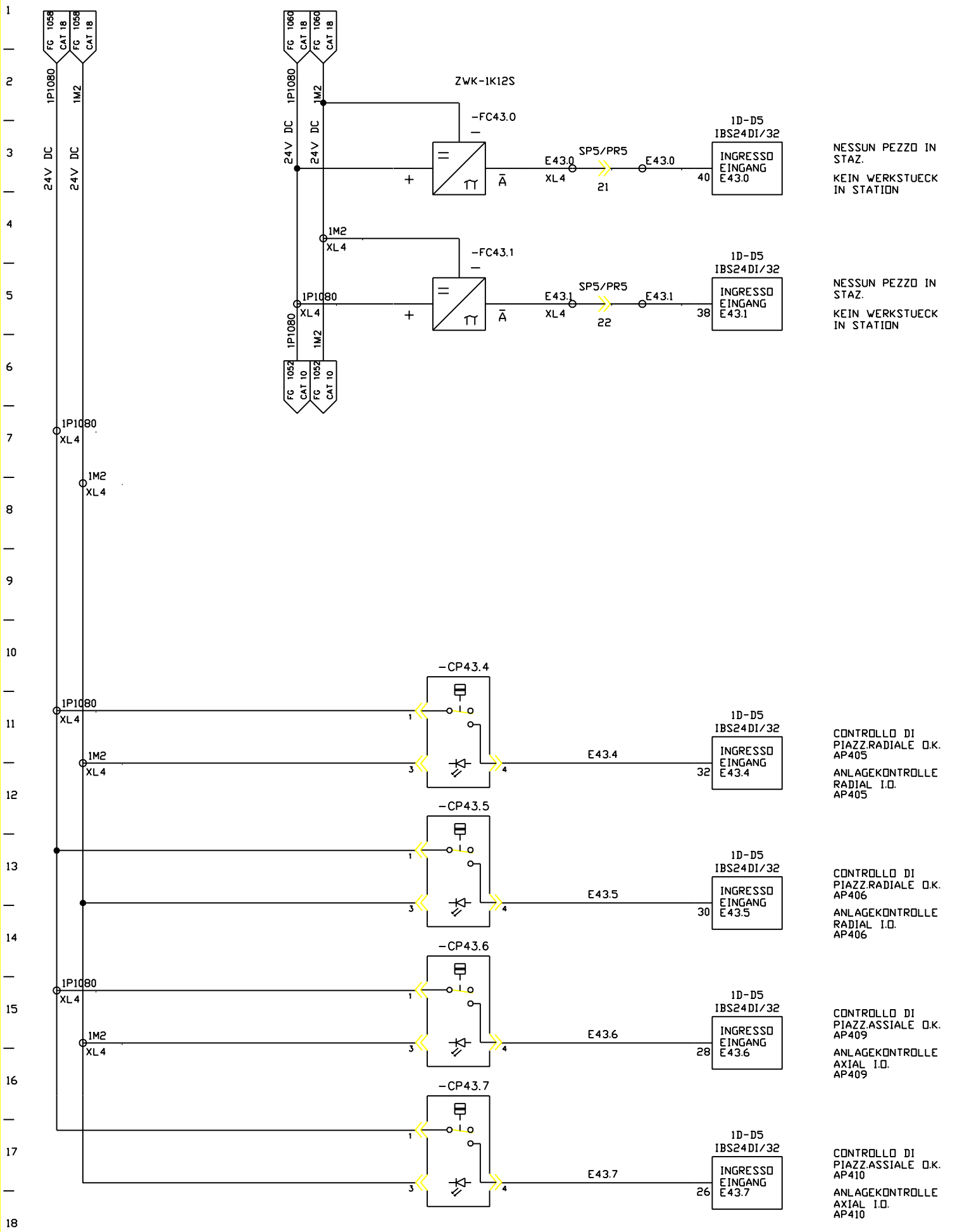

FMA	DIS. N. 31239.09818	MACCHINA/IMPIANTO : FMA 453	ORDINE : 30.007629	DISP. DI BLOCCAGGIO PEZZO WERKSTUECK-SPANNEINRICHTUNG	12S	FOGLIO 1061
	CAD : Autocad 10	LAVORAZIONE : ALBERO MOTORE	COMMESSA :		UNITA 12B	SEGUE
	N. FILE : 12B1061	DENOMINAZIONE : TRASFERTA	ESECUTORE : TP/BR			
	POS. ARCH. :	DATA : 26.10.00	AGG. : a b	BP		