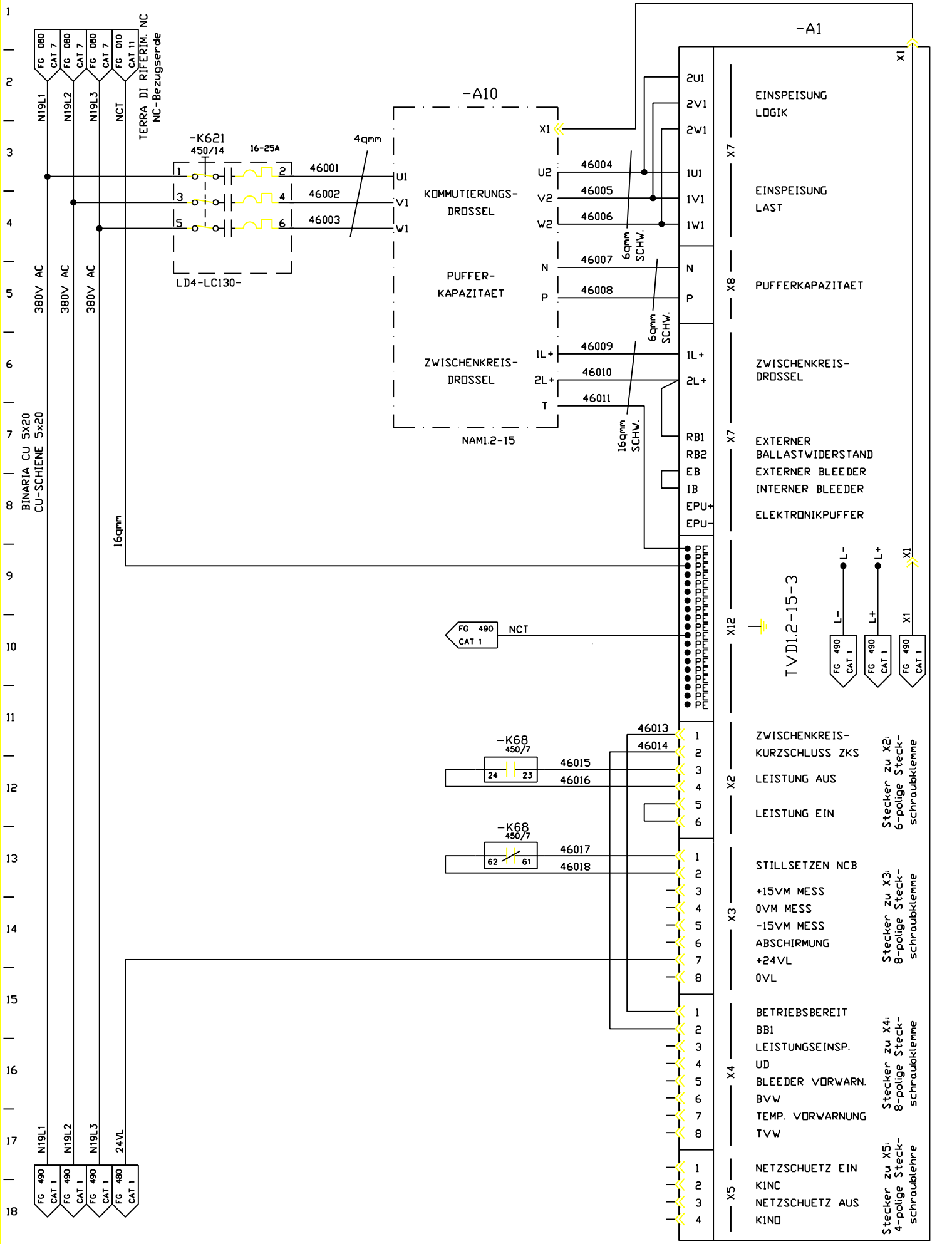

FMA	DIS. N. 31239.08810	MACCHINA/IMPIANTO : FMA 453	ORDINE : 30.007629	ALIMENTAZIONE MANDRINO	MV	FOGLIO 460
	CAD : Autocad 10	LAVORAZIONE : ALBERO MOTORE	COMMESSA :	SPINDEL-VERSORGUNG	UNITA 12A	SEGUE
	N. FILE : 12A460	DENOMINAZIONE : TRASFERTA	ESECUTORE : TP/BR	ARMADIO 1.2		
	POS. ARCH. :	DATA : 07.12.92	AGG. : a b			