BENENNUNG / DENOMINAZIONE							PLC-STEUERUNG	BEMERKUNG
GRUPPE / GRUPPO	FUNKTIONS-INHALT / CONTENUTO-FUNZIONE		ZEICHNUNGS-NR / NUMERO DISEGNO	BLATT-NR / NUM.FOGL	BLATTANZ. / INDIC.FOGL.			
	ALLGEMEINER ZENTRALER TEIL		31239.80017				ZENTRAL	
	PARTE GENERALE CENTRALE							
	INHALTSUEBERSICHT			001-004				
	INDICE							
	STROMLAUFPLAN							
	SCHEMA DI CABLAGGIO							
	AUSFUEHRUNGSRICHTLINIEN			010				
	NORME DI ESECUZIONE							
N	NETZEINSPEISUNG			011				
	ALIMENTAZIONE DALLA RETE							
	BETRIEBSSPANNUNGSVERTEILUNG			012-015				
	TENSIONE ESERCIZIO							
	WARNBLINKANZEIGEN-SPANNUNGSVERSORGUNG			016-018				
	ALIMENTAZIONE LAMPEGGIATORE DI AVVERTIMENTO							
	SCHUTZLEITERVERTEILUNG			019				
	CONDUTTORI DI PROTEZIONE							
1N4	STEUERSPANNUNG 110VAC			020-022				
	TENSIONE DI COMANDO 110VAC							
3N4	PLC-SPANNUNGSVERSORGUNG 110VAC			026				
	ALIMENTAZIONE DI TENSIONE PER PLC: 110VAC							
4N4	PLC-SPANNUNGSVERSORGUNG 110VAC			028				
	ALIMENTAZIONE DI TENSIONE PER PLC: 110VAC							
5N4	PLC-SPANNUNGSVERSORGUNG 110VAC			029				
	ALIMENTAZIONE DI TENSIONE PER PLC: 110VAC							
1N5	SPANNUNGSVERSORGUNG INDRAMAT 220VAC			030-032				
	ALIMENTAZIONE DI TENSIONE PER INDRAMAT 220VAC							
2N5	SPANNUNGSVERSORGUNG KUEHLGERAETE 220VAC			033-034				
	ALIMENTAZIONE DI TENSIONE RAFFREDDATORI 220VAC							
3N5	SPANNUNGSVERSORGUNG KUEHLGERAETE 220VAC			035-036				
	ALIMENTAZIONE DI TENSIONE RAFFREDDATORI 220VAC							
1N9	SPANNUNGSVERSORGUNG BELEUCHTUNG			037-039				
	FREMDSPANNUNG 220VAC							
	ALIMENTAZIONE ILLUMINAZIONE							
	TENSIONE ESTERNA 220VAC							
1M1	STEUERSPANNUNG 24VDC PLC-EINGAENGE			040-043				
	TENSIONE DI COMAND 24VDC							
1M2	LASTSPANNUNG 24VDC			050-054				
	TENSIONE DI CARICO 24VDC							
VS1	EL-SCHALTSCHRANK TUERVERRIEGELUNG	SCHRANK 1		060				
	INTERBLOCCO DI SICUREZZA	ARMADIO 1						
	PORTA ARMADIO ELETTRICO							
	WARNBLINKANZEIGE/BELEUCHTUNG			061-062				
	LAMPEGGIATORE DI AVVERTIMENTO /							
	ILLUMINAZIONE							
VS3	EL-SCHALTSCHRANK TUERVERRIEGELUNG	SCHRANK 3		063				
	INTERBLOCCO DI SICUREZZA	ARMADIO 3						
	PORTA ARMADIO ELETTRICO							
	WARNBLINKANZEIGE/BELEUCHTUNG			064-065				
	LAMPEGGIATORE DI AVVERTIMENTO /							
	ILLUMINAZIONE							
	KUEHLGERAET							
	RAFFREDDATORE							

FMA	DIS. N. : 31239.80017	MACCHINA/IMPIANTO : FMA 453	ORDINE : 30.007629	INHALTS-UEBERSICHT		FOGLIO 001
	CAD : AUTOCAD 10	LAVORAZIONE : ALBERO MOTORE	COMMESSA :			
	N. FILE : F453_001	DENOMINAZIONE : TRASFERTA	ESECUTORE :	INDICE		SEGUE
	POS. ARCH. :	DATA : 18.03.93 AGG. : a b				

BENENNUNG / DENOMINAZIONE								PLC-STEUERUNG	BEMERKUNG
GRUPPE / GRUPPO	FUNKTIONS-INHALT / CONTENUTO-FUNZIONE		ZEICHNUNGS-NR / NUMERO DISEGNO	BLATT-NR / NUM.FOGL	BLATTANZ. / INDIC.FOGL.				
VS3	BETRIEBSSPANNUNG UEBERWACHUNG	SCHRANK 3	31239.80017	066				ZENTRAL	
	SORVEGLIANZA TENSIONE CIRCUITO	ARMADIO 3							
	DI POTENZA								
	SI-AUTOMATEN UEBERWACHUNG			067-068					
	CONTROLLO INTERRUTTORE AUTOMATICO								
VS5	EL-SCHALTSCHRANK TUERVERRIEGELUNG	SCHRANK 5		070					
	INTERBLOCCO DI SICUREZZA	ARMADIO 5							
	PORTA ARMADIO ELETTRICO								
	WARNBLINKANZEIGE/BELEUCHTUNG			071					
	LAMPEGGIATORE DI AVVERTIMENTO /								
	ILLUMINAZIONE								
VS7	EL-SCHALTSCHRANK TUERVERRIEGELUNG	SCHRANK 7		075					
	INTERBLOCCO DI SICUREZZA	ARMADIO 7							
	PORTA ARMADIO ELETTRICO								
	WARNBLINKANZEIGE/BELEUCHTUNG			076-077					
	LAMPEGGIATORE DI AVVERTIMENTO /								
	ILLUMINAZIONE								
	KUEHLGERAET								
	RAFFREDDATORE								
	SI-AUTOMATEN UEBERWACHUNG			078-079					
	CONTROLLO INTERRUTTORE AUTOMATICO								
VS9	EL-SCHALTSCHRANK TUERVERRIEGELUNG	SCHRANK 9		080					
	INTERBLOCCO DI SICUREZZA	ARMADIO 9							
	PORTA ARMADIO ELETTRICO								
	WARNBLINKANZEIGE/BELEUCHTUNG			081					
	LAMPEGGIATORE DI AVVERTIMENTO /								
	ILLUMINAZIONE								
	KUEHLGERAET								
	RAFFREDDATORE								
SE	HAUPTSCHALTER AUS			100-101					
	ARRESTO INTERRUTTORE GENERALE								
	STEUERSPANNUNG EIN			102					
	INSERIMENTO TENSIONE DI COMANDO								
	LASTSPANNUNG EIN			103-104					
	INSERIMENTO TENSIONE DI CARICO								
	NOT-AUS SEITE A-B			107-108					
	ARRESTO GENERALE-LATO A-B								
	NOT-AUS STAT.4-16			110					
	ARRESTO GENERALE STAT.4-16								
	NOT-AUS STAT.20-33			111					
	ARRESTO GENERALE STAT.20-33								
	HUPE/RUNDUMLEUCHTE			113-114					
	AVVISATORE ACUSTICO/AVVISATORE OTTICO ROTANTE								
	LAMPENTEST/MASCHINE AUS NACH TAKTENDE								
	PROVA LAMPADA								
	MASCHINEN-BELEUCHTUNG EIN								
	INSERIMENTO ILLUMINAZIONE MACCH.								
HP	HAUPTPULT-								
	PLC-EIN-AUSGANGS-SIGNALE			120-132					
	CONSOLLE PRINCIPALE I/O SEGNALI								
	BEDIENPULT			135-136					
	CONSOLLE DI COMANDO								

FMA	DIS. N. : 31239.80017	MACCHINA/IMPIANTO : FMA 453	ORDINE : 30.007639	INHALTS-UEBERSICHT		FOGLIO 002
	CAD : AUTOCAD 10	LAVORAZIONE : ALBERO MOTORE	COMMESSA :			
	N. FILE : F453_002	DENOMINAZIONE : TRASFERTA		INDICE		SEGUE
	POS. ARCH. :	DATA : 18.03.93	AGG. : a b	ESECUTORE :		

BENENNUNG / DENOMINAZIONE						PLC-STEUERUNG	BEMERKUNG
GRUPPE / GRUPPO	FUNKTIONS-INHALT / CONTENUTO-FUNZIONE	ZEICHNUNGS-NR / NUMERO DISEGNO	BLATT-NR / NUM.FOGL	BLATTANZ. / INDIC.FOGL.			
ST	TRANSPORT-LASTSPANNUNG	31239.80017	140			ZENTRAL	
	TRASPORTO TENSIONE DI CARICO						
	SCHUTZTUEREN UEBERWACHUNG		141-147				
	CONTROLLO PORTO DI SICUREZZA						
	EINHEITEN LASTSPANNUNG EIN						
	INSERIMENTO TENSIONE DI CARICO UNITA						
AST	EINHEITEN-SPANNUNGSVERSORGUNG		160-166				
	ALIMENTAZIONE TENSIONE UNITA						
	INTERBUS-S EINSPEISUNG		174				
	ALIMENTAZIONE INTERBUS S						
	SIGNALE VON-NACH VERKETTUNG-EINGANG		176-178				
	SEGNALI CONCATENAMENTO VKE		180-182				
	SIGNALE VON-NACH VERKETTUNG-AUSGANG		184-186				
	SEGNALI CONCATENAMENTO VKA		188-190				
	SIGNALE VON-NACH ZENTRALUEBERWACHUNG		192-193				
	SEGNALI CONTROLLO CENTRALE		196-197				
1D	PLC-ZENTRALGERAET ZG		200-201				
	APPARECCHIO CENTRALE ZG DI PLC						
	INTERBUS-S ANSCHALTBAUGRUPPE		202				
	GRUPPO INTERFACCIA INTERBUS S						
	PLC-ERWEITERUNGSGERAET EG1		203-204				
	APPARECCHIO COMPLEMENTARE EG1 PER PLC						
	PLC-ERWEITERUNGSGERAET EG2		205-206				
	APPARECCHIO COMPLEMENTARE EG2 PER PLC						
	PLC-STOERUNGSUEBERWACHUNG		207				
	ANOMALIA PLC						
	PG/MONITOR STROMVERSORGUNG		208				
	ALIMENTAZIONE PG/MONITOR						
	TK-EL DISPLAY		209				
	TK-DISPLAY EL.						
	PG-ANSCHLUSS		211				
	CONNESSIONE PROGRAMMATORE						
HY	HYDRAULIK		230-233				
	IDRAULICO						
OE	ZENTRALSCHMIERUNG		240-241				
	LUBRIFICAZIONE						
K	KUEHLMITTEL		250				
	REFRIGERANTE						
	HOCHDRUCK-KUEHLMITTEL		251				
	REFRIGERANTE ALTA PRESSIONE						
P	PNEUMATIK		260				
	PNEUMATICO						

FMA	DIS. N. : 31239.80017	MACCHINA/IMPIANTO : FMA 453	ORDINE : 30.007629	INHALTS-UEBERSICHT		FOGLIO 003
	CAD : AUTOCAD 10	LAVORAZIONE : ALBERO MOTORE	COMMESSA :			
	N. FILE : F453_003	DENOMINAZIONE : TRASFERTA		INDICE		SEGUE
	POS. ARCH. :	DATA : 18.03.93 AGG. : a b	ESECUTORE :			

BENENNUNG / DENOMINAZIONE							PLC-STEUERUNG	BEMERKUNG
GRUPPE / GRUPPO	FUNKTIONS-INHALT / CONTENUTO-FUNZIONE		ZEICHNUNGS-NR / NUMERO DISEGNO	BLATT-NR / NUM.FOGL	BLATTANZ. / INDIC.FOGL.			
			31239.80017				ZENTRAL	
T	TRANSPORT			272-283				
	TRASPORTO			285				
				290-294				
TK	WERKSTUECK-TYPENKONTROLLEINRICHTUNG			300-311				
	IDENT.TIPO			314-316				
	MARPOSS-PRUEFEINRICHTUNG			317				BL.317 NEU
	DISPOSITIVO CONTROLLO (MARPOSS)							
VKE	VERKETTUNG-BELADEN			400-401				
	GRUPPO DI CARICO			404-406				
	SCHALTSCHRANK ANORDNUNGSPLAN		31239.80033	001				
	SCHEMA DI DISPOSIZIONE ARMADIO ELETTRICO							
	GERAETE AUFBAUPLAN	SCHRANK:						
	PIANO COSTRUTTIVO APPARECCHI	ARMADIO:						
		1		002-004				
		3		005-009				
		5		010-012				
		7		013-016				
		9		017-019				
	HAUPT-BEDIENSCHRANK			020-022				
	CONSOLLE PRINCIPALE							
	KLEMMENKASTEN			023				
	CASETTA TERMINALE							
	KLEMMEN/STECKERPLAN	1		050-053				
	SCHEMA DI MORSETTI E CONNETTORI							
		3		056-068				
				071-075				
		5		080-085				
				088				
		7		089-111				
		9		113-117				

FMA	DIS. N. : 31239.80017	MACCHINA/IMPIANTO : FMA 453	ORDINE : 30.007629	INHALTS-UEBERSICHT		FOGLIO 004
	CAD : AUTOCAD 10	LAVORAZIONE : ALBERO MOTORE	COMMESSA :			SEGUE
	N. FILE : F453_004	DENOMINAZIONE : TRASFERTA	ESECUTORE :	PROSPETTO CONTENUTO		
	POS. ARCH. :	DATA : 25.07.1994	AGG. : a b			

TENSIONE DI SERVIZIO	BETRIEBSSPANNUNG	3x380V/50Hz			
CARICO NEL CONDUTTORE	LEITUNGSBELASTUNG NACH:	VDE 0113 TAB. BII			
POTENZA NOMINALE	NENNLEISTUNG	415 KVA			
CORRENTE NOMINALE	NENNSTROM	610 A			
CONDUTTURA IN ARRIVO	ZULEITUNG	2X4X150 QMM		MINDESTQUERSCHNITT SCHRANK	MASCHINE
CORRENTE NOMINALE DI FUSIBLE	SICHERUNG IN DER ZULEITUNG	630 A			
DENOMINAZIONE	BENENNUNG	COLORE IL CONDUTT. DRAHTFARBE		SEZIONE DEI CONDUTTORI MIN. ARMADIO	MACCHINA
IL CIRCUITO PRINCIPALE AC/DC	HAUPTSTROMKREIS-WECHSEL ODER GLEICHSTROM	NERO	SCHWARZ	1.5 QMM	1.5 QMM
CONDUTTORI DI PROTEZIONE	SCHUTZLEITER	VERDE/GIALLO	GR/GE	1.5 QMM	1.0 QMM
TENSIONE DI COMANDO 110V AC	STEUERSTROMKREISE WECHSELSTROM 110V AC	ROSSO	ROT	1.0 QMM	1.0 QMM
TENSIONE DI COMANDO PUNTO DI UNIONE	STEUERSTROMKREISE WECHSELSTROM FUSSPUNKT	ROSSO	ROT	1.0 QMM	1.0 QMM
TENSIONE DI COMANDO DC	STEUERSTROMKREISE GLEICHSTROM				
TENSIONE DI COMANDO 24V DC	STEUERSPANNUNG 24V DC	AZZURRO	BLAU	1.0 QMM	1.0 QMM
32 SCHEDE I/O	32 EIN-AUSGANGSKARTEN	AZZURRO	BLAU	0.5 QMM	
TENSIONE DI LAMPADE 24V DC	LAMPENSPANNUNG 24V DC	AZZURRO	BLAU	1.0 QMM	1.0 QMM
TENSIONE DI SOTTO CARICO 24V DC	LASTSPANNUNG 24V DC	AZZURRO	BLAU	1.0 QMM	1.0 QMM
VALVOLE ELETTROMAGNETICHE, FRENI	MAGNETVENTILE, BREMSEN				
TENSIONE DI COMANDE DC PUNTO DI UNIONE	STEUERSTROMKREISE GLEICHSTROM FUSSPUNKT	AZZURRO	BLAU	1.0 QMM	1.0 QMM
TENSIONE ESTERNA / ILLUMINAZIONE 220V AC	FREMDSPANNUNG: KABEL IN METALLSCHLAUCH			1.0 QMM	1.0 QMM
TENSIONE CONCATENAMENTO	VERKETTUNGSSPANNUNG	RANCIATA	ORANGE	1.0 QMM	1.0 QMM
ALIMENTAZIONE DI TENSIONE PER PLC 110V AC	SPS-EINSPEISUNG 110V AC	ROSSO	ROT	1.5 QMM	
ALIMENTAZIONE DI TENSIONE PER PRESE 110V AC	STECKDOSEN 110V AC	ROSSO	ROT	1.5 QMM	1.5 QMM
ALIMENTAZIONE DI TENSIONE PER REFRIG. 220V AC	KUEHLGERAETE 220V AC	ROSSO	ROT	1.5 QMM	

FMA	DIS. N. : 31237.80017	MACCHINA/IMPIANTO : FMA 453		ORDINE : 30.007629	AUSFUEHRUNGS-RICHTLINIEN	N	FOGLIO 010
	CAD : AUTOCAD 10	LAVORAZIONE : ALBERO MOTORE		COMMESSA :			
	N. FILE : F453_010	DENOMINAZIONE : TRASFERTA			NORME DI ESECUZIONE		SEGUE
	POS. ARCH. :	DATA : 18.03.93	AGG. : a b	ESECUTORE :			

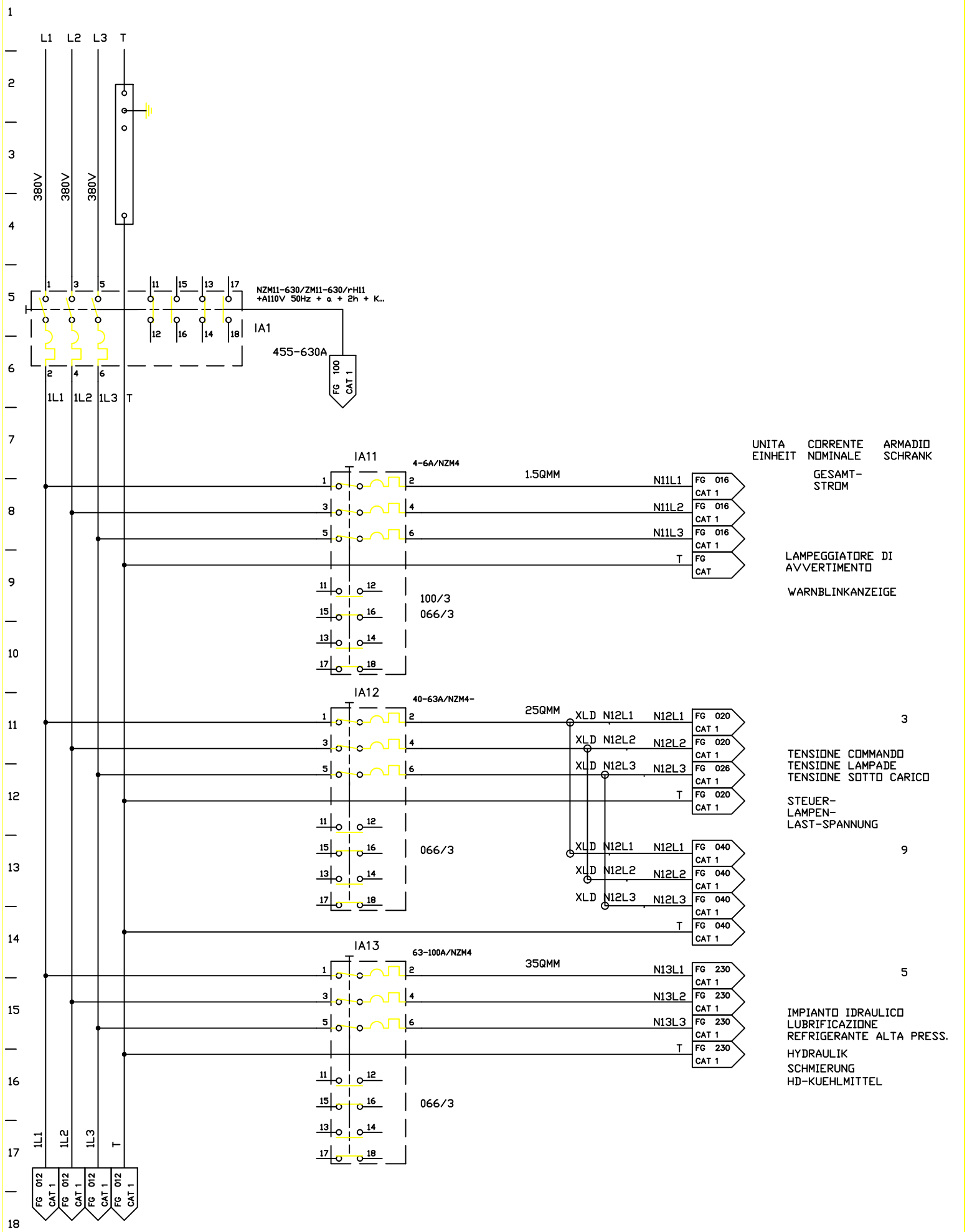

FMA	DIS. N. : 31239.80017	MACCHINA/IMPIANTO : FMA 453		ORDINE : 30.007629	NETZ-EINSPEISUNG	N	011
	CAD : AUTOCAD 10	LAVORAZIONE : ALBERO MOTORE		COMMESSA :	ALIMENTAZIONE DALLA RETE	ARMADIO 1	SEGUE
	N. FILE : F453_011	DENOMINAZIONE : TRASFERTA		ESECUTORE :			
	POS. ARCH. :	DATA : 18.03.93	AGG. : a b				

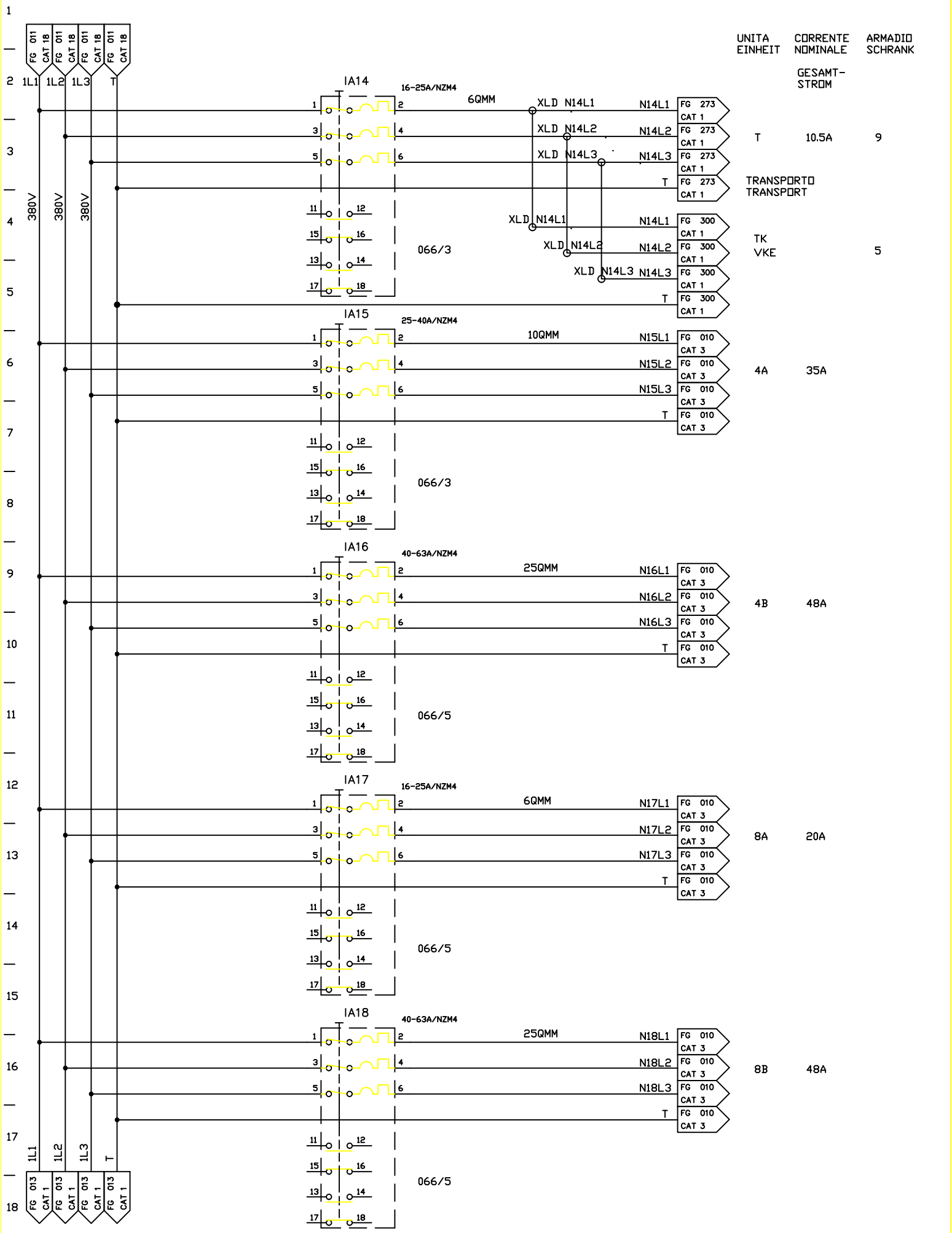

FMA	DIS. N. : 31239.80017	MACCHINA/IMPIANTO : FMA 453	ORDINE : 30.007629	BETR.-SPANNUNG VERTEILUNG	N	012
	CAD : AUTOCAD 10	LAVORAZIONE : ALBERO MOTORE	COMMESSA :			
	N. FILE : F453_012	DENOMINAZIONE : TRASFERTA	ESECUTORE :	TENSIONE ESERCIZIO	ARMADIO 1	SEGUE
	POS. ARCH. :	DATA : 18.03.93	AGG. : a b			

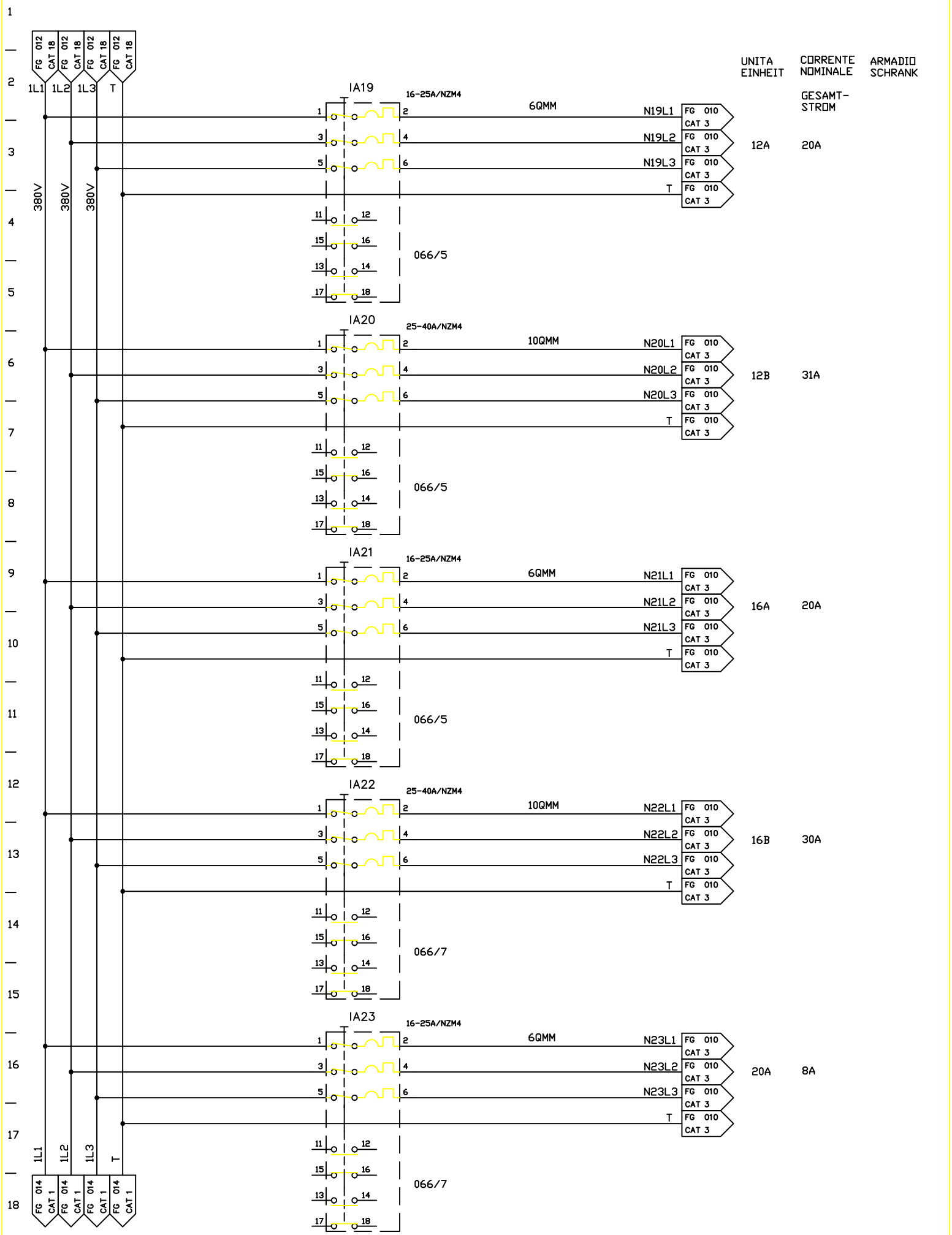

FMA	DIS. N. : 31239.80017	MACCHINA/IMPIANTO : FMA 453		ORDINE : 30.007629	BETR.-SPANNUNG VERTEILUNG	N	013
	CAD : AUTOCAD 10	LAVORAZIONE : ALBERO MOTORE		COMMESSA :			
	N. FILE : F453_013	DENOMINAZIONE : TRASFERTA		ESECUTORE :	TENSIONE ESERCIZIO	ARMADIO 1	SEGUE
	POS. ARCH. :	DATA : 18.03.93	AGG. : a b				

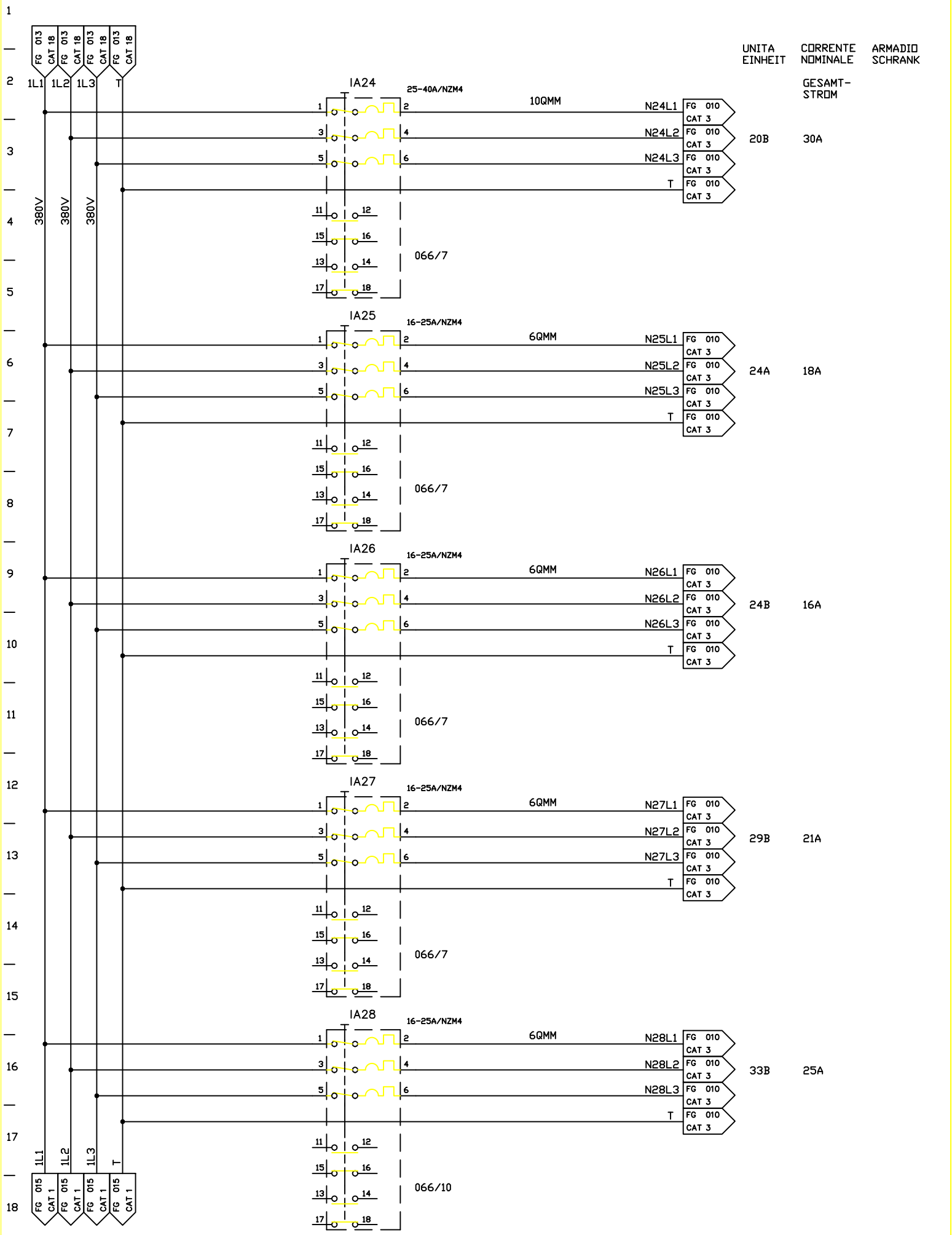

FMA	DIS. N. : 31239.80017	MACCHINA/IMPIANTO : FMA 453		ORDINE : 30.007629	BETR.-SPANNUNG VERTEILUNG	N	014
	CAD : AUTOCAD 10	LAVORAZIONE : ALBERO MOTORE		COMMESSA :			
	N. FILE : F453_014	DENOMINAZIONE : TRASFERTA		ESECUTORE :	TENSIONE ESERCIZIO	ARMADIO 1	SEGUE
	POS. ARCH. :	DATA : 18.03.93	AGG. : a b				

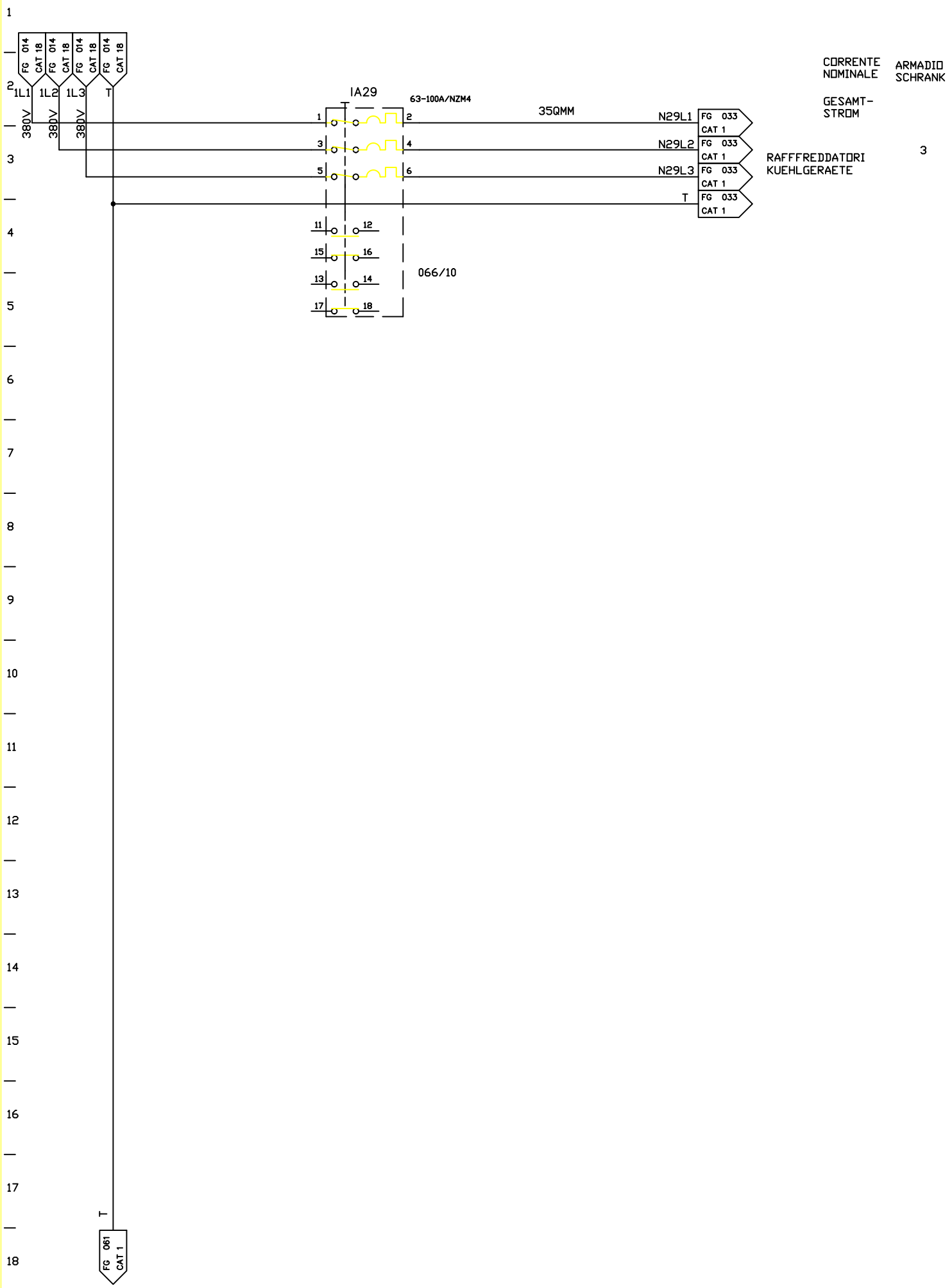

FMA	DIS. N. : 31239.80017	MACCHINA/IMPIANTO : FMA 453		ORDINE : 30.007629	BETR.-SPANNUNG VERTEILUNG	N	015
	CAD : AUTOCAD 10	LAVORAZIONE : ALBERO MOTORE		COMMESSA :			
	N. FILE : F453_015	DENOMINAZIONE : TRASFERTA		ESECUTORE :	TENSIONE ESERCIZIO	ARMADIO 1	SEGUE
	POS. ARCH. :	DATA : 18.03.93	AGG. : a b				

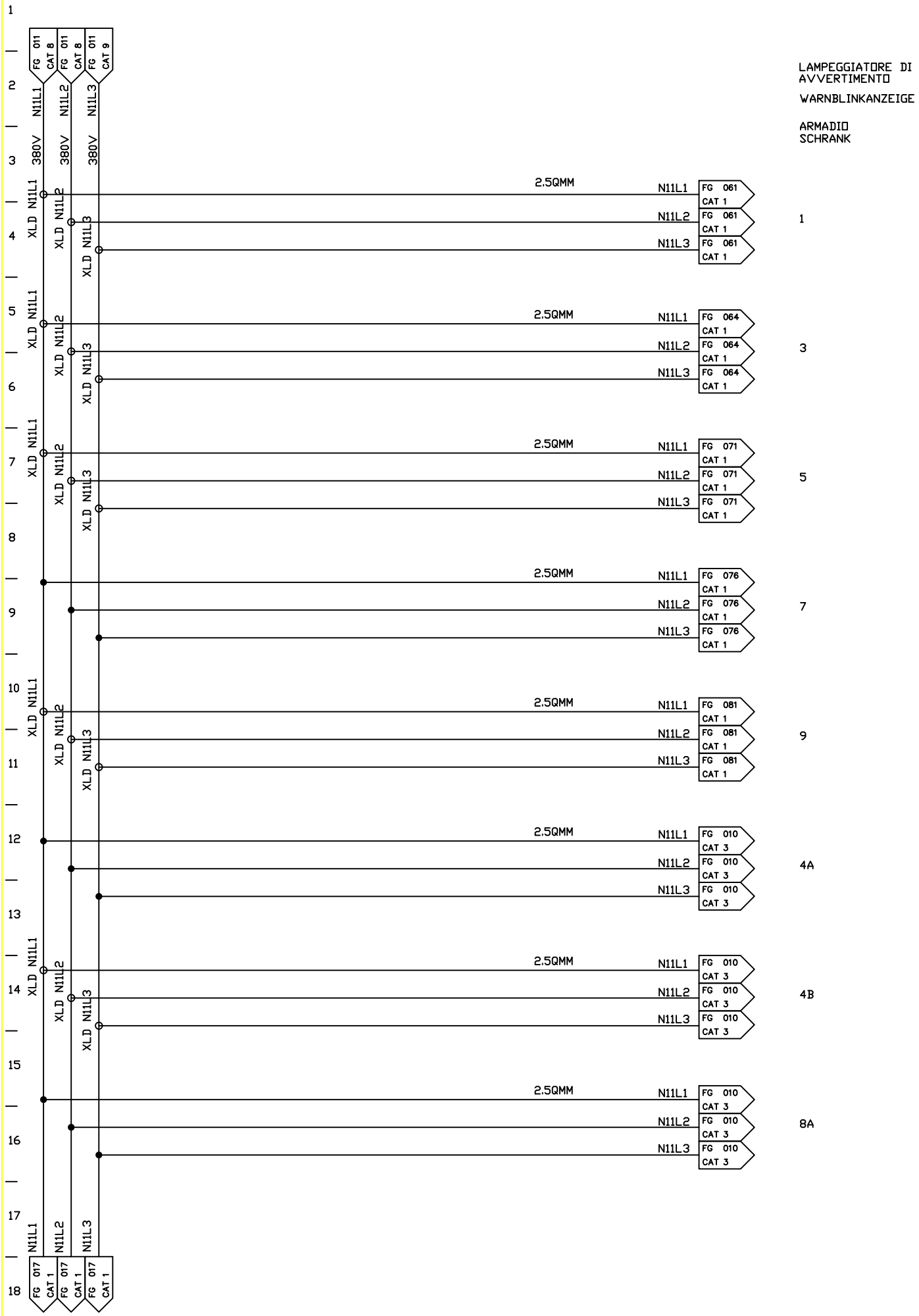

FMA	DIS. N. : 31239.80017	MACCHINA/IMPIANTO : FMA 453		ORDINE : 30.007629	WARNBLINK-ANZEIGE VERSORGUNG	N	016
	CAD : AUTOCAD 10	LAVORAZIONE : ALBERO MOTORE		COMMESSA :			
	N. FILE : F453_016	DENOMINAZIONE : TRASFERTA		ESECUTORE :	ALIMENTAZIONE LAMPEGGIATORE DI AVVERTIMENTO	ARMADIO 1	SEGUE
	POS. ARCH. :	DATA : 18.03.93	AGG. : a b				

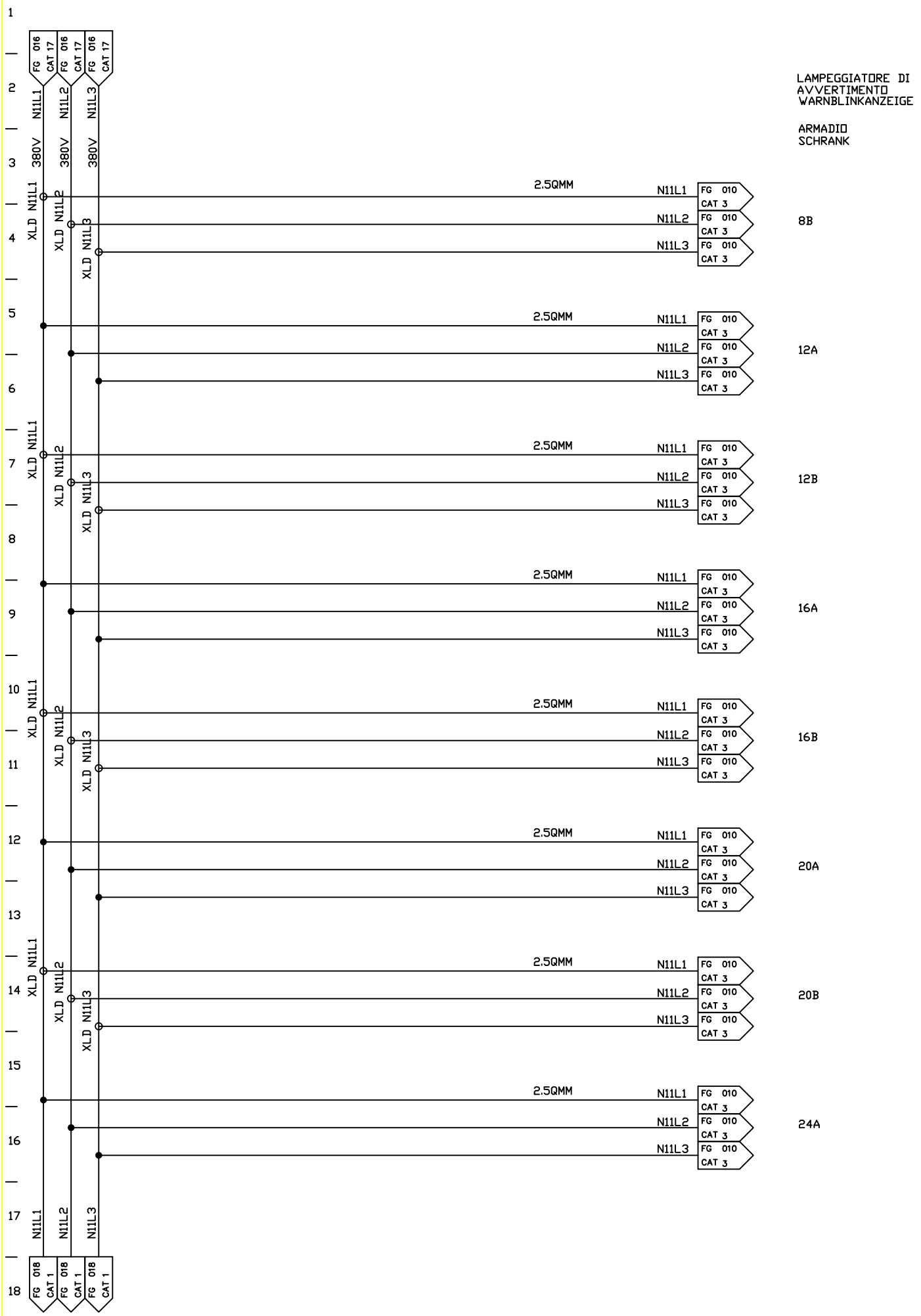

FMA	DIS. N. : 31239.80017	MACCHINA/IMPIANTO : FMA 453		ORDINE : 30.007629	WARNBLINK-ANZEIGE VERSORGUNG	N	017
	CAD : AUTOCAD 10	LAVORAZIONE : ALBERO MOTORE		COMMESSA :	ALIMENTAZIONE LAMPEGGIATORE DI AVVERTIMENTO	ARMADIO 1	SEGUE
	N. FILE : F453_017	DENOMINAZIONE : TRASFERTA		ESECUTORE :			
	POS. ARCH. :	DATA : 18.03.93	AGG. : a b				

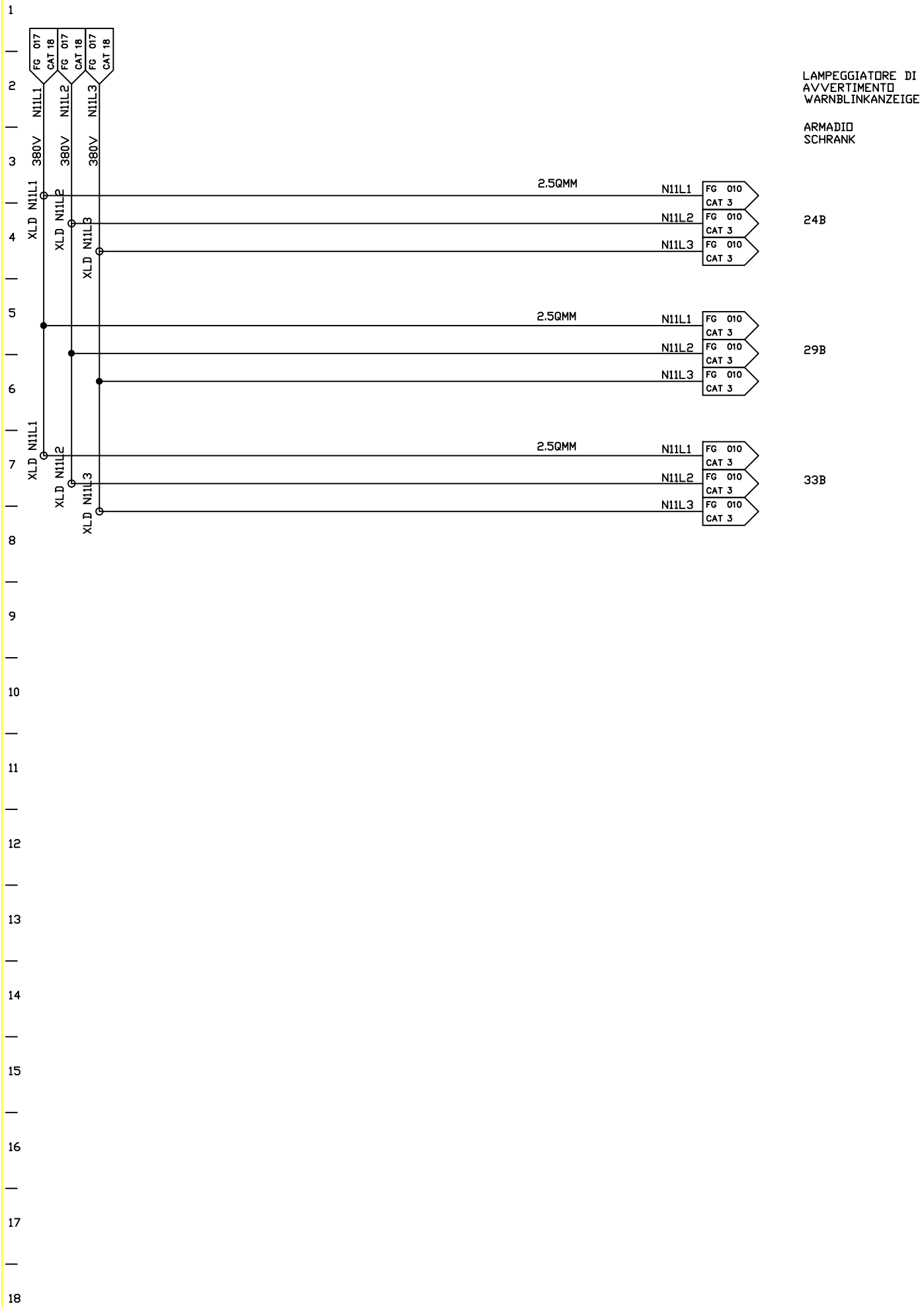

FMA	DIS. N. : 31239.80017	MACCHINA/IMPIANTO : FMA 453		ORDINE : 30.007629	WARNBLINK-ANZEIGE VERSORGUNG	N	018
	CAD : AUTOCAD 10	LAVORAZIONE : ALBERO MOTORE		COMMESSA :	ALIMENTAZIONE LAMPEGGIATORE DI AVVERTIMENTO	ARMADIO 1	SEGUE
	N. FILE : F453_018	DENOMINAZIONE : TRASFERTA		ESECUTORE :			
	POS. ARCH. :	DATA : 22.03.93	AGG. : a b				

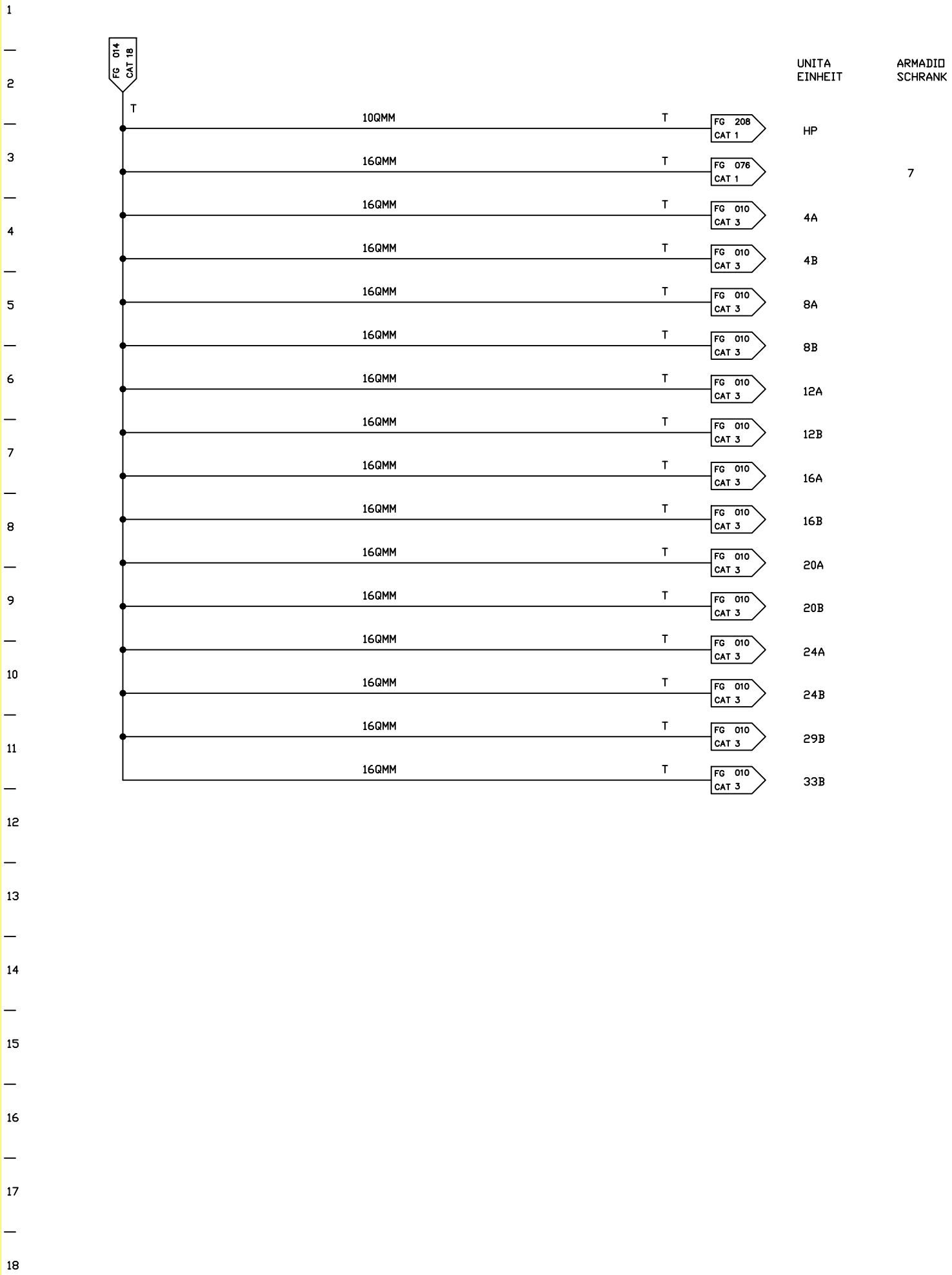

FMA	DIS. N. : 31239.80017	MACCHINA/IMPIANTO : FMA 453		ORDINE : 30.007629	BETR.-SPANNUNG VERTEILUNG	N	019
	CAD : AUTOCAD 10	LAVORAZIONE : ALBERO MOTORE		COMMESSA :			
	N. FILE : F453_019	DENOMINAZIONE : TRASFERTA		ESECUTORE :	TENSIONE ESERCIZIO	ARMADIO 1	SEGUE
	POS. ARCH. :	DATA : 22.03.93	AGG. : a b				

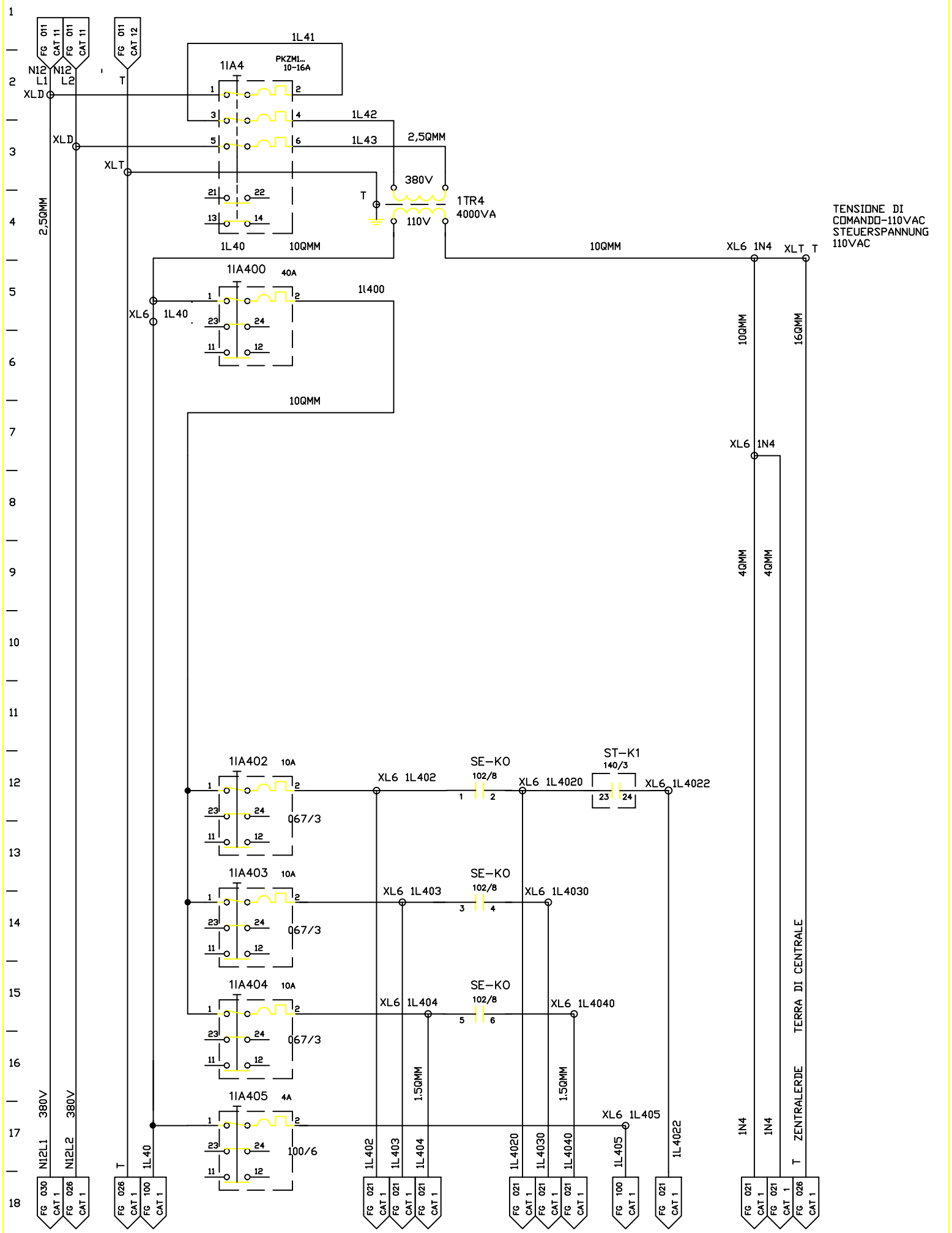

FMA	DIS. N. : 31239.80017	MACCHINA/IMPIANTO : FMA 453	ORDINE : 30.007629	STEUERSPANNUNG 110VAC	1N4	020
	CAD : AUTOCAD 10	LAVORAZIONE : ALBERO MOTORE	COMMESSA :	TENSIONE DI COMANDO 110VAC	ARMADIO 3	SEGUE
	N. FILE : F453_020	DENOMINAZIONE : TRASFERTA	ESECUTORE :			
	POS. ARCH. :	DATA : 22.03.93	AGG. : a b			

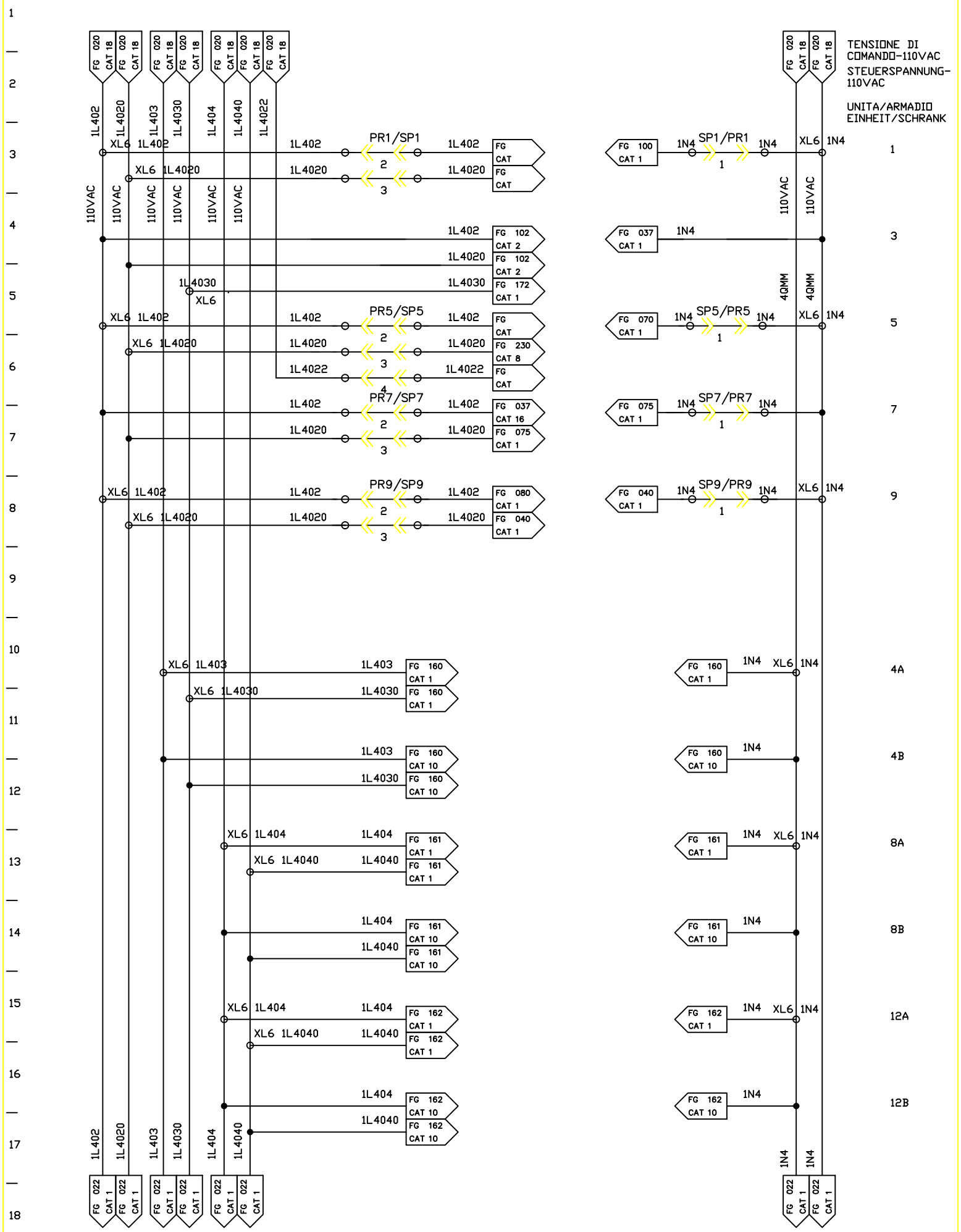

FMA	DIS. N. : 31239.80017	MACCHINA/IMPIANTO : FMA 453		ORDINE : 30.007629	STEUERSPANNUNG 110VAC	1N4	021
	CAD : AUTOCAD 10	LAVORAZIONE : ALBERO MOTORE		COMMESSA :	TENSIONE DI COMANDO 110VAC	ARMADIO 3	SEGUE
	N. FILE : F453_021	DENOMINAZIONE : TRASFERTA		ESECUTORE :			
	POS. ARCH. :	DATA : 22.03.93	AGG. : a b				

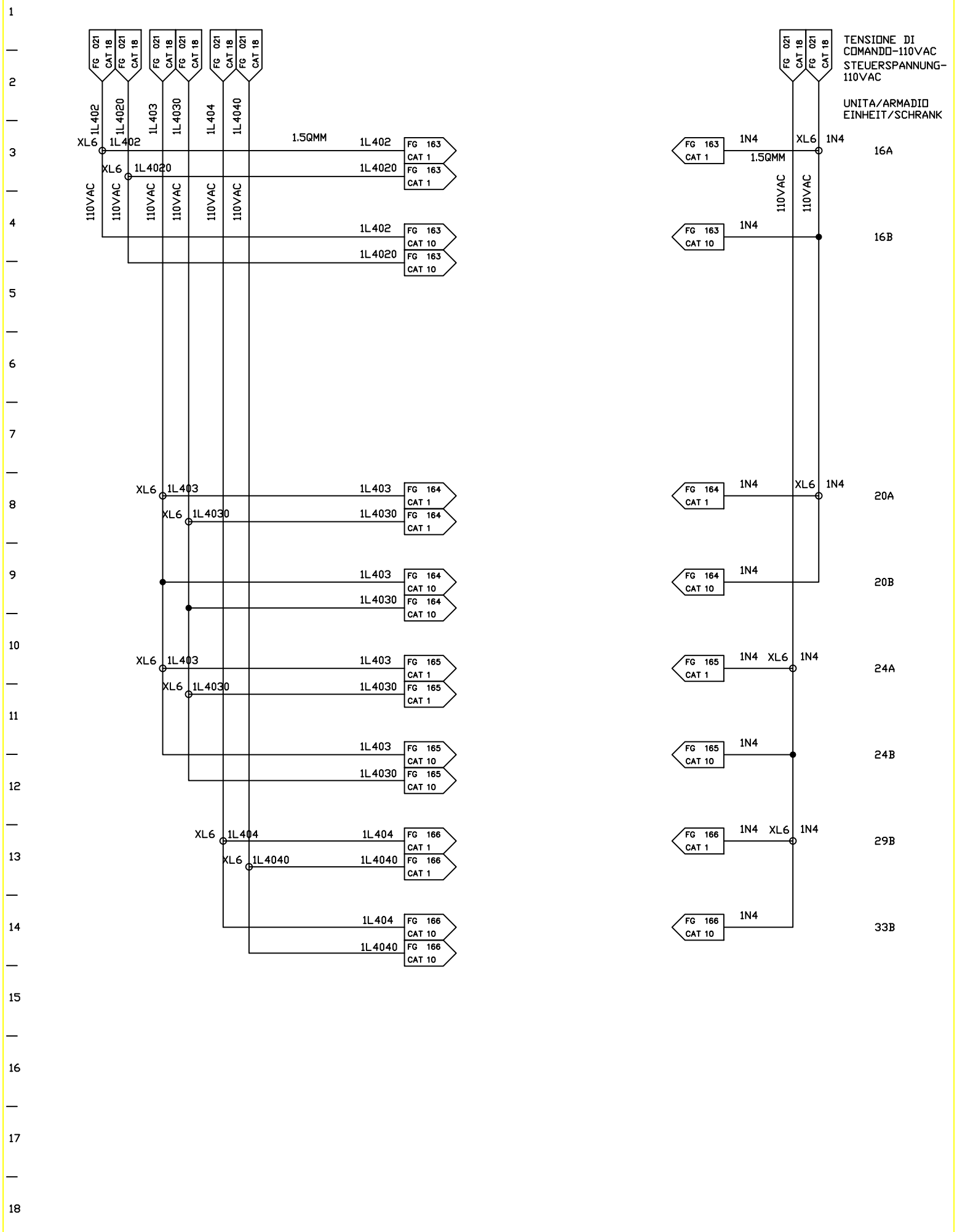

FMA	DIS. N. : 31239.80017	MACCHINA/IMPIANTO : FMA 453		ORDINE : 30.007629	STEUERSPANNUNG 110VAC	1N4	022
	CAD : AUTOCAD 10	LAVORAZIONE : ALBERO MOTORE		COMMESSA :	TENSIONE DI COMANDO 110VAC	ARMADIO 3	SEGUE
	N. FILE : F453_022	DENOMINAZIONE : TRASFERTA		ESECUTORE :			
	POS. ARCH. :	DATA : 22.03.93	AGG. : a b				

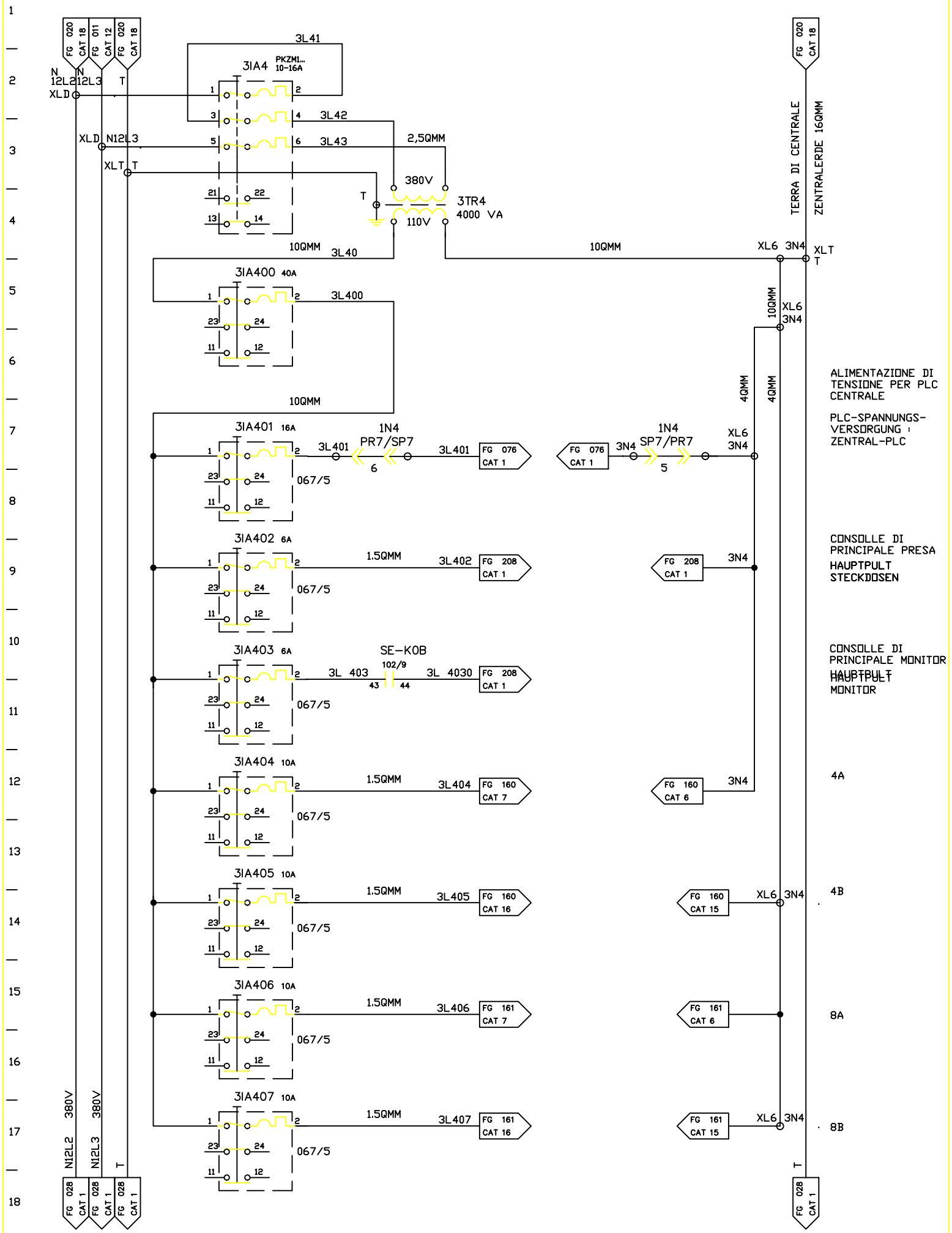

FMA	DIS. N. : 31239.80017	MACCHINA/IMPIANTO : FMA 453		ORDINE : 30.007629	PLC-SPANNUNGS-VERSORGUNG 110VAC	3N4	026
	CAD : AUTOCAD 10	LAVORAZIONE : ALBERO MOTORE		COMMESSA :	ALIMENTAZIONE DI TENSIONE PER PLC 110VAC	ARMADIO 3	SEGUE
	N. FILE : F453_026	DENOMINAZIONE : TRASFERTA		ESECUTORE :			
	POS. ARCH. :	DATA : 22.03.93	AGG. : a b				

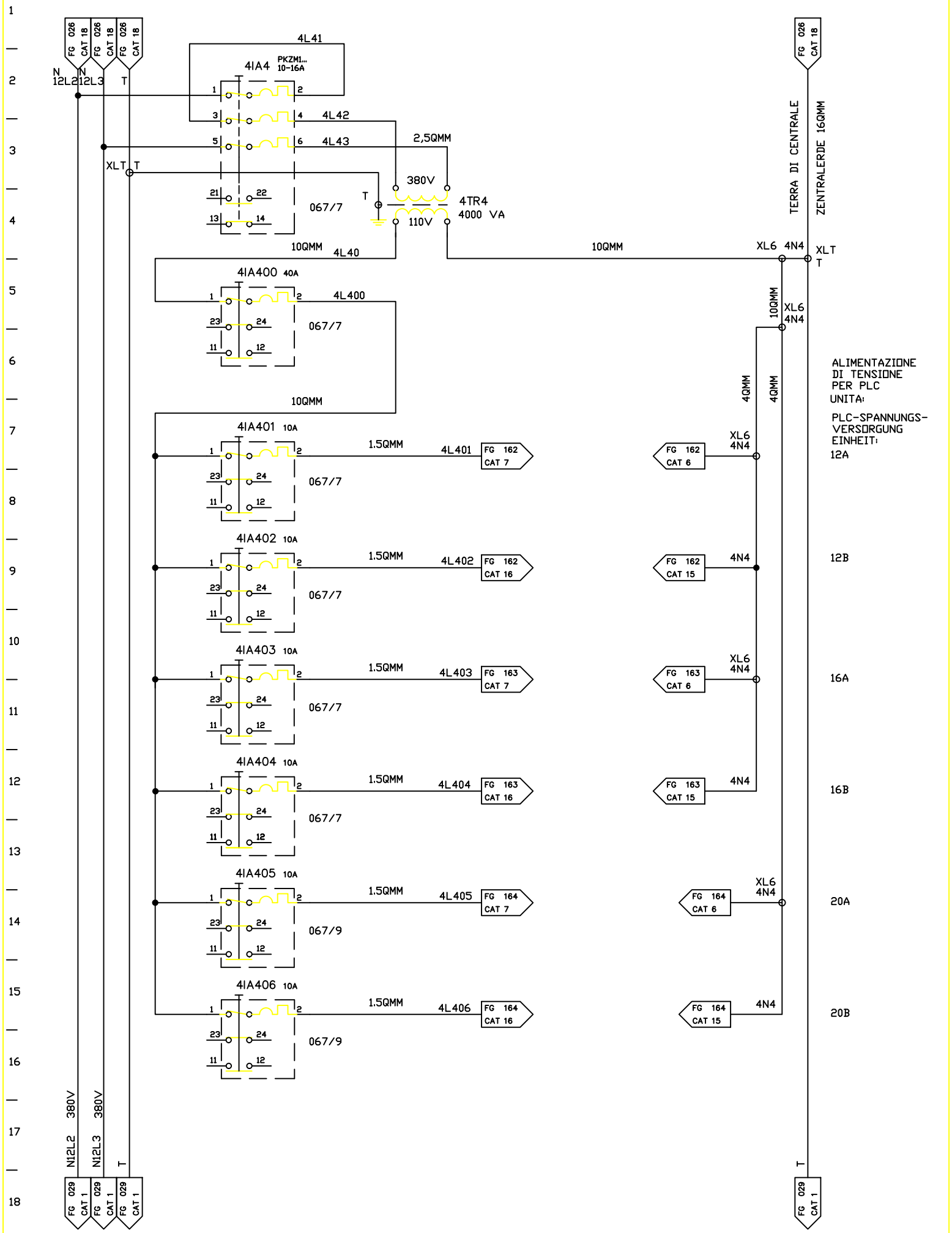

FMA	DIS. N. : 31239.80017	MACCHINA/IMPIANTO : FMA 453		ORDINE : 30.007629	PLC-SPANNUNGS-VERSORGUNG 110VAC	4N4	028
	CAD : AUTOCAD 10	LAVORAZIONE : ALBERO MOTORE		COMMESSA :	ALIMENTAZIONE DI TENSIONE PER PLC 110VAC	ARMADIO 3	SEGUE
	N. FILE : F453_028	DENOMINAZIONE : TRASFERTA		ESECUTORE :			
	POS. ARCH. :	DATA : 22.03.93	AGG. : a b				

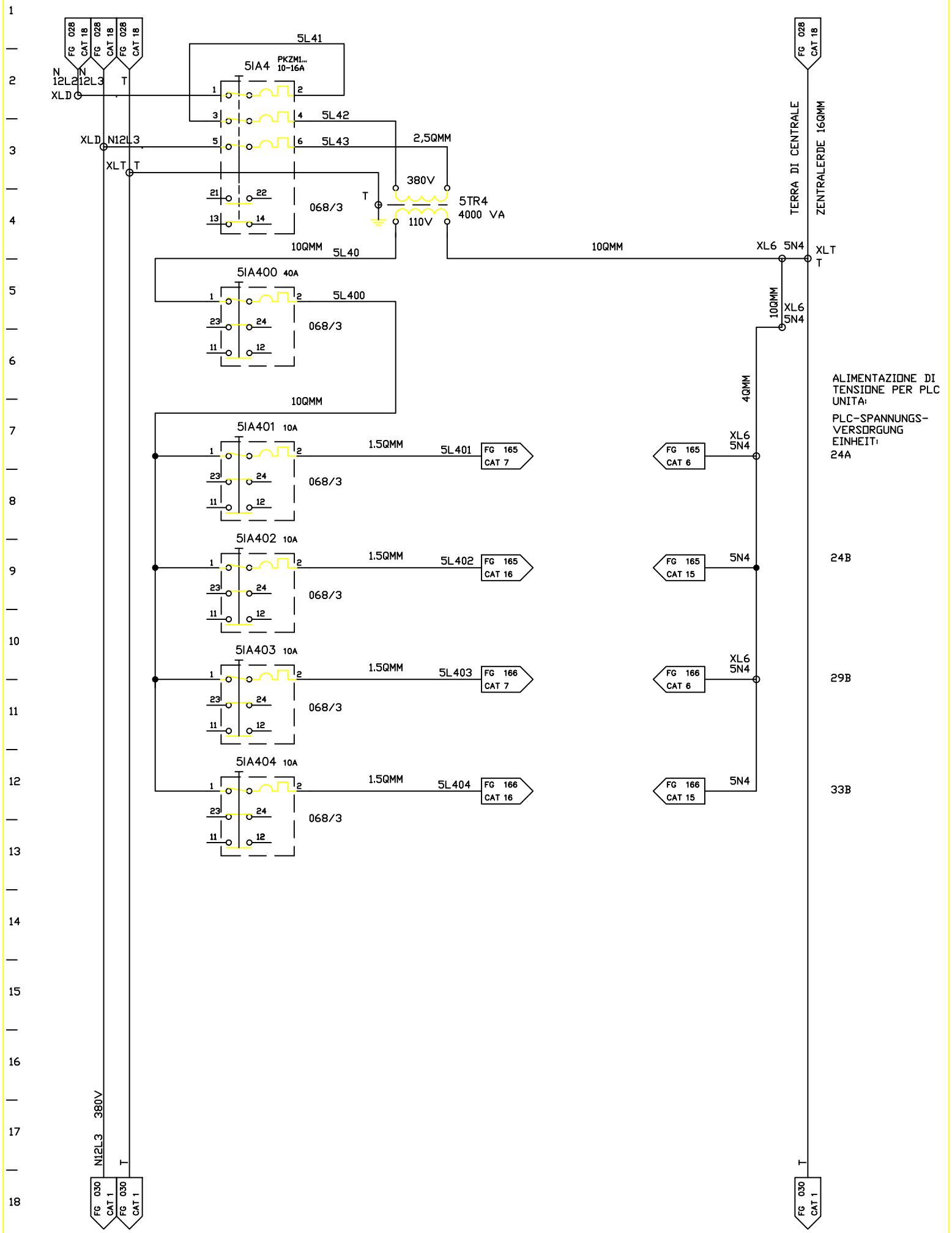

FMA	DIS. N. : 31239.80017	MACCHINA/IMPIANTO : FMA 453		ORDINE : 30.007629	SPANNUNGS-VERSORGUNG 110VAC	5N4	029
	CAD : AUTOCAD 10	LAVORAZIONE : ALBERO MOTORE		COMMESSA :	ALIMENTAZIONE DI TENSIONE 110VAC	ARMADIO 3	SEGUE
	N. FILE : F453_029	DENOMINAZIONE : TRASFERTA		ESECUTORE :			
	POS. ARCH. :	DATA : 23.03.93	AGG. : a b				

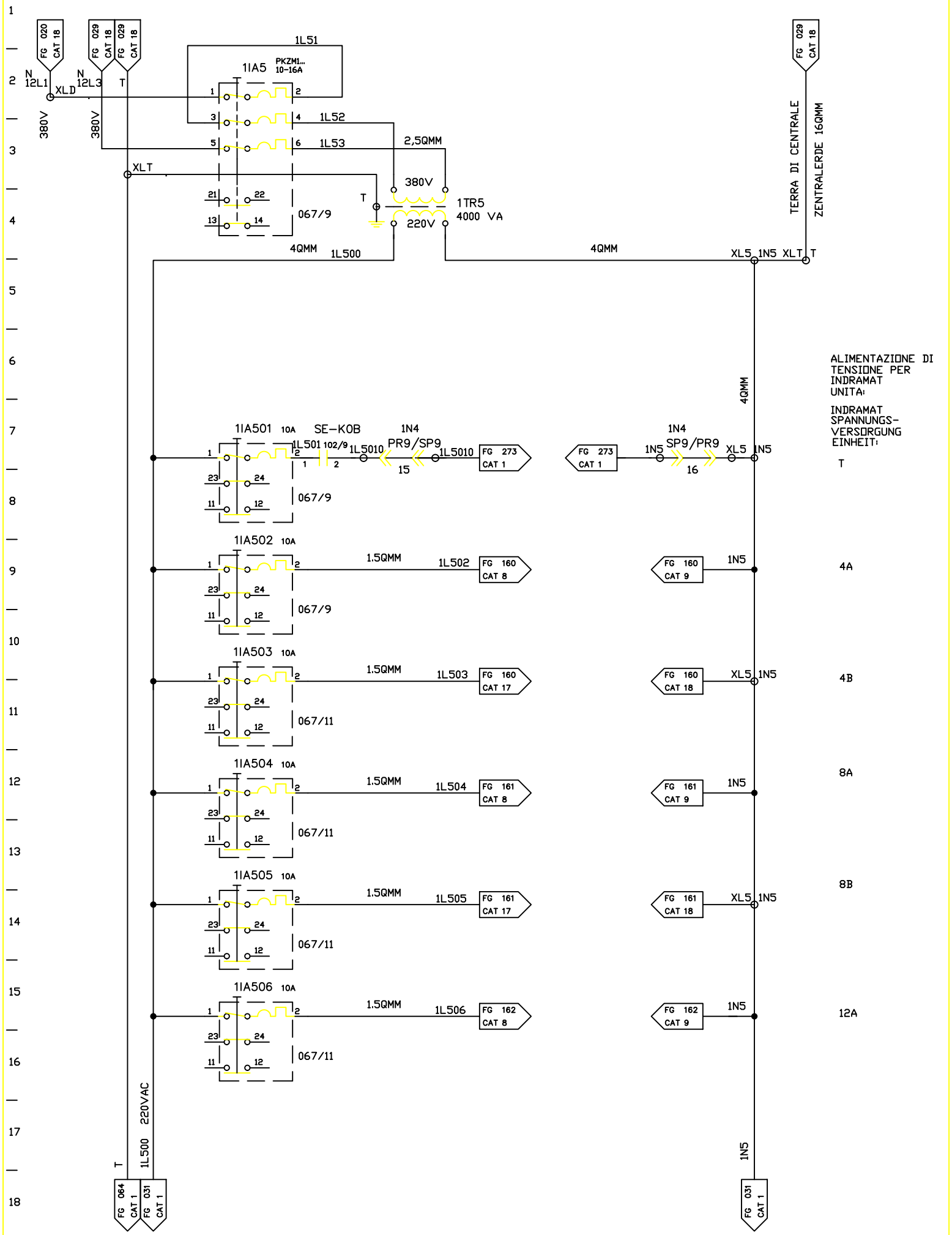

FMA	DIS. N. : 31239.80017	MACCHINA/IMPIANTO : FMA 453		ORDINE : 30.007629	SPANNUNGS-VERSORGUNG 220VAC	1N5	030
	CAD : AUTOCAD 10	LAVORAZIONE : ALBERO MOTORE		COMMESSA :	ALIMENTAZIONE DI TENSIONE 220VAC	ARMADIO 3	SEGUE
	N. FILE : F453_030	DENOMINAZIONE : TRASFERTA		ESECUTORE :			
	POS. ARCH. :	DATA : 23.03.93	AGG. : a b				

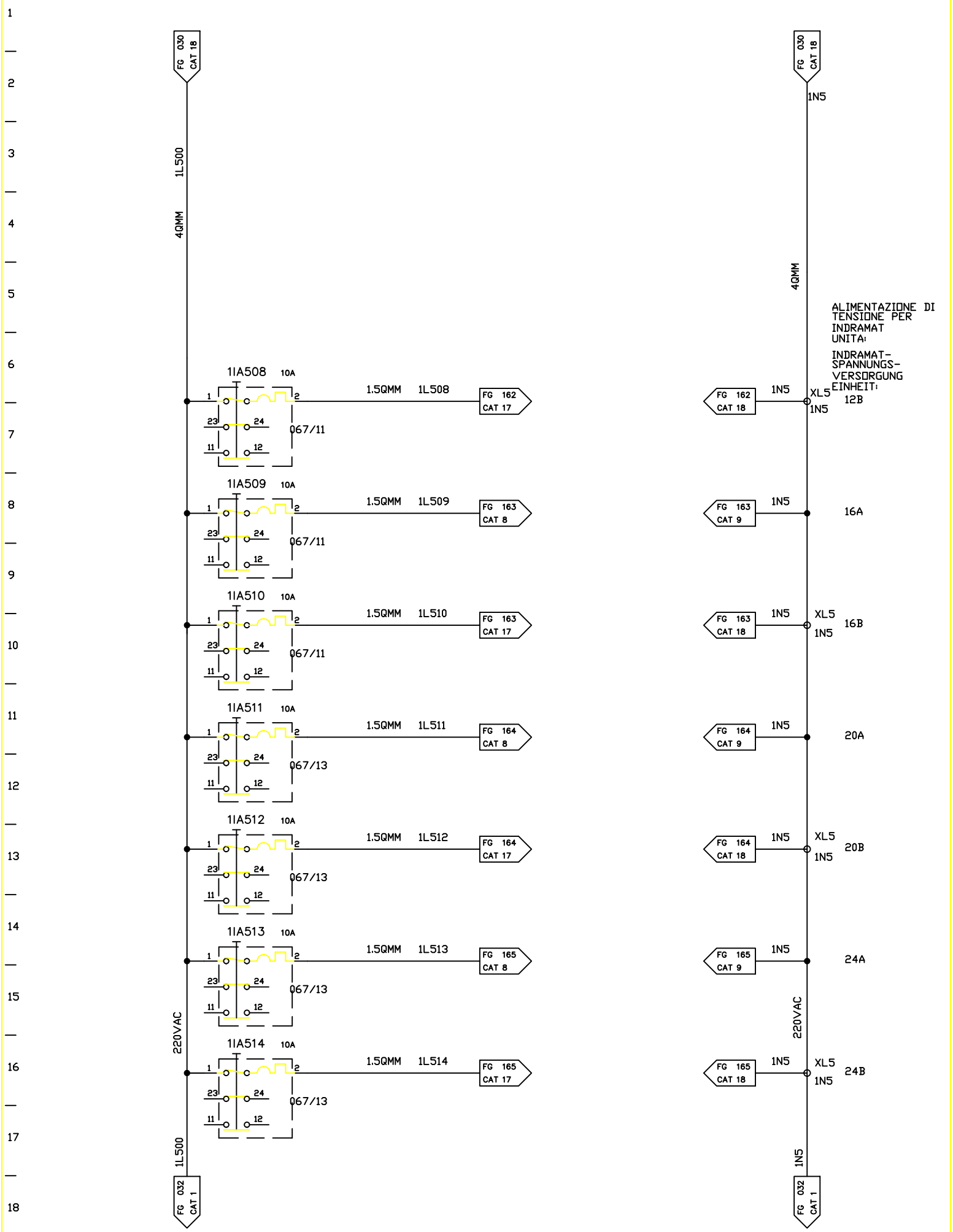

FMA	DIS. N. : 31239.80017	MACCHINA/IMPIANTO : FMA 453		ORDINE : 30.007629	SPANNUNGS-VERSORGUNG 220VAC	1N5	031
	CAD : AUTOCAD 10	LAVORAZIONE : ALBERO MOTORE		COMMESSA :	ALIMENTAZIONE DI TENSIONE 220VAC	ARMADIO 3	SEGUE
	N. FILE : F453_031	DENOMINAZIONE : TRASFERTA		ESECUTORE :			
	POS. ARCH. :	DATA : 24.03.93	AGG. : a b				

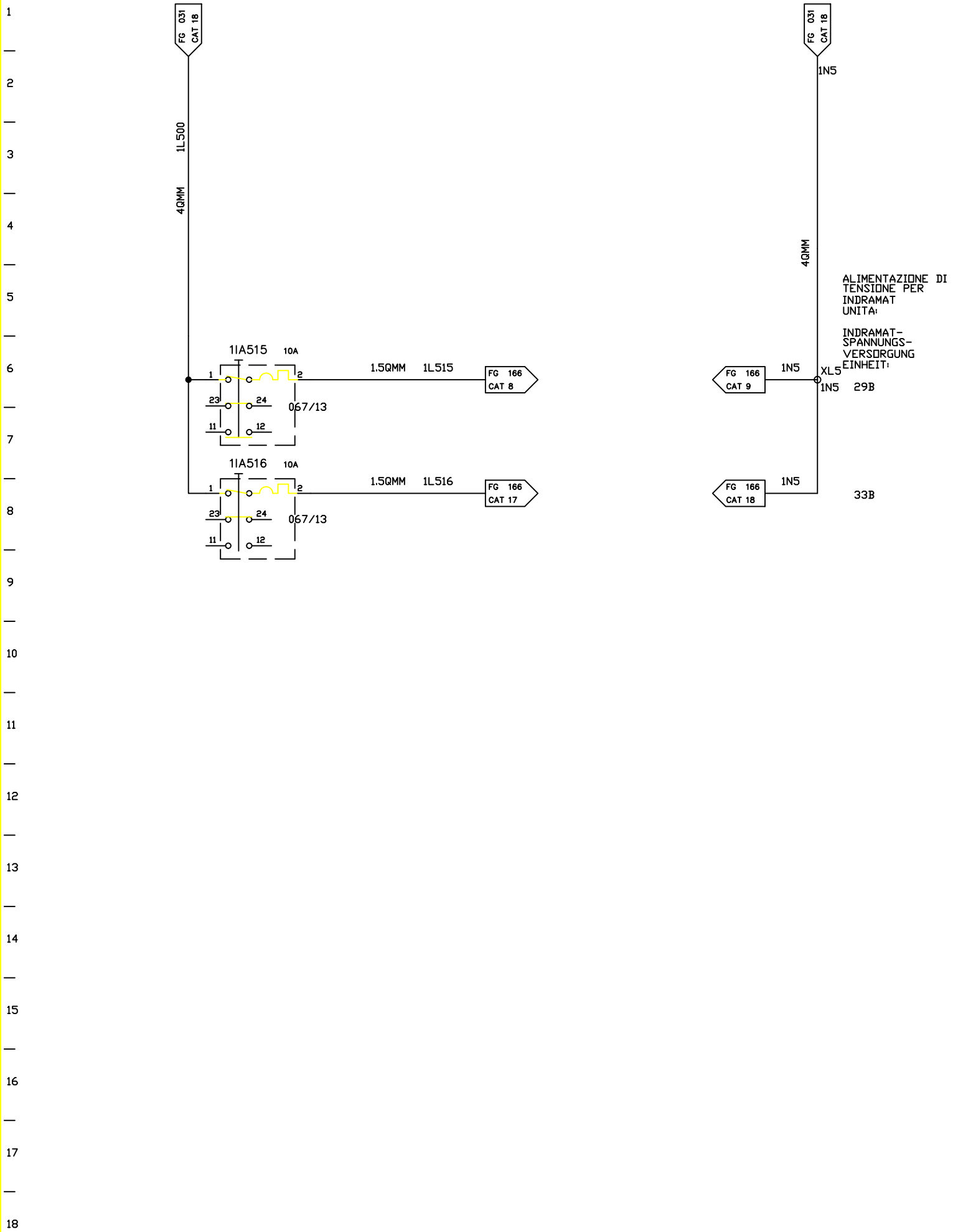

FMA	DIS. N. : 31239.80017	MACCHINA/IMPIANTO : FMA 453		ORDINE : 30.007629	SPANNUNGS-VERSORGUNG 220VAC	1N5	032
	CAD : AUTOCAD 10	LAVORAZIONE : ALBERO MOTORE		COMMESSA :	ALIMENTAZIONE DI TENSIONE 220VAC	ARMADIO 3	SEGUE
	N. FILE : F453_032	DENOMINAZIONE : TRASFERTA		ESECUTORE :			
	POS. ARCH. :	DATA : 24.03.93	AGG. : a b				

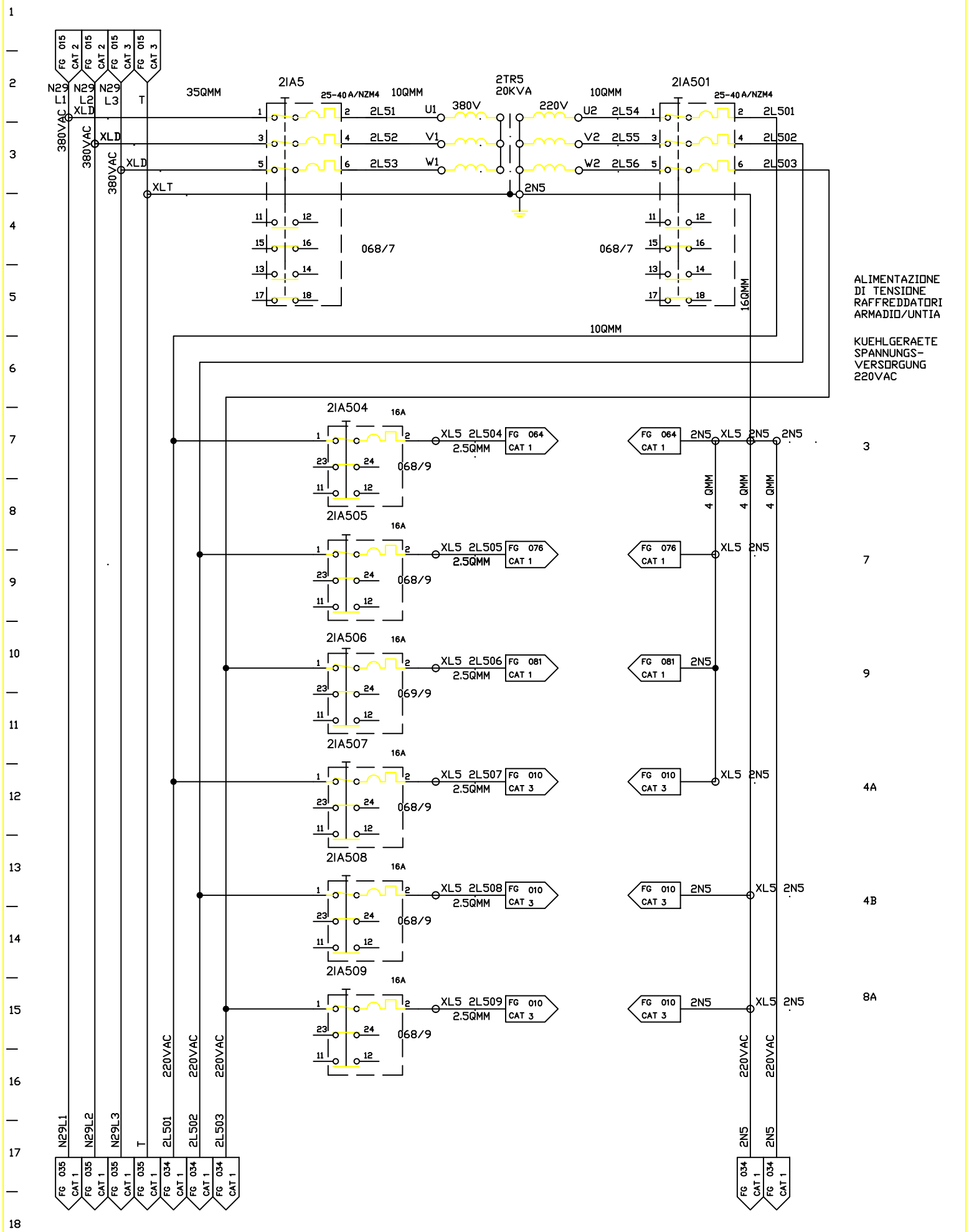

FMA	DIS. N. : 31239.80017	MACCHINA/IMPIANTO : FMA 453	ORDINE : 30.007629	SPANNUNGS-VERSORGUNG 220VAC	2N5	033
	CAD : AUTOCAD 10	LAVORAZIONE : ALBERO MOTORE	COMMESSA :	ALIMENTAZIONE DI TENSIONE 220VAC	ARMADIO 3	SEGUE
	N. FILE : F453_033	DENOMINAZIONE : TRASFERTA	ESECUTORE :			
	POS. ARCH. :	DATA : 24.03.93	AGG. : a b			

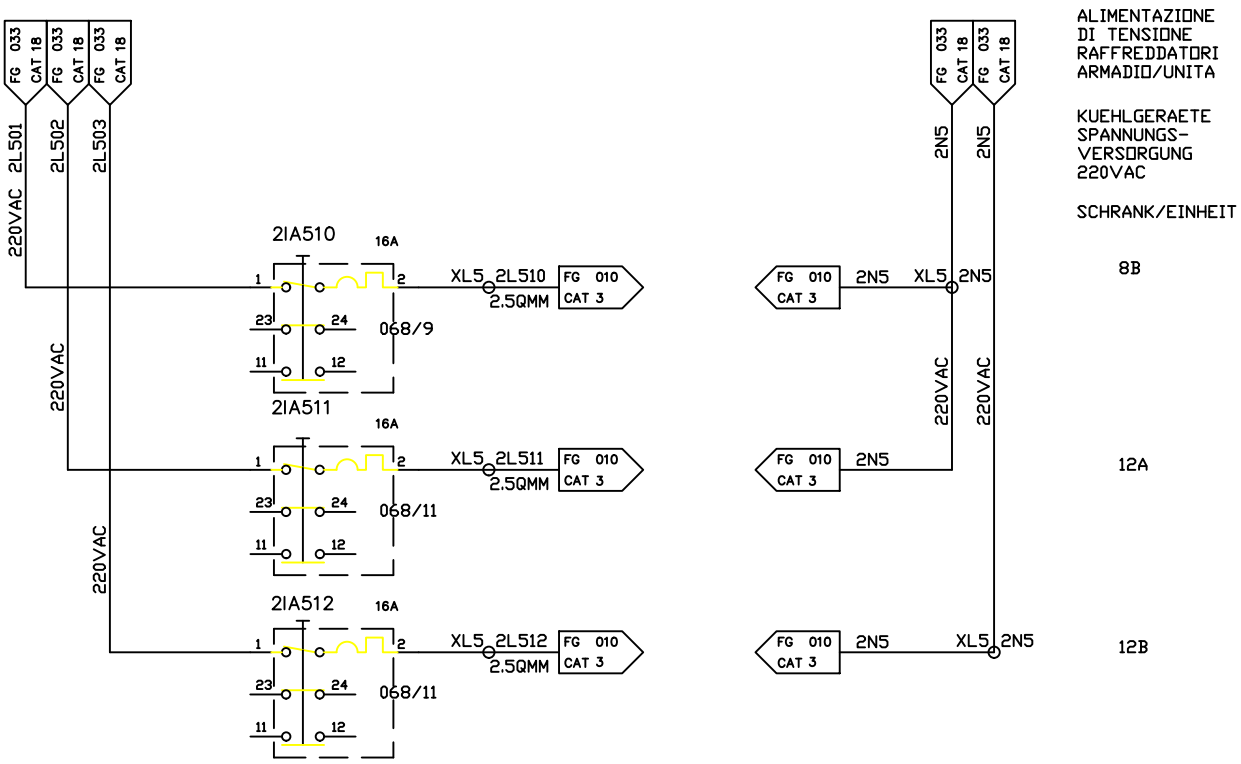

FMA	DIS. N. : 31239.80017	MACCHINA/IMPIANTO : FMA 453		ORDINE : 30.007629	SPANNUNGS-VERSORGUNG 220VAC	2N5	034
	CAD : AUTOCAD 10	LAVORAZIONE : ALBERO MOTORE		COMMESSA :	ALIMENTAZIONE DI TENSIONE 220VAC	ARMADIO 3	SEGUE
	N. FILE : F453_034	DENOMINAZIONE : TRASFERTA		ESECUTORE :			
	POS. ARCH. :	DATA : 24.03.93	AGG. : a b				

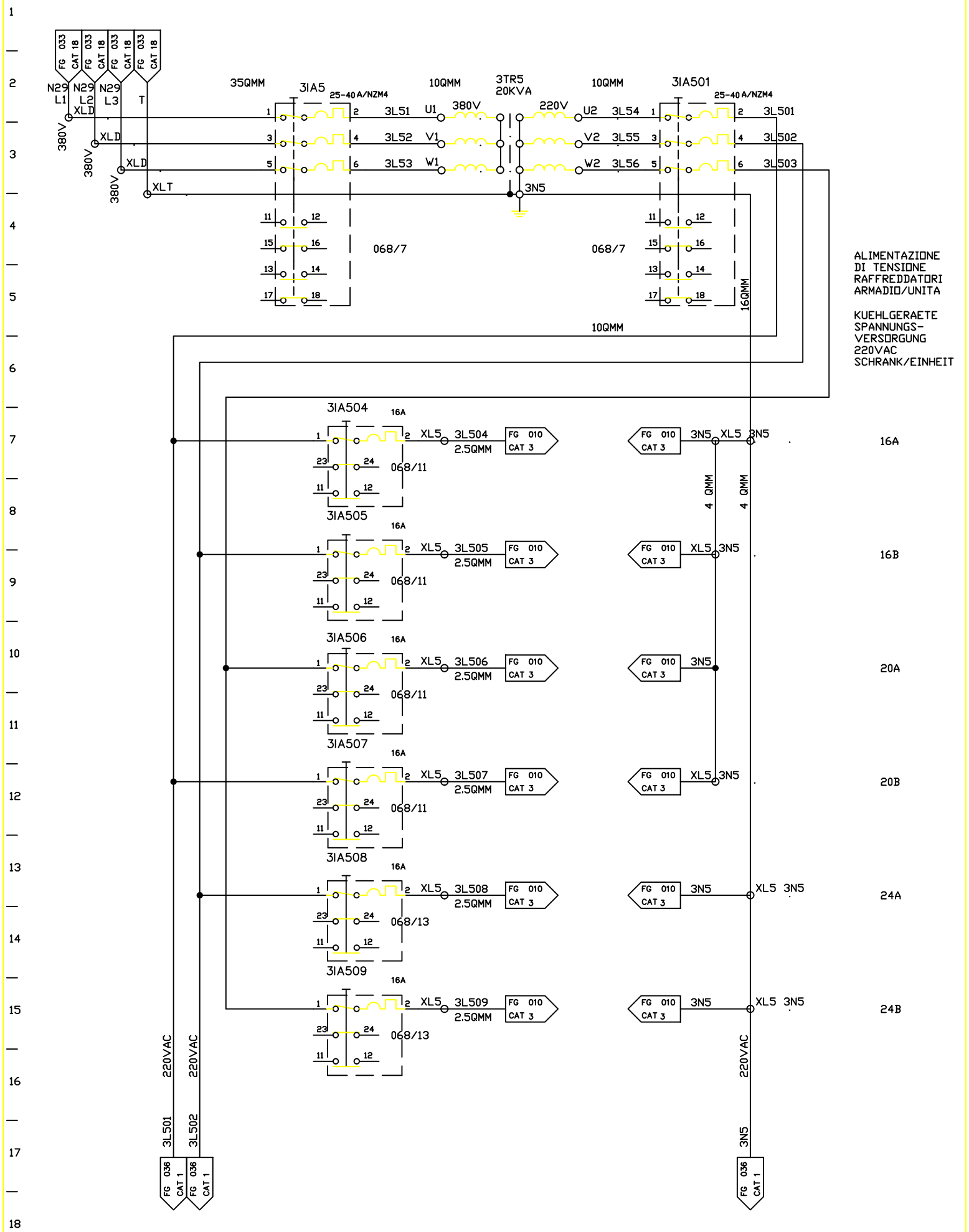

FMA	DIS. N. : 31239.80017	MACCHINA/IMPIANTO : FMA 453		ORDINE : 30.007629	SPANNUNGS-VERSORGUNG 220VAC	3N5	035
	CAD : AUTOCAD 10	LAVORAZIONE : ALBERO MOTORE		COMMESSA :	ALIMENTAZIONE DI TENSIONE 220VAC	ARMADIO 3	SEGUE
	N. FILE : F453_035	DENOMINAZIONE : TRASFERTA		ESECUTORE :			
	POS. ARCH. :	DATA : 24.03.93	AGG. : a b				

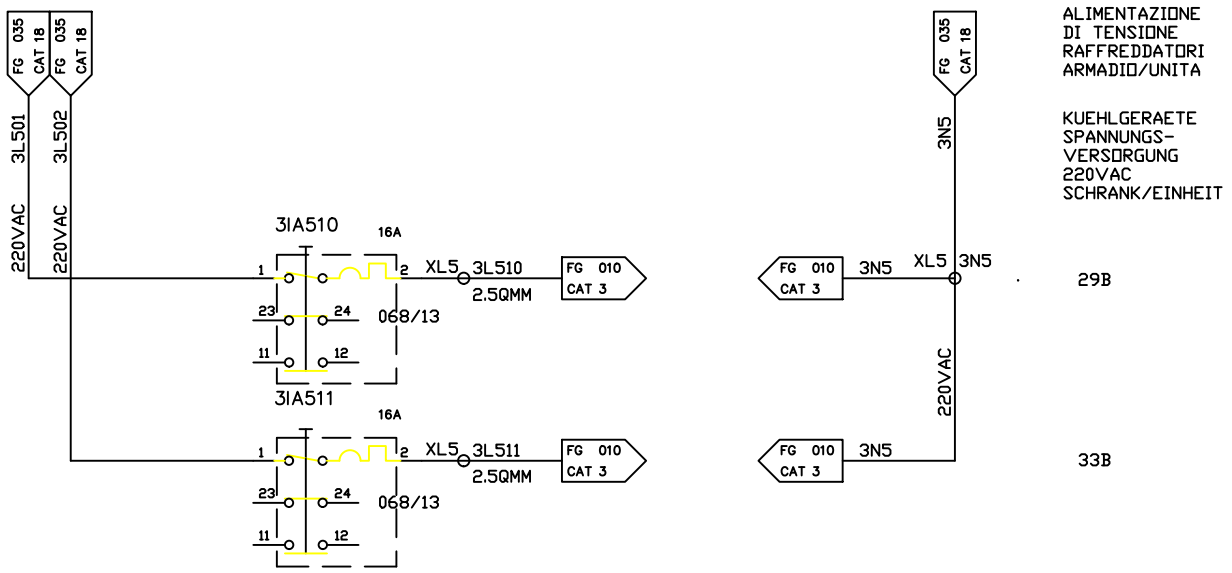

FMA	DIS. N. : 31239.80017	MACCHINA/IMPIANTO : FMA 453		ORDINE : 30.007629	SPANNUNGS-VERSORGUNG 220VAC	3N5	036
	CAD : AUTOCAD 10	LAVORAZIONE : ALBERO MOTORE		COMMESSA :			
	N. FILE : F453_036	DENOMINAZIONE : TRASFERTA		ESECUTORE :	ALIMENTAZIONE DI TENSIONE 220VAC	ARMADIO 3	SEGUE
	POS. ARCH. :	DATA : 24.03.93	AGG. : a b				

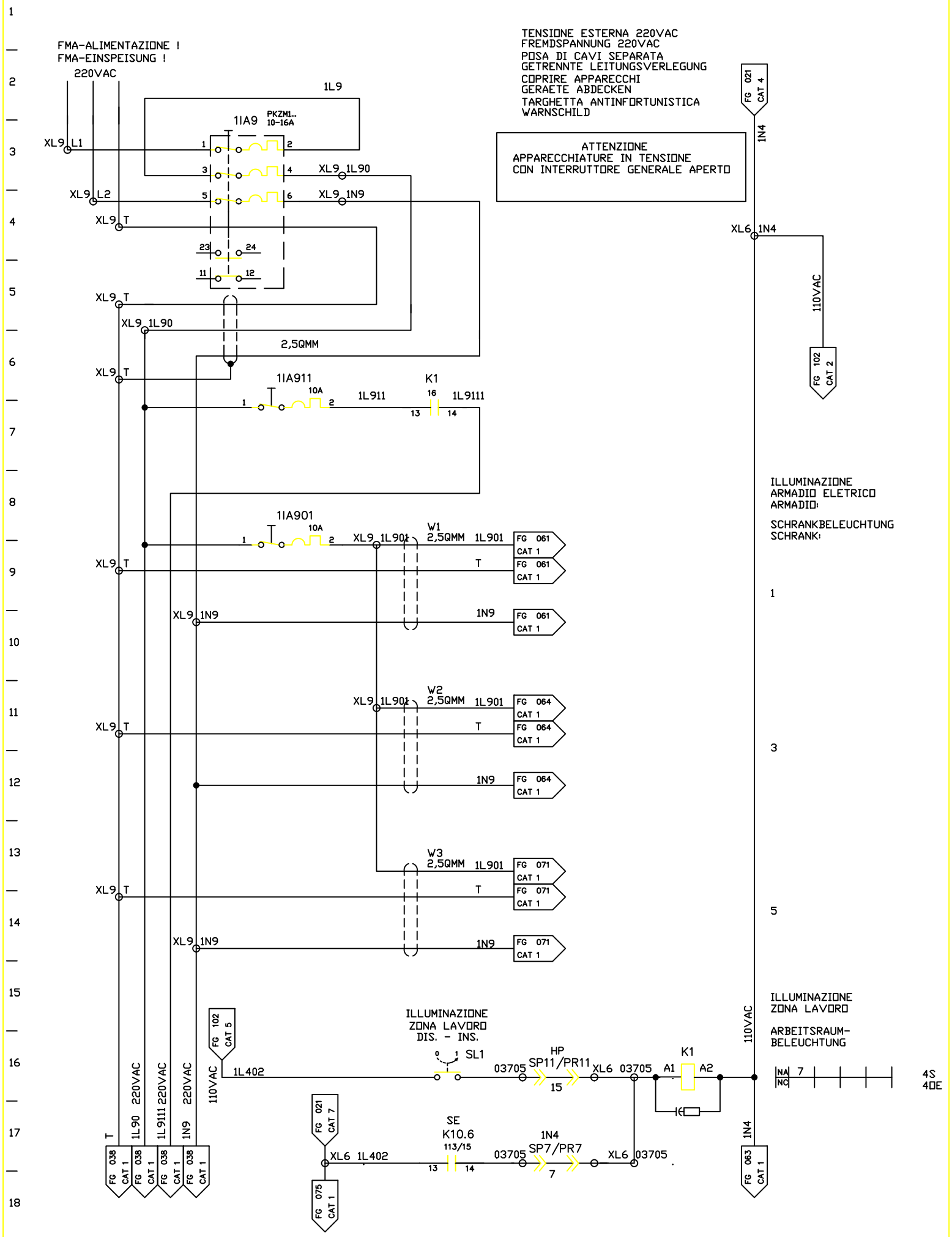

FMA	DIS. N. : 31239.80017	MACCHINA/IMPIANTO : FMA 453	ORDINE : 30.007629	BELEUCHTUNG-EINSPEISUNG 220VAC	1N9	037
	CAD : AUTOCAD 10	LAVORAZIONE : ALBERO MOTORE	COMMESSA :			
	N. FILE : F453_037	DENOMINAZIONE : TRASFERTA	ESECUTORE :	ALIMENTAZIONE ILLUMINAZIONE 220VAC	ARMADIO 3	SEGUE
	POS. ARCH. :	DATA : 24.03.93	AGG. : a b			

ILLUMINAZIONE
ARMADO ELETTRICO
ARMADIO/UNITA

SCHRANKBELEUCHTUNG
EINHEIT/SCHRANK

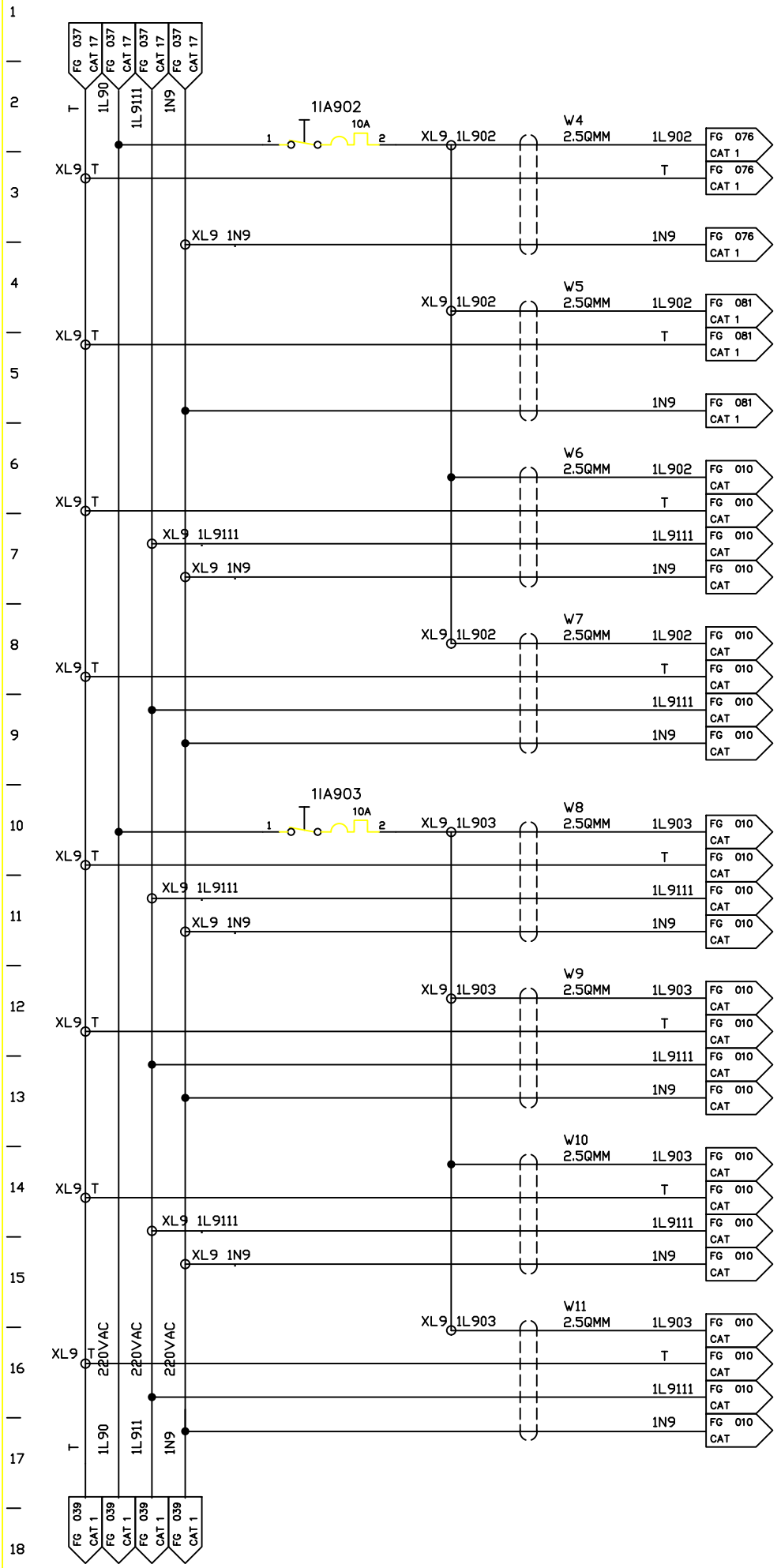

FMA	DIS. N. : 31239.80017	MACCHINA/IMPIANTO : FMA 453	ORDINE : 30.007629	BELEUCHTUNG EINSPEISUNG 220VAC	1N9	038
	CAD : AUTOCAD 10	LAVORAZIONE : ALBERO MOTORE	COMMESSA :	ALIMENTAZIONE ILLUMINAZIONE 220VAC	ARMADIO 3	SEGUE
	N. FILE : F453_038	DENOMINAZIONE : TRASFERTA	ESECUTORE :			
	POS. ARCH. :	DATA : 01.04.93	AGG. : a b			

ILLUMINAZIONE
ARMADIO ELETTRICO
ARMADIO/UNITA

SCHRANKBELEUCHTUNG
EINHEIT:

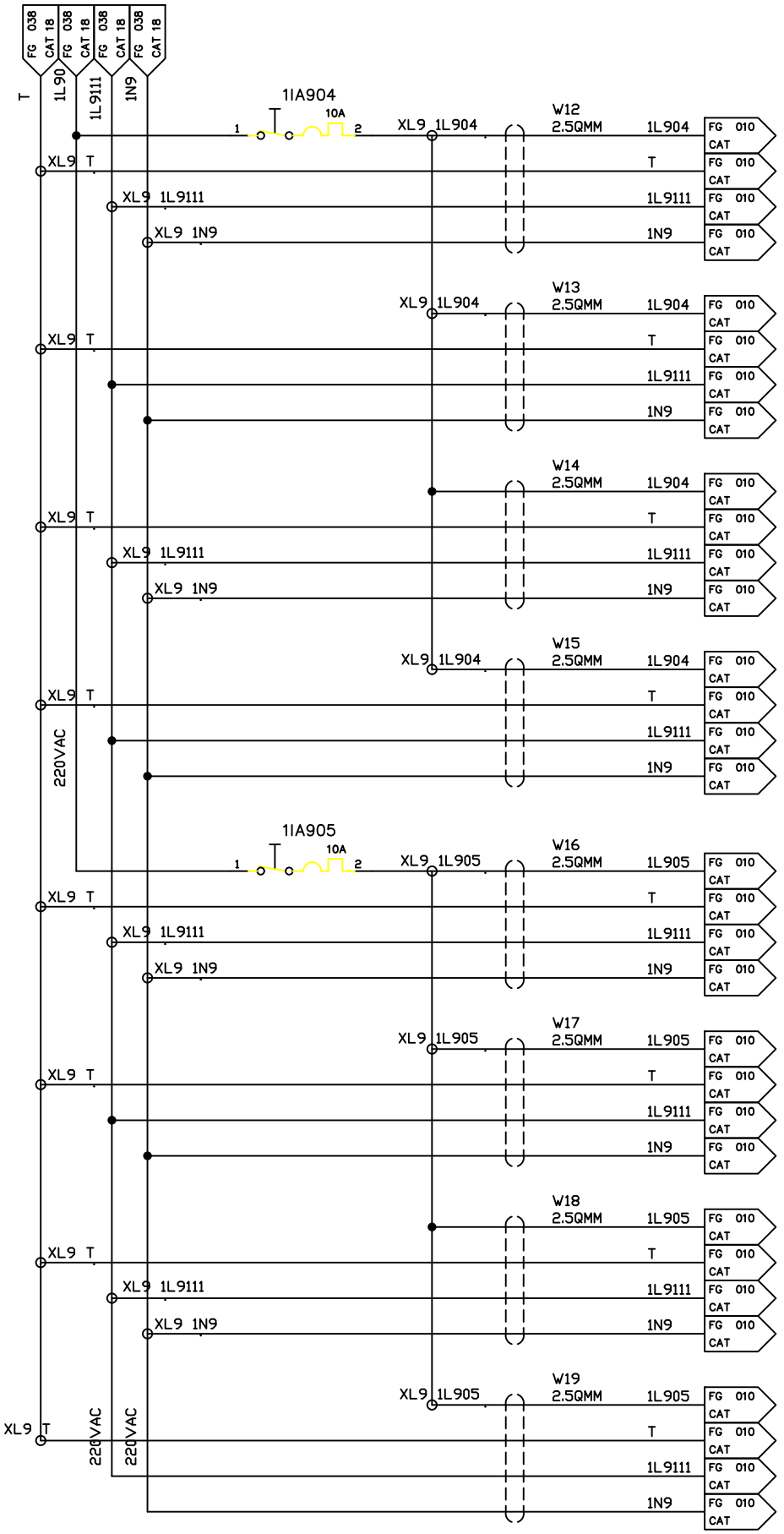

FMA	DIS. N. : 31239.80017	MACCHINA/IMPIANTO : FMA 453		ORDINE : 30.007629	BELEUCHTUNG EINSPEISUNG 220VAC	1N9	039
	CAD : AUTOCAD 10	LAVORAZIONE : ALBERO MOTORE		COMMESSA :			
	N. FILE : F453_039	DENOMINAZIONE : TRASFERTA		ESECUTORE :	ALIMENTAZIONE ILLUMINAZIONE 220VAC	ARMADIO 3	SEGUE
	POS. ARCH. :	DATA : 01.04.93	AGG. : a b				

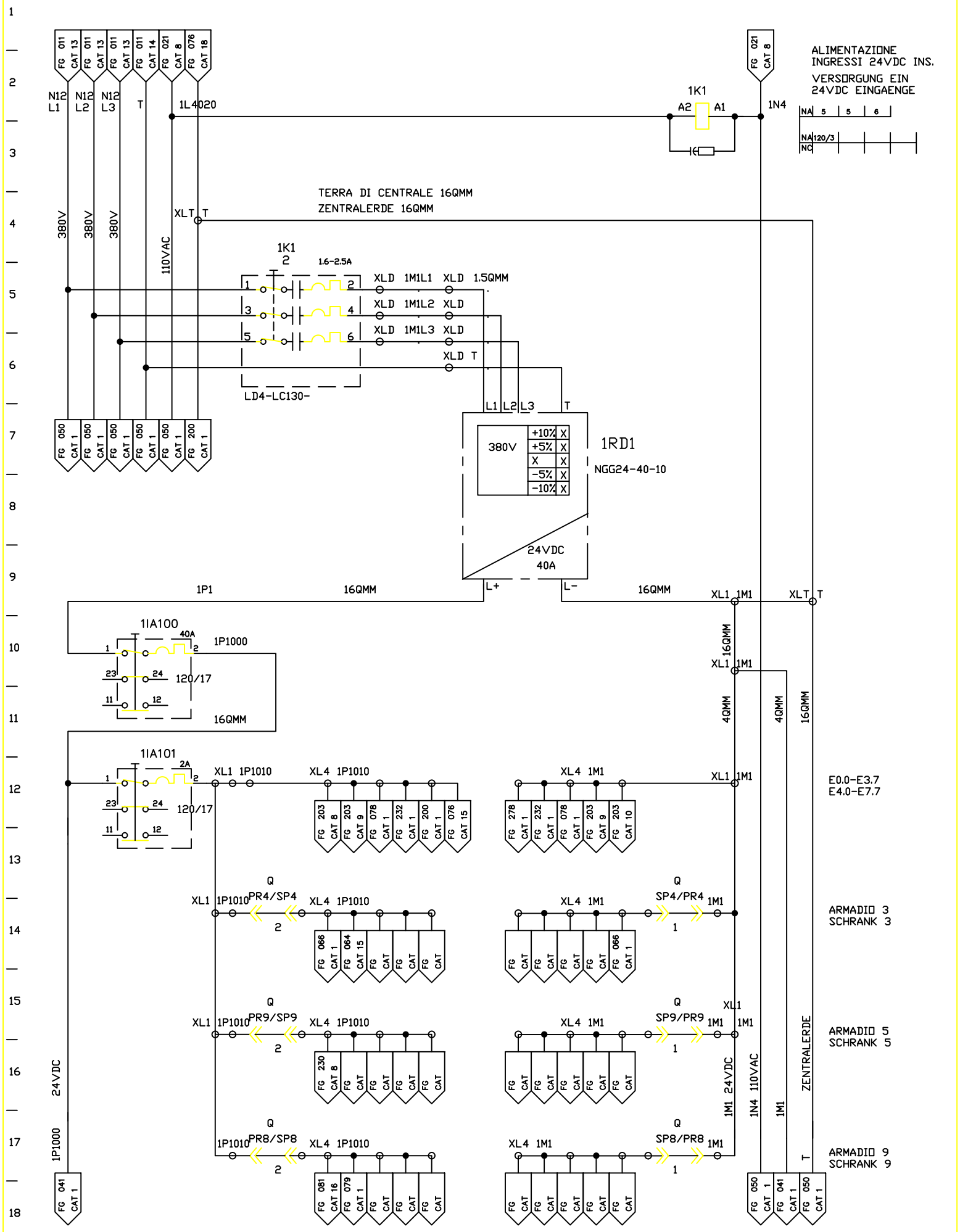

FMA	DIS. N. : 31239.80017	MACCHINA/IMPIANTO : FMA 453	ORDINE : 30.007629	SPANNUNGS-VERSORGUNG 220VAC	1M1	040
	CAD : AUTOCAD 10	LAVORAZIONE : ALBERO MOTORE	COMMESSA :	ALIMENTAZIONE DI TENSIONE 220VAC	ARMADIO 7,9	SEGUE
	N. FILE : F453_040	DENOMINAZIONE : TRASFERTA	ESECUTORE :			
	POS. ARCH. :	DATA : 01.04.93	AGG. : a b			

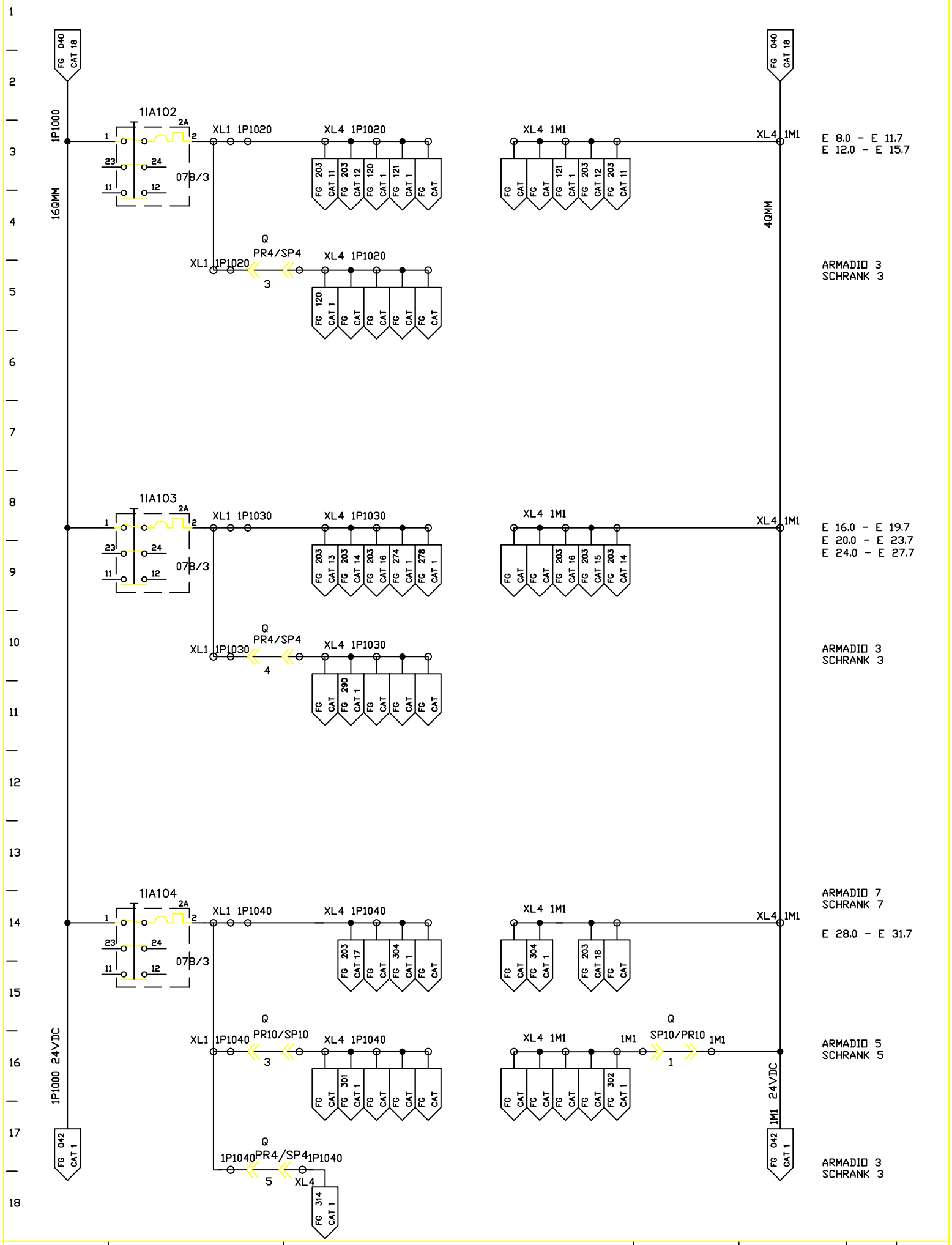

FMA	DIS. N. : 31239.80017	MACCHINA/IMPIANTO : FMA 453		ORDINE : 30.007629	STEUERSPANNUNG 220VDC	1M1	041
	CAD : AUTOCAD 10	LAVORAZIONE : ALBERO MOTORE		COMMESSA :			
	N. FILE : F453_041	DENOMINAZIONE : TRASFERTA		ESECUTORE :	TENSIONE DI COMANDO 24VDC	ARMADIO 7	SEGUE
	POS. ARCH. :	DATA : 25.07.1994	AGG. : a b				

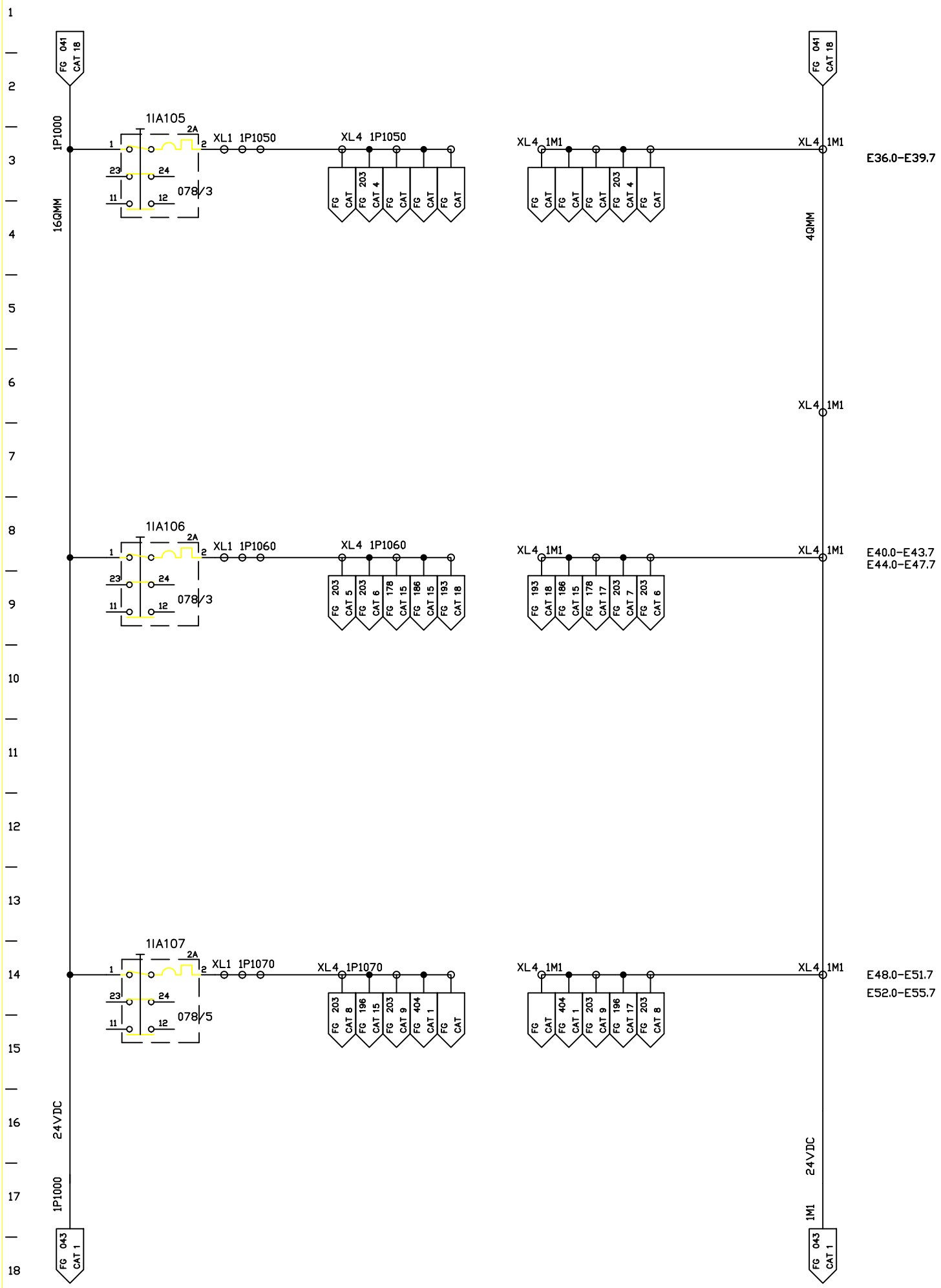

FMA	DIS. N. : 31239.80017	MACCHINA/IMPIANTO : FMA 453	ORDINE : 30.007629	STEUERSPANNUNG 24VDC	1M1	042
	CAD : AUTOCAD 10	LAVORAZIONE : ALBERO MOTORE	COMMESSA :			
	N. FILE : F453_042	DENOMINAZIONE : TRASFERTA	ESECUTORE :	TENSIONE DI COMANDO 24VDC	ARMADIO 7	SEGUE
	POS. ARCH. :	DATA : 01.04.93	AGG. : a b			

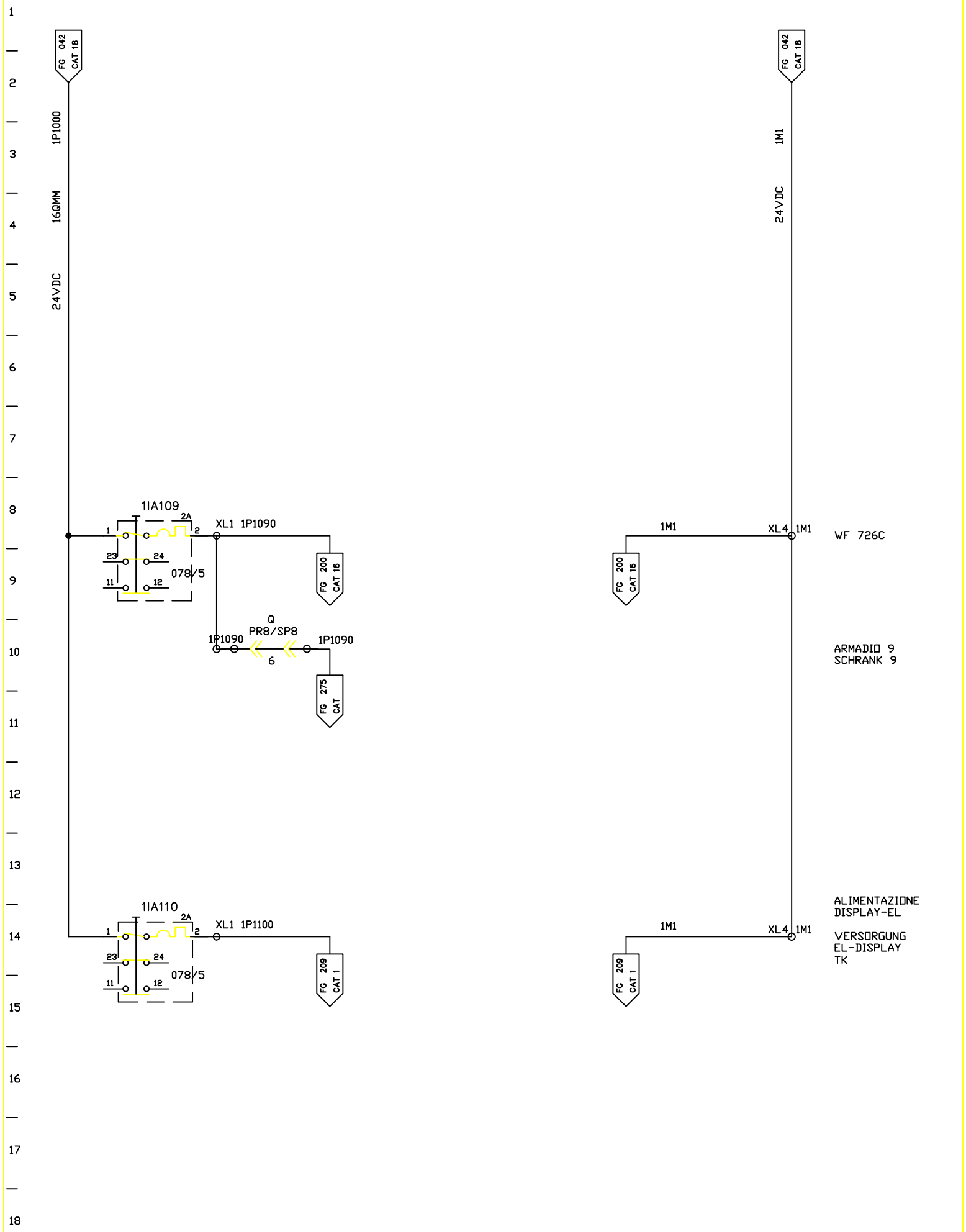

FMA	DIS. N. : 31239.80017	MACCHINA/IMPIANTO : FMA 453		ORDINE : 30.007629	STEUERSPANNUNG 24VDC	1M1	043
	CAD : AUTOCAD 10	LAVORAZIONE : ALBERO MOTORE		COMMESSA :			
	N. FILE : F453_043	DENOMINAZIONE : TRASFERTA		ESECUTORE :	TENSIONE DI COMANDO 24VDC	ARMADIO 7	SEGUE
	POS. ARCH. :	DATA : 01.04.93	AGG. : a b				

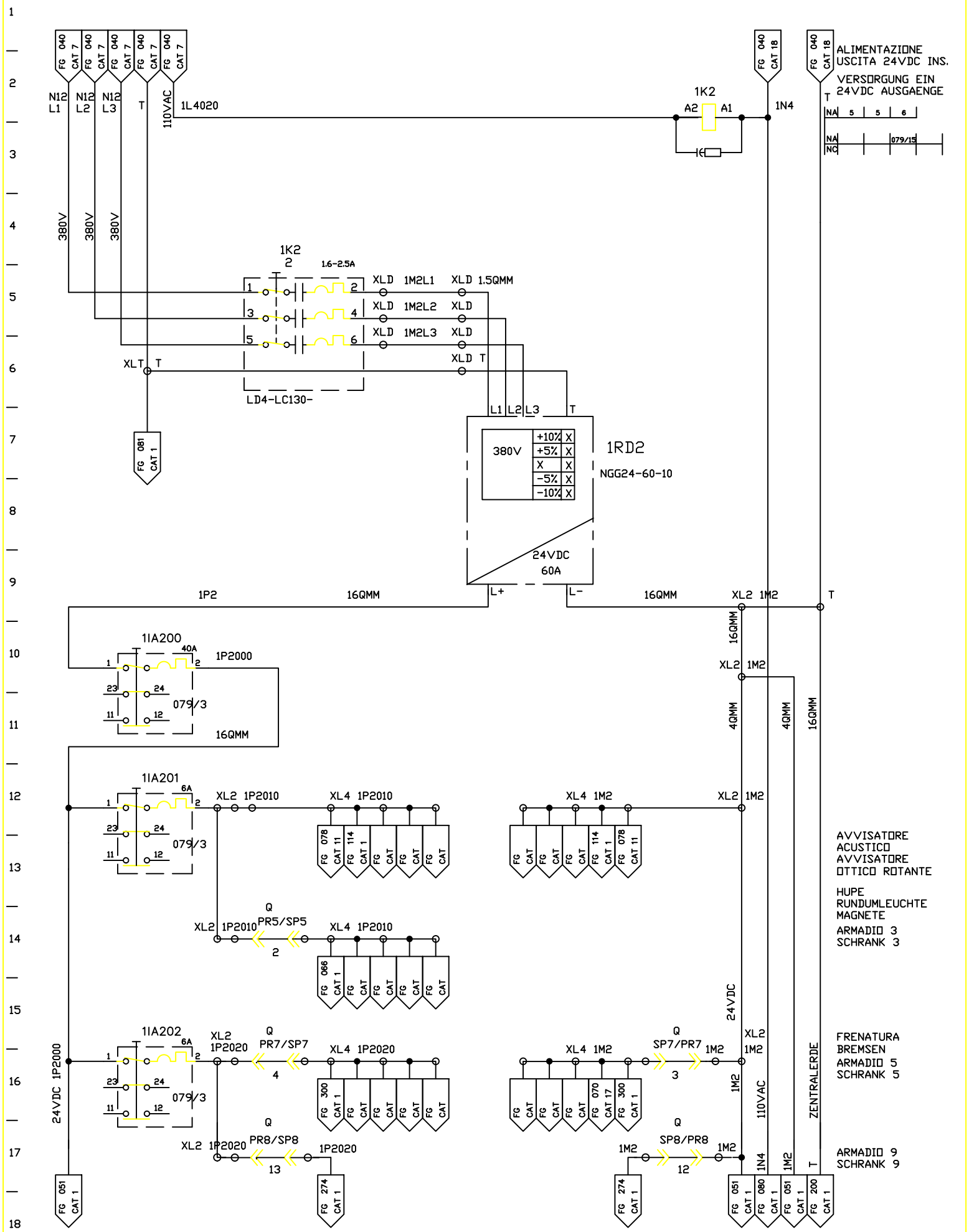

FMA	DIS. N. : 31239.80017	MACCHINA/IMPIANTO : FMA 453		ORDINE : 30.007629	LASTSPANNUNG 24VDC	1M2	050
	CAD : AUTOCAD 10	LAVORAZIONE : ALBERO MOTORE		COMMESSA :			
	N. FILE : F453_050	DENOMINAZIONE : TRASFERTA		ESECUTORE :	TENSIONE DI CARICO 24VDC	ARMADIO 7,9	SEGUE
	POS. ARCH. :	DATA : 01.04.93	AGG. : a b				

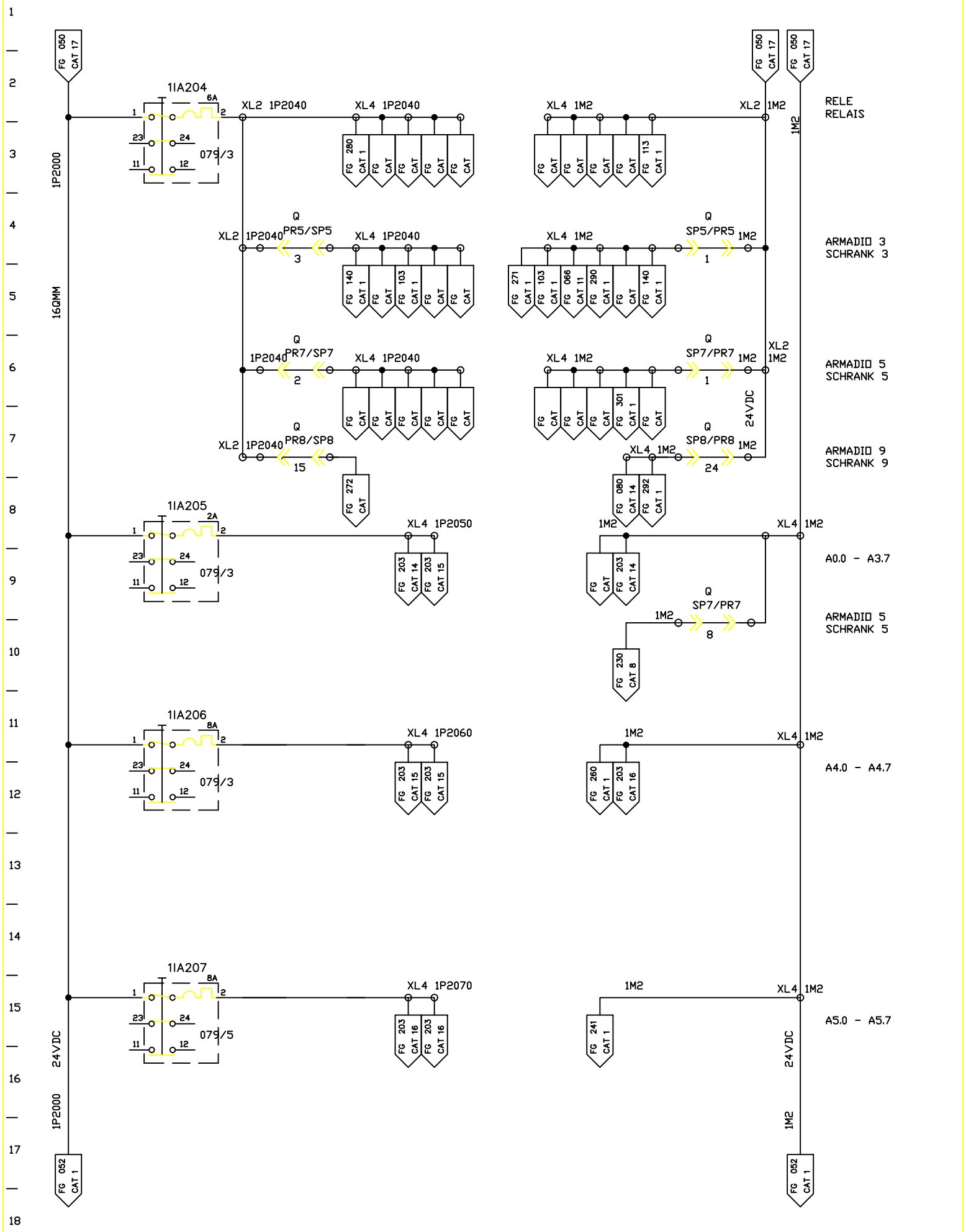

FMA	DIS. N. : 31239.80017	MACCHINA/IMPIANTO : FMA 453		ORDINE : 30.007629	LASTSPANNUNG 24VDC	1M2	051
	CAD : AUTOCAD 10	LAVORAZIONE : ALBERO MOTORE		COMMESSA :			
	N. FILE : F453_051	DENOMINAZIONE : TRASFERTA		ESECUTORE :	TENSIONE DI CARICO 24VDC	ARMADIO 7	SEGUE
	POS. ARCH. :	DATA : 01.04.93	AGG. : a b				

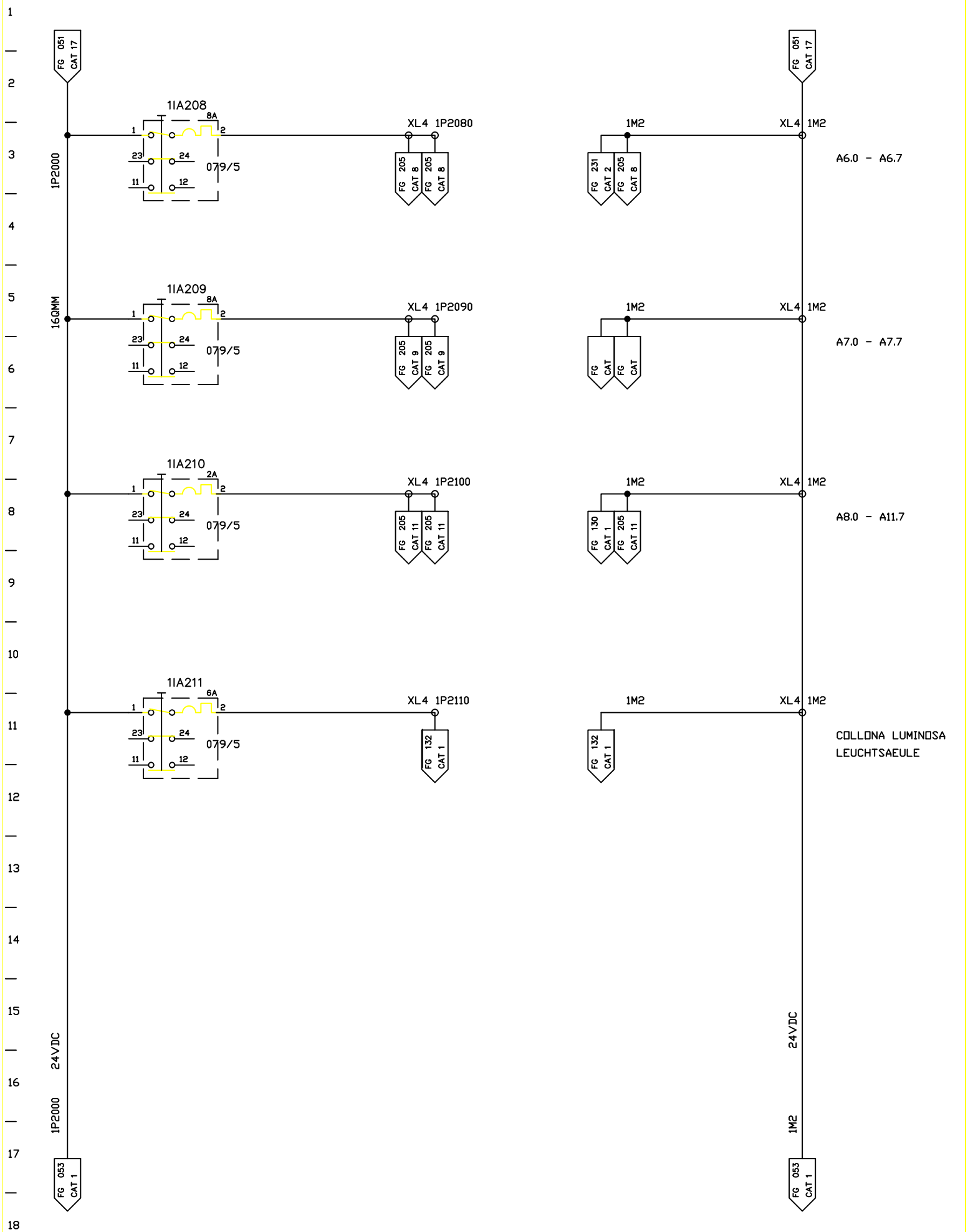

FMA	DIS. N. : 31239.80017	MACCHINA/IMPIANTO : FMA 453	ORDINE : 30.007629	LASTSPANNUNG 24VDC	1M2	052
	CAD : AUTOCAD 10	LAVORAZIONE : ALBERO MOTORE	COMMESSA :			
	N. FILE : F453_052	DENOMINAZIONE : TRASFERTA	ESECUTORE :	TENSIONE DI CARICO 24VDC	ARMADIO 7	SEGUE
	POS. ARCH. :	DATA : 01.04.93	AGG. : a b			

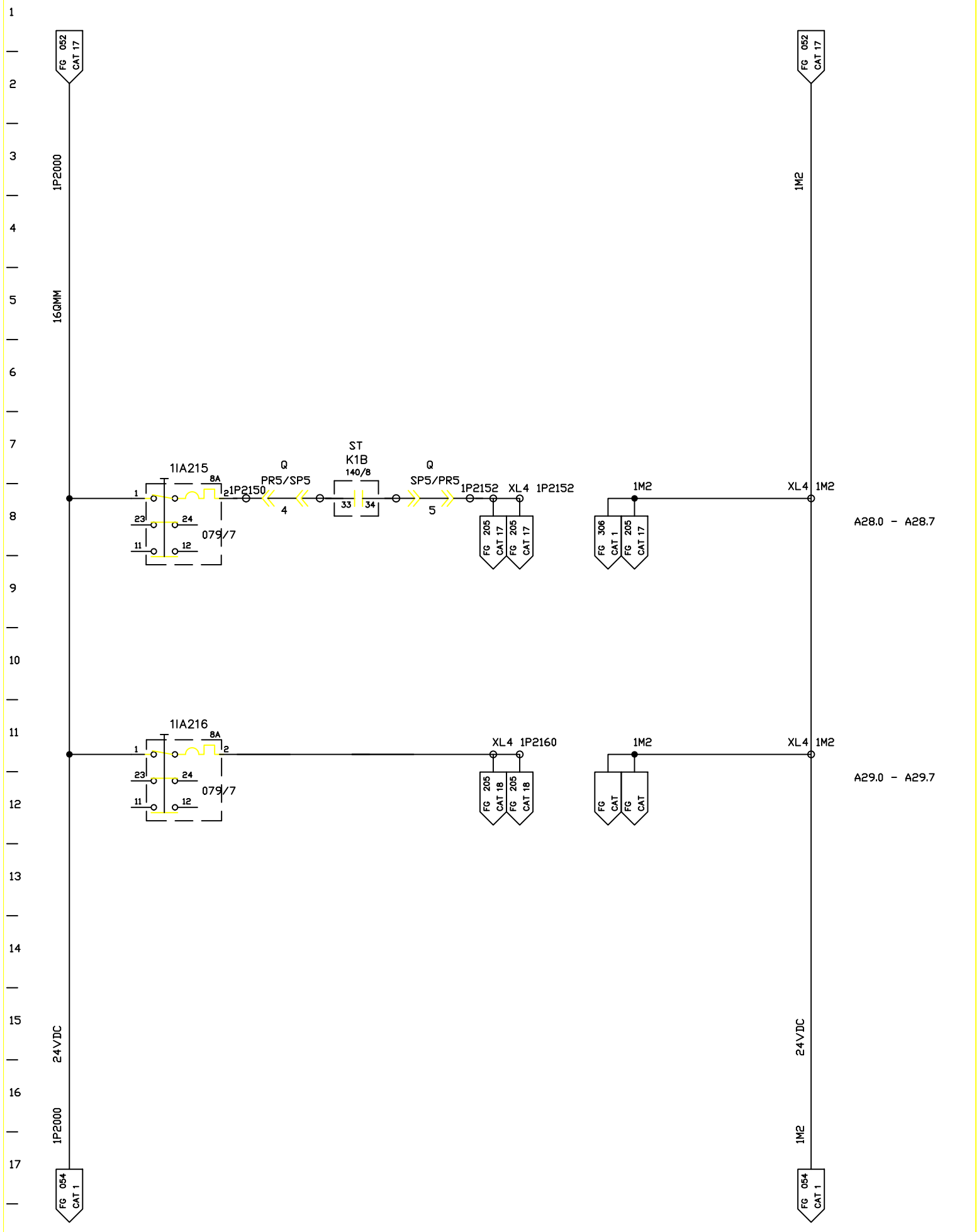

FMA	DIS. N. : 31239.80017	MACCHINA/IMPIANTO : FMA 453		ORDINE : 30.007629	LASTSPANNUNG 24VDC	1M2	053
	CAD : AUTOCAD 10	LAVORAZIONE : ALBERO MOTORE		COMMESSA :			
	N. FILE : F453_053	DENOMINAZIONE : TRASFERTA		ESECUTORE :	TENSIONE DI CARICO 24VDC	ARMADIO 7	SEGUE
	POS. ARCH. :	DATA : 01.04.93	AGG. : a b				

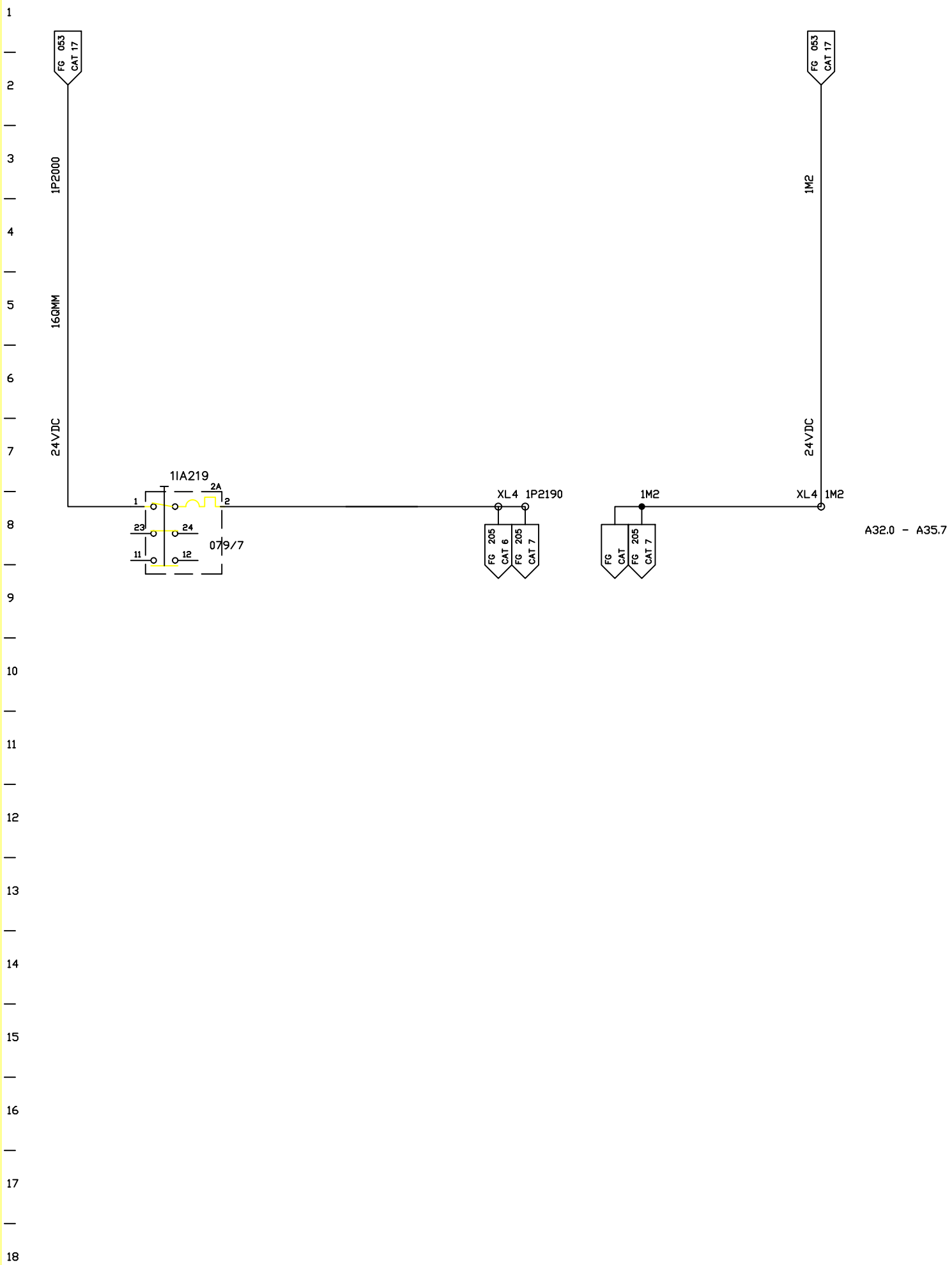

FMA	DIS. N. : 31239.80017	MACCHINA/IMPIANTO : FMA 453		ORDINE : 30.007629	LASTSPANNUNG 24VDC	1M2	054
	CAD : AUTOCAD 10	LAVORAZIONE : ALBERO MOTORE		COMMESSA :			
	N. FILE : F453_054	DENOMINAZIONE : TRASFERTA			TENSIONE DI CARICO 24VDC	ARMADIO 7	SEGUE
	POS. ARCH. :	DATA : 01.04.93	AGG. : a b	ESECUTORE :			

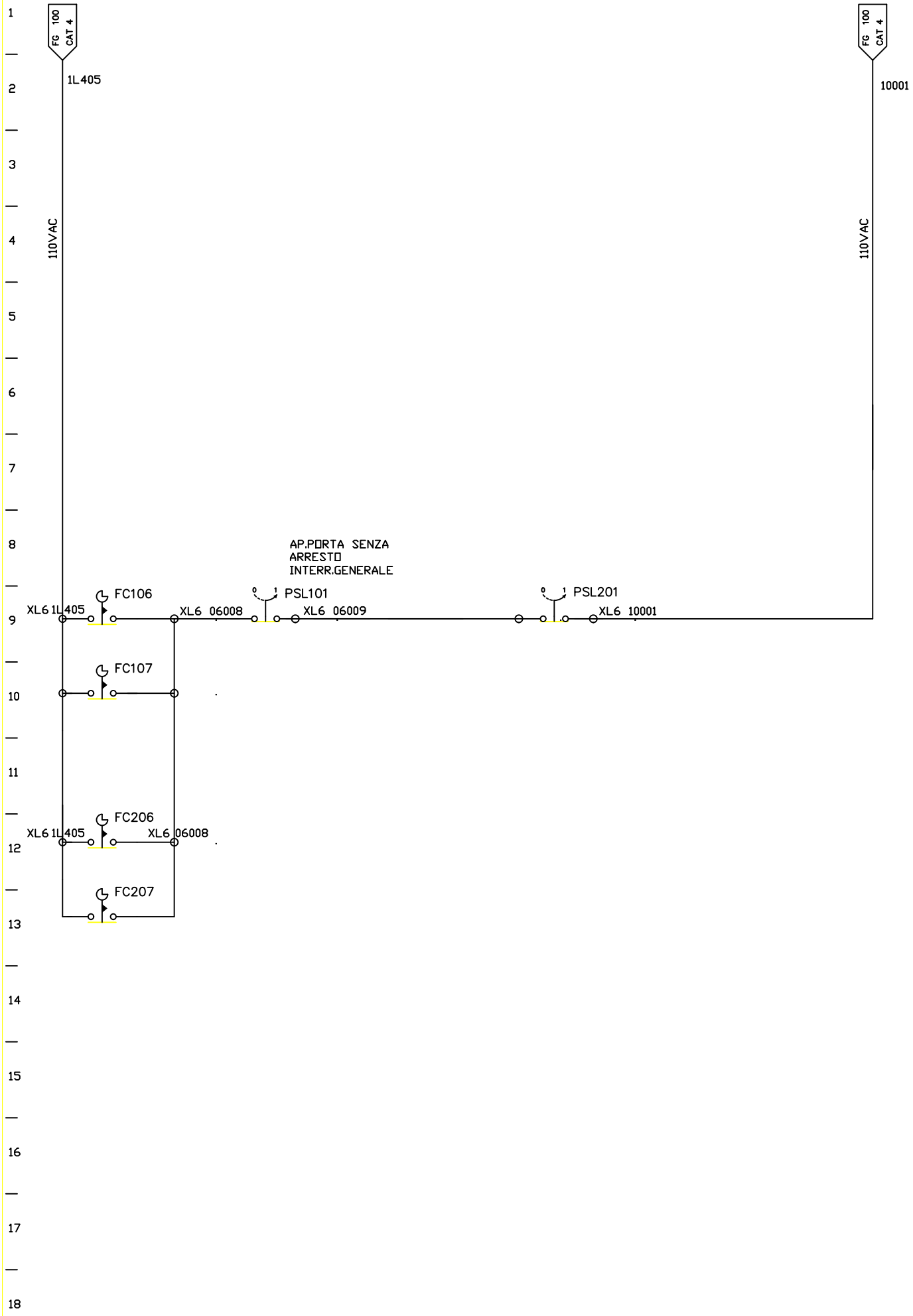

FMA	DIS. N. : 31239.80017	MACCHINA/IMPIANTO : FMA 453		ORDINE : 30.007629	SCHALTSCHRANK TUER-VERRIEGELUNG	VS1	060
	CAD : AUTOCAD 10	LAVORAZIONE : ALBERO MOTORE		COMMESSA :			
	N. FILE : F453_060	DENOMINAZIONE : TRASFERTA		ESECUTORE :	INTERBLOCCO DI SICOREZZA PORTO ARMADIO EL.	ARMADIO 1	SEGUE
	POS. ARCH. :	DATA : 02.04.93	AGG. : a b				

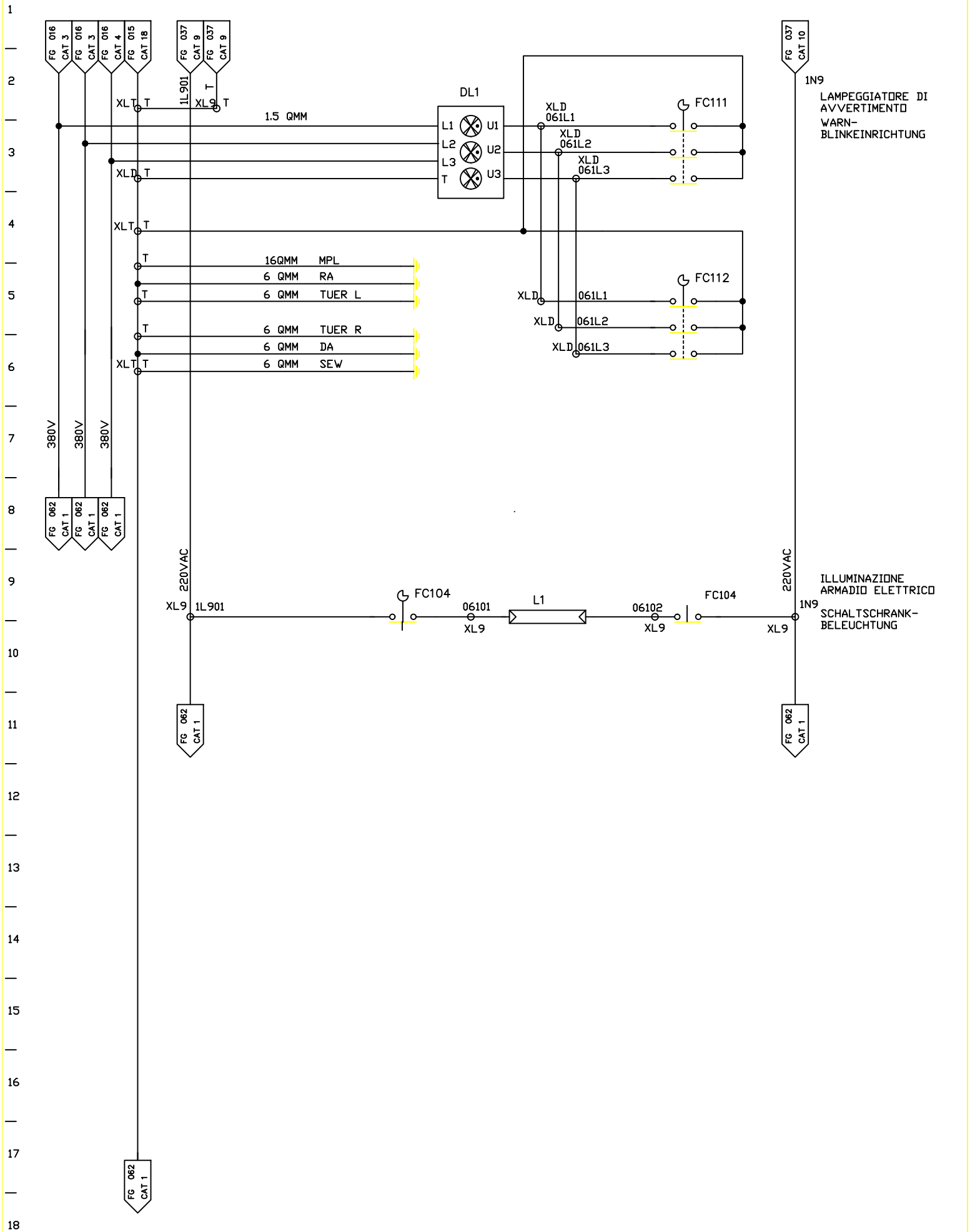

FMA	DIS. N. : 31239.80017	MACCHINA/IMPIANTO : FMA 453		ORDINE : 30.007629	WARNBLINK-ANZEIGE/ BELEUCHTUNG	VS1	061
	CAD : AUTOCAD 10	LAVORAZIONE : ALBERO MOTORE		COMMESSA :			
	N. FILE : F453_061	DENOMINAZIONE : TRASFERTA		ESECUTORE :	LAMPEGGIATORE DI AVVERTIMENTO ILLUMINAZIONE	ARMADIO 1	SEGUE
	POS. ARCH. :	DATA : 02.04.93	AGG. : a b				

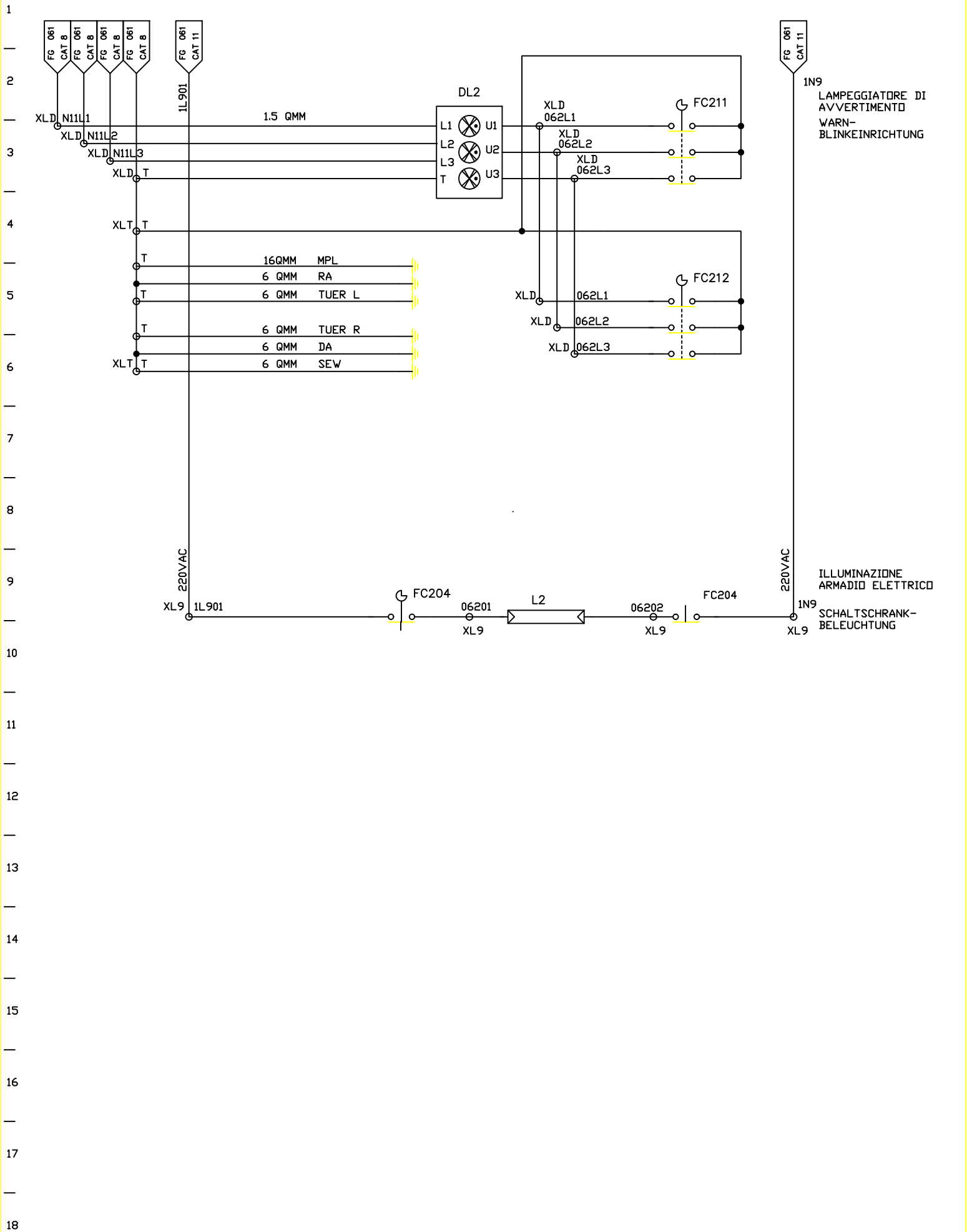

FMA	DIS. N. : 31239.80017	MACCHINA/IMPIANTO : FMA 453		ORDINE : 30.007629	WARNBLINK-ANZEIGE/ BELEUCHTUNG	VS1	062
	CAD : AUTOCAD 10	LAVORAZIONE : ALBERO MOTORE		COMMESSA :			
	N. FILE : F453_062	DENOMINAZIONE : TRASFERTA		ESECUTORE :	LAMPEGGIATORE DI AVVERTIMENZO ILLUMINAZIONE	ARMADIO 1	SEGUE
	POS. ARCH. :	DATA : 02.04.93	AGG. : a b				

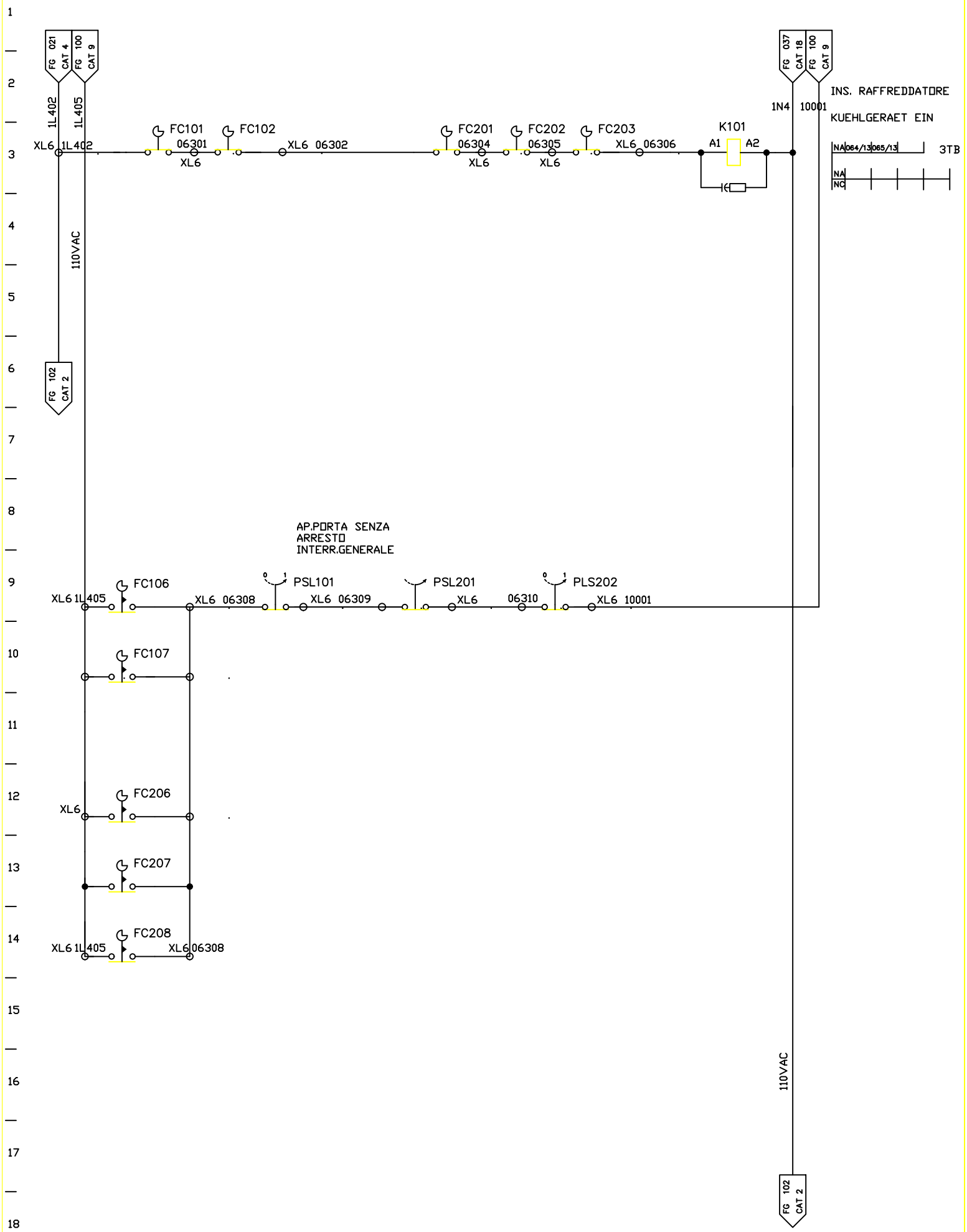

FMA	DIS. N. : 31239.80017	MACCHINA/IMPIANTO : FMA 453		ORDINE : 30.007629	SCHALTSCHRANK TUER-VERRIEGELUNG	VS3	063
	CAD : AUTOCAD 10	LAVORAZIONE : ALBERO MOTORE		COMMESSA :			
	N. FILE : F453_063	DENOMINAZIONE : TRASFERTA		ESECUTORE :	ALIMENTAZIONE DI SICUREZZA PORTA ARMADIO EL	ARMADIO 3	SEGUE
	POS. ARCH. :	DATA : 02.04.93	AGG. : a b				

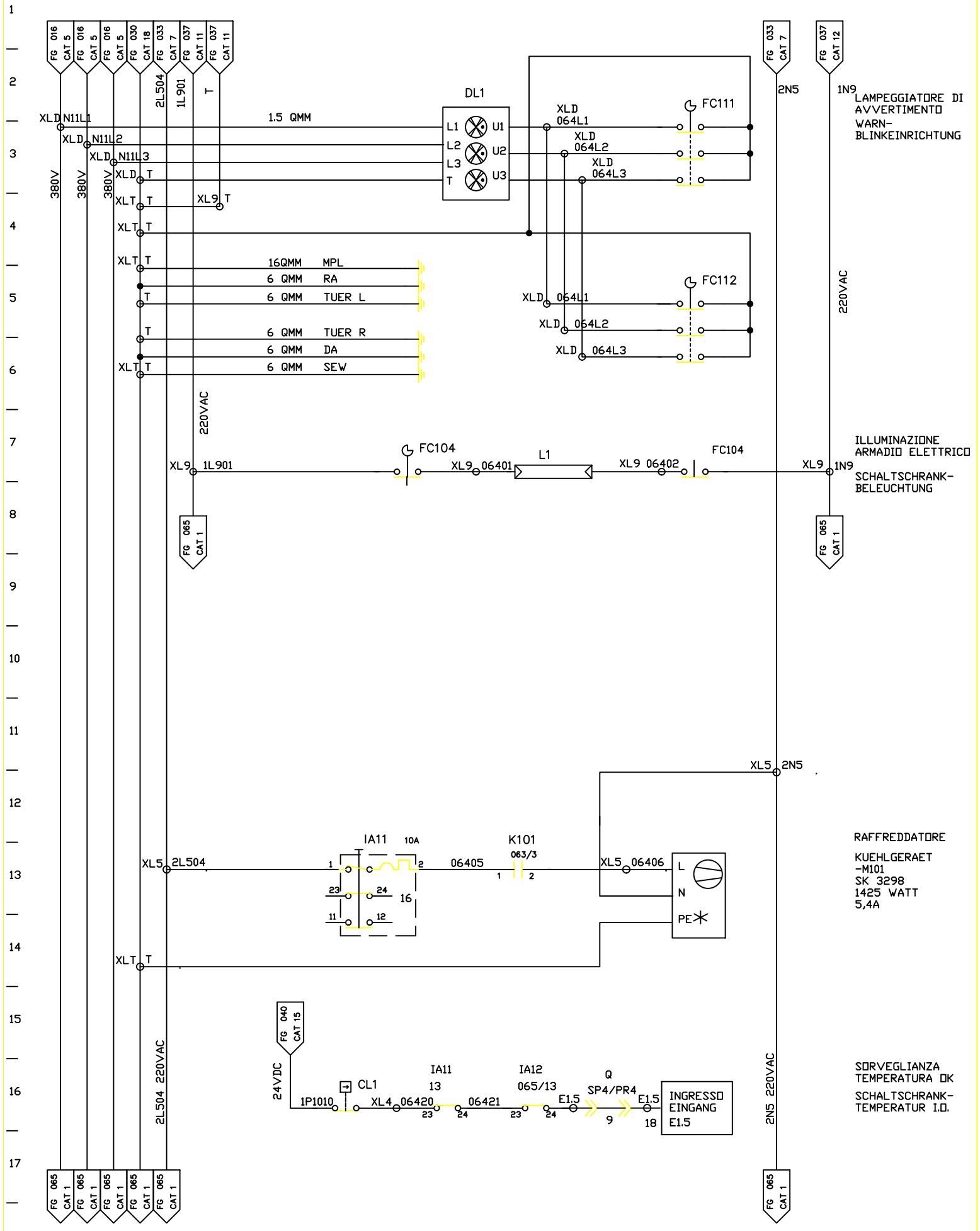

FMA	DIS. N. : 31239.80017	MACCHINA/IMPIANTO : FMA 453	ORDINE : 30.007629	WARNBLINK-ANZEIGE/ BELEUCHTUNG	VS3	064
	CAD : AUTOCAD 10	LAVORAZIONE : ALBERO MOTORE	COMMESSA :			
	N. FILE : F453_064	DENOMINAZIONE : TRASFERTA	ESECUTORE :	LAMPEGGIATORE DI AVVERTIMENZO ILLUMINAZIONE	ARMADIO 3	SEGUE
	POS. ARCH. :	DATA : 02.04.93	AGG. : a b			

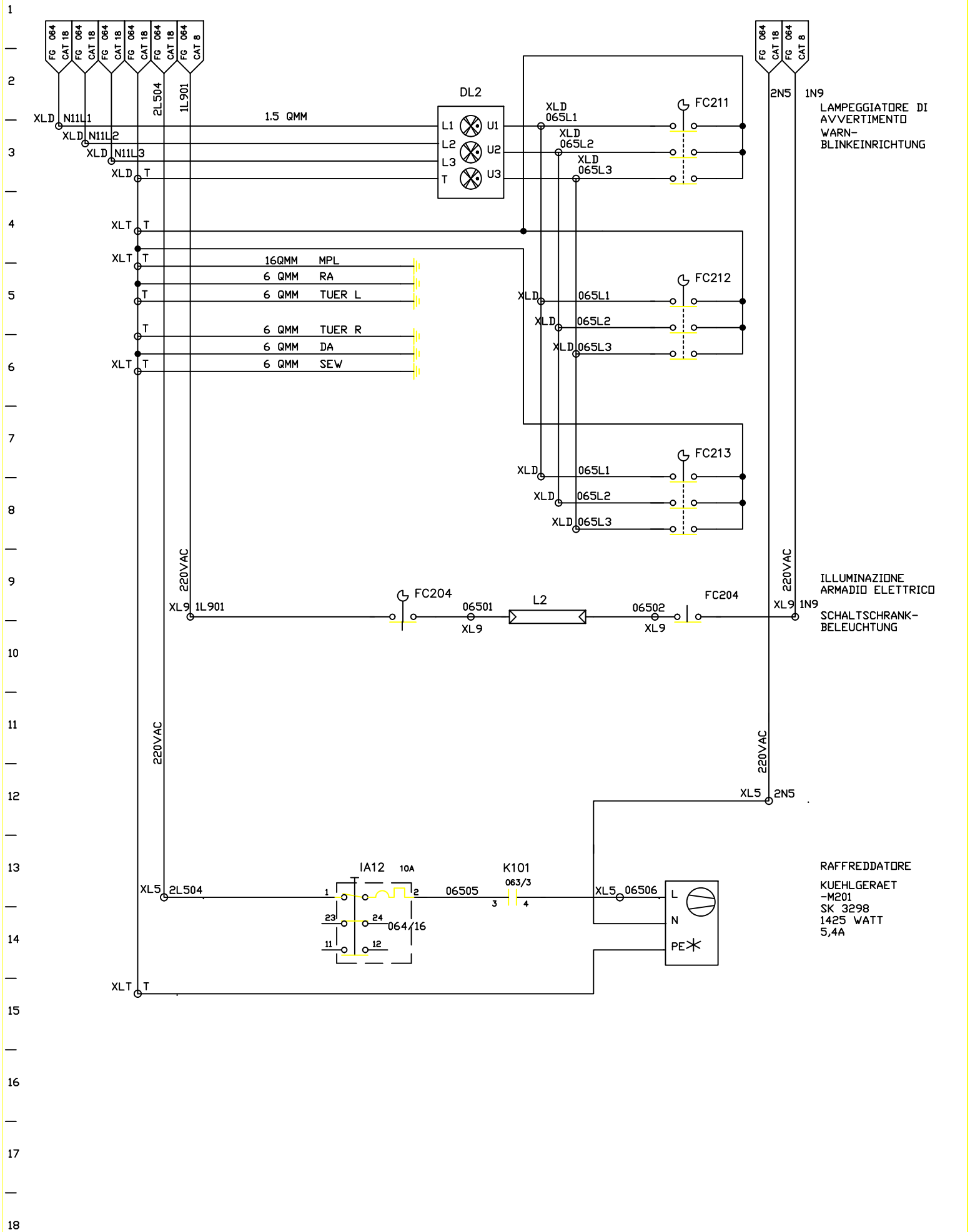

FMA	DIS. N. : 31239.80017	MACCHINA/IMPIANTO : FMA 453		ORDINE : 30.007629	WARNBLINK-ANZEIGE/ BELEUCHTUNG	VS3	065
	CAD : AUTOCAD 10	LAVORAZIONE : ALBERO MOTORE		COMMESSA :			
	N. FILE : F453_065	DENOMINAZIONE : TRASFERTA		ESECUTORE :	LAMPEGGIATORE DI AVVERTIMENTO ILLUMINAZIONE	ARMADIO 3	SEGUE
	POS. ARCH. :	DATA : 02.04.93	AGG. : a b				

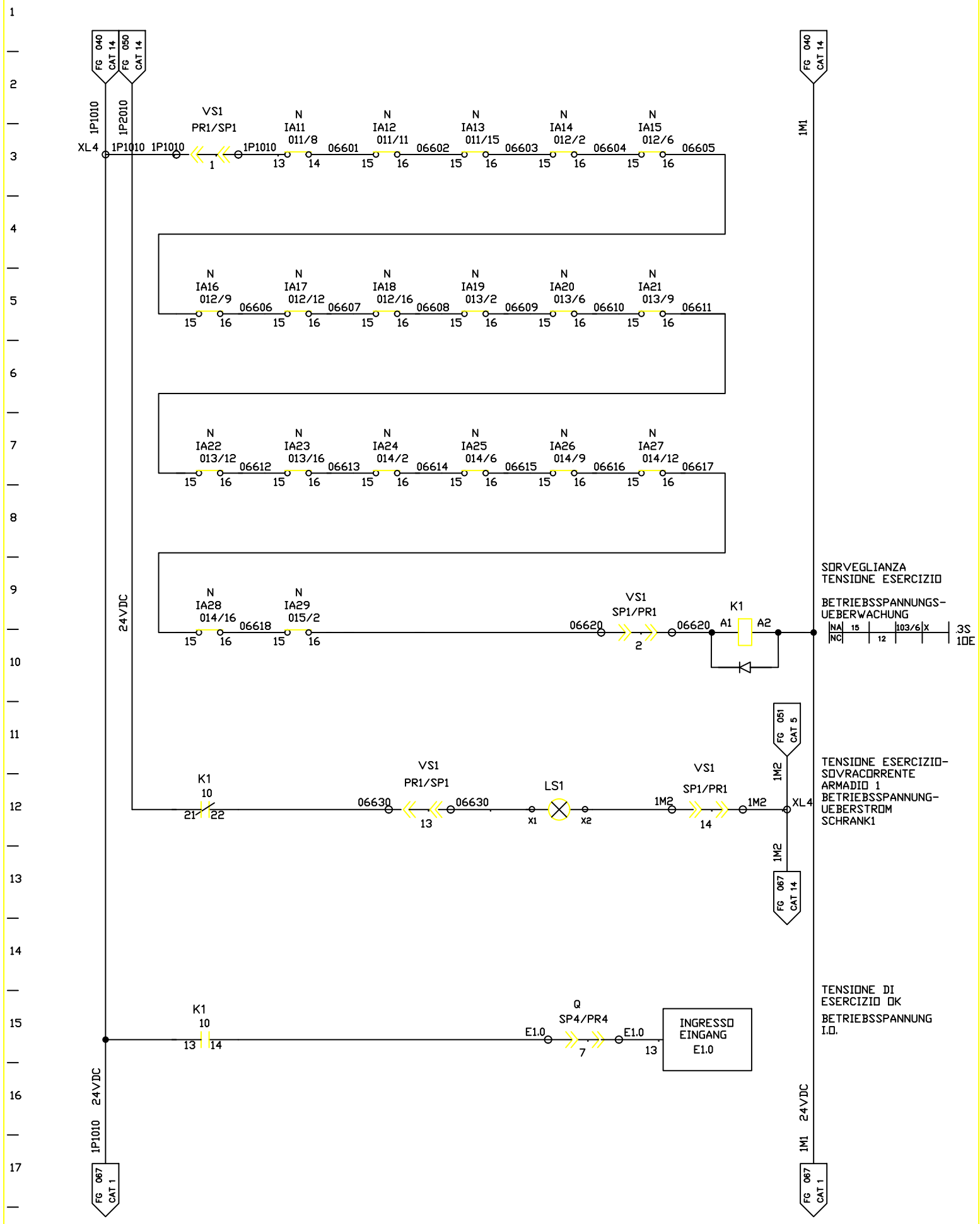

FMA	DIS. N. : 31239.80017	MACCHINA/IMPIANTO : FMA 453	ORDINE : 30.007629	SI-AUTOMATEN-UEBERWACHUNG	VS3	066
	CAD : AUTOCAD 10	LAVORAZIONE : ALBERO MOTORE	COMMESSA :			
	N. FILE : F453_066	DENOMINAZIONE : TRASFERTA	ESECUTORE :	CONTROLLO INTERRUTORE AUTOMATICO	ARMADIO 3	SEGUE
	POS. ARCH. :	DATA : 02.04.93	AGG. : a b			

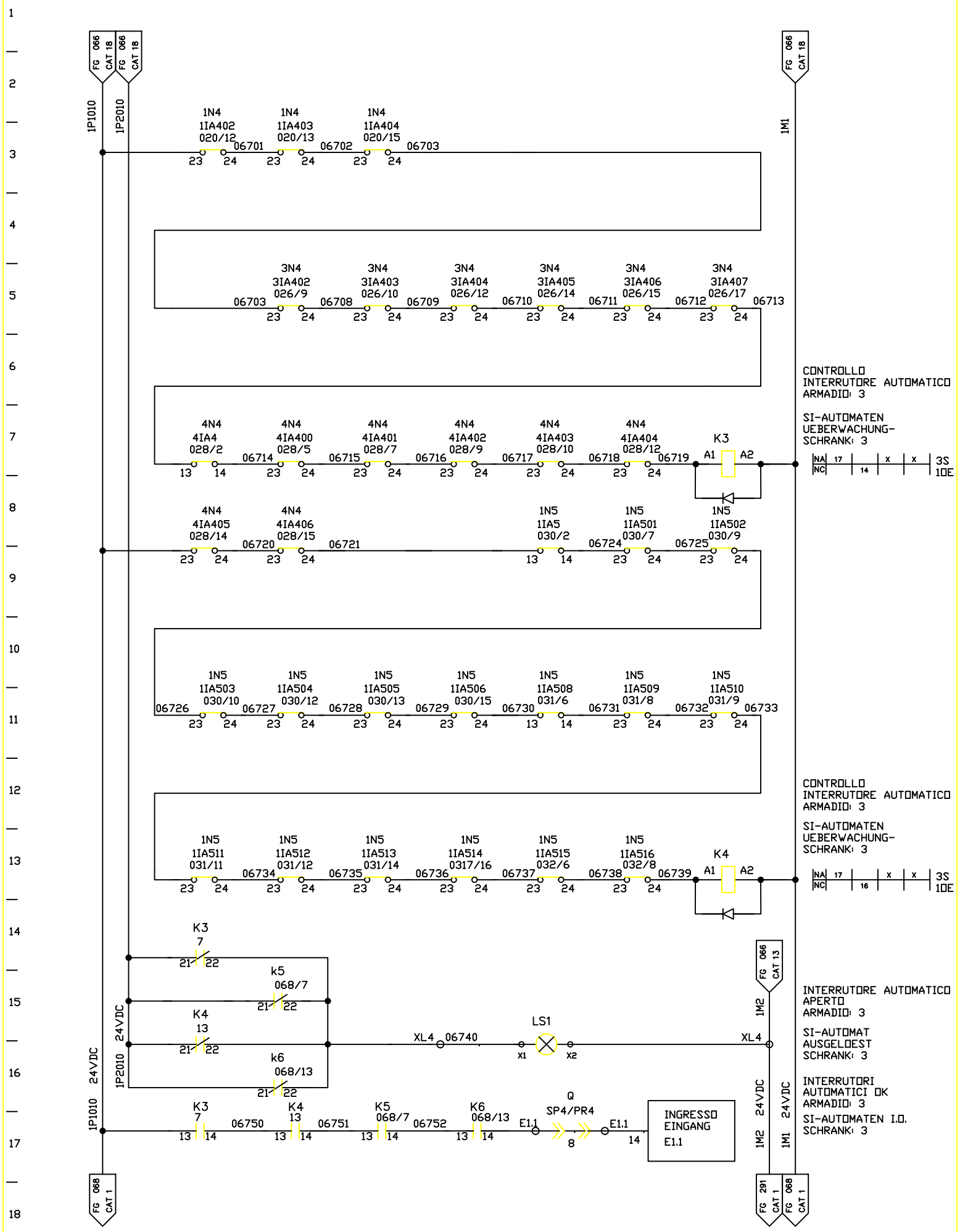

FMA	DIS. N. : 31239.80017	MACCHINA/IMPIANTO : FMA 453	ORDINE : 30.007629	SI-AUTOMATEN-UEBERWACHUNG	VS3	067
	CAD : AUTOCAD 10	LAVORAZIONE : ALBERO MOTORE	COMMESSA :			
	N. FILE : F453_067	DENOMINAZIONE : TRASFERTA	ESECUTORE :	CONTROLLO INTERRUTORE AUTOMATICO	ARMADIO 3	SEGUE
	POS. ARCH. :	DATA : 02.04.93	AGG. : a b			

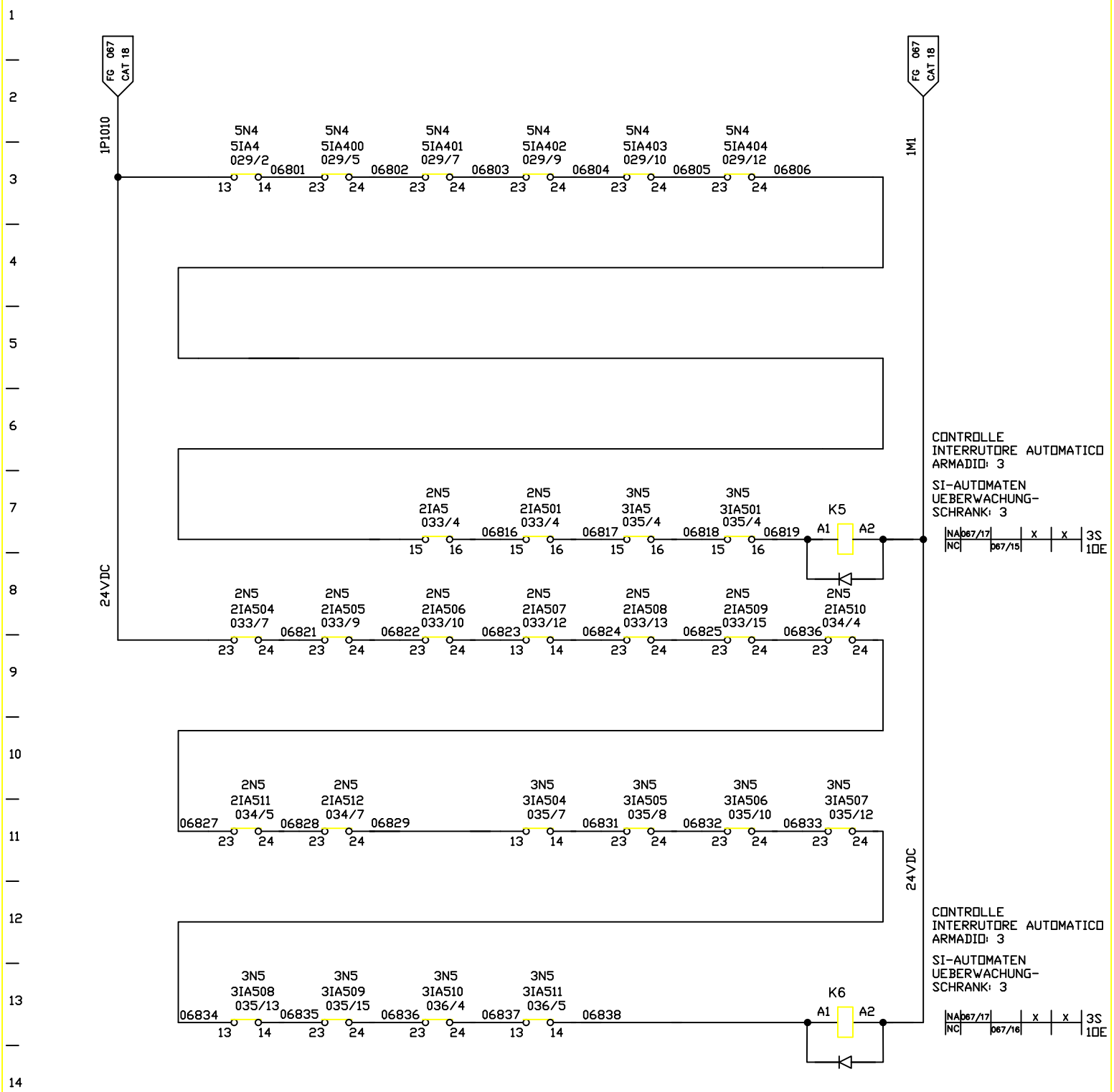

FMA	DIS. N. : 31239.80017	MACCHINA/IMPIANTO : FMA 453		ORDINE : 30.007629	SCHALTSCHRANK TUER-VERRIEGELUNG	VS3	068
	CAD : AUTOCAD 10	LAVORAZIONE : ALBERO MOTORE		COMMESSA :			
	N. FILE : F453_068	DENOMINAZIONE : TRASFERTA		ESECUTORE :	CONTROLLO INTERRUTORE AUTOMATICO	ARMADIO 3	SEGUE
	POS. ARCH. :	DATA : 02.04.93	AGG. : a b				

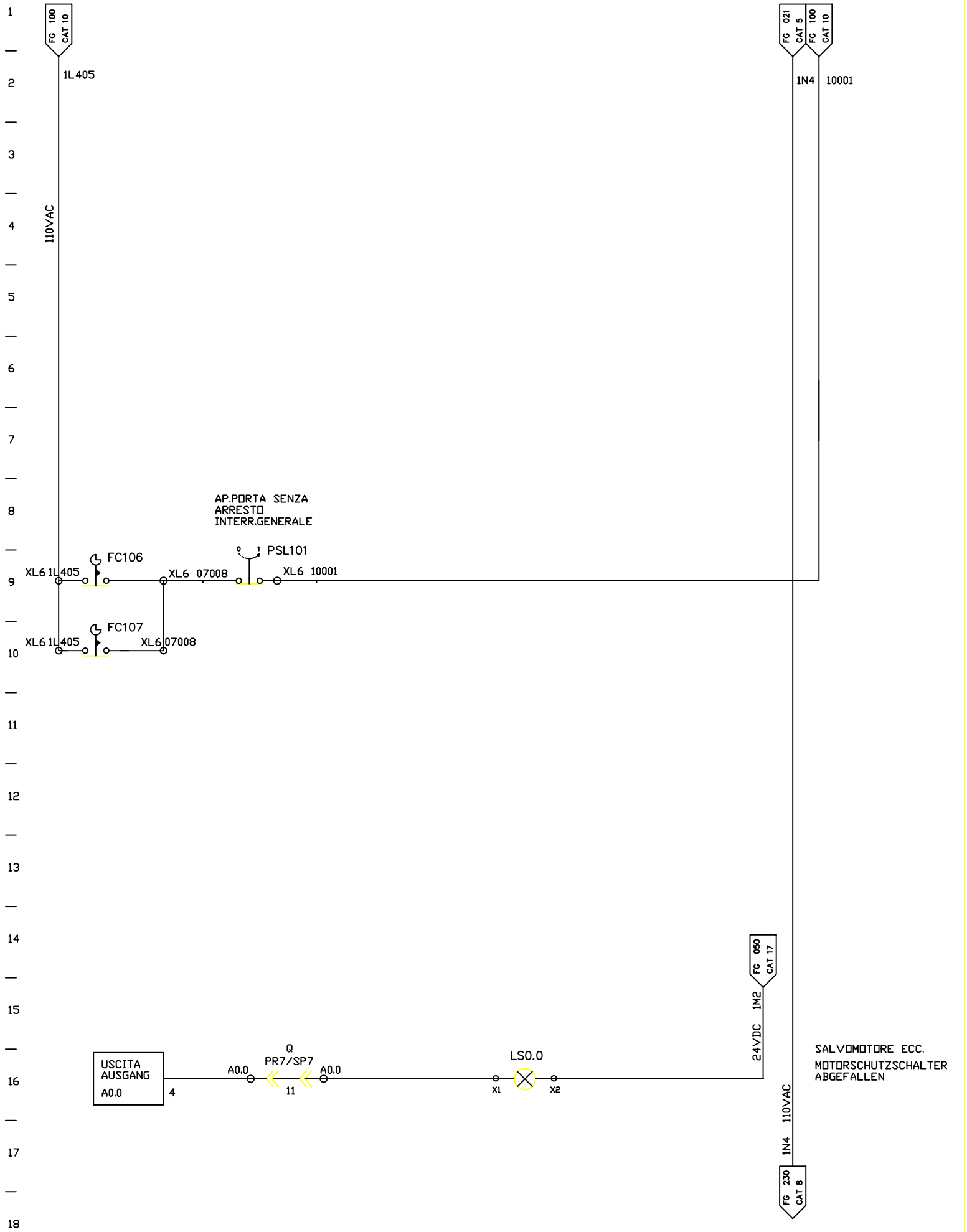

FMA	DIS. N. : 31239.80017	MACCHINA/IMPIANTO : FMA 453		ORDINE : 30.007629	SCHALTSCHRANK TUER-VERRIEGELUNG	VS5	070
	CAD : AUTOCAD 10	LAVORAZIONE : ALBERO MOTORE		COMMESSA :			
	N. FILE : F453_070	DENOMINAZIONE : TRASFERTA			INTERBLOCCO DI SICUREZZA PORTA ARMADIO EL	ARMADIO 5	SEGUE
	POS. ARCH. :	DATA : 02.04.93	AGG. : a b	ESECUTORE :			

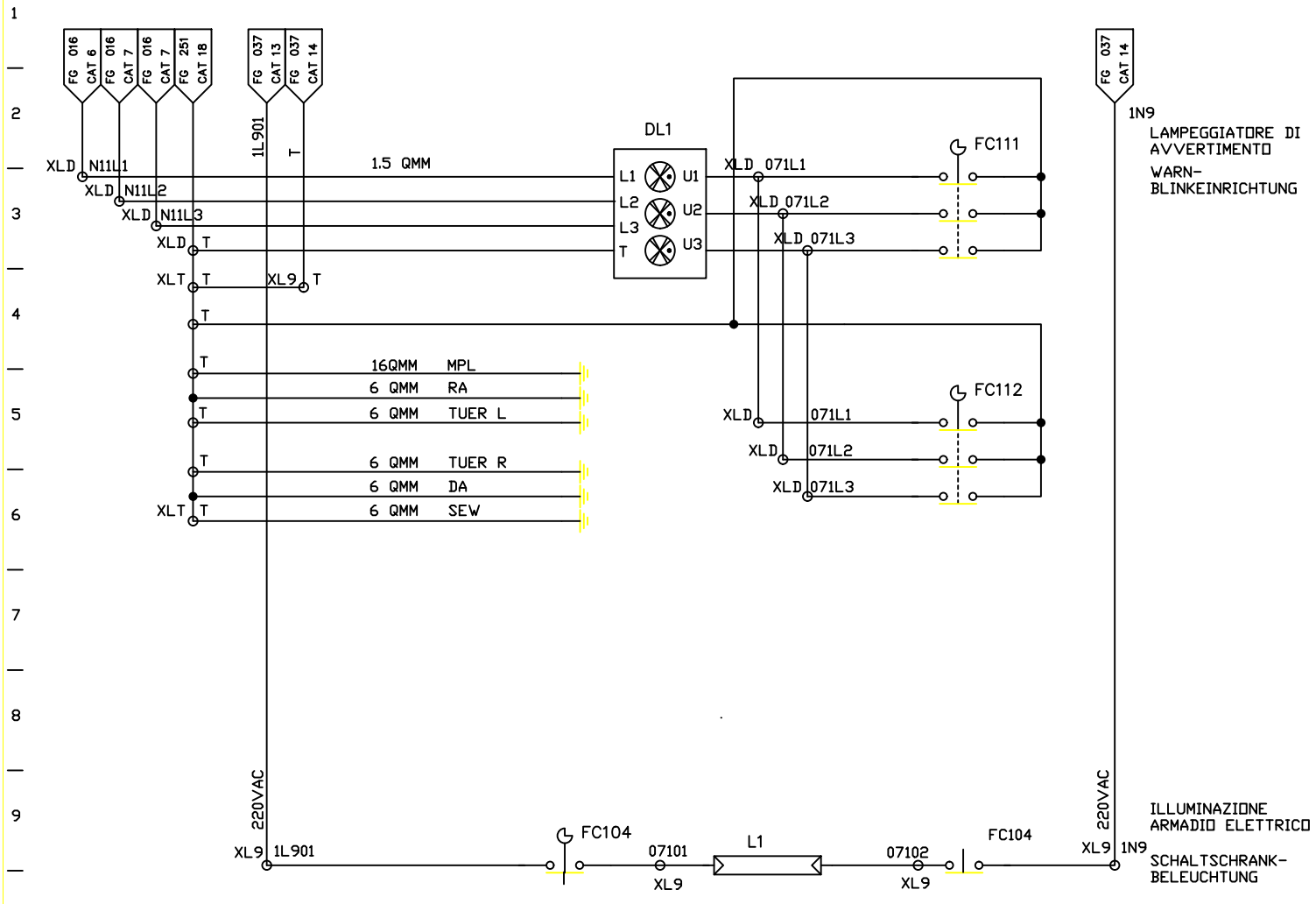

FMA	DIS. N. : 31239.80017	MACCHINA/IMPIANTO : FMA 453		ORDINE : 30.007629	WARNBLINK-ANZEIGE/ BELEUCHTUNG	VS5	071
	CAD : AUTOCAD 10	LAVORAZIONE : ALBERO MOTORE		COMMESSA :			
	N. FILE : F453_071	DENOMINAZIONE : TRASFERTA		ESECUTORE :	LAMPEGGIATORE DI AVVERTIMENTO ILLUMINATIONE	ARMADIO 5	SEGUE
	POS. ARCH. :	DATA : 02.04.93	AGG. : a b				

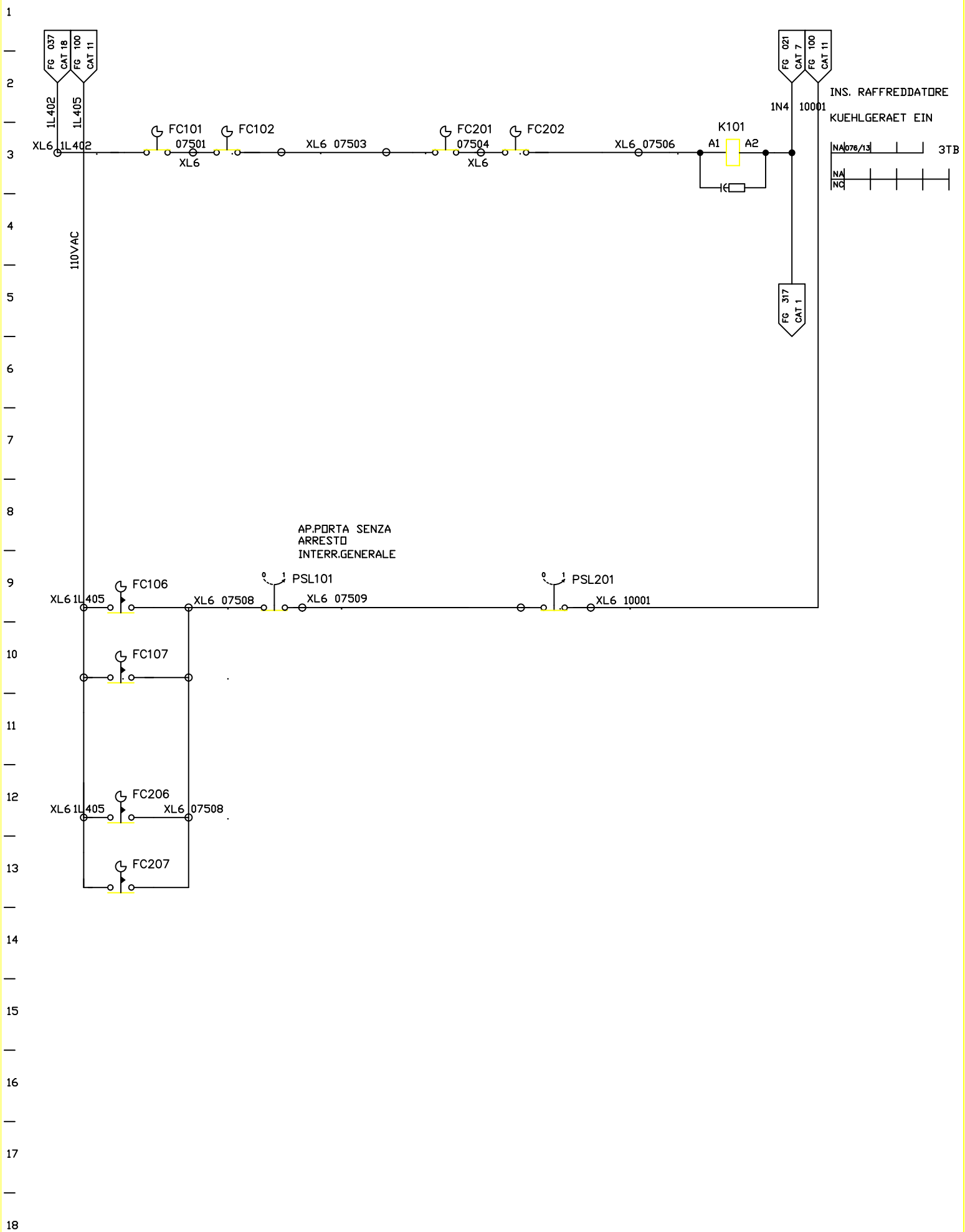

FMA	DIS. N. : 31239.80017	MACCHINA/IMPIANTO : FMA 453		ORDINE : 30.007629	SCHALTSCHRANK TUER-VERRIEGELUNG	VS7	075
	CAD : AUTOCAD 10	LAVORAZIONE : ALBERO MOTORE		COMMESSA :			
	N. FILE : F453_075	DENOMINAZIONE : TRASFERTA		ESECUTORE :	INTERBLOCCO DI SICUREZZA PORTA ARMADIO EL	ARMADIO 7	SEGUE
	POS. ARCH. :	DATA : 02.04.93	AGG. : a b				

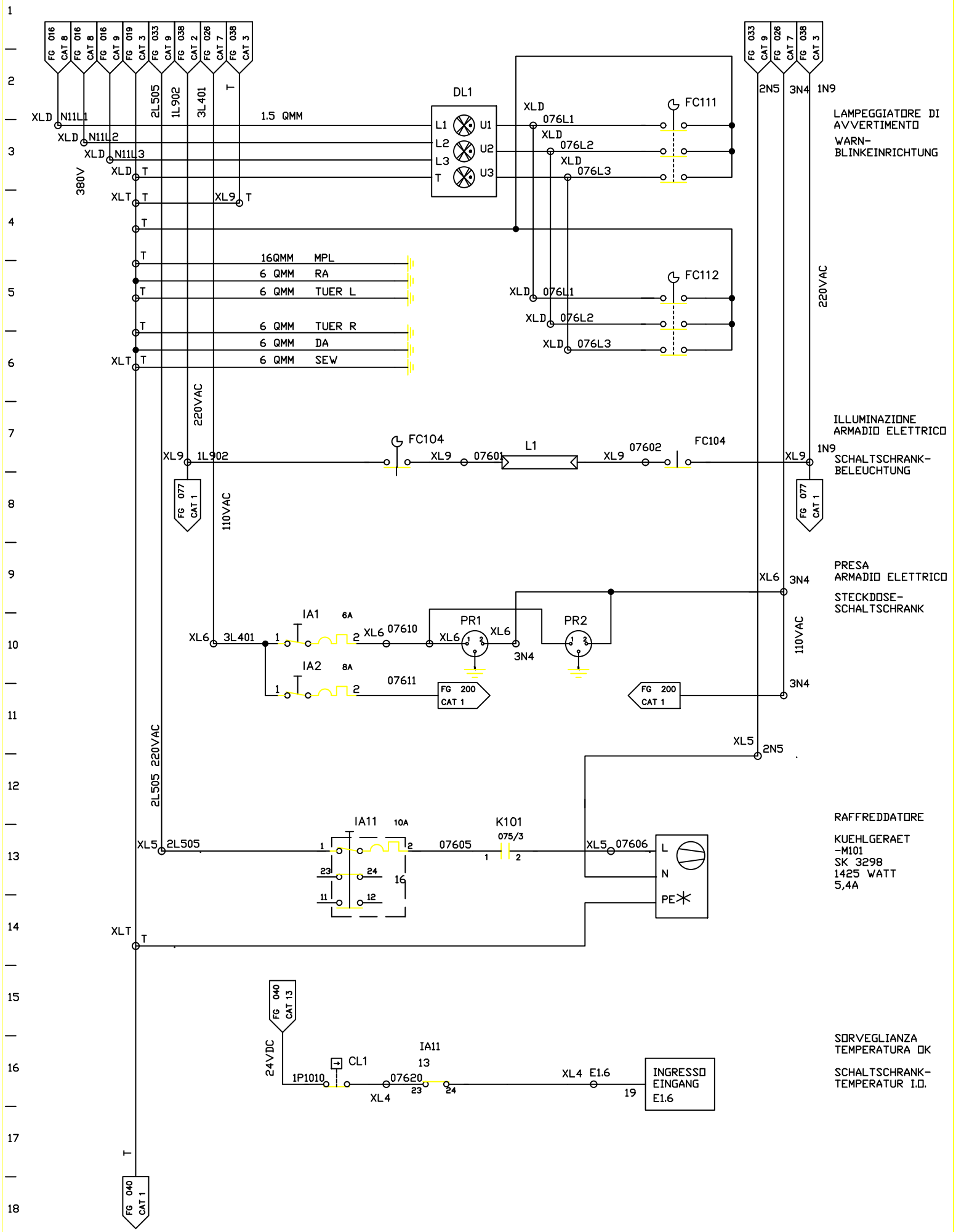

FMA	DIS. N. : 31239.80017	MACCHINA/IMPIANTO : FMA 453	ORDINE : 30.007629	WARNBLINK ANZEIGE/ BELEUCHTUNG	VS7 076
	CAD : AUTOCAD 10	LAVORAZIONE : ALBERO MOTORE	COMMESSA :	ALIMENTAZIONE LAMPEGGIATORE ILLUMINAZIONE	ARMADIO 7 / SEGUE
	N. FILE : F453_076	DENOMINAZIONE : TRASFERTA	ESECUTORE :		
	POS. ARCH. :	DATA : 02.04.93	AGG. : a b		

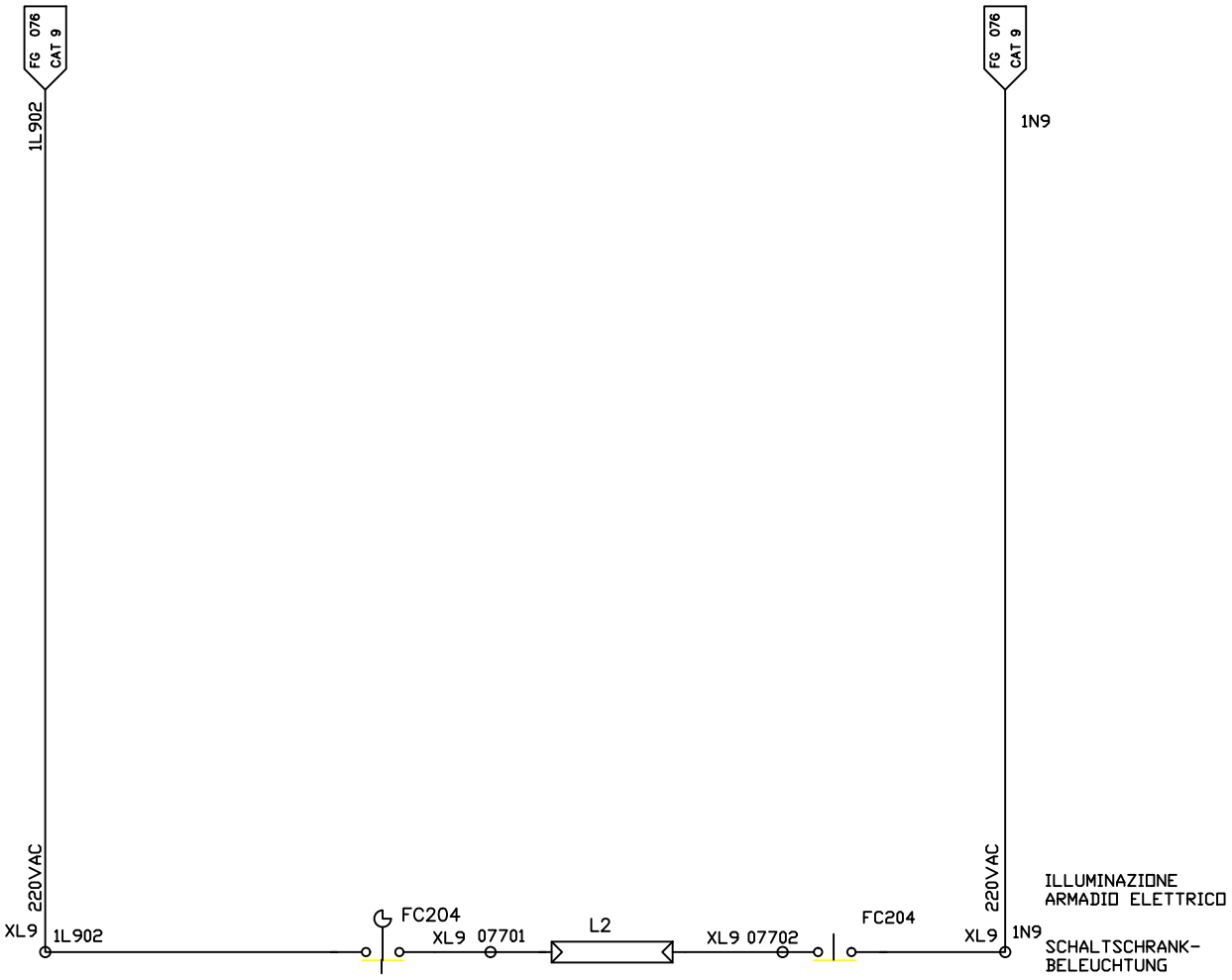

FMA	DIS. N. : 31239.80017	MACCHINA/IMPIANTO : FMA 453		ORDINE : 30.007629	BELEUCHTUNG	VS7	077
	CAD : AUTOCAD 10	LAVORAZIONE : ALBERO MOTORE		COMMESSA :	ILLUMINAZIONE	ARMADIO 7	SEGUE
	N. FILE : F453_077	DENOMINAZIONE : TRASFERTA		ESECUTORE :			
	POS. ARCH. :	DATA : 02.04.93	AGG. : a b				

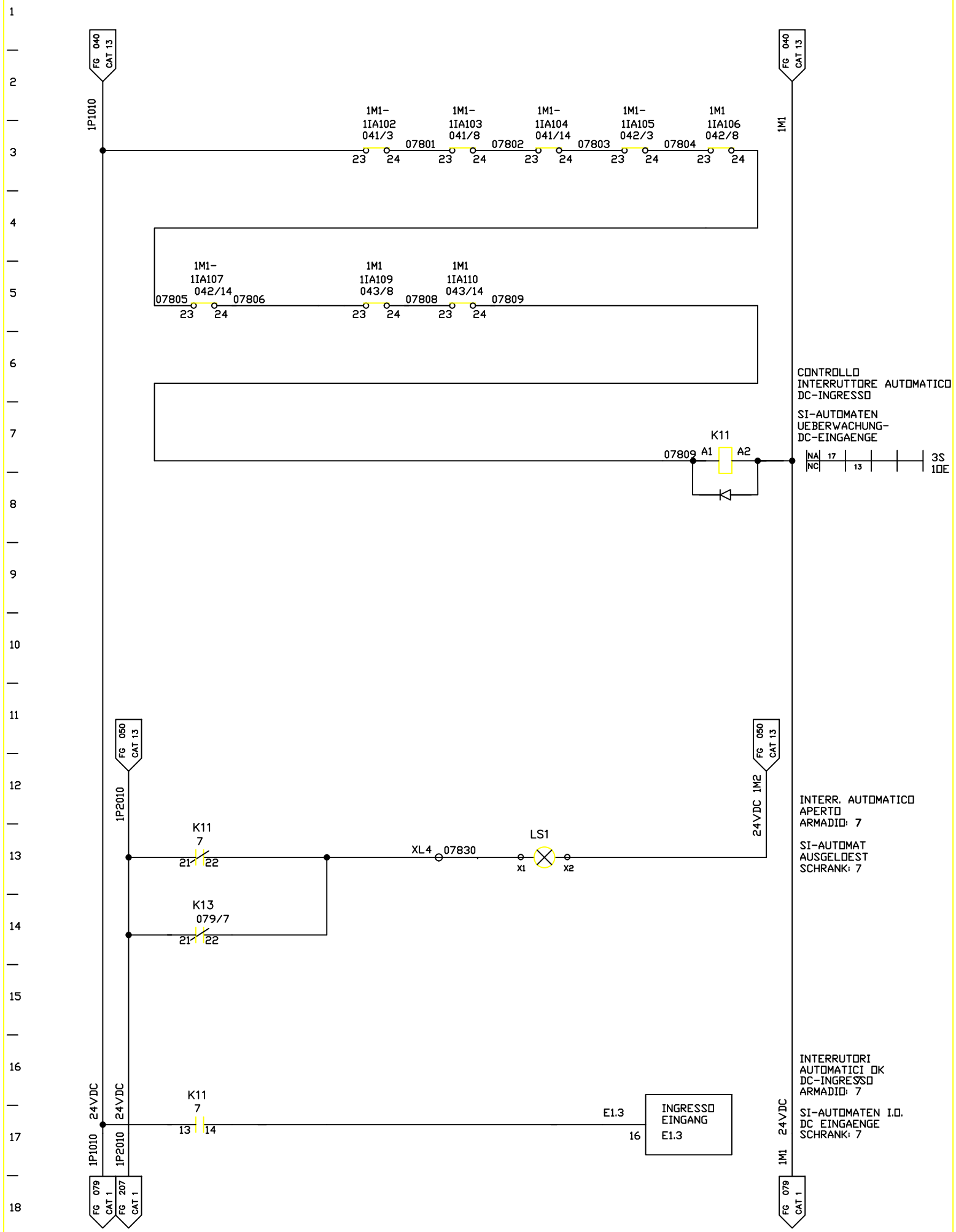

FMA	DIS. N. : 31239.80017	MACCHINA/IMPIANTO : FMA 453	ORDINE : 30.007629	SI-AUTOMATEN-UEBERWACHUNG	VS7	078
	CAD : AUTOCAD 10	LAVORAZIONE : ALBERO MOTORE	COMMESSA :	CONTROLLO INTERRUTORE AUTOMATICO	ARMADIO 7	SEGUE
	N. FILE : F453_078	DENOMINAZIONE : TRASFERTA	ESECUTORE :			
	POS. ARCH. :	DATA : 05.04.93	AGG. : a b			

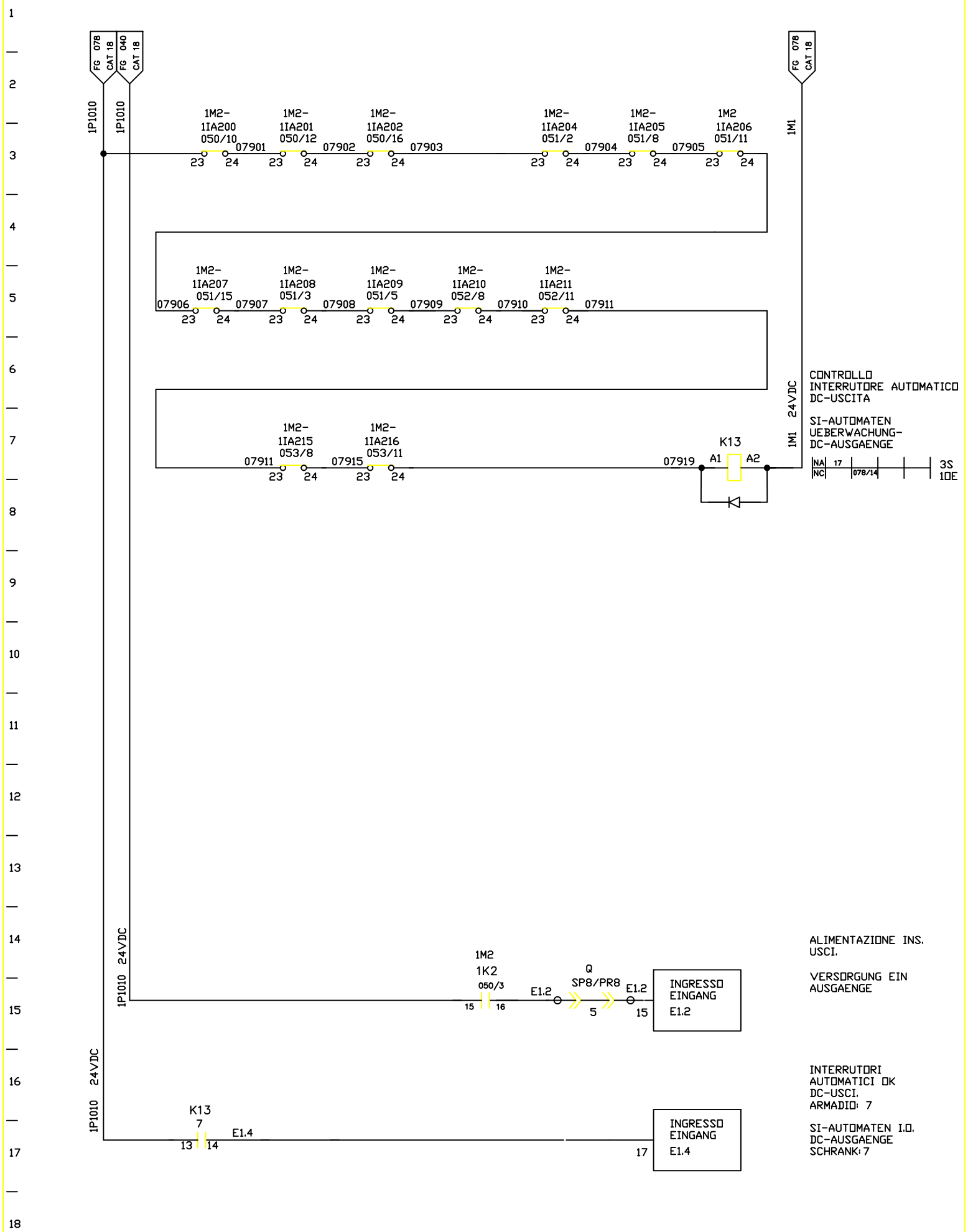

FMA	DIS. N. : 31239.80017	MACCHINA/IMPIANTO : FMA 453		ORDINE : 30.007629	SI-AUTOMATEN-UEBERWACHUNG	VS7	079
	CAD : AUTOCAD 10	LAVORAZIONE : ALBERO MOTORE		COMMESSA :	CONTROLLO INTERRUTORE AUTOMATICO	ARMADIO 7	SEGUE
	N. FILE : F453_079	DENOMINAZIONE : TRASFERTA		ESECUTORE :			
	POS. ARCH. :	DATA : 05.04.93	AGG. : a b				

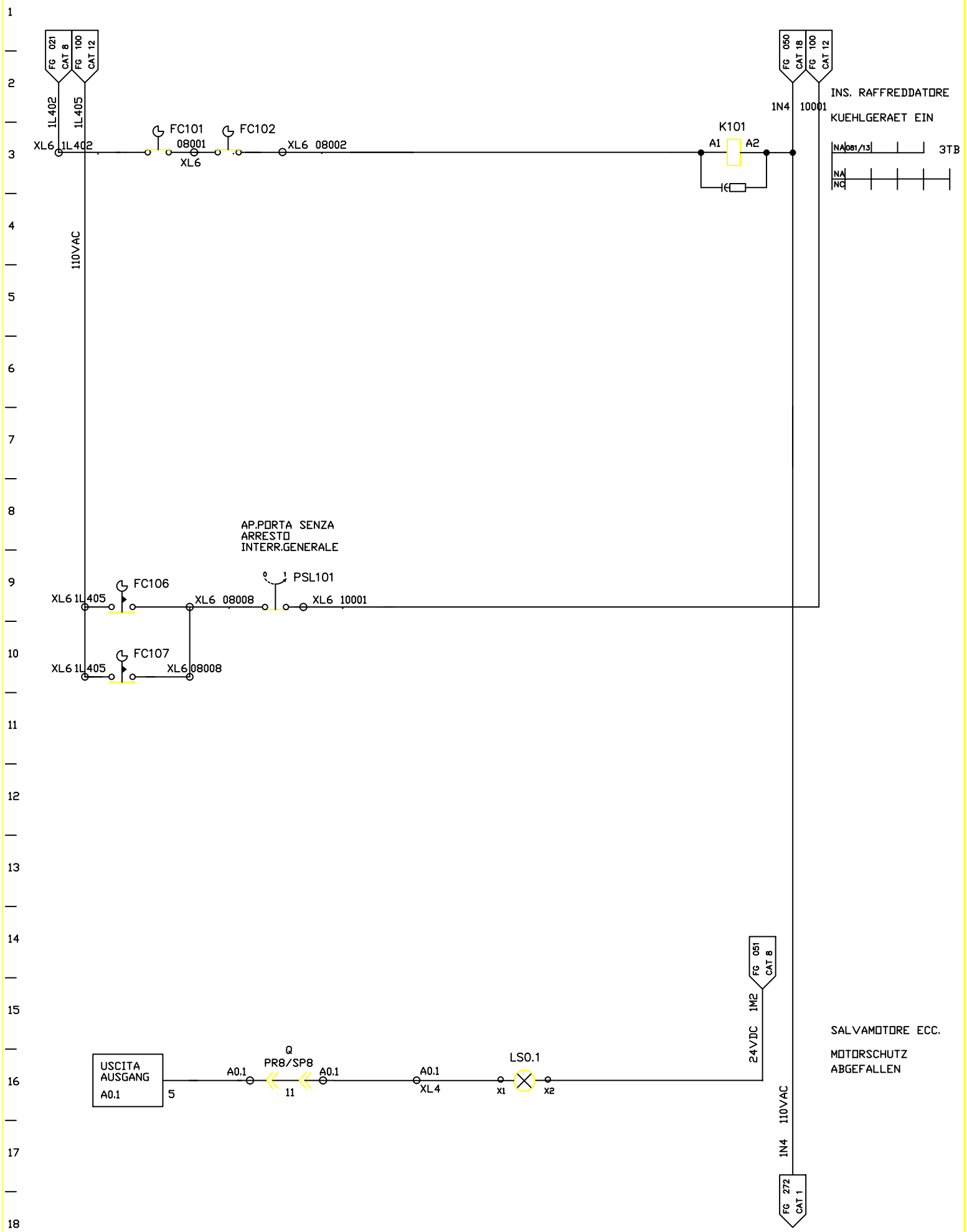

FMA	DIS. N. : 31239.80017	MACCHINA/IMPIANTO : FMA 453		ORDINE : 30.007629	SCHALTSCHRANK TUER-VERRIEGELUNG	VS9	080
	CAD : AUTOCAD 10	LAVORAZIONE : ALBERO MOTORE		COMMESSA :			
	N. FILE : F453_080	DENOMINAZIONE : TRASFERTA		ESECUTORE :	INTERBLOCCO DI SUCUREZZA PORTA ARMADIO EL	ARMADIO 9	SEGUE
	POS. ARCH. :	DATA : 05.04.93	AGG. : a b				

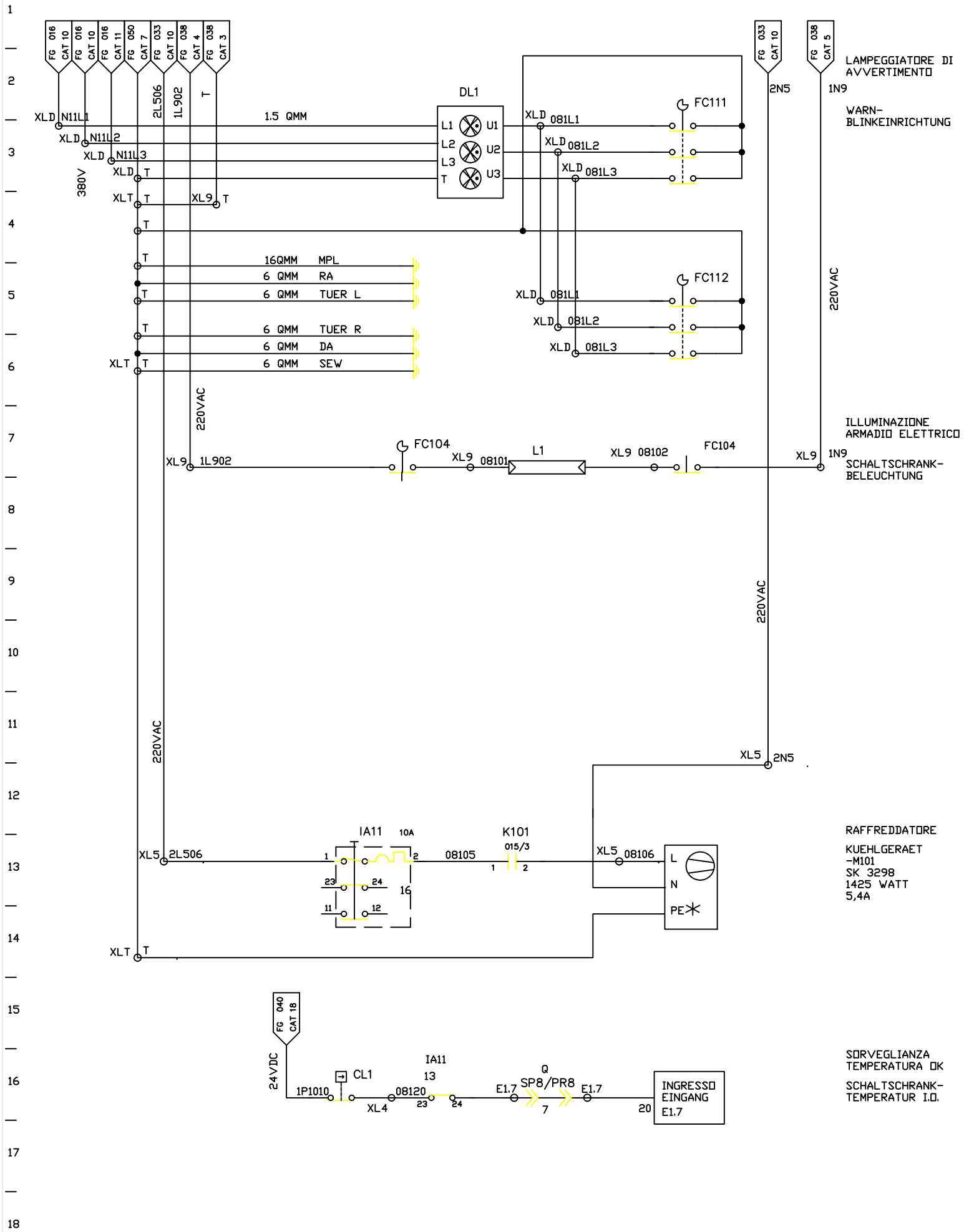

FMA	DIS. N. : 31239.80017	MACCHINA/IMPIANTO : FMA 453		ORDINE : 30.007629	WARNBLINK-ANZEIGE/ BELEUCHTUNG	VS9	081
	CAD : AUTOCAD 10	LAVORAZIONE : ALBERO MOTORE		COMMESSA :			
	N. FILE : F453_081	DENOMINAZIONE : TRASFERTA		ESECUTORE :	LAMPEGGIATORE DI AVVERTIMENTI ILLUMINAZIONE	ARMADIO 9	SEGUE
	POS. ARCH. :	DATA : 05.04.93	AGG. : a b				

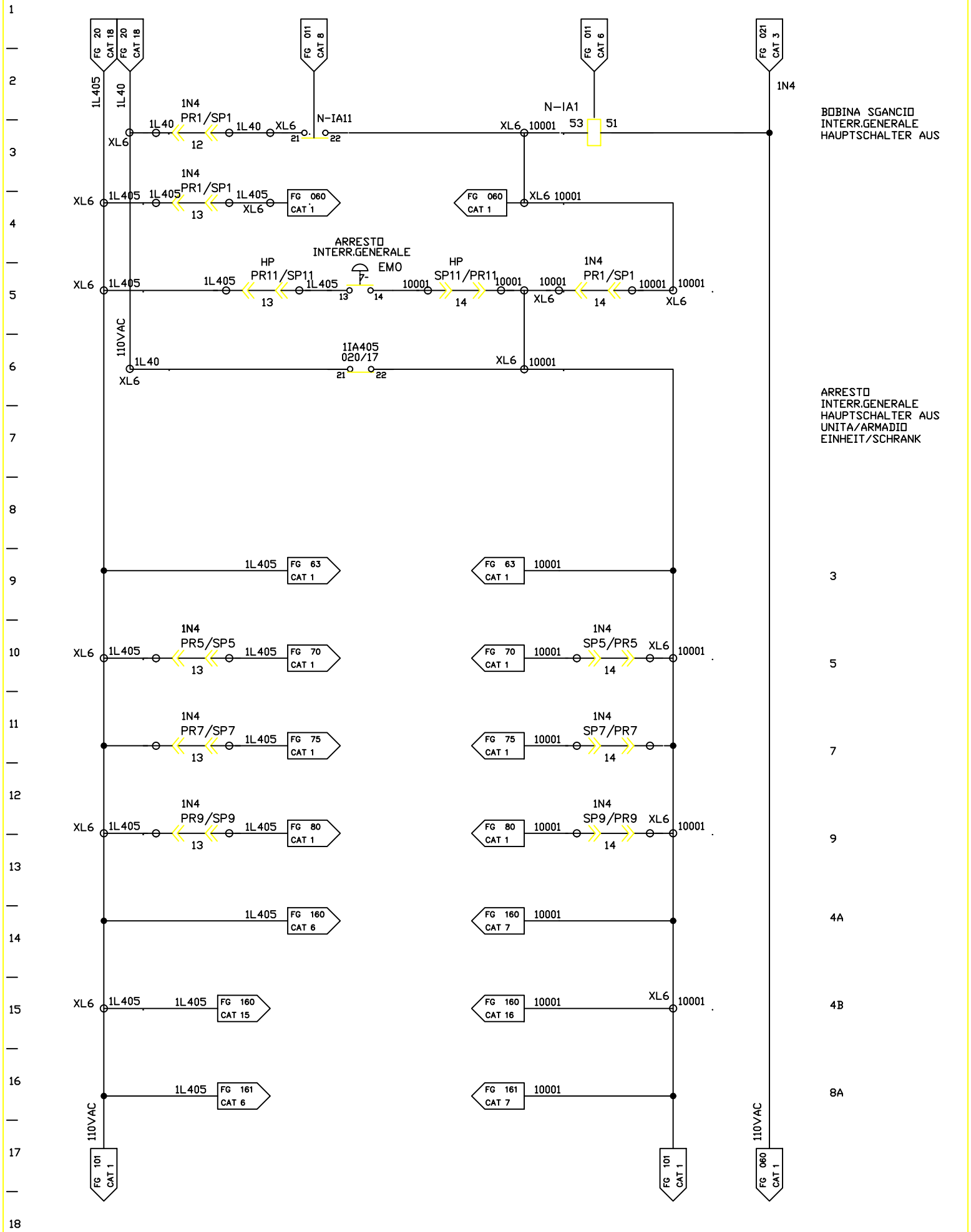

FMA	DIS. N. : 31239.80017	MACCHINA/IMPIANTO : FMA 453		ORDINE : 30.007629	HAUPTSCHALTER AUS	SE	100
	CAD : AUTOCAD 10	LAVORAZIONE : ALBERO MOTORE		COMMESSA :			
	N. FILE : F453_100	DENOMINAZIONE : TRASFERTA		ESECUTORE :	ARRESTO INTERR. GENERALE	ARMADIO 3	SEGUE
	POS. ARCH. :	DATA : 05.04.93	AGG. : a b				

ARRESTO INTERRUTTORE GENERALE
HAUPTSCHALTER AUS UNITA/ARMADIO EINHEIT/SCHRANK

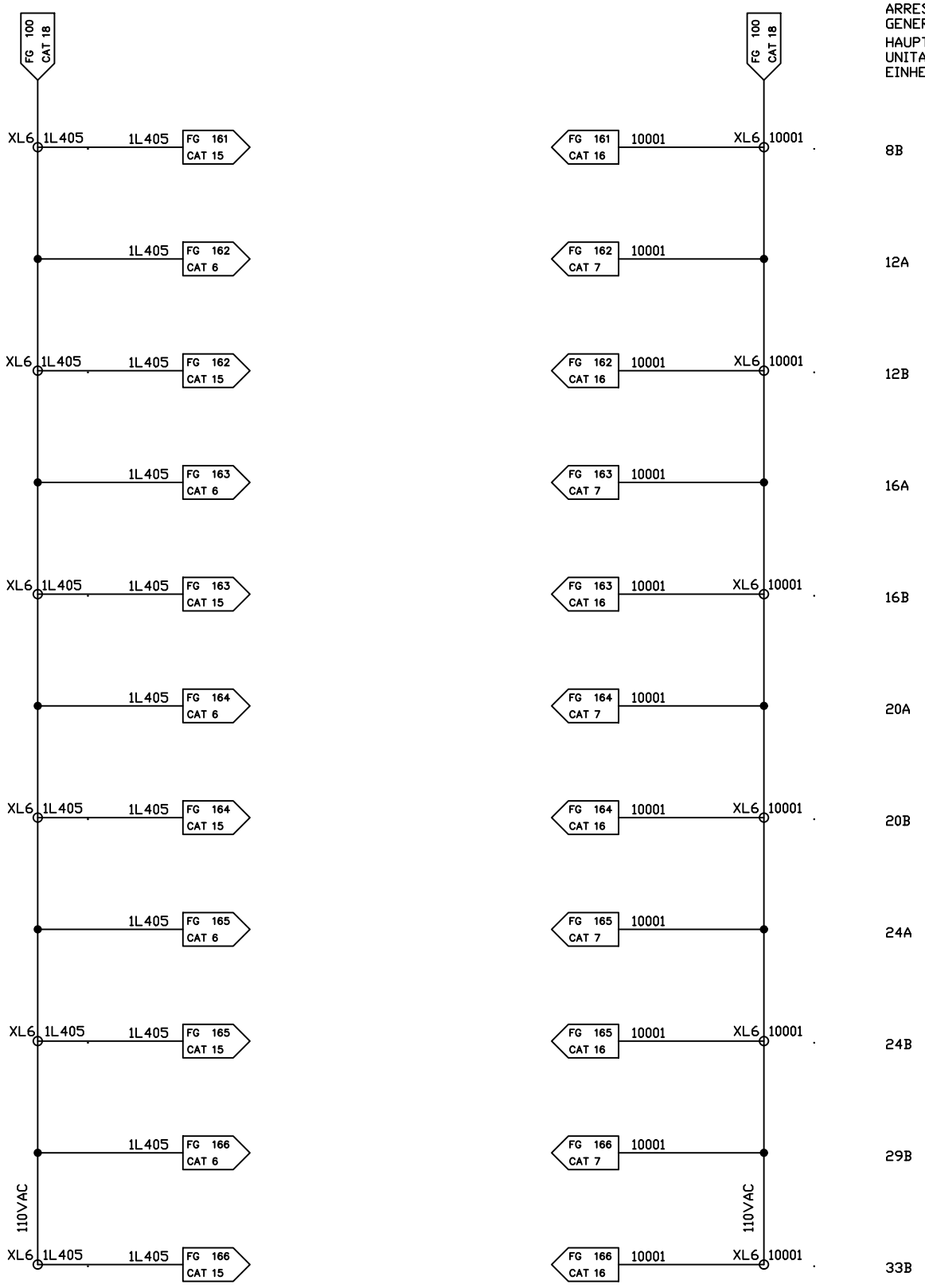

FMA	DIS. N. : 31239.80017	MACCHINA/IMPIANTO : FMA 453		ORDINE : 30.007629	HAUPTSCHALTER AUS	SE	101
	CAD : AUTOCAD 10	LAVORAZIONE : ALBERO MOTORE		COMMESSA :			
	N. FILE : F453_101	DENOMINAZIONE : TRASFERTA		ESECUTORE :	ARRESTO INTERR. GENERALE	ARMADIO 3	SEGUE
	POS. ARCH. :	DATA : 05.04.93	AGG. : a b				

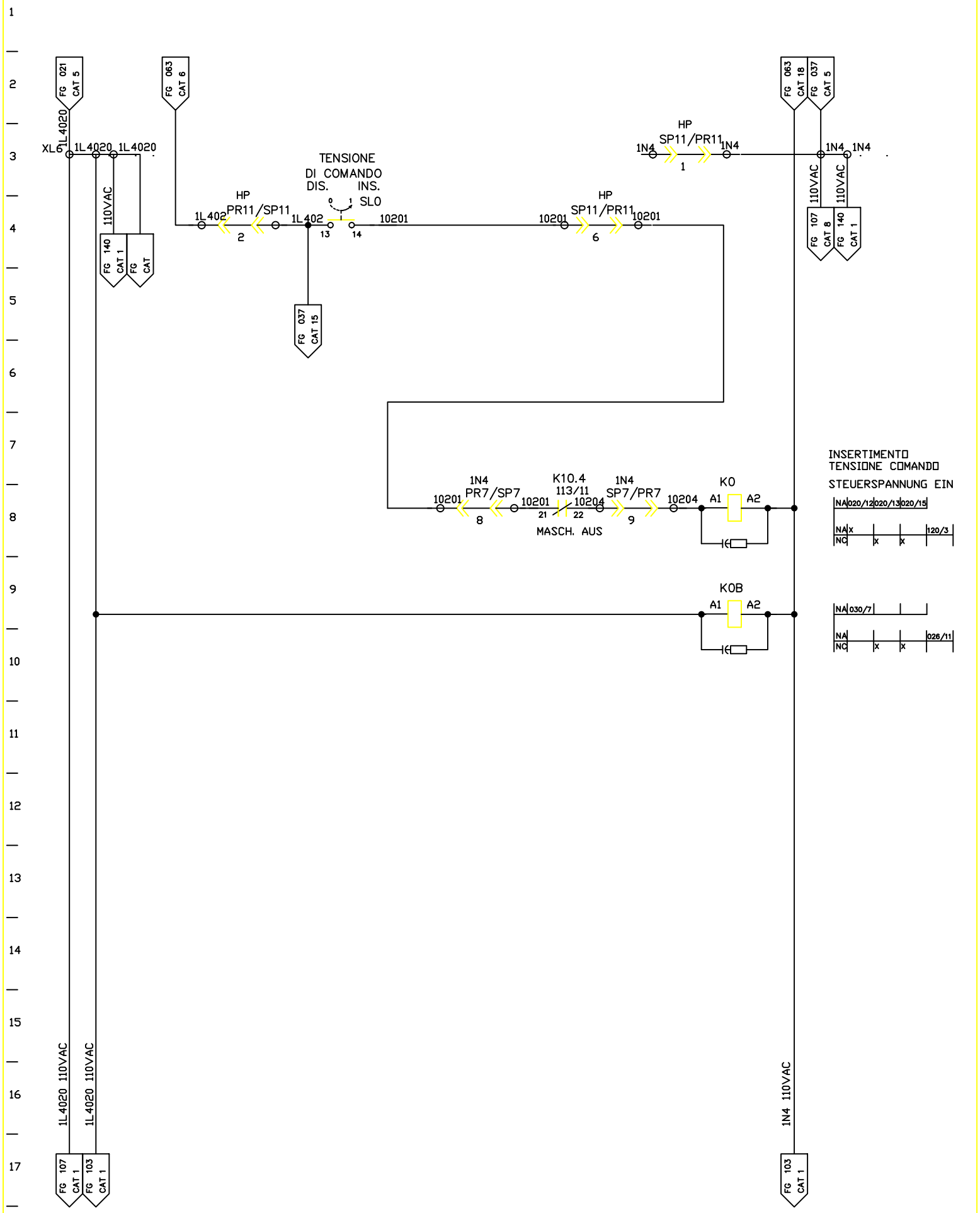

FMA	DIS. N. : 31239.80017	MACCHINA/IMPIANTO : FMA 453		ORDINE : 30.007629	HAUPTSCHALTER AUS	SE	102
	CAD : AUTOCAD 10	LAVORAZIONE : ALBERO MOTORE		COMMESSA :			
	N. FILE : F453_102	DENOMINAZIONE : TRASFERTA		ESECUTORE :	ARRESTO INTERR. GENERALE	ARMADIO 3	SEGUE
	POS. ARCH. :	DATA : 05.04.93	AGG. : a b				

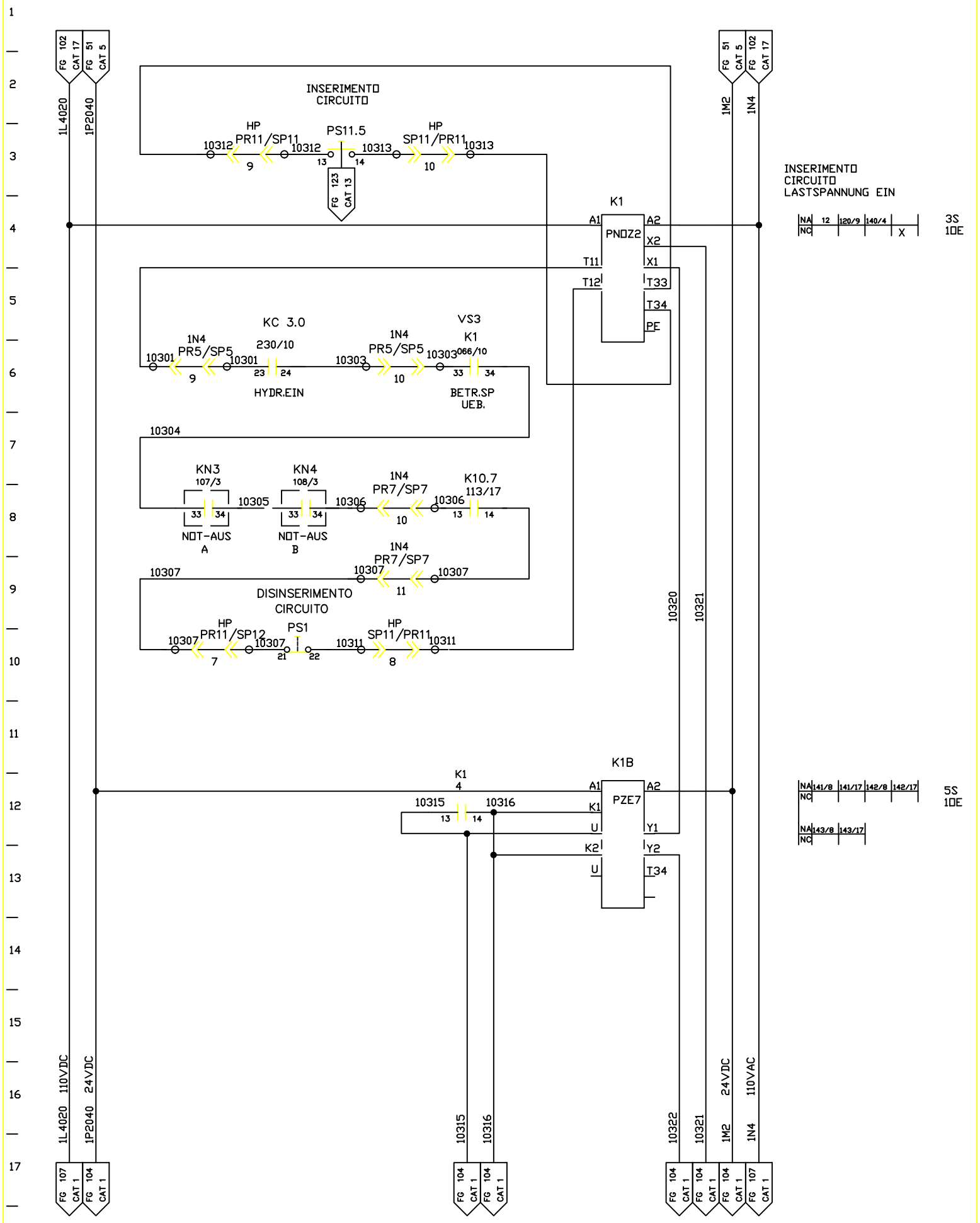

FMA	DIS. N. : 31239.80017	MACCHINA/IMPIANTO : FMA 453		ORDINE : 30.007629	LASTSPANNUNG EIN	SE	103
	CAD : AUTOCAD 10	LAVORAZIONE : ALBERO MOTORE		COMMESSA :			
	N. FILE : F453_103	DENOMINAZIONE : TRASFERTA		ESECUTORE :	INSERIMENTO TENSIONE DI CARICO	ARMADIO 3	SEGUE
	POS. ARCH. :	DATA : 05.04.93	AGG. : a b				

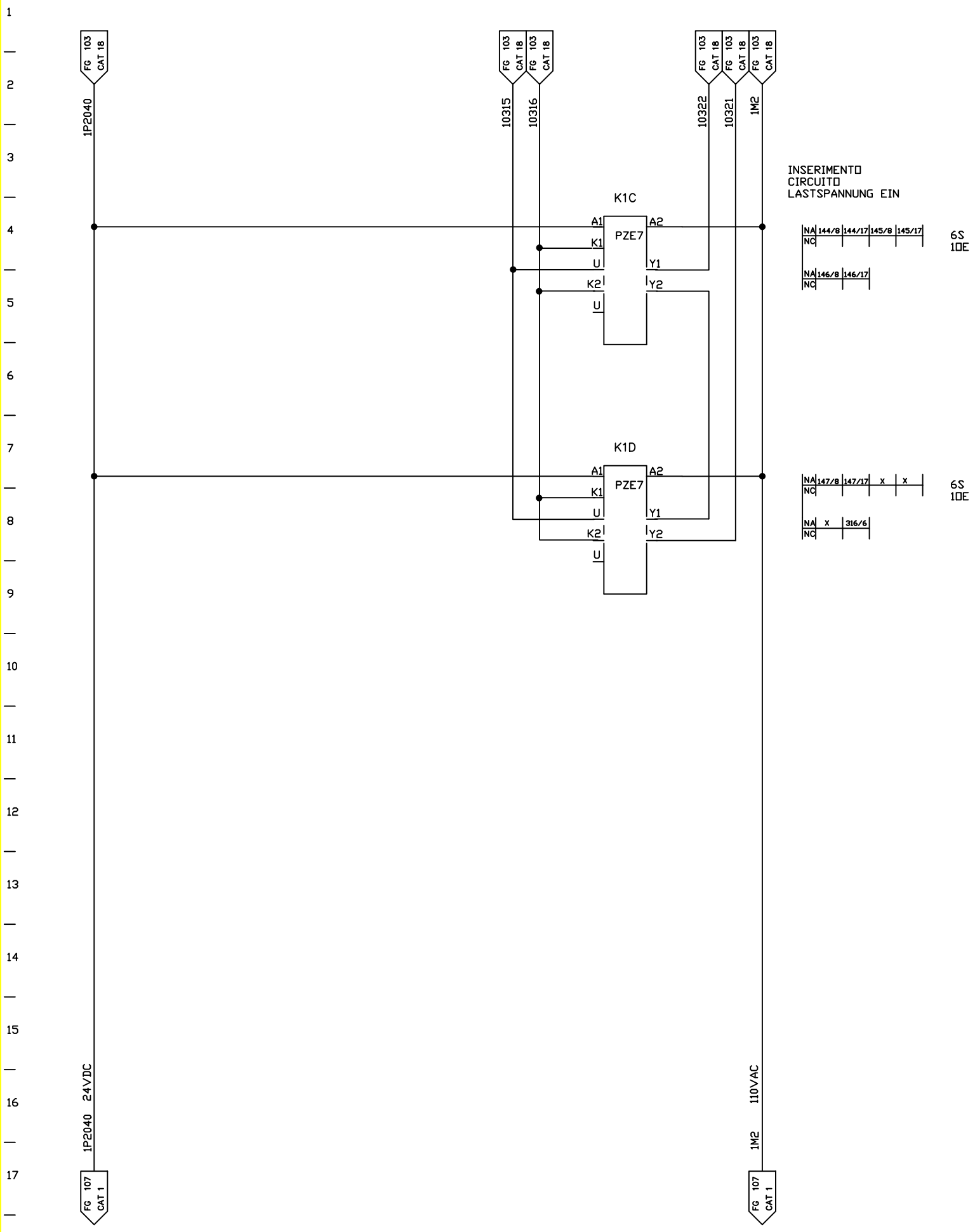

FMA	DIS. N. : 31239.80017	MACCHINA/IMPIANTO : FMA 453		ORDINE : 30.007629	LASTSPANNUNG EIN	SE	104
	CAD : AUTOCAD 10	LAVORAZIONE : ALBERO MOTORE		COMMESSA :			
	N. FILE : F453_104	DENOMINAZIONE : TRASFERTA		ESECUTORE :	INSERIMENTO TENSIONE DI CARICO	ARMADIO 3	SEGUE
	POS. ARCH. :	DATA : 05.04.93	AGG. : a b				

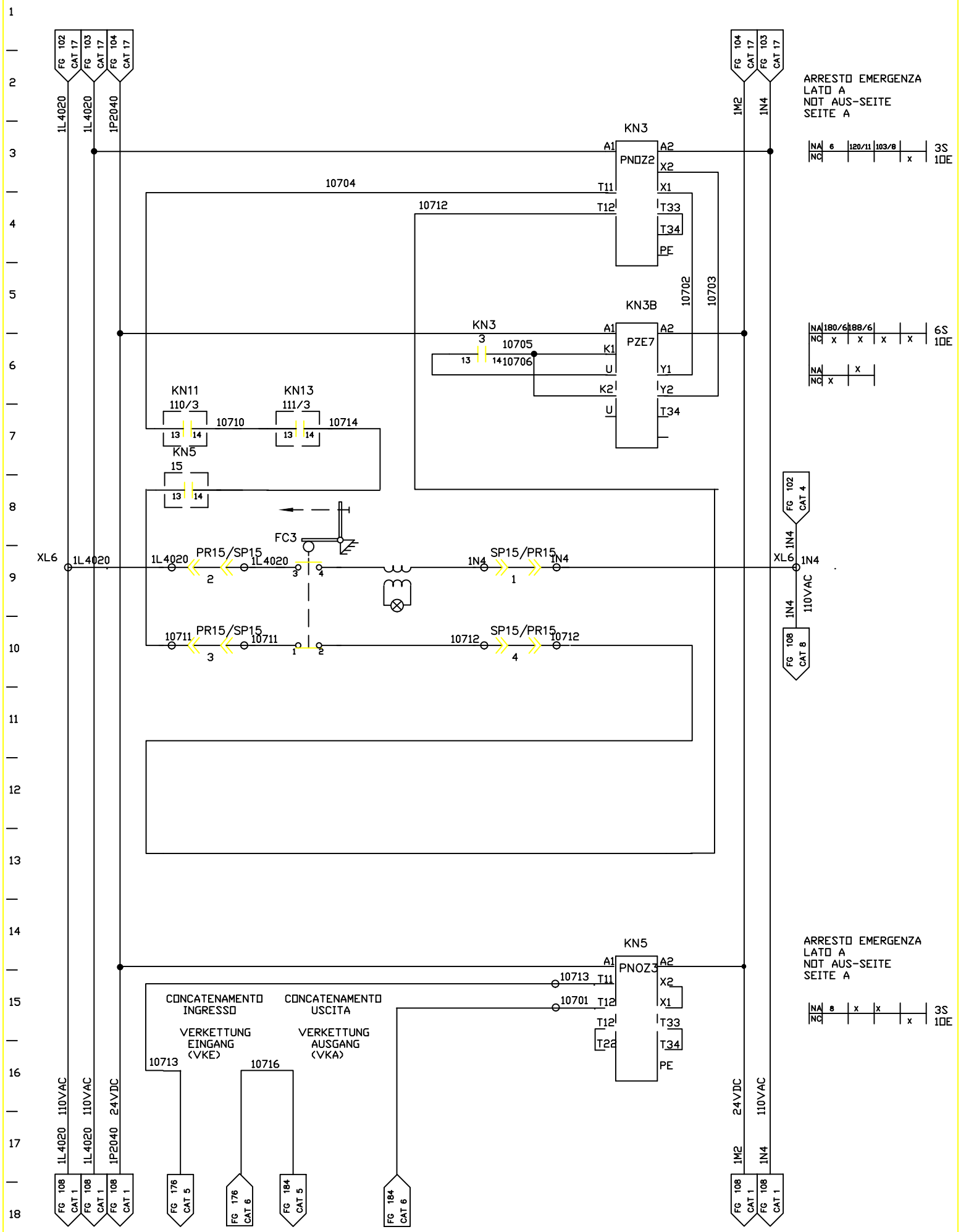

FMA	DIS. N. : 31239.80017	MACCHINA/IMPIANTO : FMA 453	ORDINE : 30.007629	NOT-AUS SEITE A	SE	107
	CAD : AUTOCAD 10	LAVORAZIONE : ALBERO MOTORE	COMMESSA :	ARRESTO EMERGENZA LATO A	ARMADIO 3	SEGUE
	N. FILE : F453_107	DENOMINAZIONE : TRASFERTA	ESECUTORE :			
	POS. ARCH. :	DATA : 25.07.1994	AGG. : a b			

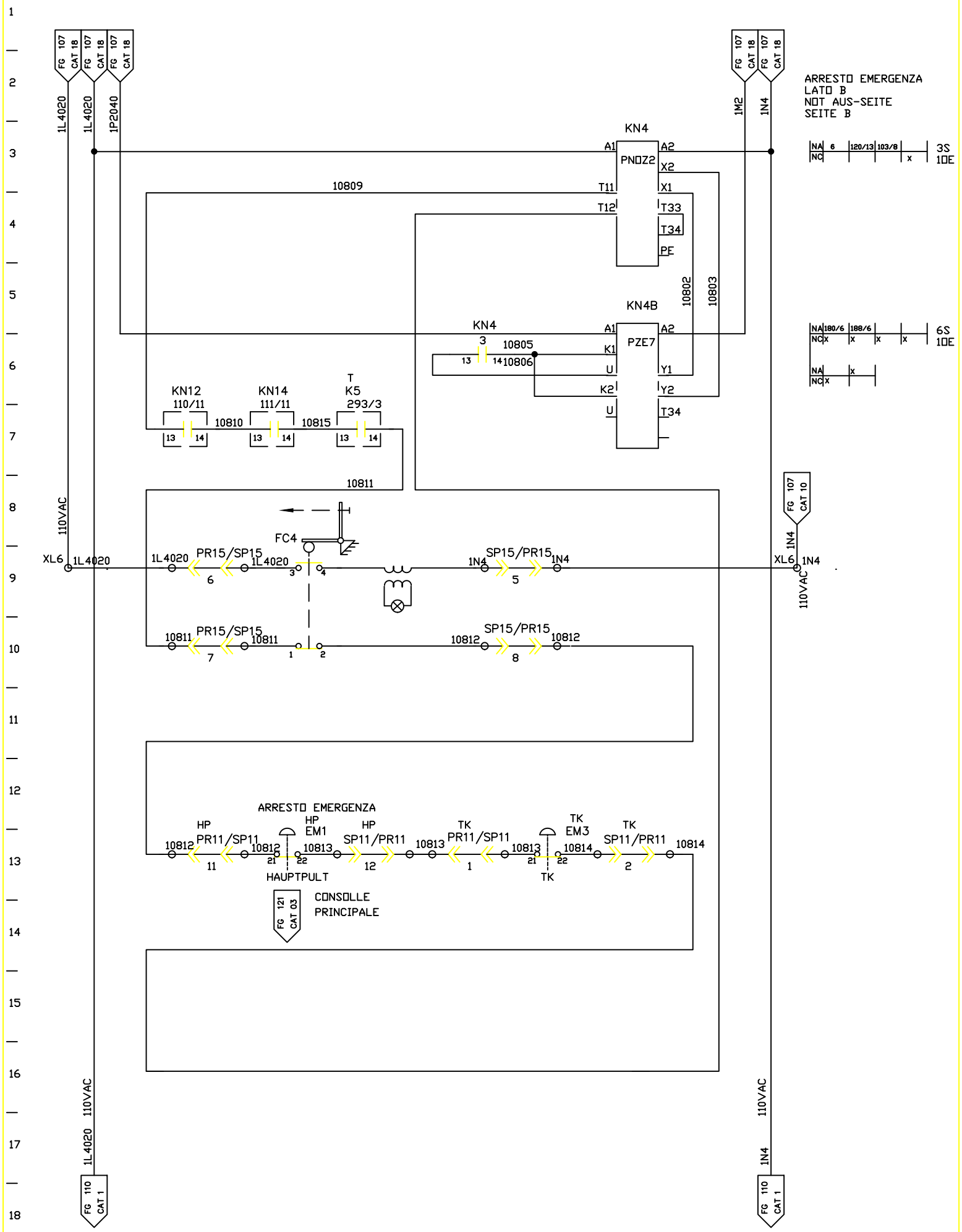

FMA	DIS. N. : 31239.80017	MACCHINA/IMPIANTO : FMA 453		ORDINE : 30.007629	NOT-AUS SEITE B	SE	108
	CAD : AUTOCAD 10	LAVORAZIONE : ALBERO MOTORE		COMMESSA :			
	N. FILE : F453_108	DENOMINAZIONE : TRASFERTA		ESECUTORE :	ARRESTO EMERGENZA LATO B	ARMADIO 3	SEGUE
	POS. ARCH. :	DATA : 06.04.93	AGG. : a b				

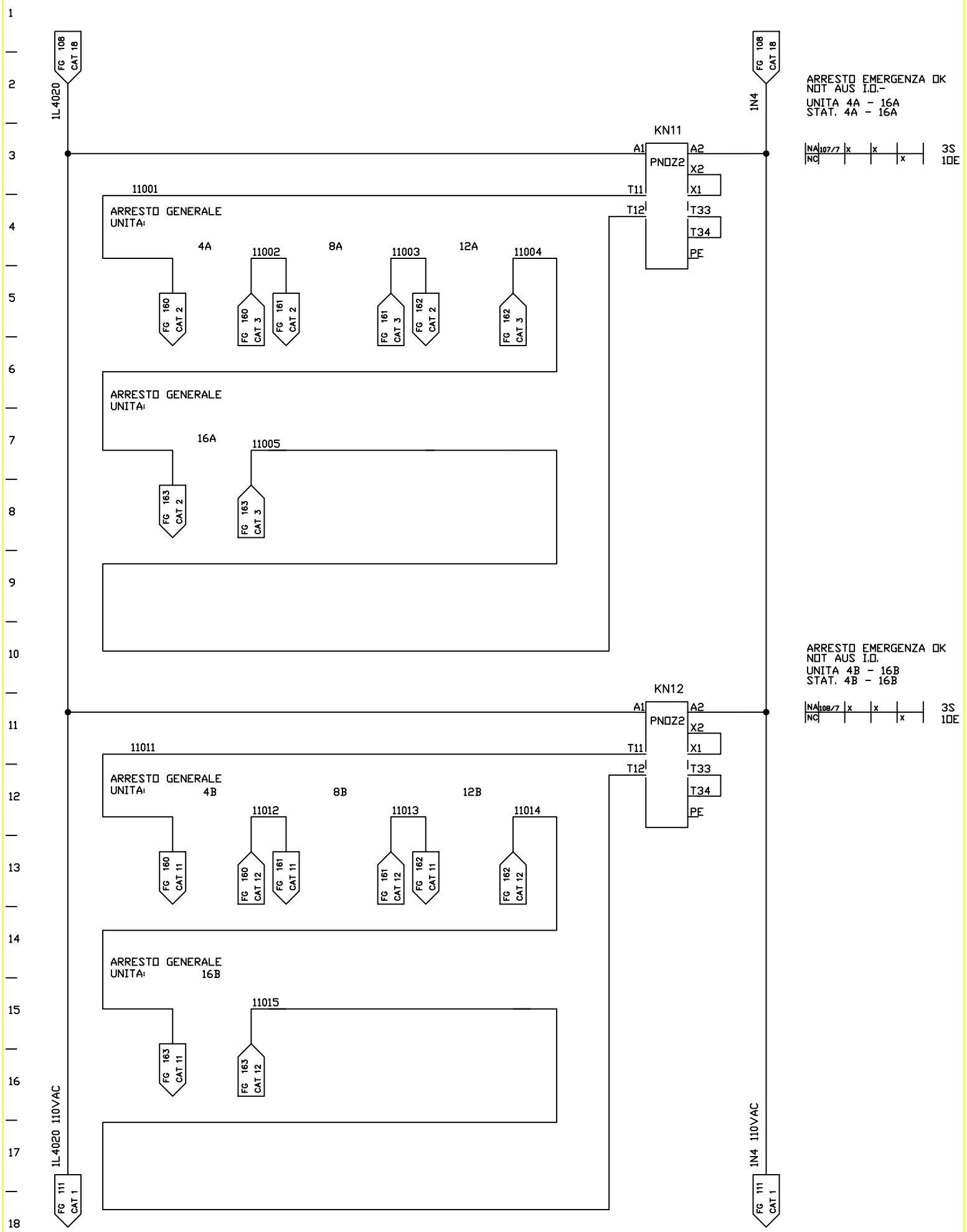

FMA	DIS. N. : 31239.80017	MACCHINA/IMPIANTO : FMA 453		ORDINE : 30.007629	NOT-AUS	SE	FOGLIO 110
	CAD : AUTOCAD 10	LAVORAZIONE : ALBERO MOTORE		COMMESSA :	ARRESTO EMERGENZA	ARMADIO 3	SEGUE
	N. FILE : F453_110	DENOMINAZIONE : TRASFERTA		ESECUTORE :			
	POS. ARCH. :	DATA : 07.04.1993	AGG. : a b				

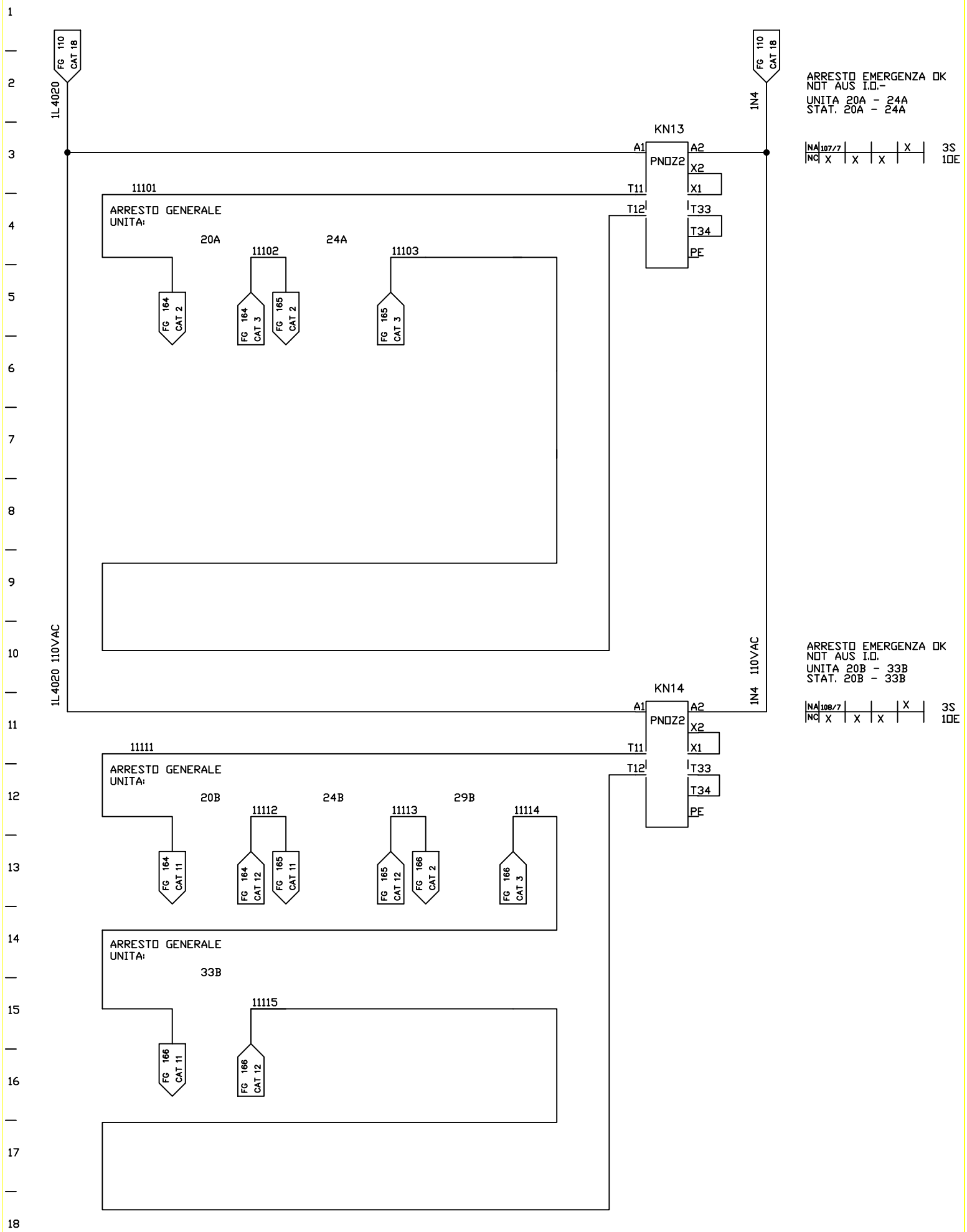

FMA	DIS. N. : 31239.80017	MACCHINA/IMPIANTO : FMA 453		ORDINE : 30.007629	NOT-AUS	SE	FOGLIO 111
	CAD : AUTOCAD 10	LAVORAZIONE : ALBERO MOTORE		COMMESSA :	ARRESTO EMERGENZA	ARMADIO 3	SEGUE
	N. FILE : F453_111	DENOMINAZIONE : TRASFERTA		ESECUTORE :			
	POS. ARCH. :	DATA : 07.04.1993	AGG. : a b				

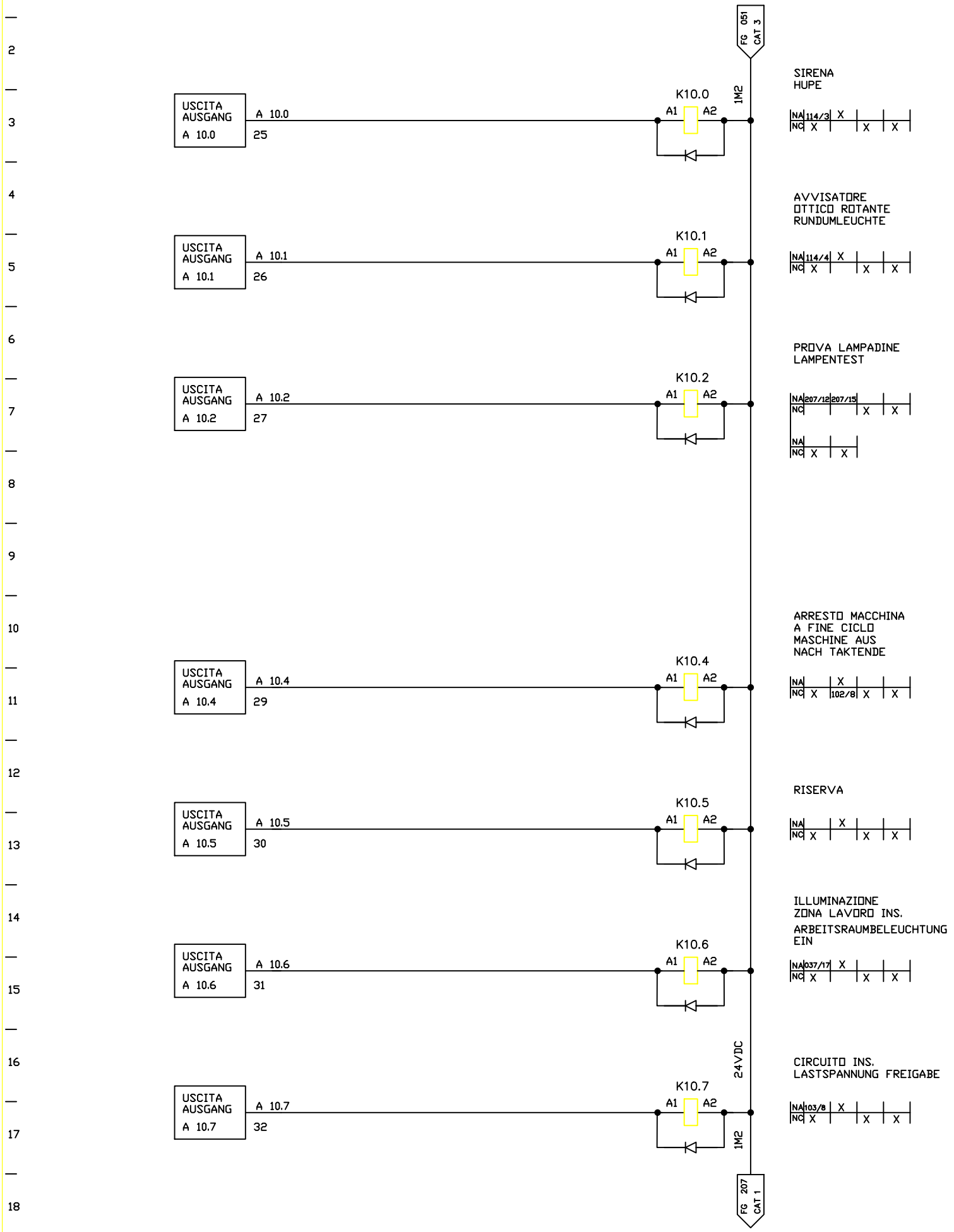

FMA	DIS. N. : 31239.80017	MACCHINA/IMPIANTO : FMA 453	ORDINE : 30.007629	HUPE/ RUNDUMLEUCHTE	SE	FOGLIO 113
	CAD : AUTOCAD 10	LAVORAZIONE : ALBERO MOTORE	COMMESSA :	SIRENA ACCUSTICO OTTICO ROTANTE	ARMADIO 7	SEGUE
	N. FILE : F453_113	DENOMINAZIONE : TRASFERTA	ESECUTORE :			
	POS. ARCH. :	DATA : 07.04.1993	AGG. : a b			

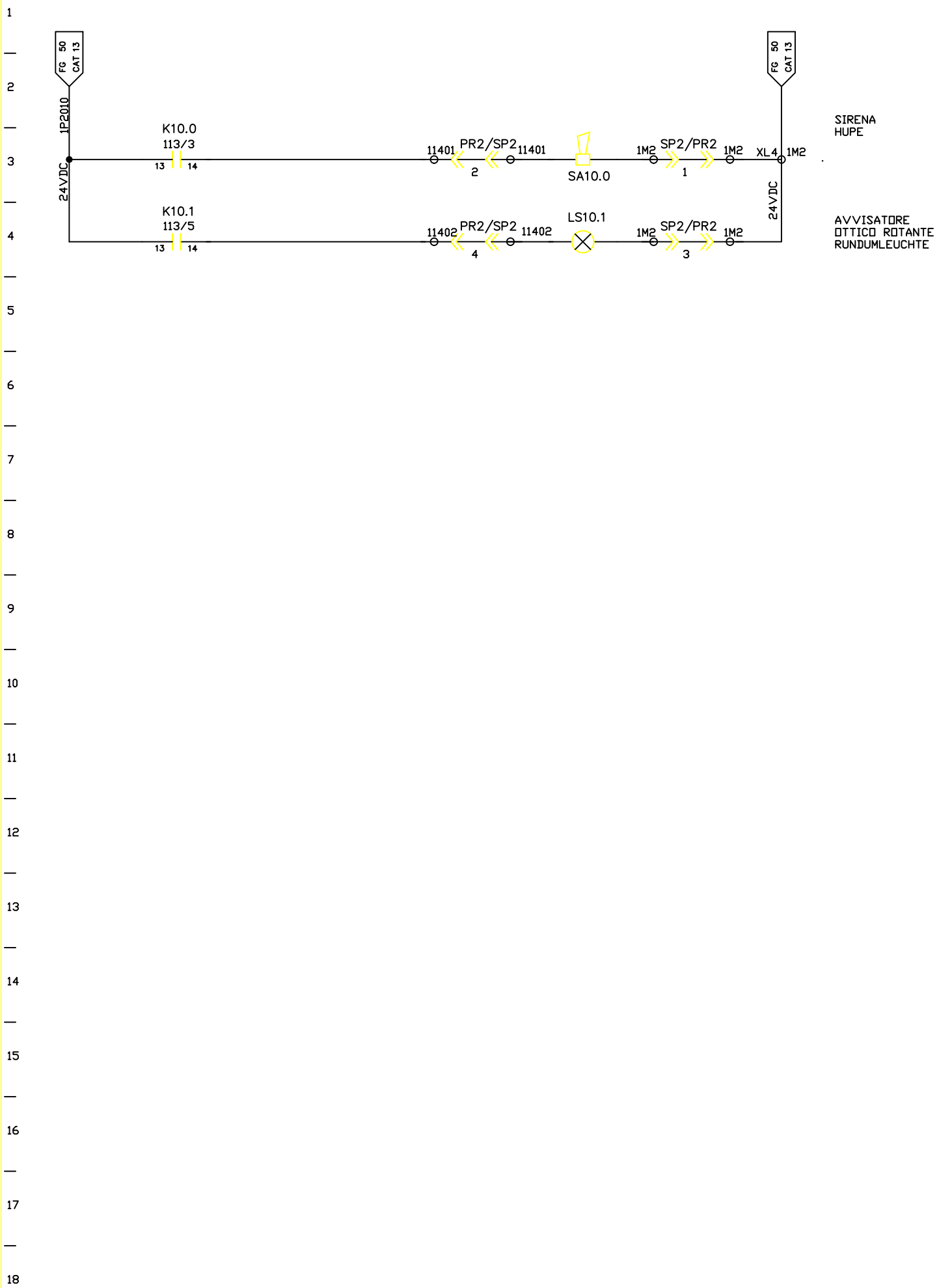

FMA	DIS. N. : 31239.80017	MACCHINA/IMPIANTO : FMA 453		ORDINE : 30.007629	HUPE/ RUNDUMLEUCHTE	SE	FOGLIO 114
	CAD : AUTOCAD 10	LAVORAZIONE : ALBERO MOTORE		COMMESSA :			
	N. FILE : F453_114	DENOMINAZIONE : TRASFERTA		ESECUTORE :	SIRENA ACCUSTICO OTTICO ROTANTE	ARMADIO 7	SEGUE
	POS. ARCH. :	DATA : 07.04.1993	AGG. : a b				

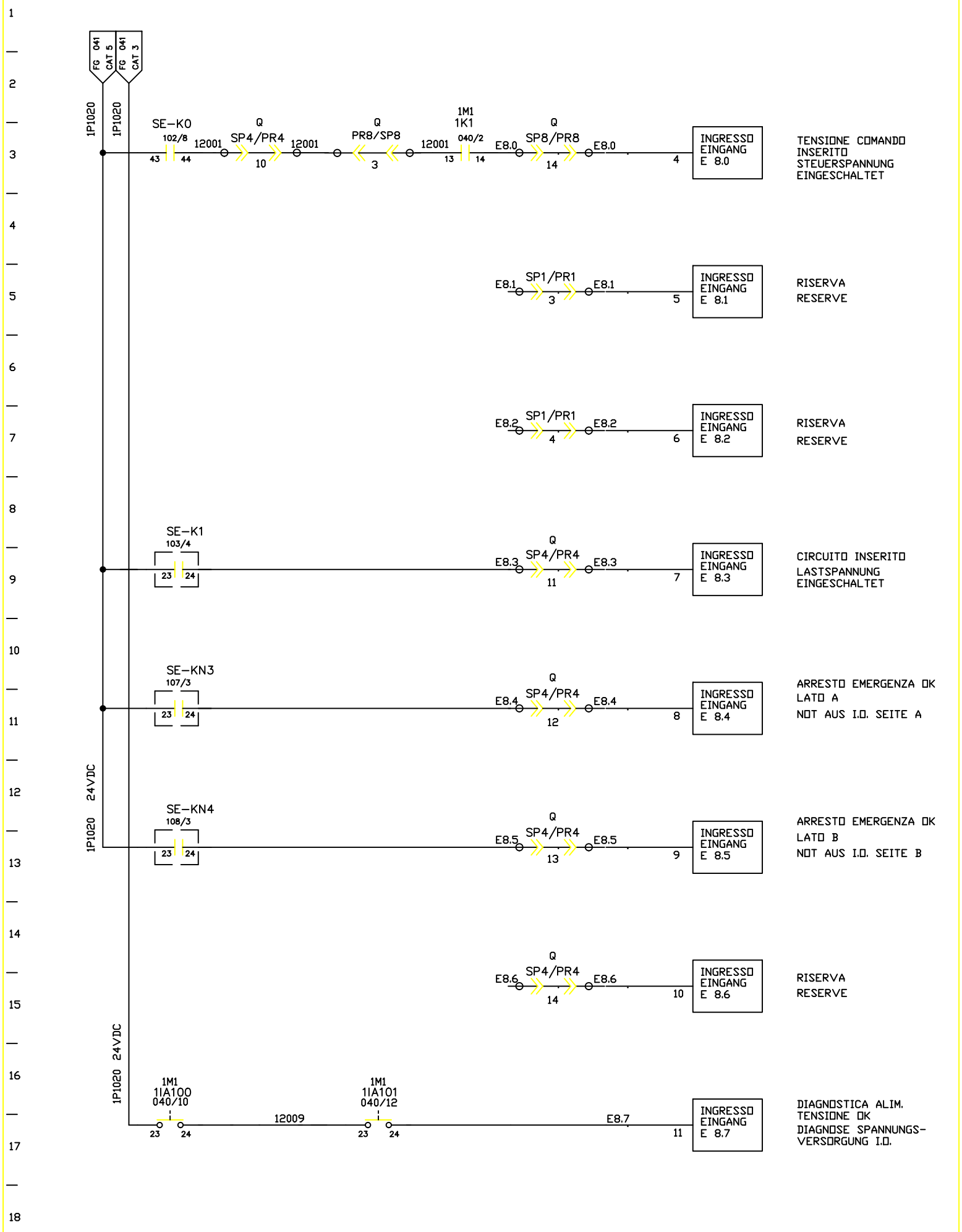

FMA	DIS. N. : 31239.80017	MACCHINA/IMPIANTO : FMA 453	ORDINE : 30.007629	ALLGEMEINE EINGANGSSIGNALE	HP	FOGLIO 120
	CAD : AUTOCAD 10	LAVORAZIONE : ALBERO MOTORE	COMMESSA :	PARTE GENERALE INGRESSO	ARMADIO 7	SEGUE
	N. FILE : F453_120	DENOMINAZIONE : TRASFERTA	ESECUTORE :			
	POS. ARCH. :	DATA : 07.04.1993	AGG. : a b			

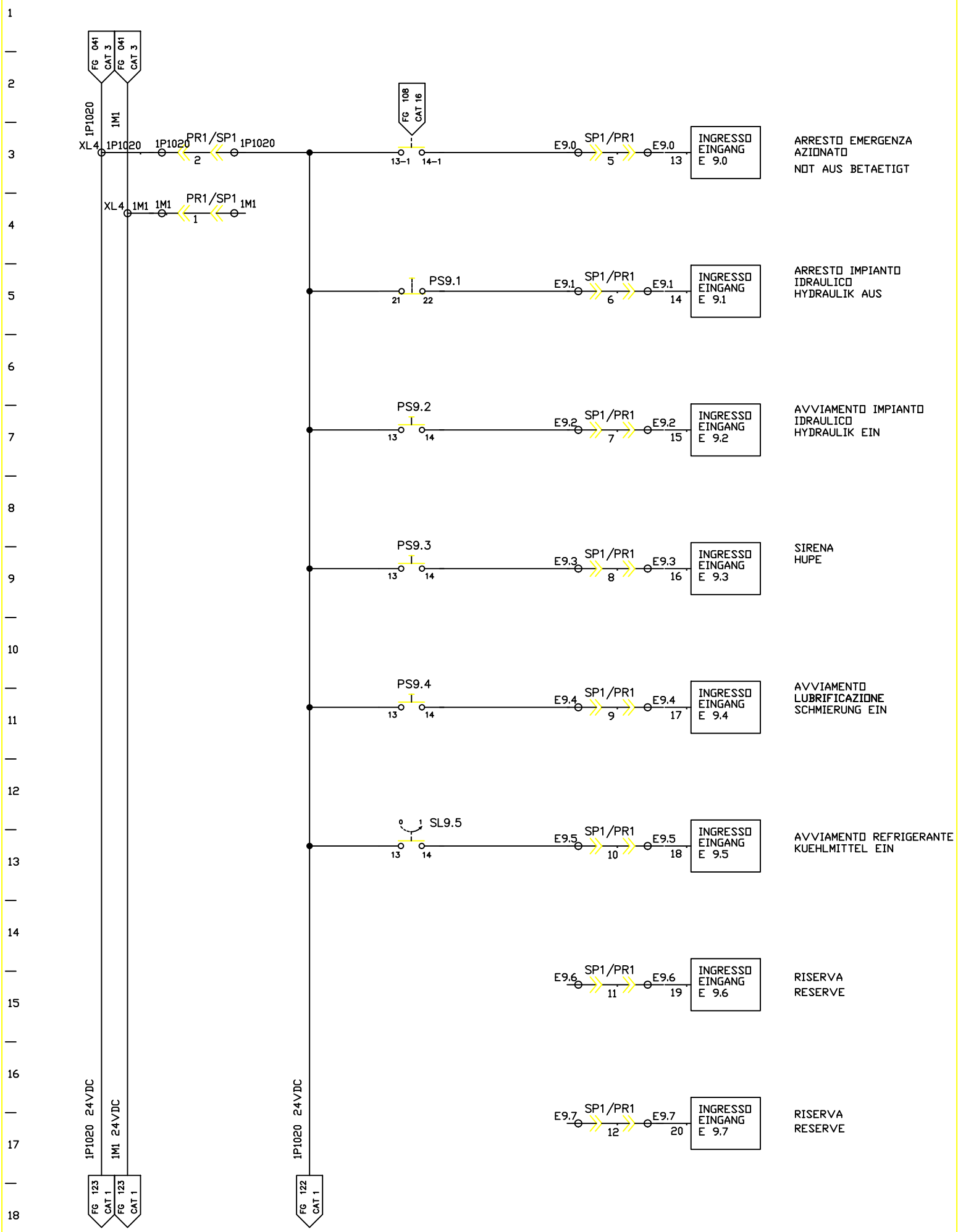

FMA	DIS. N. : 31239.80017	MACCHINA/IMPIANTO : FMA 453	ORDINE : 30.007629	HAUPTPULT-EINGANGSSIGNALE	HP	FOGLIO 121
	CAD : AUTOCAD 10	LAVORAZIONE : ALBERO MOTORE	COMMESSA :	CONSOLLE PRINCIPALE INGRESSO	ARMADIO 7	SEGUE
	N. FILE : F453_121	DENOMINAZIONE : TRASFERTA	ESECUTORE :			
	POS. ARCH. :	DATA : 07.04.1993	AGG. : a b			

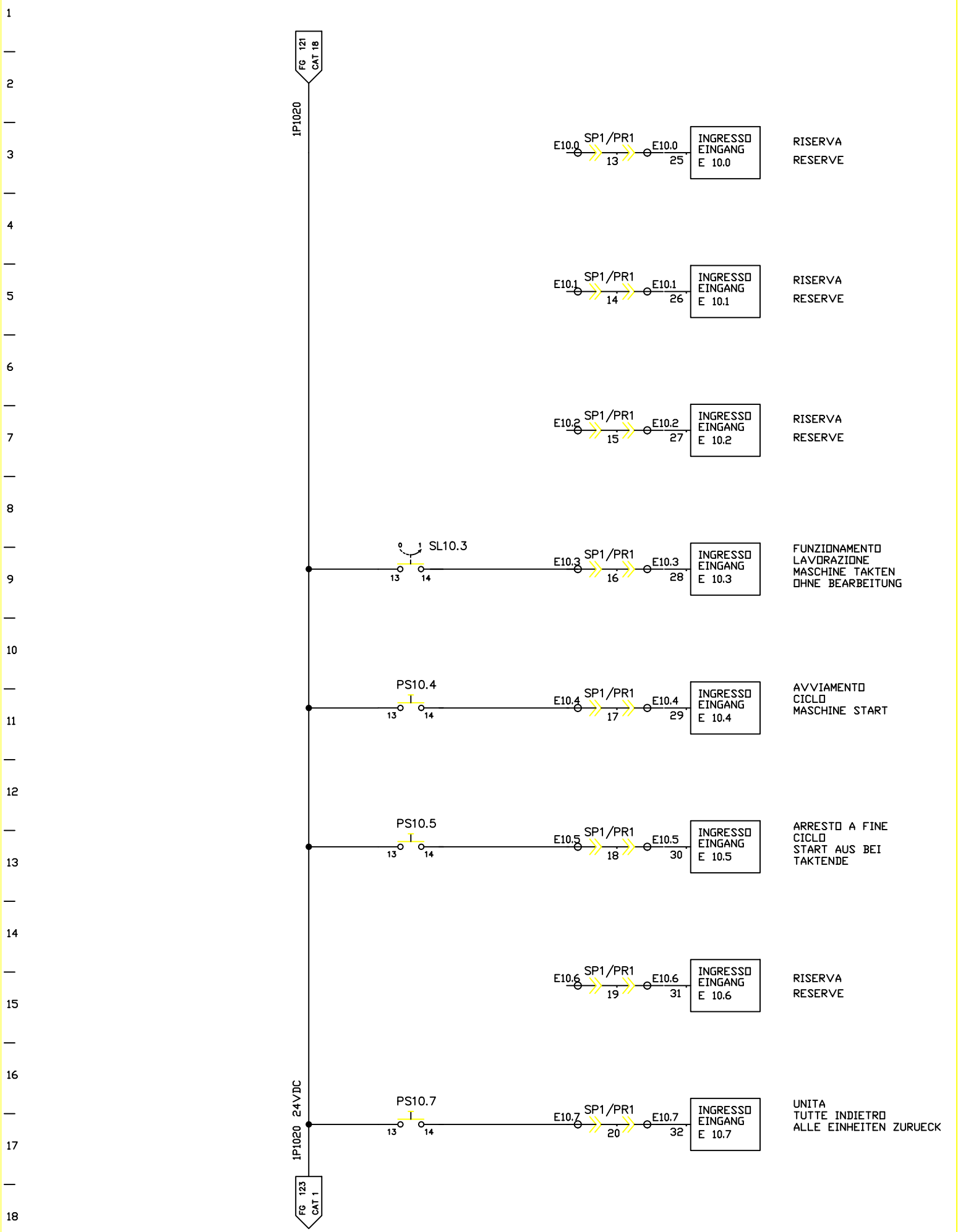

FMA	DIS. N. : 31239.80017	MACCHINA/IMPIANTO : FMA 453		ORDINE : 30.007629	HAUPTPULT-EINGANGSSIGNALE	HP	FOGLIO 122
	CAD : AUTOCAD 10	LAVORAZIONE : ALBERO MOTORE		COMMESSA :			
	N. FILE : F453_122	DENOMINAZIONE : TRASFERTA		ESECUTORE :	CONSOLLE PRINCIPALE INGRESSO	ARMADIO 7	SEGUE
	POS. ARCH. :	DATA : 07.04.1993	AGG. : a b				

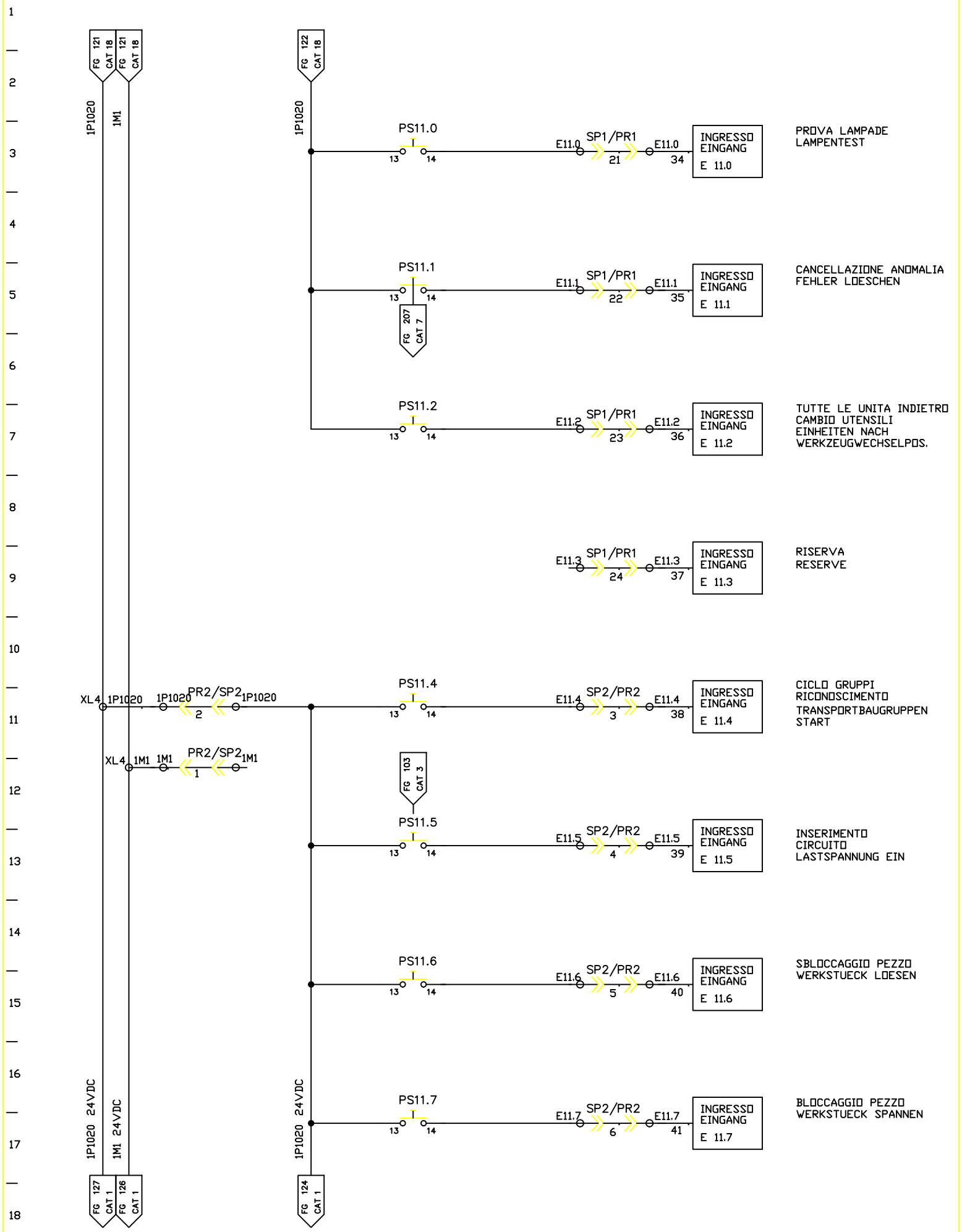

FMA	DIS. N. : 31239.80017	MACCHINA/IMPIANTO : FMA 453	ORDINE : 30.007629	HAUPTPULT-EINGANGSSIGNALE	HP	FOGLIO 123
	CAD : AUTOCAD 10	LAVORAZIONE : ALBERO MOTORE	COMMESSA :			
	N. FILE : F453_123	DENOMINAZIONE : TRASFERTA	ESECUTORE :	CONSOLLE PRINCIPALE INGRESSO	ARMADIO 7	SEGUE
	POS. ARCH. :	DATA : 07.04.1993	AGG. : a b			

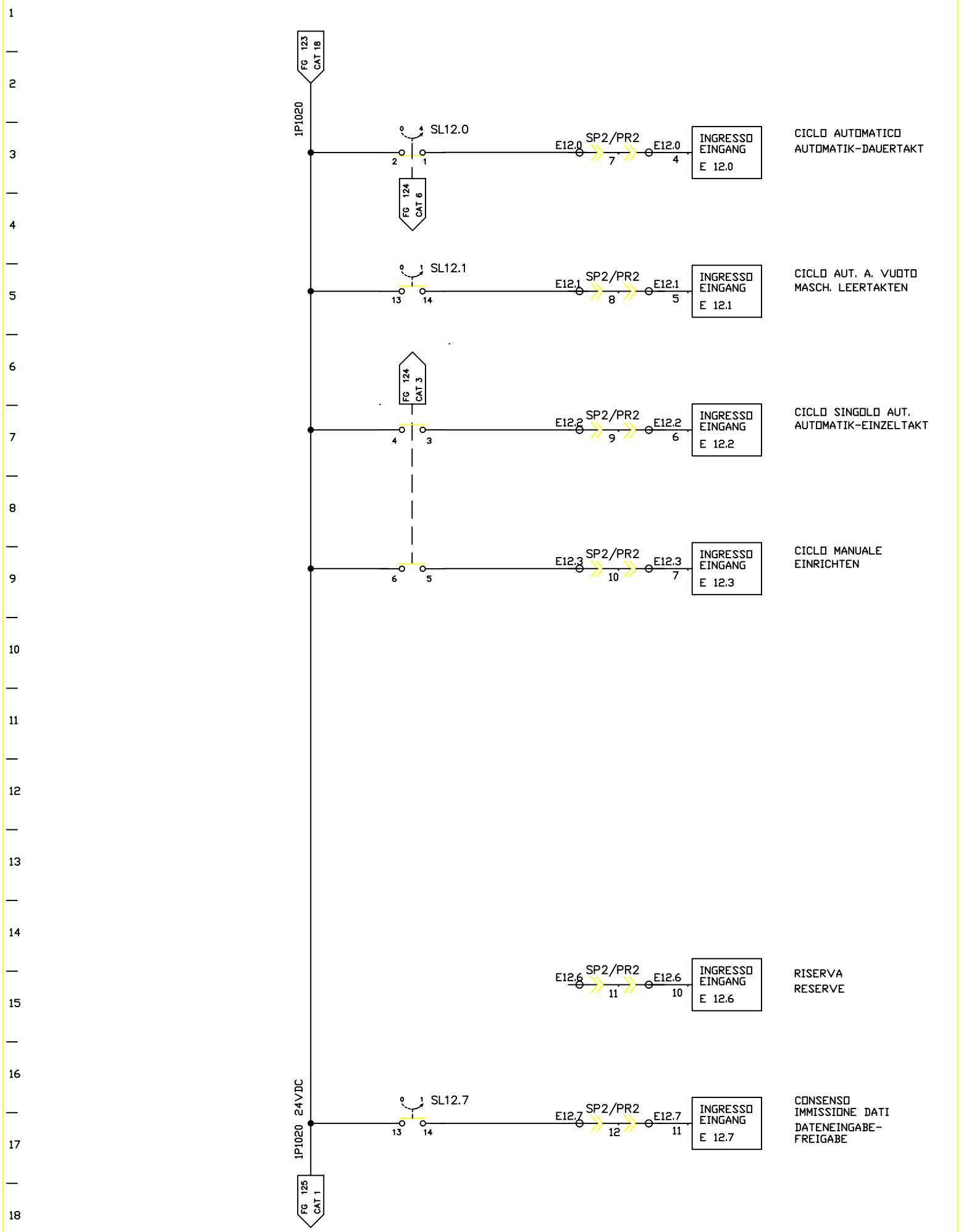

FMA	DIS. N. : 31239.80017	MACCHINA/IMPIANTO : FMA 453	ORDINE : 30.007629	HAUPTPULT-EINGANGSSIGNALE	HP	FOGLIO 124
	CAD : AUTOCAD 10	LAVORAZIONE : ALBERO MOTORE	COMMESSA :			
	N. FILE : F453_124	DENOMINAZIONE : TRASFERTA	ESECUTORE :	CONSOLLE PRINCIPALE INGRESSO	ARMADIO 7	SEGUE
	POS. ARCH. :	DATA : 07.04.1993	AGG. : a b			

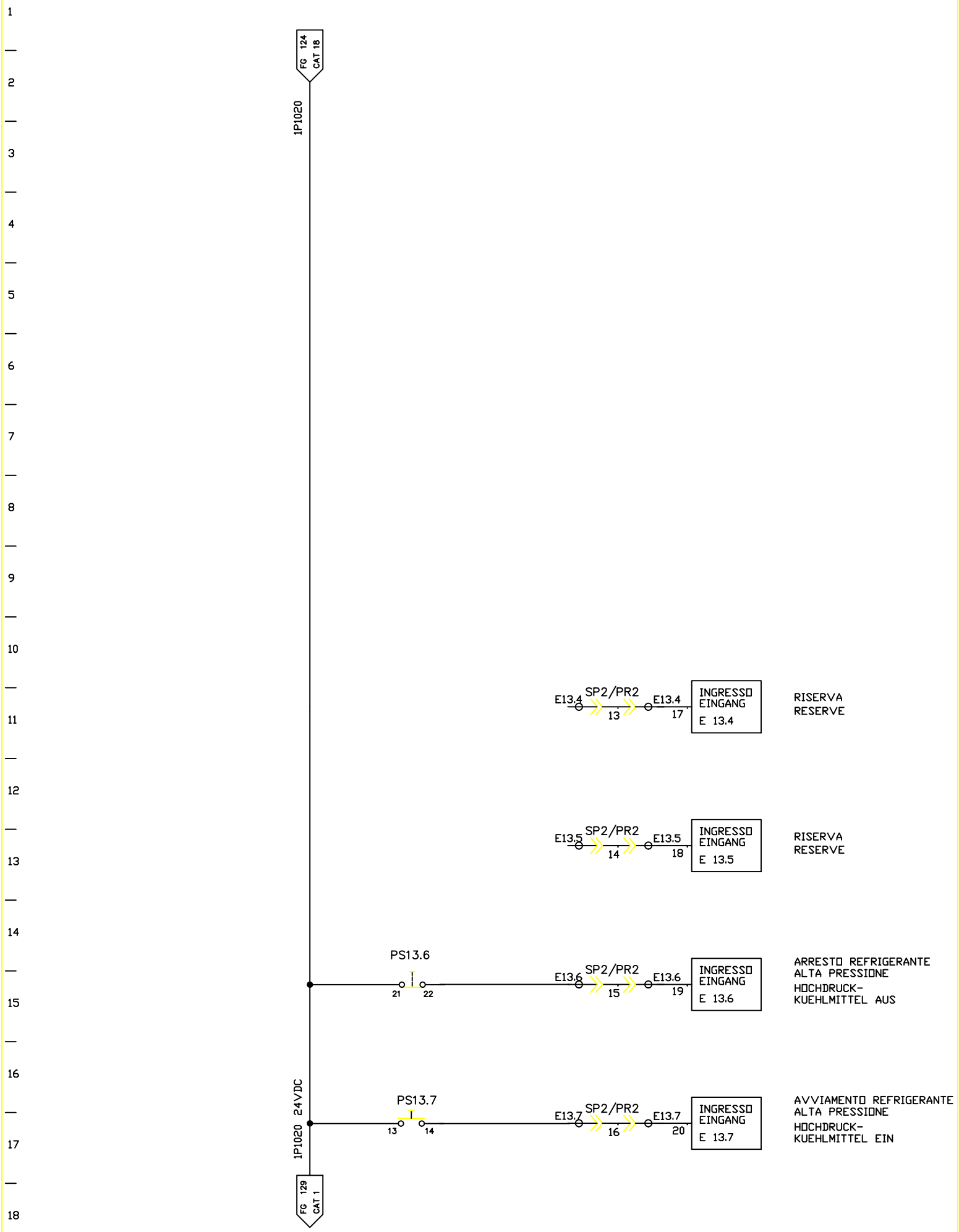

FMA	DIS. N. : 31239.80017	MACCHINA/IMPIANTO : FMA 453	ORDINE : 30.007629	HAUPTPULT-EINGANGSSIGNALE	HP	FOGLIO 125
	CAD : AUTOCAD 10	LAVORAZIONE : ALBERO MOTORE	COMMESSA :			
	N. FILE : F453_125	DENOMINAZIONE : TRASFERTA	ESECUTORE :	CONSOLLE PRINCIPALE INGRESSO	ARMADIO 7	SEGUE
	POS. ARCH. :	DATA : 20.01.1993	AGG. : a b			

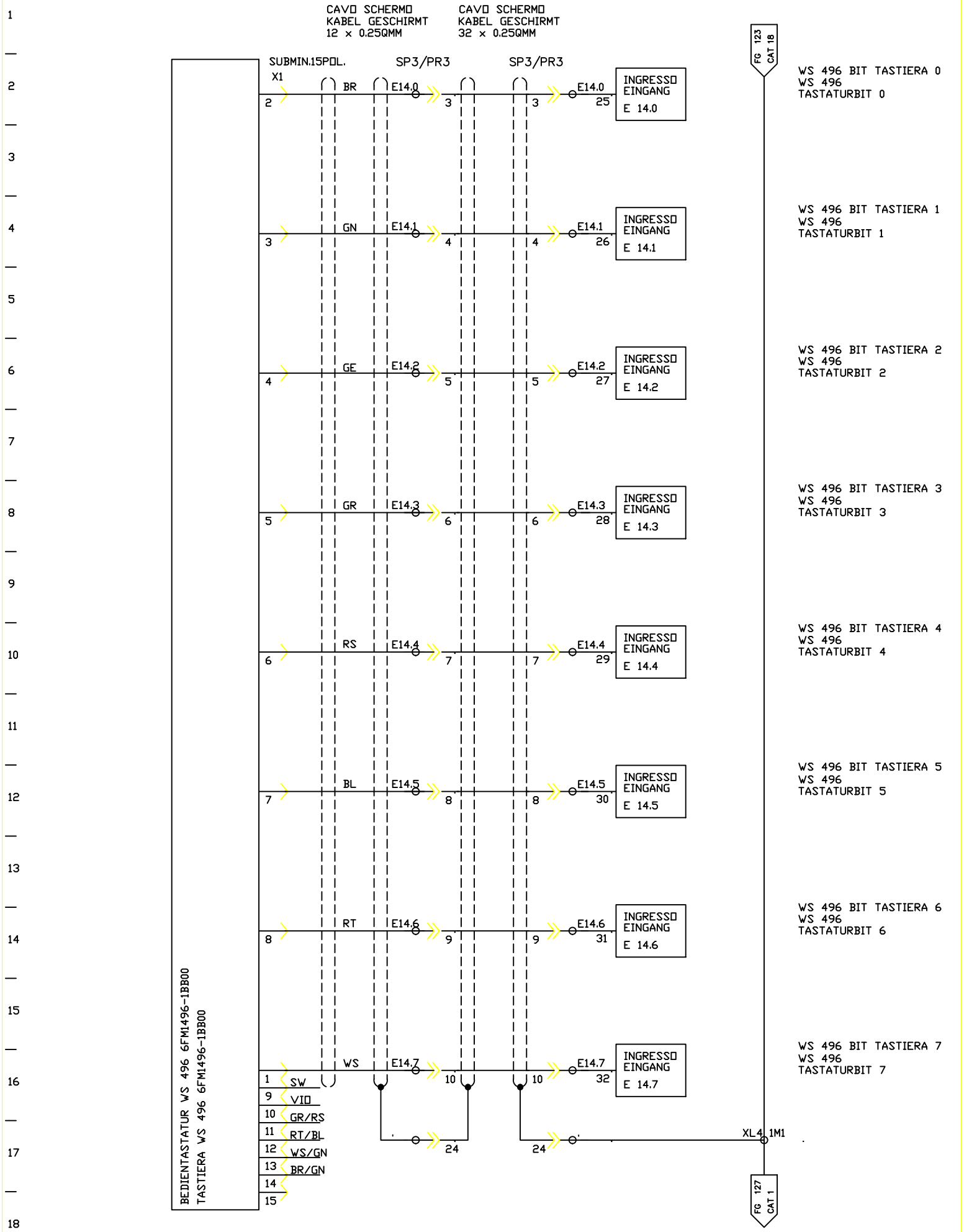

FMA	DIS. N. : 31239.80017	MACCHINA/IMPIANTO : FMA 453		ORDINE : 30.007629	HAUPTPULT-EINGANGSSIGNALE	HP	FOGLIO 126
	CAD : AUTOCAD 10	LAVORAZIONE : ALBERO MOTORE		COMMESSA :			
	N. FILE : F453_126	DENOMINAZIONE : TRASFERTA		ESECUTORE :	CONSOLLE PRINCIPALE INGRESSO	ARMADIO 7	SEGUE
	POS. ARCH. :	DATA : 07.04.1993	AGG. : a b				

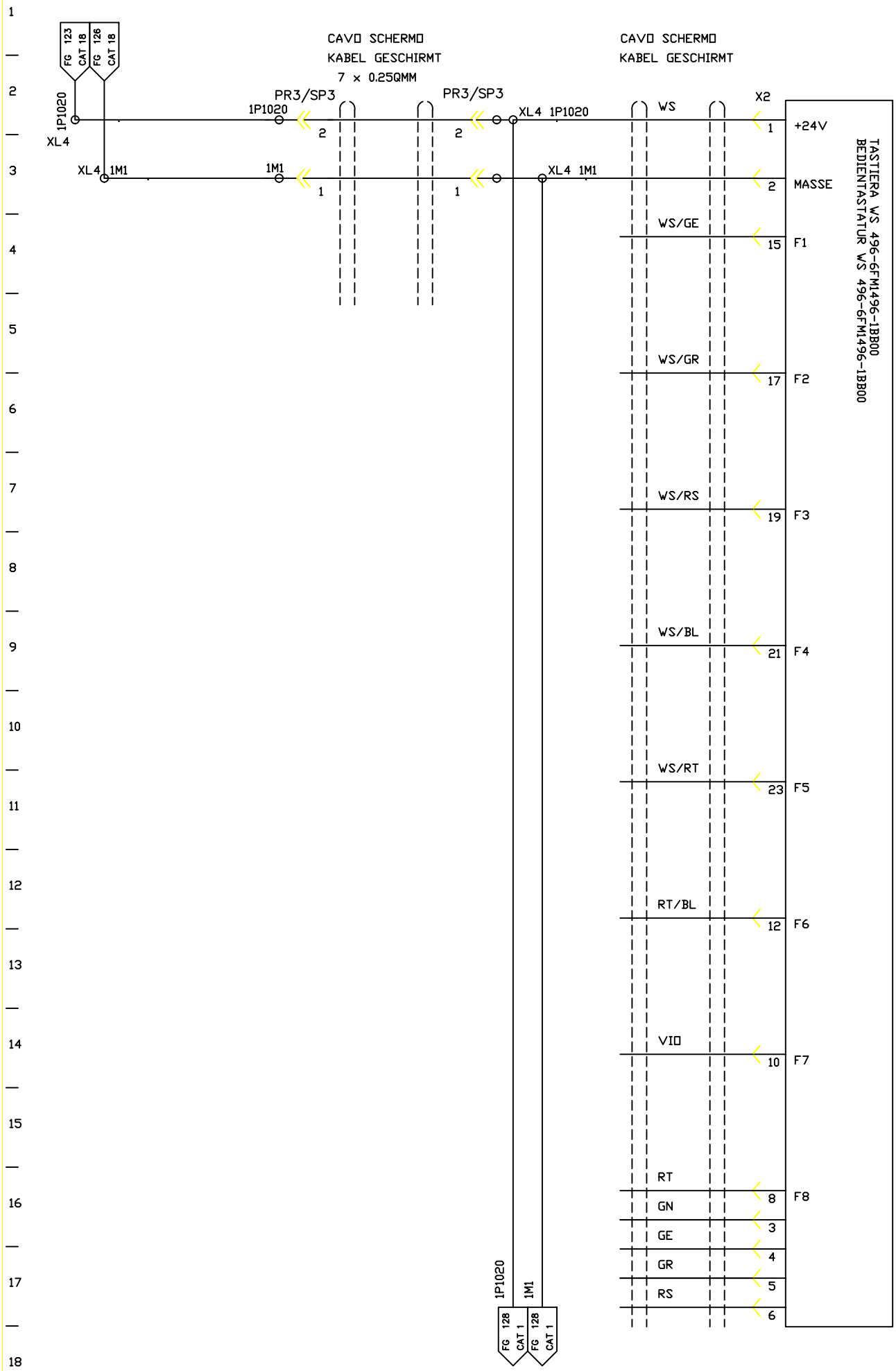

FMA	DIS. N. : 31239.80017	MACCHINA/IMPIANTO : FMA 453		ORDINE : 30.007629	HAUPTPULT-BEDIENTASTATUR WS 496	HP	FOGLIO 127
	CAD : AUTOCAD 10	LAVORAZIONE : ALBERO MOTORE		COMMESSA :			
	N. FILE : F453_127	DENOMINAZIONE : TRASFERTA		ESECUTORE :	CONSOLLE PRINCIPALE TASTIERA WS 496	ARMADIO 7	SEGUE
	POS. ARCH. :	DATA : 07.04.1993	AGG. : a b				

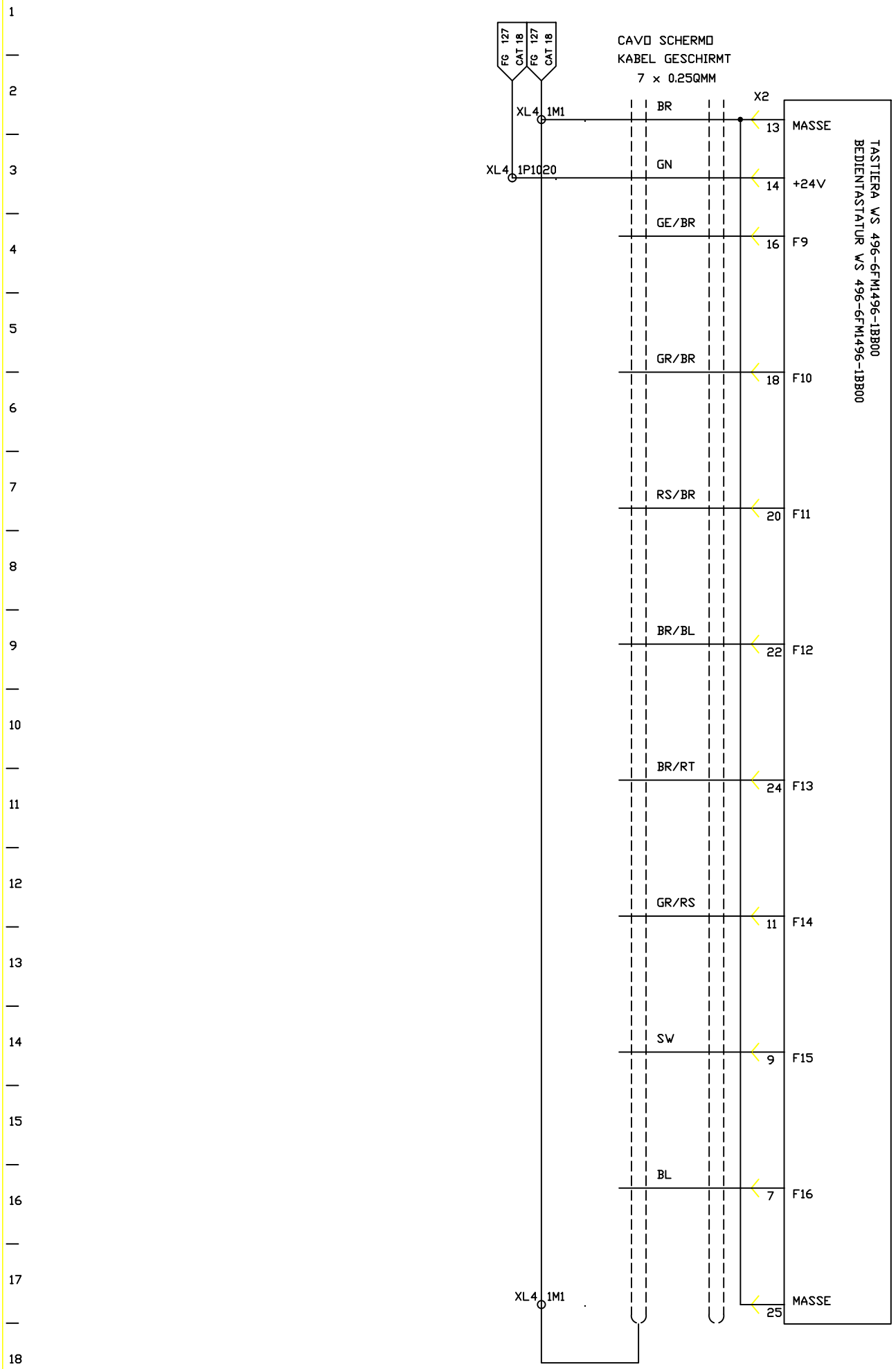

FMA	DIS. N. : 31239.80017	MACCHINA/IMPIANTO : FMA 453		ORDINE : 30.007629	HAUPTPULT-BEDIENTASTATUR WS 496	HP	FOGLIO 128
	CAD : AUTOCAD 10	LAVORAZIONE : ALBERO MOTORE		COMMESSA :			
	N. FILE : F453_128	DENOMINAZIONE : TRASFERTA		ESECUTORE :	CONSOLLE PRINCIPALE TASTIERA WS 496	ARMADIO 7	SEGUE
	POS. ARCH. :	DATA : 07.04.1993	AGG. : a b				

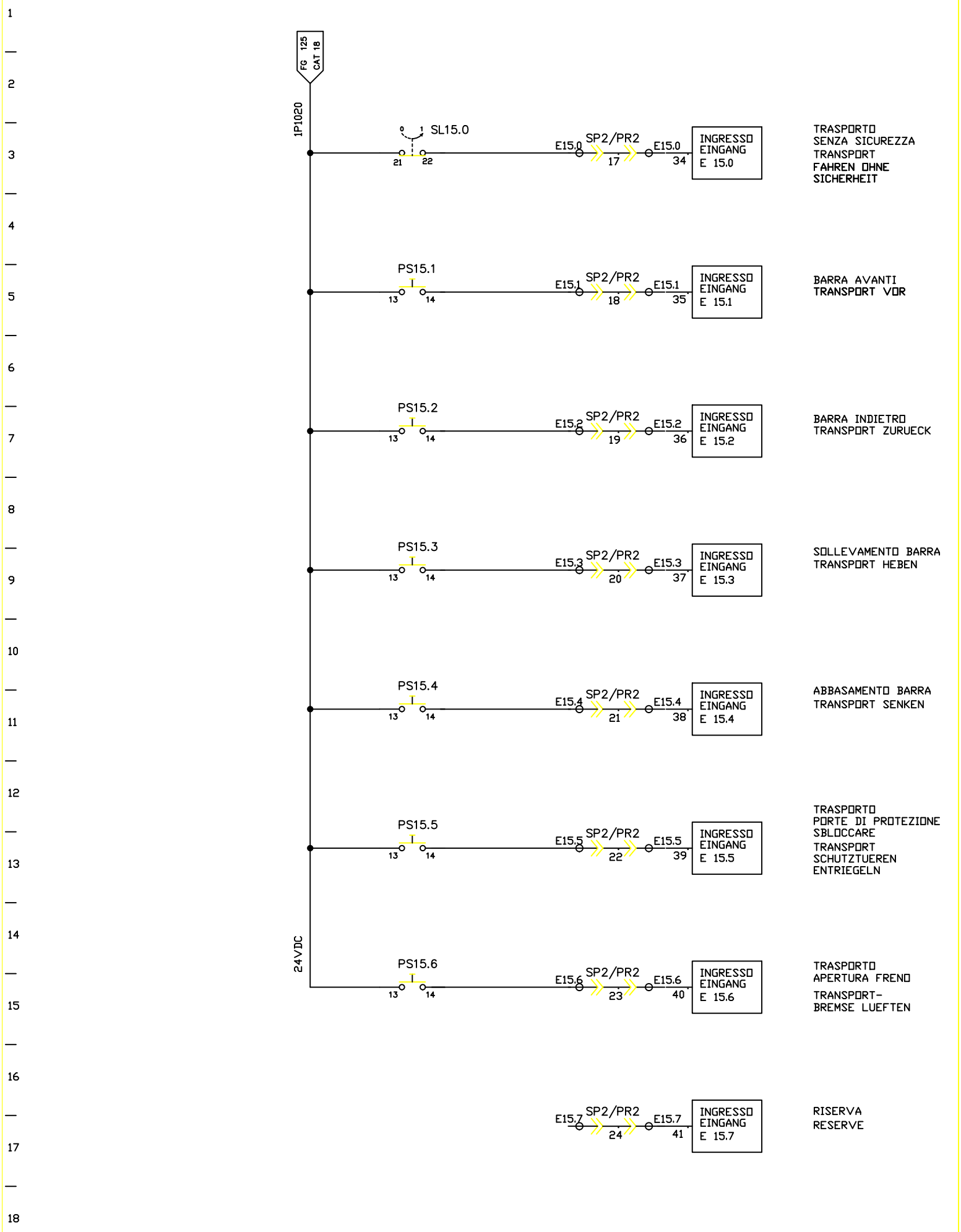

FMA	DIS. N. : 31239.80017	MACCHINA/IMPIANTO : FMA 453	ORDINE : 30.007629	HAUPTPULT-EINGANGSSIGNALE	HP	FOGLIO 129
	CAD : AUTOCAD 10	LAVORAZIONE : ALBERO MOTORE	COMMESSA :	CONSOLLE PRINCIPALE INGRESSO	ARMADIO 7	SEGUE
	N. FILE : F453_129	DENOMINAZIONE : TRASFERTA	ESECUTORE :			
	POS. ARCH. :	DATA : 07.04.1993	AGG. : a b			

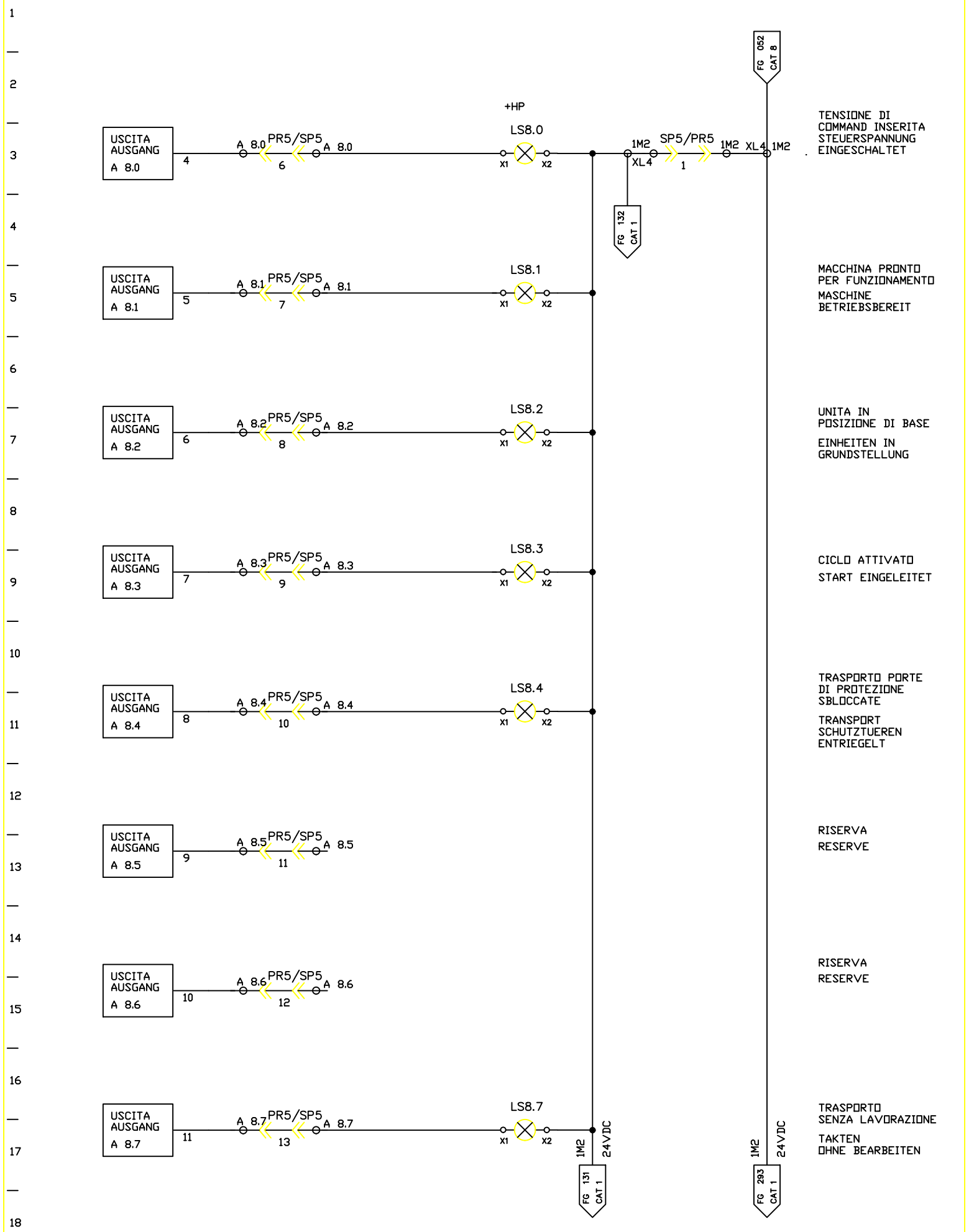

FMA	DIS. N. : 31239.80017	MACCHINA/IMPIANTO : FMA 453	ORDINE : 30.007629	HAUPTPULT-AUSGANGSSIGNALE	HP	FOGLIO 130
	CAD : AUTOCAD 10	LAVORAZIONE : ALBERO MOTORE	COMMESSA :			
	N. FILE : F453_130	DENOMINAZIONE : TRASFERTA	ESECUTORE :	CONSOLLE PRINCIPALE USCITA	ARMADIO 7	SEGUE
	POS. ARCH. :	DATA : 07.04.1993	AGG. : a b			

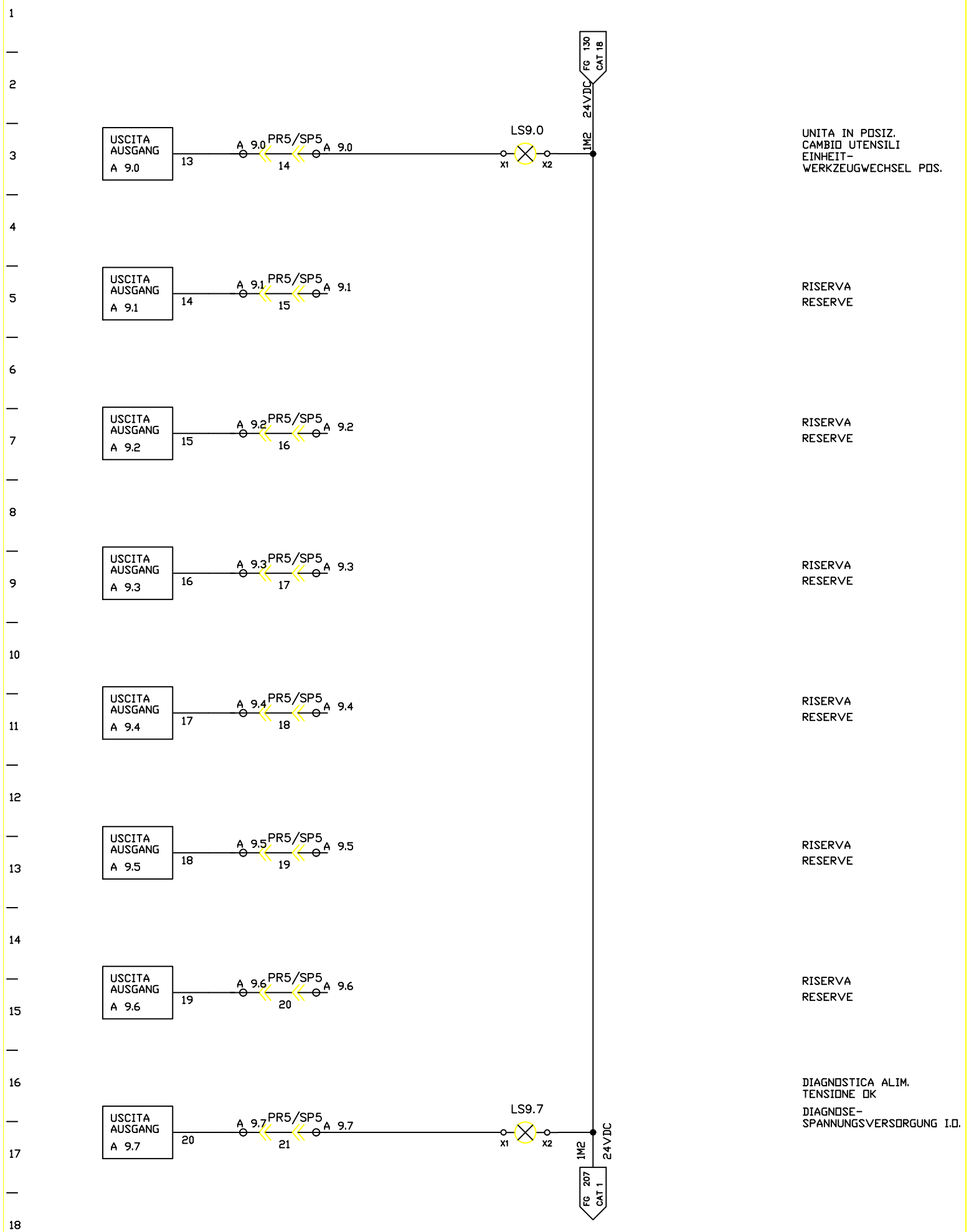

FMA	DIS. N. : 31239.80017	MACCHINA/IMPIANTO : FMA 453		ORDINE : 30.007629	HAUPTPULT-AUSGANGSSIGNALE	HP	FOGLIO 131
	CAD : AUTOCAD 10	LAVORAZIONE : ALBERO MOTORE		COMMESSA :			
	N. FILE : F453_131	DENOMINAZIONE : TRASFERTA		ESECUTORE :	CONSOLLE PRINCIPALE USCITA	ARMADIO 7	SEGUE
	POS. ARCH. :	DATA : 07.04.1993	AGG. : a b				

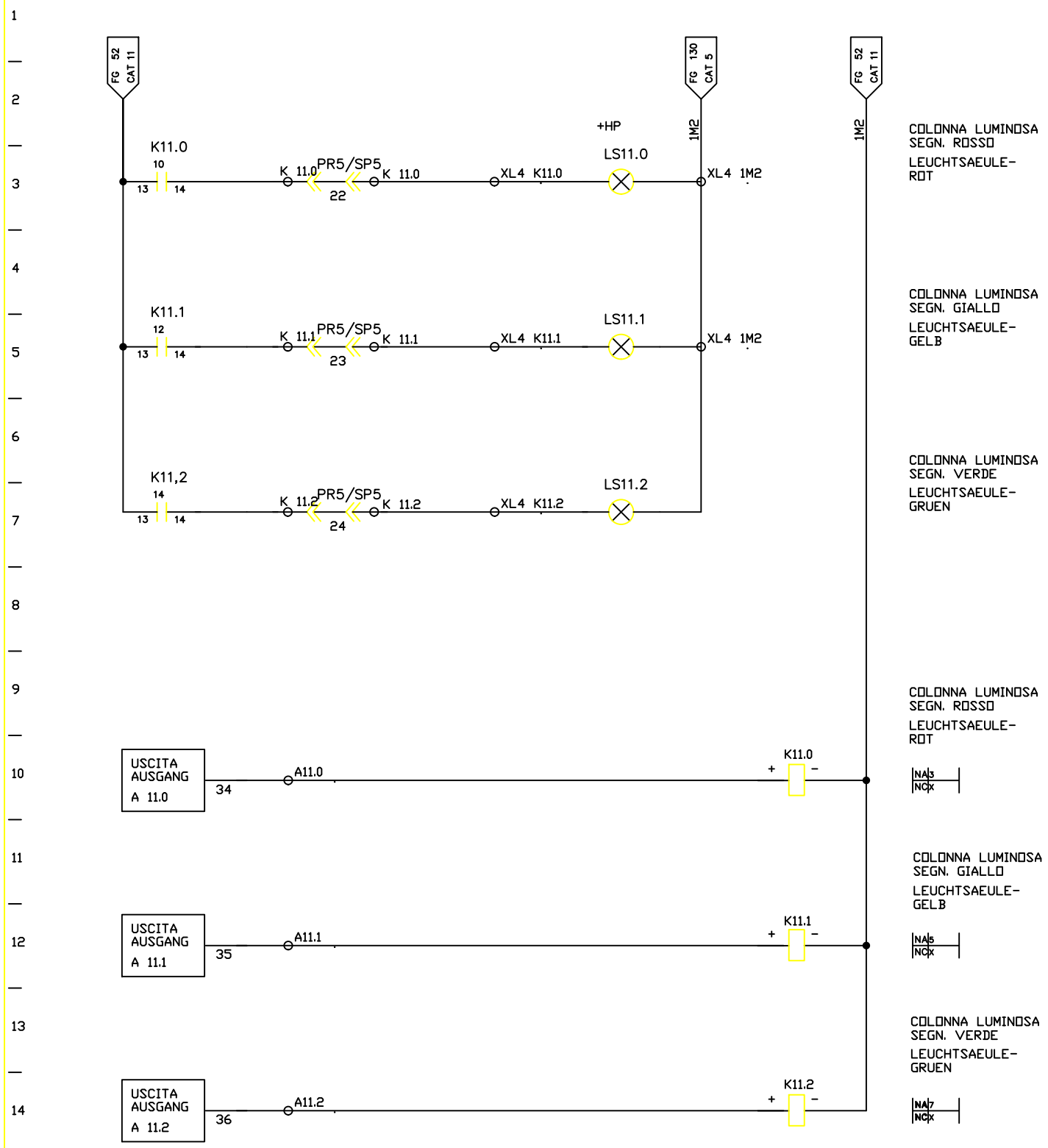

FMA	DIS. N. : 31239.80017	MACCHINA/IMPIANTO : FMA 453		ORDINE : 30.007629	LEUCHTSAEULE	HP	FOGLIO 132
	CAD : AUTOCAD 10	LAVORAZIONE : ALBERO MOTORE		COMMESSA :			
	N. FILE : F453_132	DENOMINAZIONE : TRASFERTA		ESECUTORE :	COLONNA LUMINOSA	ARMADIO 7	SEGUE
	POS. ARCH. :	DATA : 13.07.1994	AGG. : a b				

DIAGNOSTICA
ALIM. TENSIONE OK
DIAGNOSE-
SPANNUNGSVERS. I.O.
LS9.7
A9.7 1 2 1M2
WEISS
BIANCO

ANOMALIA
PLC
STOERUNG
PLC
LS11
20711 1 2 1M2
ROT
ROSSO

ANOMALIA
VENTILATORE
PLC
LUEFTERSTOERUNG
LS12
20712 1 2 1M2
ROT
ROSSO

TRASPORTO
CON - SENZA
SICUREZZA
TRANSPORT
MIT - OHNE
SICHERHEIT
SL15.0
1P1020 13 14 E15.0
21 22
SCHLUESSEL BG2
SCHWARZ
CHIAVE BG2
NERO

TRASPORTO
APERTURA FRENO
TRANSPORT
BREMSE LUEFTEN
PS15.6
1P1020 13 14 E15.6
21 22
SCHWARZ
NERO

INTRODUZIONE DATI
ARRESTO CONSENSO
DATENEINGABE
SPERREN - FREIGEBEN
SL12.7
1P1020 13 14 E12.7
21 22
SCHLUESSEL BG2
SCHWARZ
CHIAVE BG2
NERO

TRASPORTO PORTE
DI PROTEZIONE
SBLOCCATE
TRANSPORT
SCHUTZTUEREN
ENTRIEGELT
LS8.4
A8.4 1 2 1M2
WEISS
BIANCO

ILLUMINAZIONE
ZONA LAVORO
DIS. - INS.
ARBEITSRAUMLEUCHTE
AUS - EIN
SL1
1L402 13 14 03705
21 22
KNEBEL BD2
SCHWARZ
JACK BD2
NERO

TRASPORTO
SENZA LAVORAZIONE
TAKTEN OHNE
BEARBEITUNG
LS8.7
A8.7 1 2 1M2
GRUEN
VERDE

TRASPORTO PORTE
DI PROTEZIONE
SBLOCCARE
TRANSPORT
SCHUTZTUEREN
ENTRIEGELN
PS15.5
1P1020 13 14 E15.5
21 22
SCHWARZ
NERO

MACCHINA
1. CICLO AUTOMATICO
2. CICLO SINGOLO AUT.
3. CICLO MANUALE

MASCHINE
1. AUT DAUERTAKT
2. AUT. EINZELTAKTEN
3. EINRICHTEN

INTERRUTTORE
PRINCIPAL
DISINSERITO
HAUPTSCHALTER
AUS
EM0
1L405 13 14 10001
21 22
ROT
ROSSO

TENSIONE
DI COMANDO
INSERTIA
STEUERSPANNUNG
EINGESCHALTET
LS8.0
A8.0 1 2 1M2
WEISS
BIANCO

CICLO A VUOTO
DIS. - INS.
MASCH.LEERTAKTEN
AUS - EIN
SL12.1
1P1020 13 14 E12.1
21 22
SCHLUESSEL BLAU BG4
CHIAVE AZZURRO BG4

SL12.0
1P1020 13 14 E12.0
21 22 E12.2
33 34 E12.3
43 44
SCHLUESSEL BLAU D19104
CHIAVE AZZURRO

FUNZIONAMENTO
LAVORAZIONE
DIS. - INS.
TAKTEN OHNE
BEARBEITUNG
AUS-EIN
SL10.3
1P1020 13 14 E10.3
21 22
SCHLUESSEL BLAU BG4
CHIAVE AZZURRO BG4

TENSIONE
DI COMANDO
DIS. - INS.
STEUERSPANNUNG
AUS - EIN
SL0
1L402 13 14 10201
21 22
SCHLUESSEL BG4
ROT
CHIAVE BG4
ROSSO

AVVIAMENTO
IMPIANTO
IDRAULICO
HYDRAULIK
EIN
PS9.2
1P1020 13 14 E9.2
21 22
GRUEN
VERDE

AVVIAMENTO
LUBRIFICAZIONE
SCHMIERUNG
EIN
PS9.4
1P1020 13 14 E9.4
21 22
GRUEN
VERDE

REFRIGERANTE
DIS. - INS.
KUEHLMITTEL
AUS - EIN
SL9.5
1P1020 13 14 E9.5
21 22
SCHLUESSEL BG4
SCHWARZ
CHIAVE BG4
NERO

ARRESTO DI
EMERGENZA
NOT-AUS
EM1
1P1020 13-1 14-1 E9.0
21-1 22-1
13-2 14-2
10812 21-2 22-2 10813
PILZ ROT
FUNGO ROSSO

ARRESTO
IMPIANTO
IDRAULICO
HYDRAULIK
AUS
PS9.1
13 14
1P1020 21 22 E9.1
ROT
ROSSO

SIRENA
HUPE
PS9.3
1P1020 13 14 E9.3
21 22
SCHWARZ
NERO

FMA	DIS. N. : 31239.80017	MACCHINA/IMPIANTO : FMA 453		ORDINE : 30.007629	HAUPTPULT BEDIENELEMENTE	HP	FOGLIO 135
	CAD : AUTOCAD 10	LAVORAZIONE : ALBERO MOTORE		COMMESSA :	CONSOLLE DI COMANDO		SEGUE
	N. FILE : F453_135	DENOMINAZIONE : TRASFERTA		ESECUTORE :			
	POS. ARCH. :	DATA : 07.04.1993	AGG. : a b				

CICLO GRUPPI RICONOSCIMENTO
TRANSPORT BAUGRUPPEN-START
PS11.4
1P1020 13 14 E11.4
21 22
SCHWARZ
NERO

BLOCCAGGIO PEZZO
WERKSTUECK SPANNEN
PS11.7
1P1020 13 14 E11.7
21 22
SCHWARZ
NERO

SOLLEVAMENTO BARRA
TRANSPORT HEBEN
PS15.3
1P1020 13 14 E15.3
21 22
SCHWARZ
NERO

BARRA AVANTI
TRANSPORT VOR
PS15.1
1P1020 13 14 E15.1
21 22
SCHWARZ
NERO

SBLOCCAGGIO PEZZO
WERKSTUECK LOESEN
PS11.6
1P1020 13 14 E11.6
21 22
SCHWARZ
NERO

ABBASAMENTO BARRA
TRANSPORT SENKEN
PS15.4
1P1020 13 14 E15.4
21 22
SCHWARZ
NERO

BARRA INDIETRO
TRANSPORT ZURUECK
PS15.2
1P1020 13 14 E15.2
21 22
SCHWARZ
NERO

CANCELLAZIONE ANOMALIA
FEHLER LOESCHEN
PS11.1
1P1020 13-1 14-1 E11.1
21-1 22-1
13-2 14-2
1P2040 21-2 22-2 20701
BLAU
AZZURRO

PROVA LAMPADE
LAMPENTEST
PS11.0
1P1020 13 14 E11.0
21 22
BLAU
AZZURRO

MACCHINA PRONTA PER FUNZIONE
MASCHINE BETRIEBSBEREIT
LS8.1
A8.1 1M2
GRUEN
VERDE

CICLO ATTIVATO
START EINGELEITET
LS8.3
A8.3 1M2
GRUEN
VERDE

UNITA IN POSIZIONE DI BASE
EINHEITEN GRUNDSTELLUNG
LS8.2
A8.2 1M2
GRUEN
VERDE

UNITA IN POSIZIONE DI CAMBIO UTENSILI
EINHEITEN WERKZEUG-WECHSEL STELLUNG
LS9.0
A9.0 1M2
GRUEN
VERDE

AVVIAMENTO REFRIGERANTE ALTA PRESSIONE
HOCHDRUCK-KUEHLMITTEL EIN
PS13.7
1P1020 13 14 E13.7
21 22
GRUEN
VERDE

INSERIMENTO CIRCUITO
LASTSPANNUNG EIN
PS11.5
1P1020 13-1 14-1 E11.5
21-1 22-1
10312 13-2 14-2 10313
21-2 22-2
GRUEN
VERDE

AVVIO CICLO
START EIN
PS10.4
1P1020 13 14 E10.4
21 22
GRUEN
VERDE

ARRESTO REFRIGERANTE ALTA PRESSIONE
HOCHDRUCK-KUEHLMITTEL AUS
PS13.6
13 14
1P1020 21 22 E13.6
ROT
ROSSO

DISINSERIMENTO CIRCUITO
LASTSPANNUNG AUS
PS1
13 14
10307 21 22 10311
ROT
ROSSO

ARRESTO A FINE CICLO
START AUS NACH TAKTENDE
PS10.5
1P1020 13 14 E10.5
21 22
ROT
ROSSO

UNITA TUTTE INDIETRO
ALLE EINHEITEN ZURUECK
PS10.7
1P1020 13 14 E10.7
21 22
GELB
GIALLO

UNITA INDIETRO PER CAMBIO UTENSILI
EINHEITEN ZURUECK-WERKZEUGWECHSEL
PS11.2
1P1020 13 14 E11.2
21 22
GRUEN
VERDE

7 8 9 10 11

FMA	DIS. N. : 31239.80017	MACCHINA/IMPIANTO : FMA 453	ORDINE : 30.007629	HAUPTPULT BEDIENELEMENTE	HP	FOGLIO 136
	CAD : AUTOCAD 10	LAVORAZIONE : ALBERO MOTORE	COMMESSA :	CONSOLLE DI COMANDO		SEGUE
	N. FILE : F453_136	DENOMINAZIONE : TRASFERTA	ESECUTORE :			
	POS. ARCH. :	DATA : 20.01.1993	AGG. : a b			

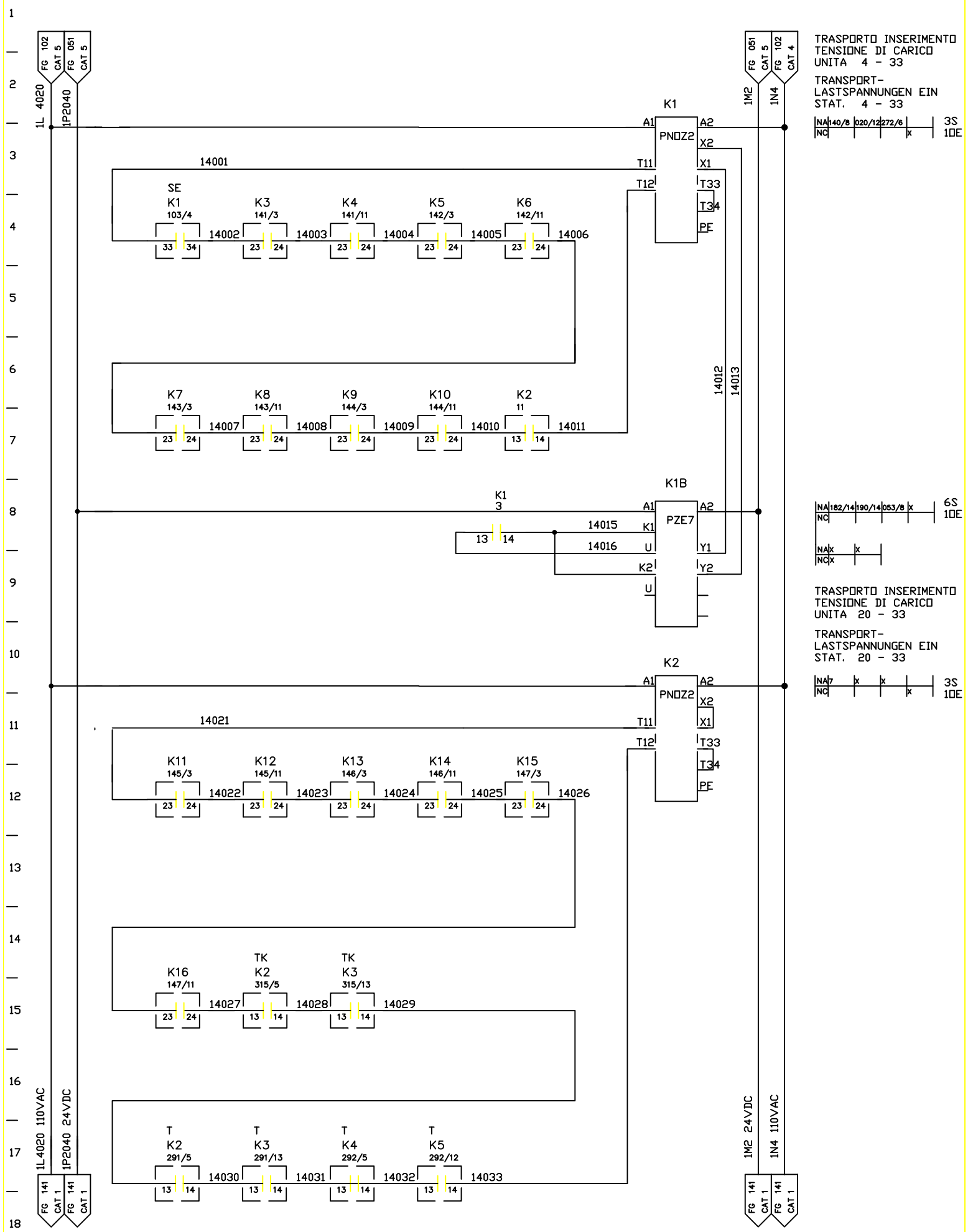

FMA	DIS. N. : 31239.80017	MACCHINA/IMPIANTO : FMA 453		ORDINE : 30.007629	TRANSPORT-LASTSPANNUNG	ST	FOGLIO 140
	CAD : AUTOCAD 10	LAVORAZIONE : ALBERO MOTORE		COMMESSA :	TRASPORTO TENSIONE DI CARICO	ARMADIO 3	SEGUE
	N. FILE : F453_140	DENOMINAZIONE : TRASFERTA		ESECUTORE :			
	POS. ARCH. :	DATA : 07.04.1993	AGG. : a b				

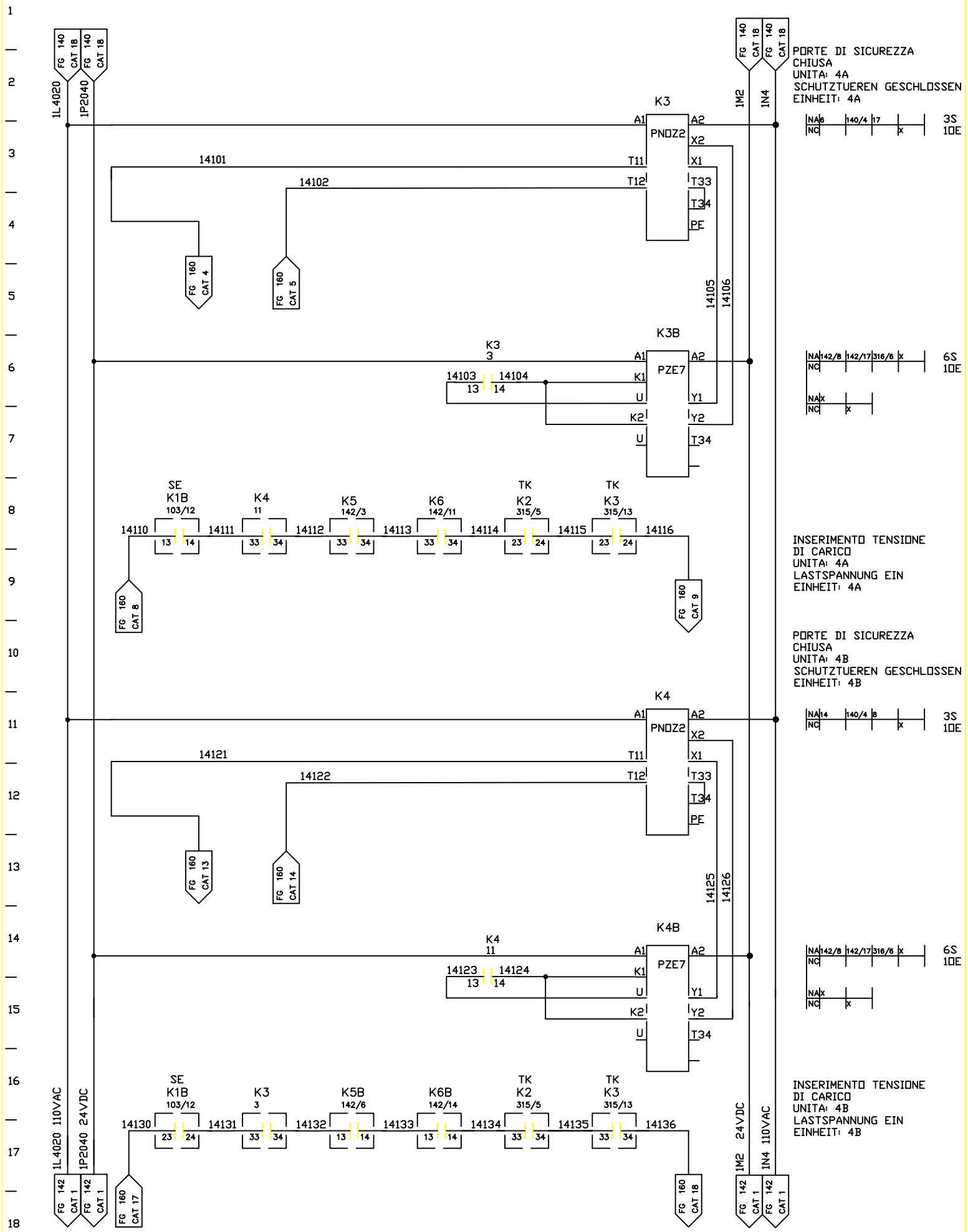

FMA	DIS. N. : 31239.80017	MACCHINA/IMPIANTO : FMA 453	ORDINE : 30.007629	SCHUTZTUEREN-UEBERWACHUNG	ST	FOGLIO 141
	CAD : AUTOCAD 10	LAVORAZIONE : ALBERO MOTORE	COMMESSA :			
	N. FILE : F453_141	DENOMINAZIONE : TRASFERTA	ESECUTORE :	CONTROLLO PORTE DI SICUREZZA	ARMADIO 3	SEGUE
	POS. ARCH. :	DATA : 07.04.1993	AGG. : a b			

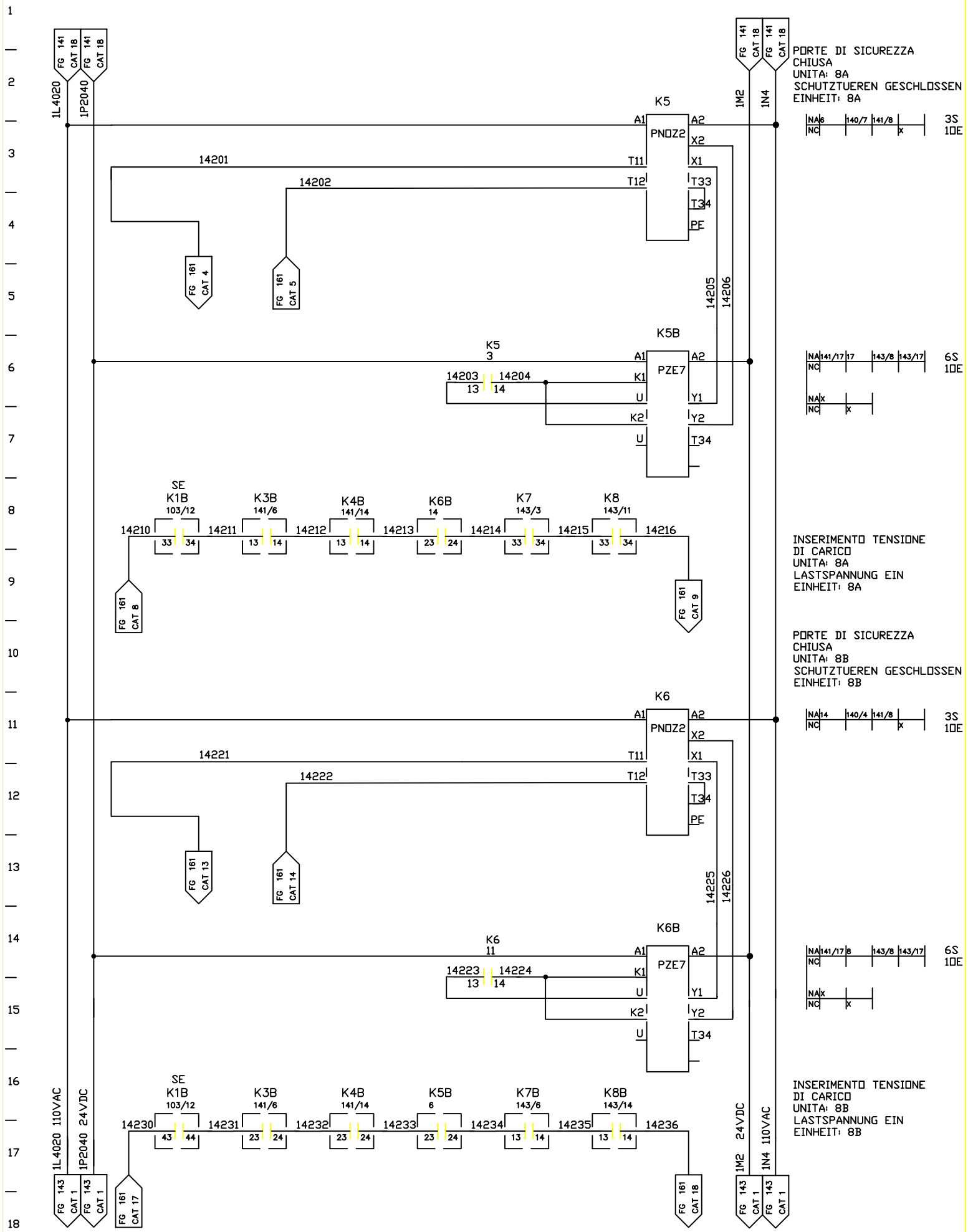

FMA	DIS. N. : 31239.80017	MACCHINA/IMPIANTO : FMA 453	ORDINE : 30.007629	SCHUTZTUEREN-UEBERWACHUNG	ST	FOGLIO 142
	CAD : AUTOCAD 10	LAVORAZIONE : ALBERO MOTORE	COMMESSA :			
	N. FILE : F453_142	DENOMINAZIONE : TRASFERTA	ESECUTORE :	CONTROLLO PORTE DI SICUREZZA	ARMADIO 3	SEGUE
	POS. ARCH. :	DATA : 07.04.1993	AGG. : a b			

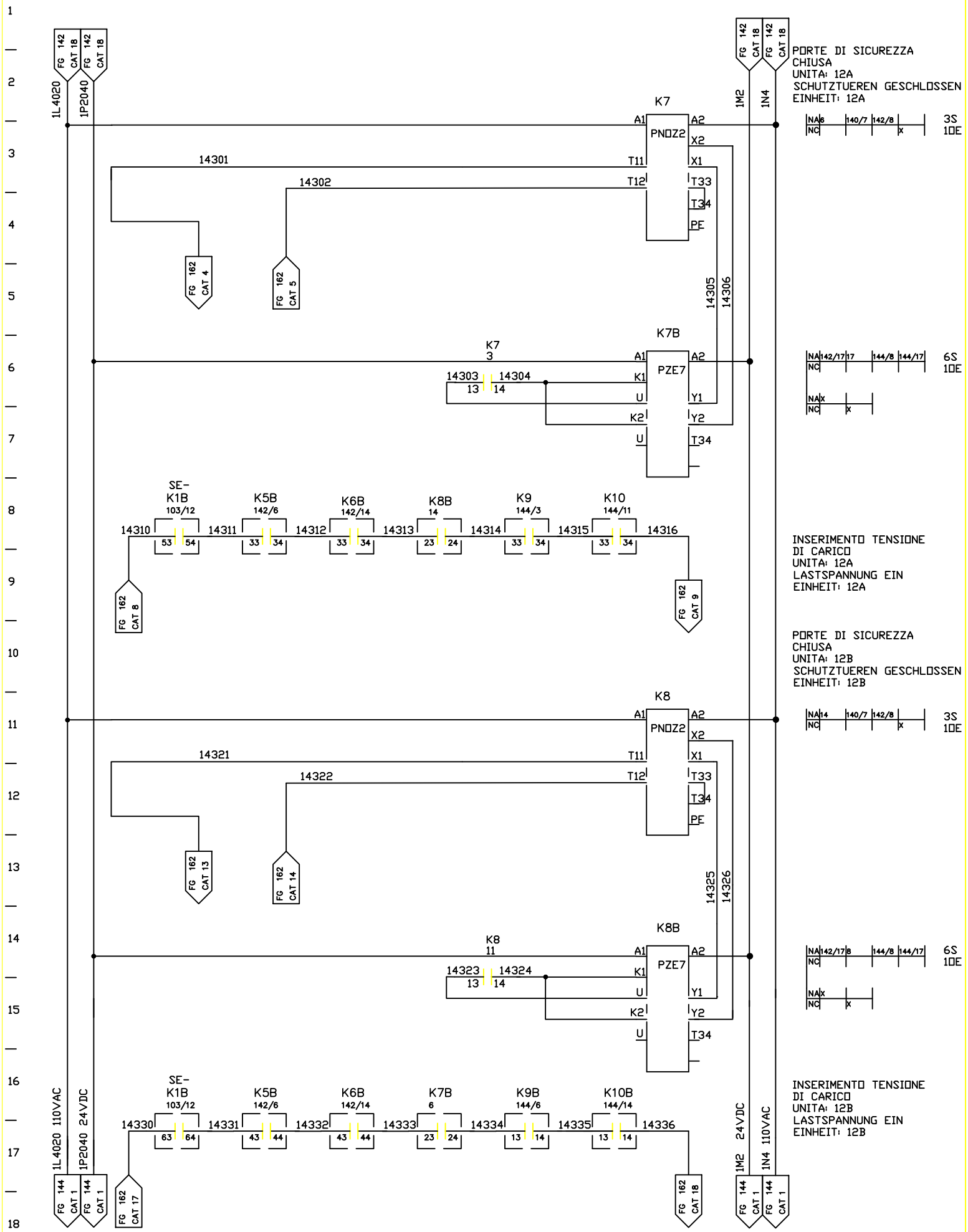

FMA	DIS. N. : 31239.80017	MACCHINA/IMPIANTO : FMA 453		ORDINE : 30.007629	SCHUTZTUEREN-UEBERWACHUNG	ST	FOGLIO 143
	CAD : AUTOCAD 10	LAVORAZIONE : ALBERO MOTORE		COMMESSA :			
	N. FILE : F453_143	DENOMINAZIONE : TRASFERTA		ESECUTORE :	CONTROLLO PORTE DI SICUREZZA	ARMADIO 3	SEGUE
	POS. ARCH. :	DATA : 07.04.1993	AGG. : a b				

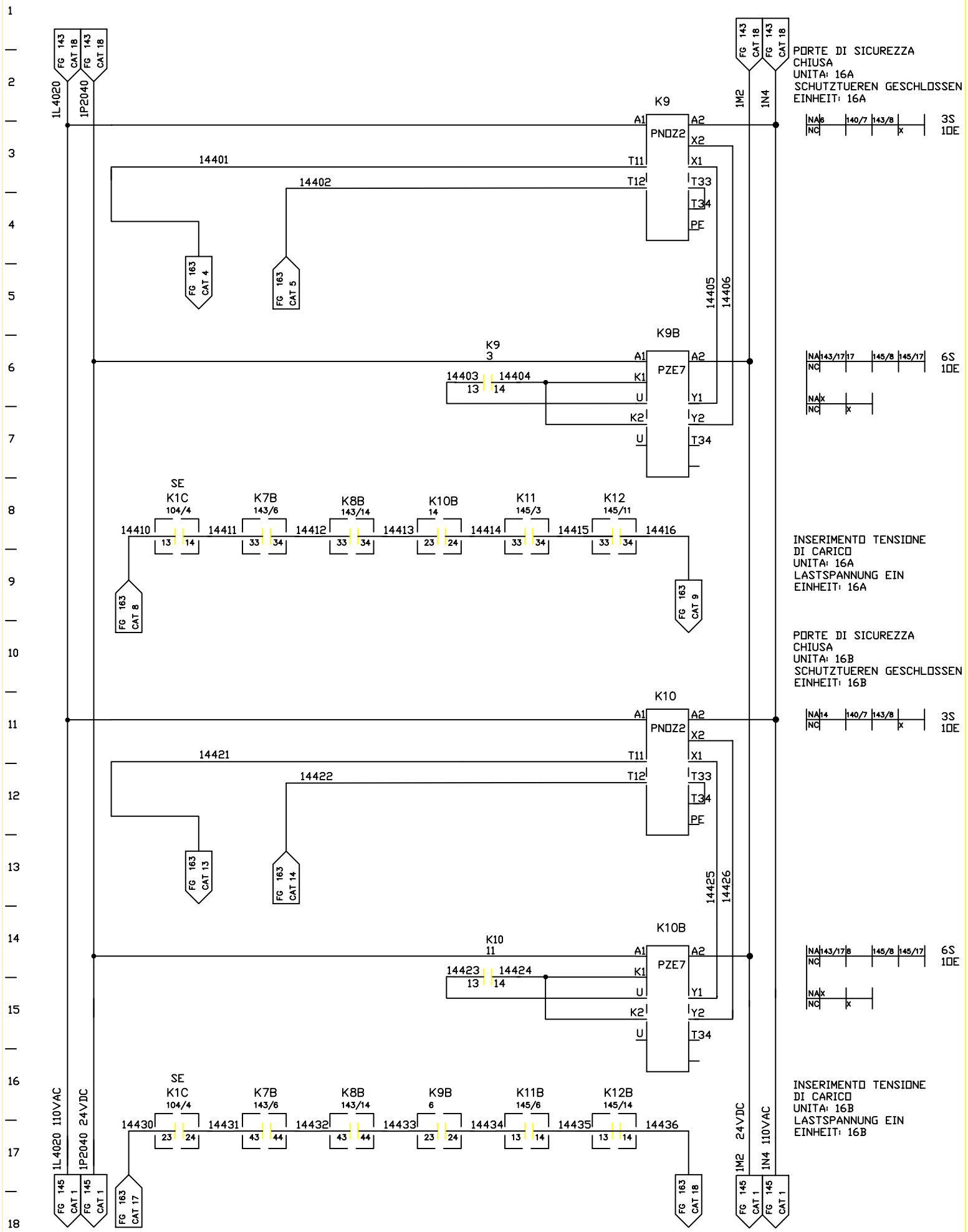

FMA	DIS. N. : 31239.80017	MACCHINA/IMPIANTO : FMA 453	ORDINE : 30.007629	SCHUTZTUEREN-UEBERWACHUNG	ST	FOGLIO 144
	CAD : AUTOCAD 10	LAVORAZIONE : ALBERO MOTORE	COMMESSA :			
	N. FILE : F453_144	DENOMINAZIONE : TRASFERTA	ESECUTORE :	CONTROLLO PORTE DI SICUREZZA	ARMADIO 3	SEGUE
	POS. ARCH. :	DATA : 08.04.1993	AGG. : a b			

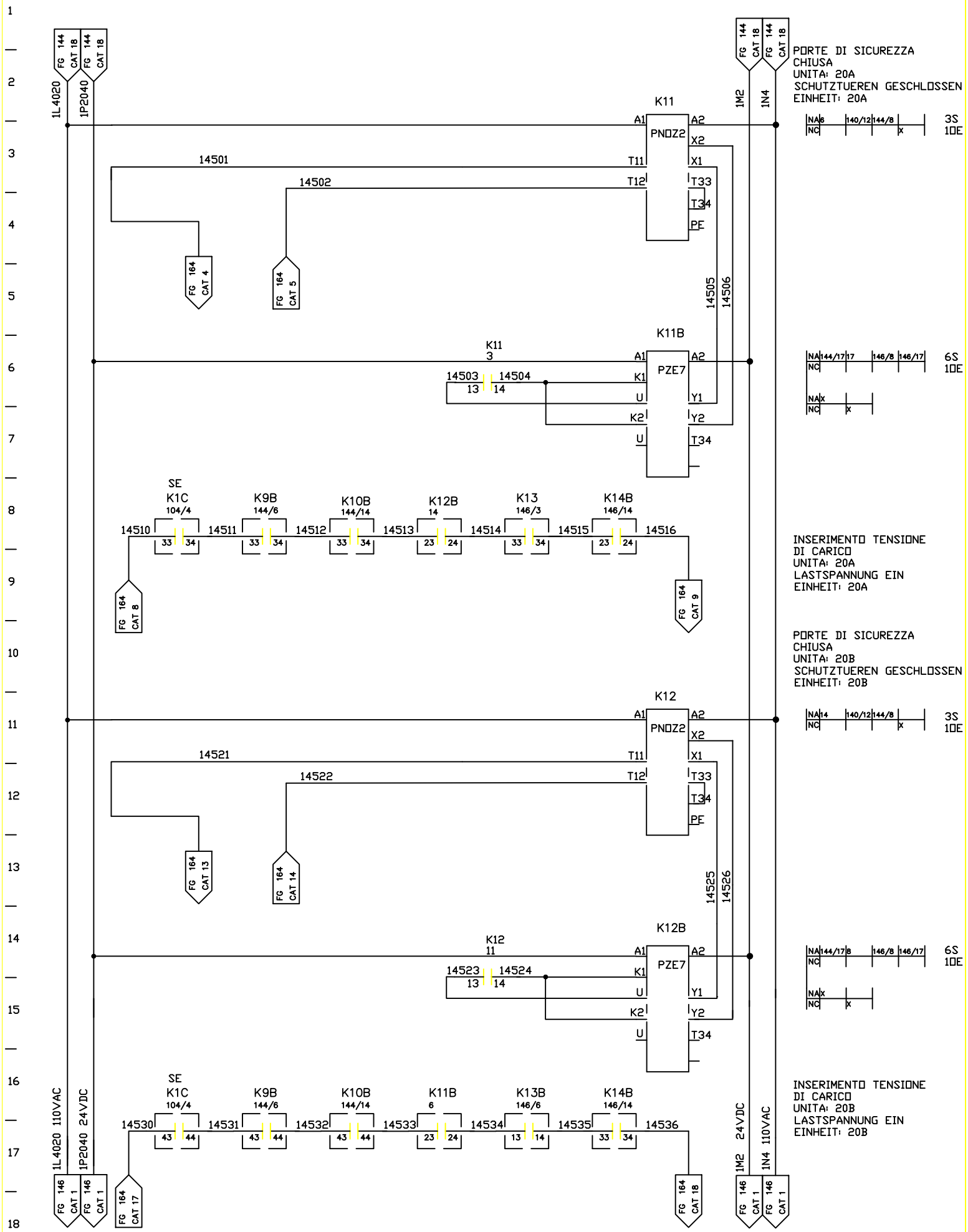

FMA	DIS. N. : 31239.80017	MACCHINA/IMPIANTO : FMA 453	ORDINE : 30.007629	SCHUTZTUEREN-UEBERWACHUNG	ST	FOGLIO 145
	CAD : AUTOCAD 10	LAVORAZIONE : ALBERO MOTORE	COMMESSA :			
	N. FILE : F453_145	DENOMINAZIONE : TRASFERTA	ESECUTORE :	CONTROLLO PORTE DI SICUREZZA	ARMADIO 3	SEGUE
	POS. ARCH. :	DATA : 08.04.1993	AGG. : a b			

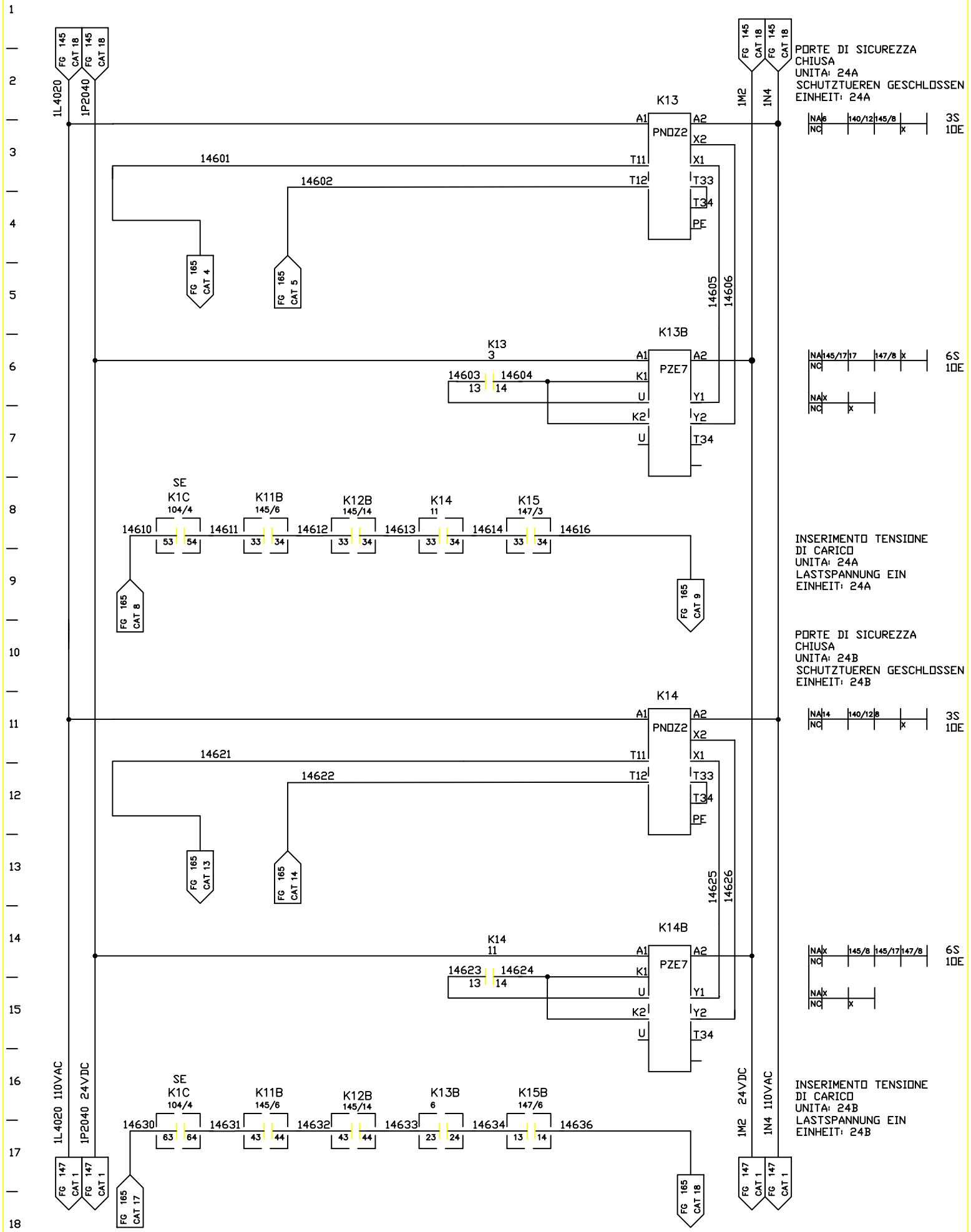

FMA	DIS. N. : 31239.80017	MACCHINA/IMPIANTO : FMA 453	ORDINE : 30.007629	SCHUTZTUEREN-UEBERWACHUNG	ST	FOGLIO 146
	CAD : AUTOCAD 10	LAVORAZIONE : ALBERO MOTORE	COMMESSA :			
	N. FILE : F453_146	DENOMINAZIONE : TRASFERTA	ESECUTORE :	CONTROLLO PORTE DI SICUREZZA	ARMADIO 3	SEGUE
	POS. ARCH. :	DATA : 08.04.1993	AGG. : a b			

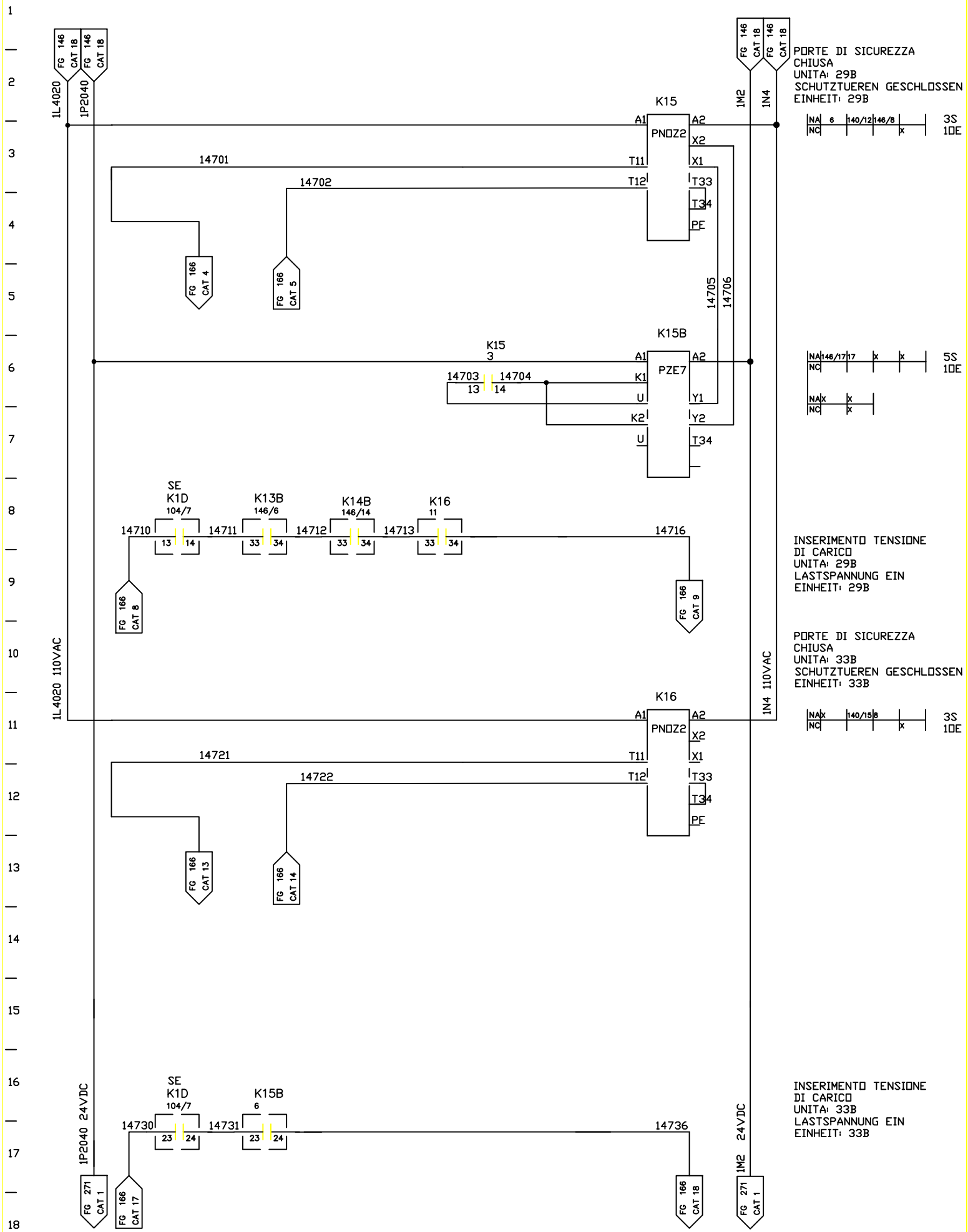

FMA	DIS. N. : 31239.80017	MACCHINA/IMPIANTO : FMA 453	ORDINE : 30.007629	SCHUTZTUEREN-UEBERWACHUNG	ST	FOGLIO 147
	CAD : AUTOCAD 10	LAVORAZIONE : ALBERO MOTORE	COMMESSA :			
	N. FILE : F453_147	DENOMINAZIONE : TRASFERTA	ESECUTORE :	CONTROLLO PORTE DI SICUREZZA	ARMADIO 3	SEGUE
	POS. ARCH. :	DATA : 08.04.1993	AGG. : a b			

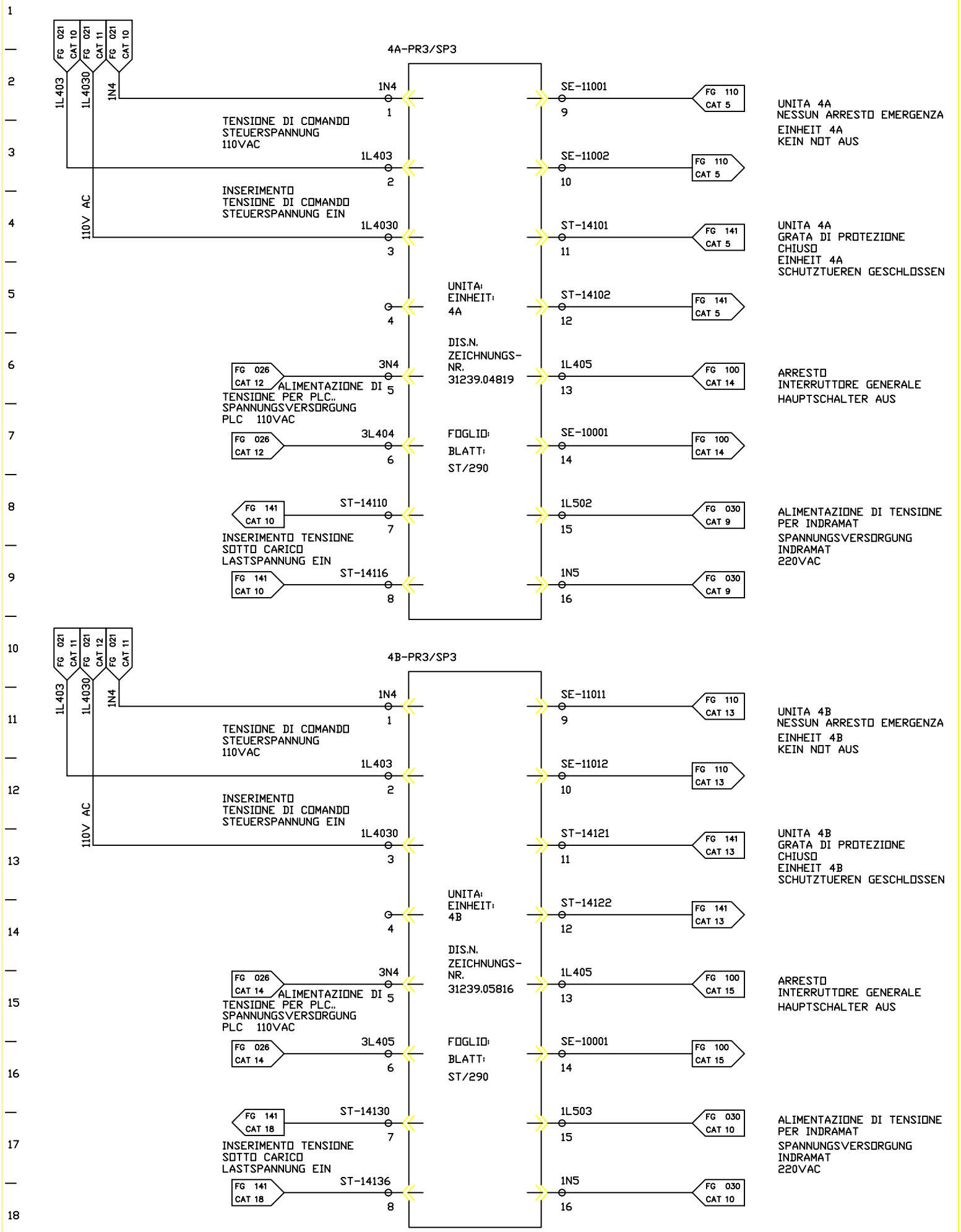

FMA	DIS. N. : 31239.80017	MACCHINA/IMPIANTO : FMA 453	ORDINE : 30.007629	EINHEITEN SPANNUNGS-VERSORGUNG	AST	FOGLIO 160
	CAD : AUTOCAD 10	LAVORAZIONE : ALBERO MOTORE	COMMESSA :	ALIMENTAZIONE TENSIONE UNITA	ARMADIO 3	SEGUE
	N. FILE : F453_160	DENOMINAZIONE : TRASFERTA	ESECUTORE :			
	POS. ARCH. :	DATA : 08.04.1993	AGG. : a b			

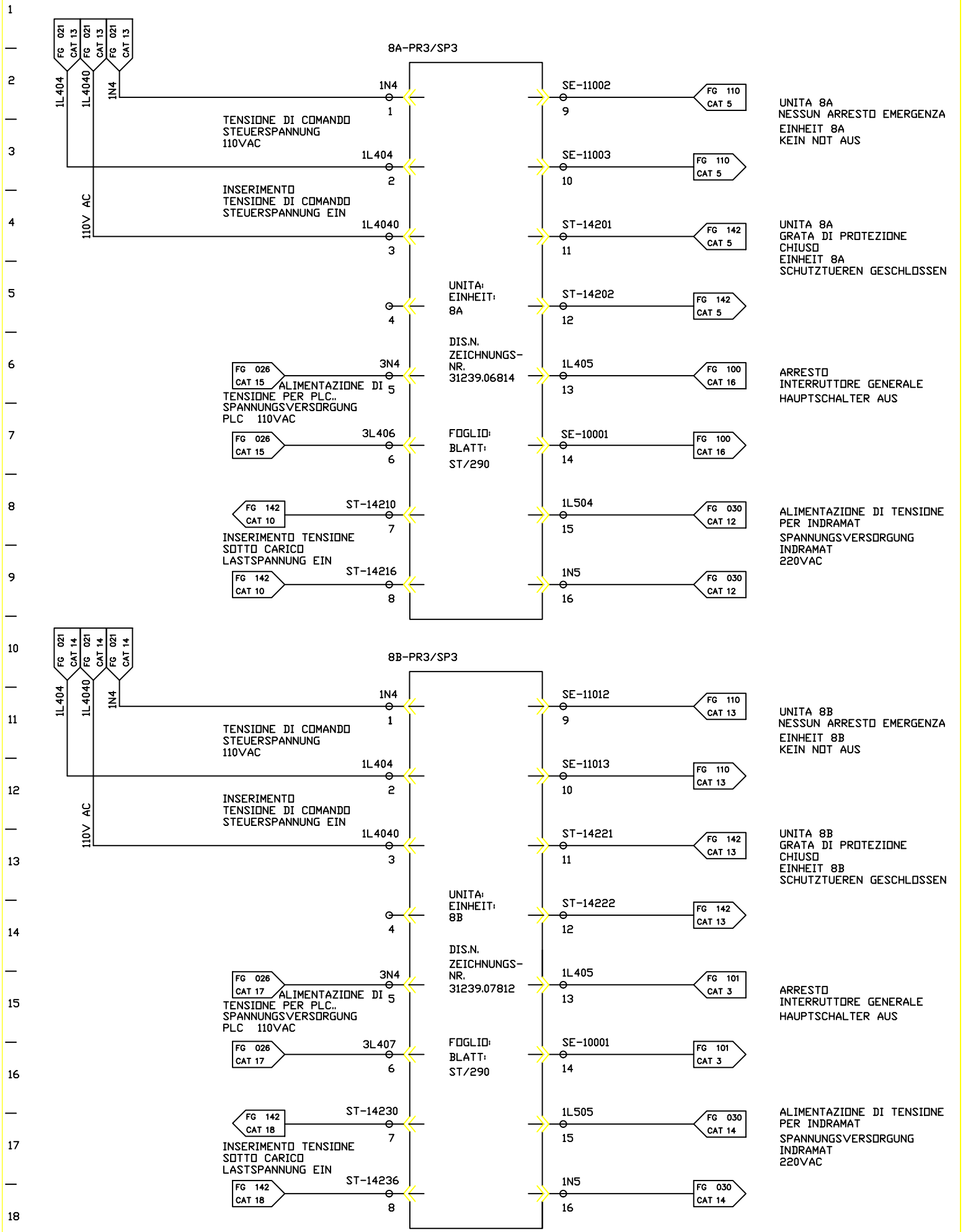

FMA	DIS. N. : 31239.80017	MACCHINA/IMPIANTO : FMA 453	ORDINE : 30.007629	EINHEITEN SPANNUNGS-VERSORGUNG	AST	FOGLIO 161
	CAD : AUTOCAD 10	LAVORAZIONE : ALBERO MOTORE	COMMESSA :	ALIMENTAZIONE TENSIONE UNITA	ARMADIO 3	SEGUE
	N. FILE : F453_161	DENOMINAZIONE : TRASFERTA	ESECUTORE :			
	POS. ARCH. :	DATA : 08.04.1993	AGG. : a b			

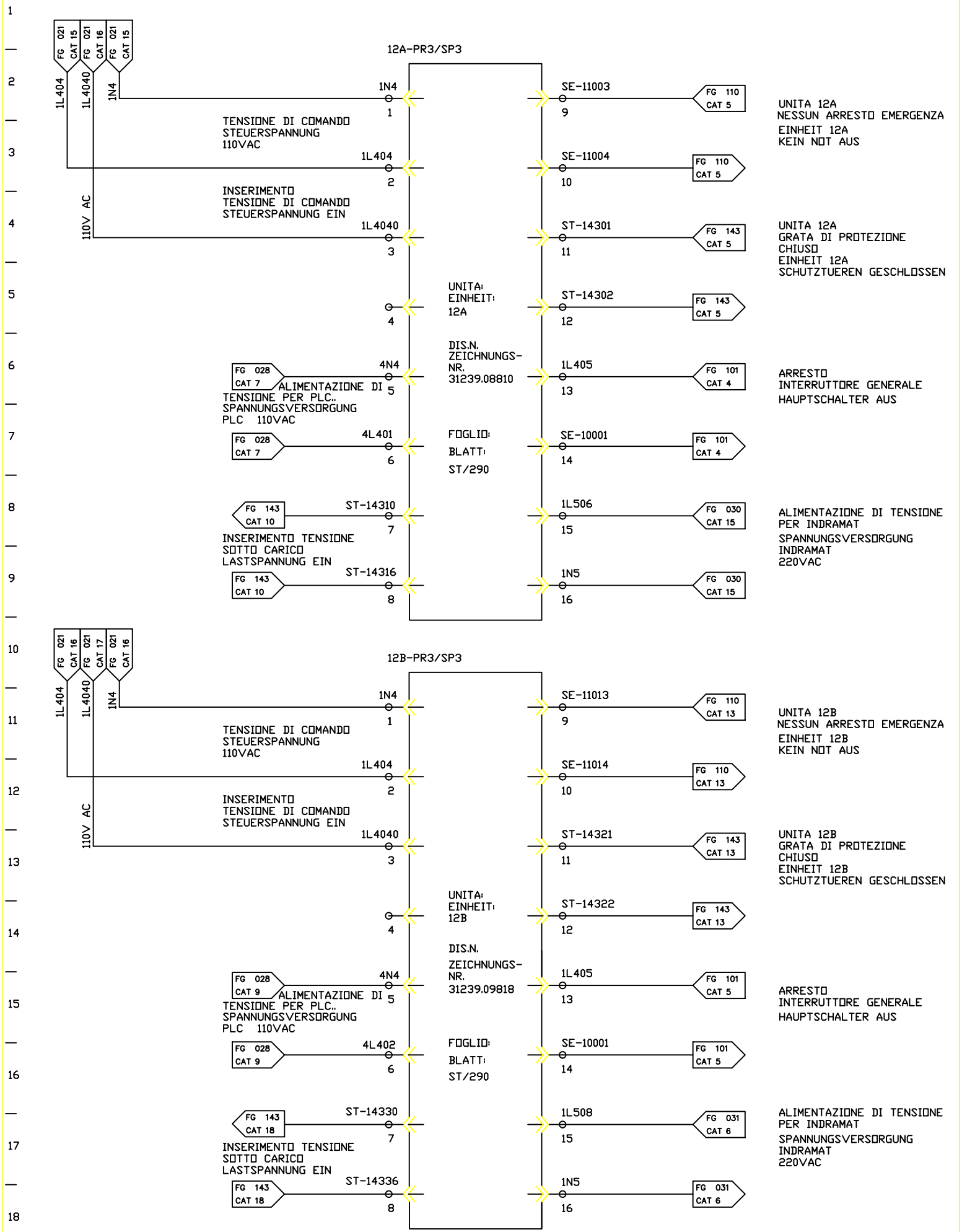

FMA	DIS. N. : 31239.80017	MACCHINA/IMPIANTO : FMA 453	ORDINE : 30.007629	EINHEITEN SPANNUNGS-VERSORGUNG	AST	FOGLIO 162
	CAD : AUTOCAD 10	LAVORAZIONE : ALBERO MOTORE	COMMESSA :	ALIMENTAZIONE TENSIONE UNITA	ARMADIO 3	SEGUE
	N. FILE : F453_162	DENOMINAZIONE : TRASFERTA	ESECUTORE :			
	POS. ARCH. :	DATA : 08.04.1993	AGG. : a b			

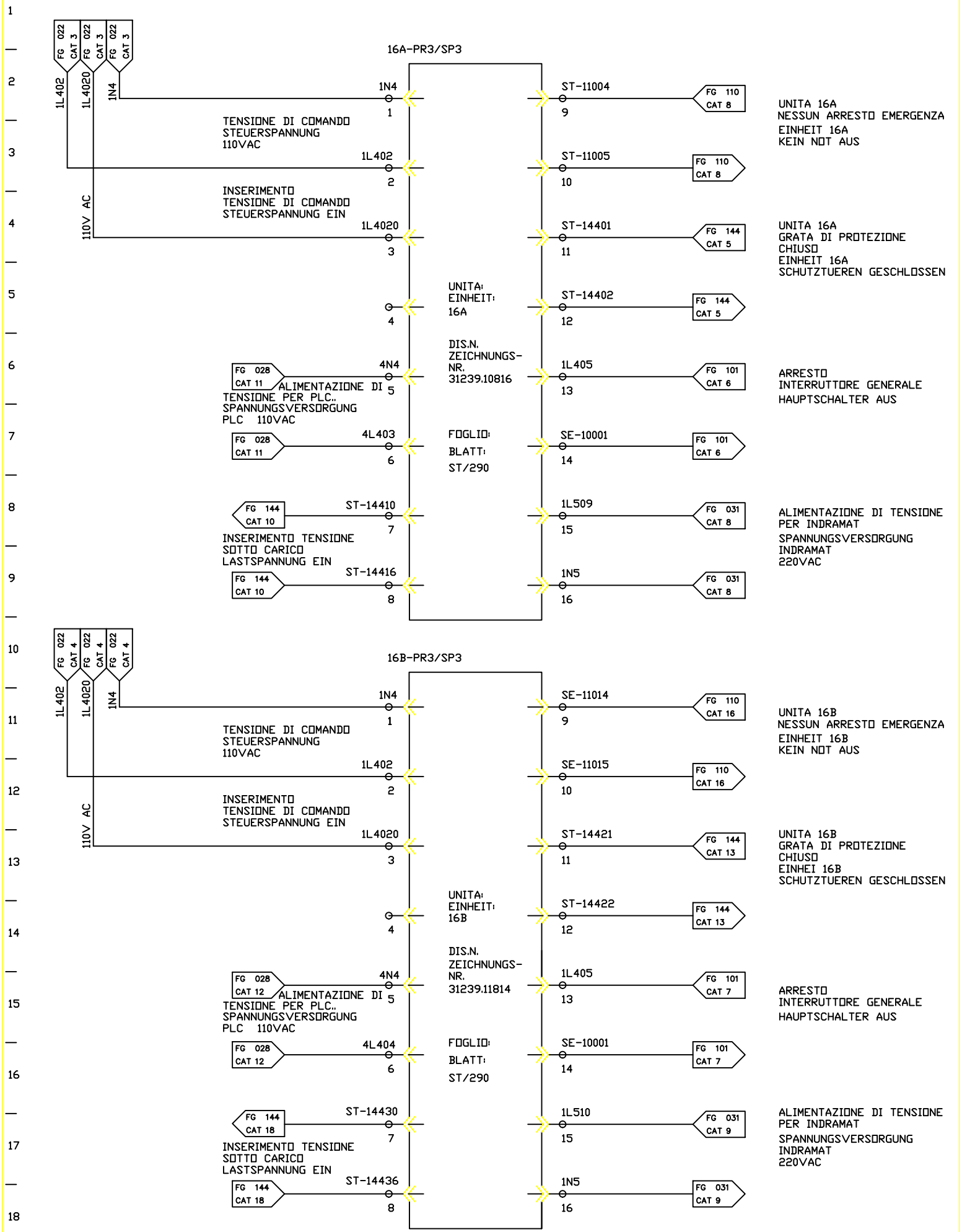

FMA	DIS. N. : 31239.80017	MACCHINA/IMPIANTO : FMA 453	ORDINE : 30.007629	EINHEITEN SPANNUNGS-VERSORGUNG	AST	FOGLIO 163
	CAD : AUTOCAD 10	LAVORAZIONE : ALBERO MOTORE	COMMESSA :	ALIMENTAZIONE TENSIONE UNITA	ARMADIO 3	SEGUE
	N. FILE : F453_163	DENOMINAZIONE : TRASFERTA	ESECUTORE :			
	POS. ARCH. :	DATA : 08.04.1993	AGG. : a b			

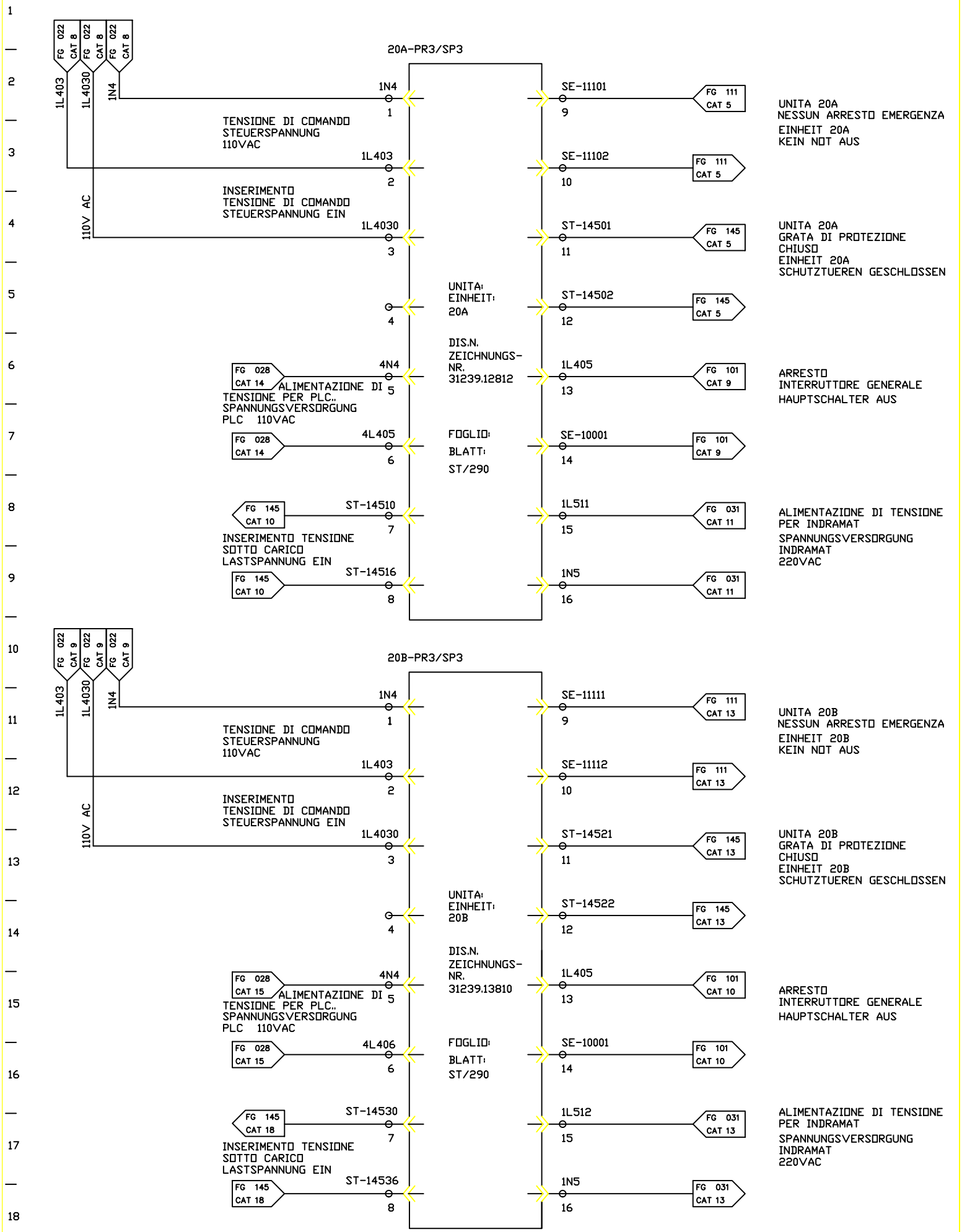

FMA	DIS. N. : 31239.80017	MACCHINA/IMPIANTO : FMA 453	ORDINE : 30.007629	EINHEITEN SPANNUNGS-VERSORGUNG	AST	FOGLIO 164
	CAD : AUTOCAD 10	LAVORAZIONE : ALBERO MOTORE	COMMESSA :	ALIMENTAZIONE TENSIONE UNITA	ARMADIO 3	SEGUE
	N. FILE : F453_164	DENOMINAZIONE : TRASFERTA	ESECUTORE :			
	POS. ARCH. :	DATA : 08.04.1993	AGG. : a b			

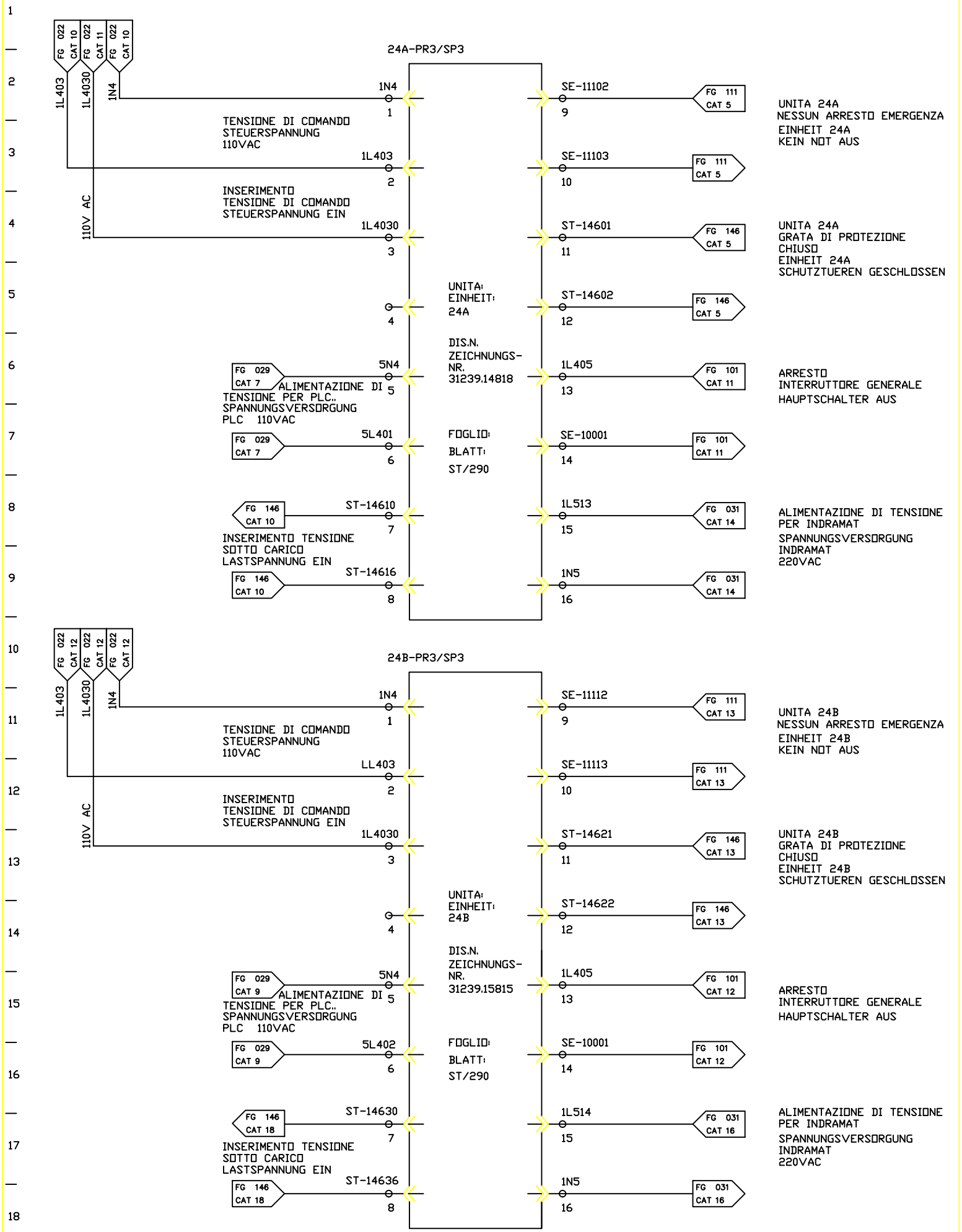

FMA	DIS. N. : 31239.80017	MACCHINA/IMPIANTO : FMA 453	ORDINE : 30.007629	EINHEITEN SPANNUNGS-VERSORGUNG	AST	FOGLIO 165
	CAD : AUTOCAD 10	LAVORAZIONE : ALBERO MOTORE	COMMESSA :	ALIMENTAZIONE TENSIONE UNITA	ARMADIO 3	SEGUE
	N. FILE : F453_165	DENOMINAZIONE : TRASFERTA	ESECUTORE :			
	POS. ARCH. :	DATA : 08.04.1993	AGG. : a b			

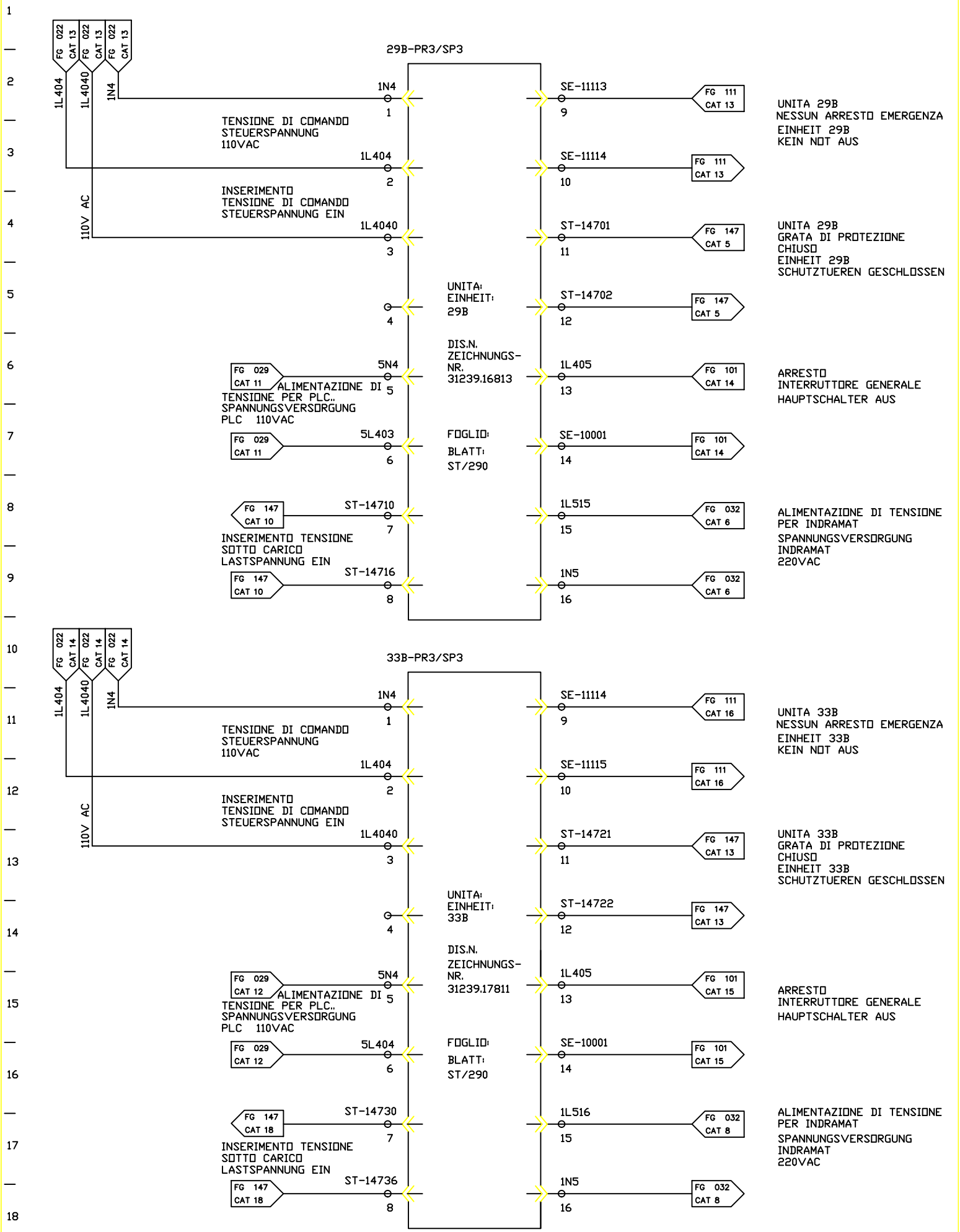

FMA	DIS. N. : 31239.80017	MACCHINA/IMPIANTO : FMA 453	ORDINE : 30.007629	EINHEITEN SPANNUNGS-VERSORGUNG	AST	FOGLIO 166
	CAD : AUTOCAD 10	LAVORAZIONE : ALBERO MOTORE	COMMESSA :	ALIMENTAZIONE TENSIONE UNITA	ARMADIO 3	SEGUE
	N. FILE : F453_166	DENOMINAZIONE : TRASFERTA	ESECUTORE :			
	POS. ARCH. :	DATA : 08.04.1993	AGG. : a b			

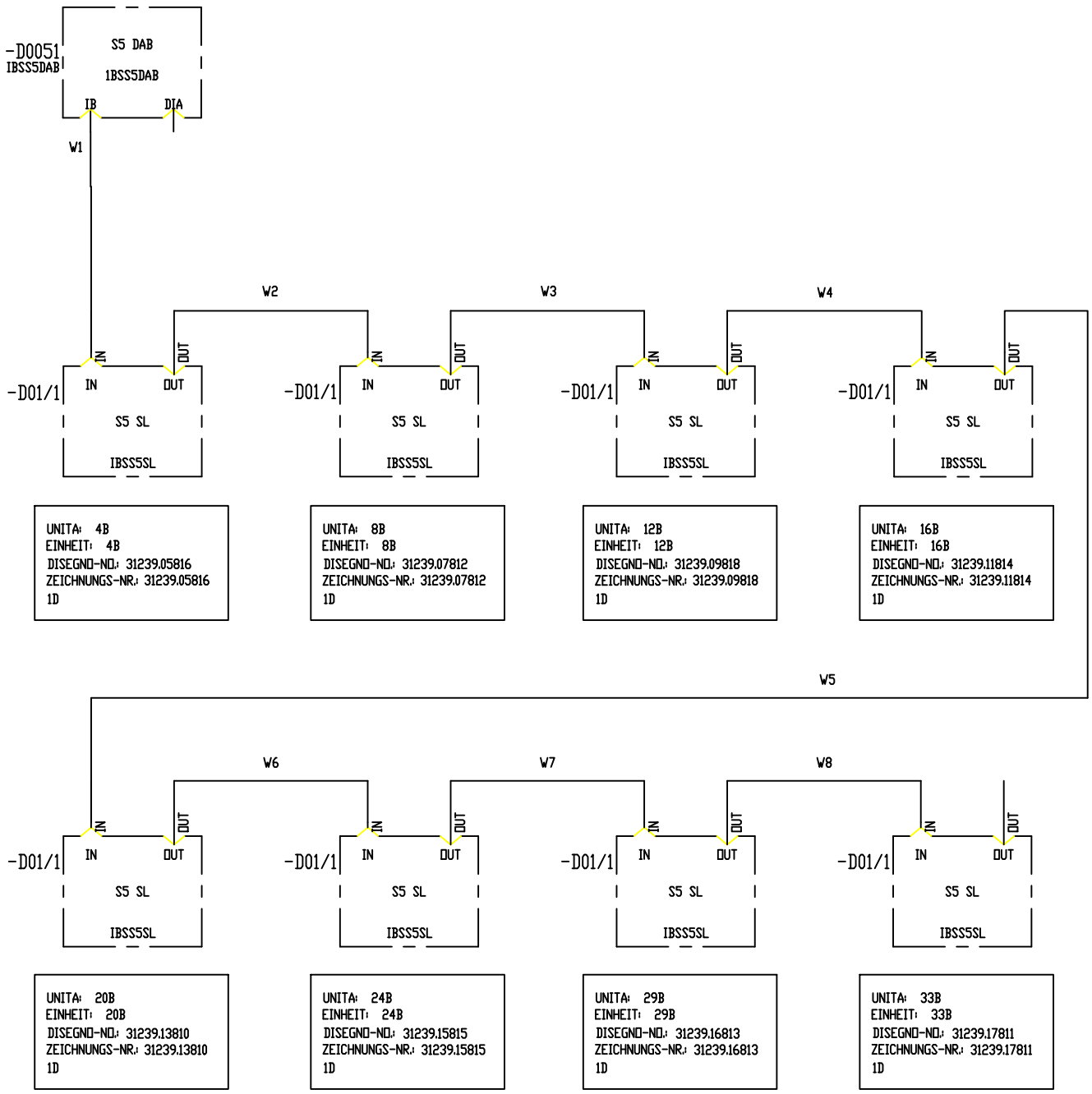

FMA	DIS. N. : 31239.80017	MACCHINA/IMPIANTO : FMA 453	ORDINE : 30.007629	INTERBUS-S EINSPEISUNG	AST	FOGLIO 174
	CAD : AUTOCAD 10	LAVORAZIONE : ALBERO MOTORE	COMMESSA :			
	N. FILE : F453_174	DENOMINAZIONE : TRASFERTA	ESECUTORE :	ALIMENTAZIONE INTERBUS S	ARMADIO 7	SEGUE
	POS. ARCH. :	DATA : 05.04.1993	AGG. : a b			

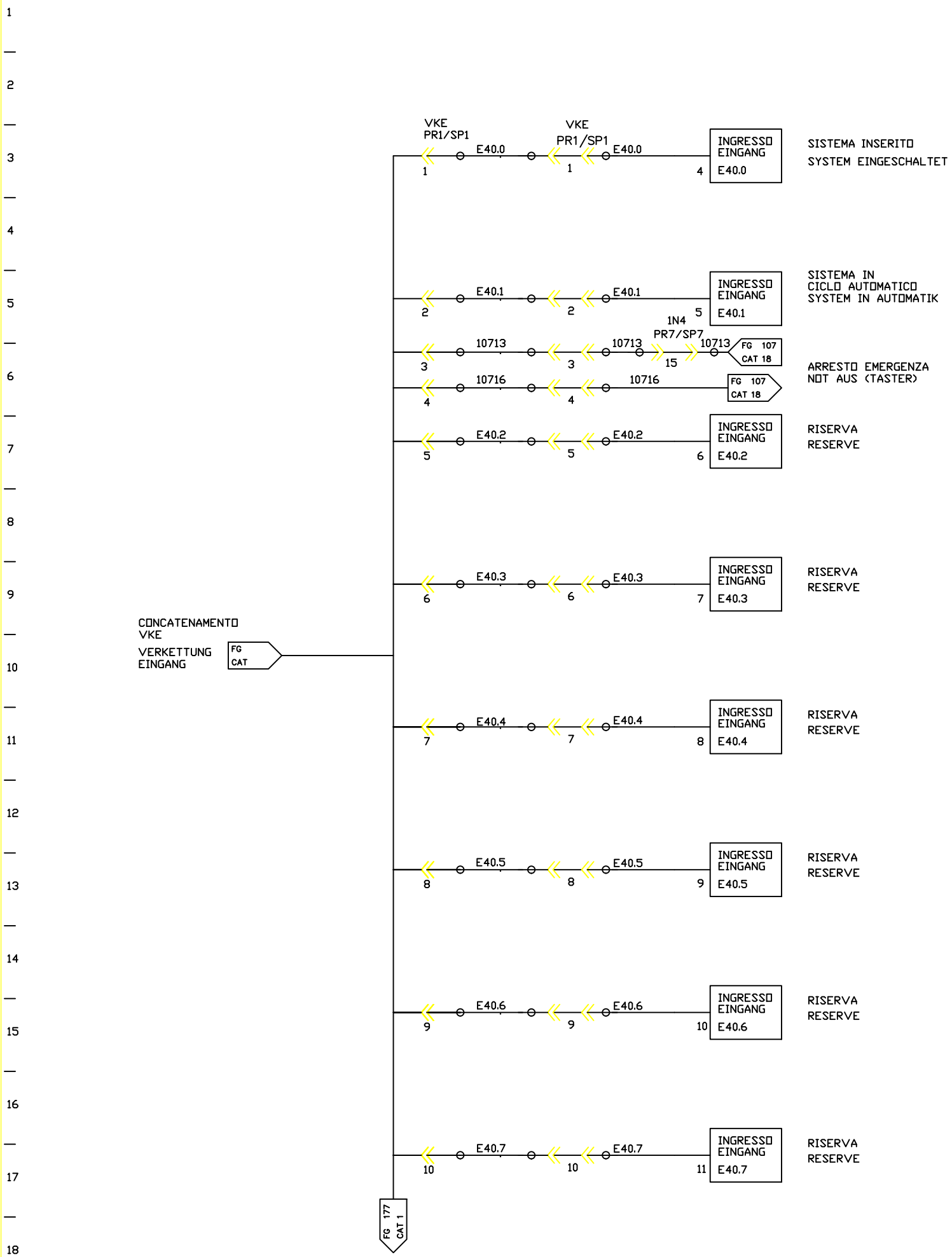

FMA	DIS. N. : 31239.80017	MACCHINA/IMPIANTO : FMA 453	ORDINE : 30.007629	SIGNALE VON VERKETTUNG-EINGANG	AST	FOGLIO 176
	CAD : AUTOCAD 10	LAVORAZIONE : ALBERO MOTORE	COMMESSA :	SEGNALI CONCATENAMENTO VKE	ARMADIO 7	SEGUE
	N. FILE : F453_176	DENOMINAZIONE : TRASFERTA	ESECUTORE :			
	POS. ARCH. :	DATA : 25.07.1994	AGG. : a b			

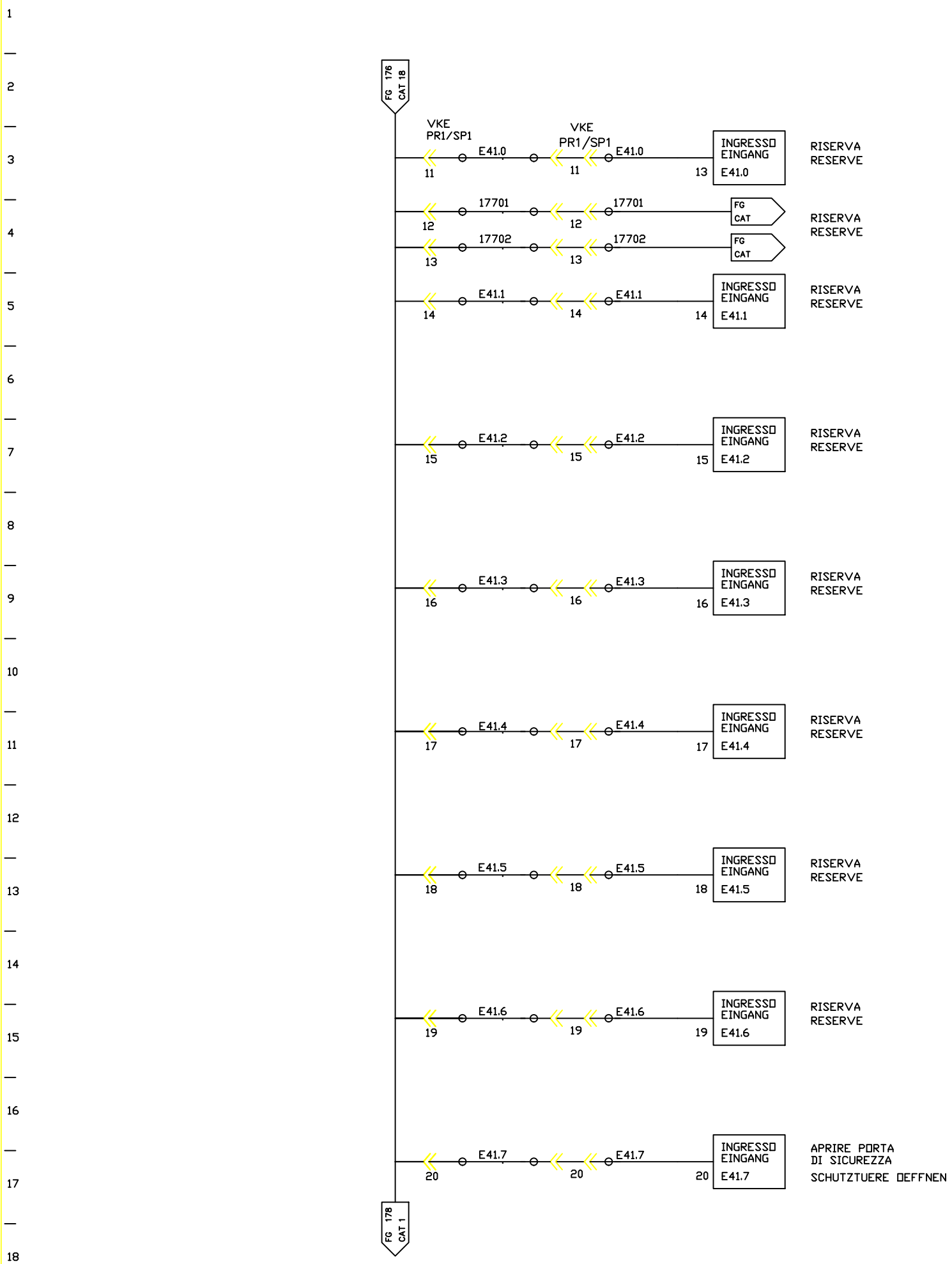

FMA	DIS. N. : 31239.80017	MACCHINA/IMPIANTO : FMA 453	ORDINE : 30.007629	SIGNALE VON VERKETTUNG-EINGANG	AST	FOGLIO 177
	CAD : AUTOCAD 10	LAVORAZIONE : ALBERO MOTORE	COMMESSA :	SEGNALI CONCATENAMENTO VKE	ARMADIO 7	SEGUE
	N. FILE : F453_177	DENOMINAZIONE : TRASFERTA	ESECUTORE :			
	POS. ARCH. :	DATA : 05.04.1993	AGG. : a b			

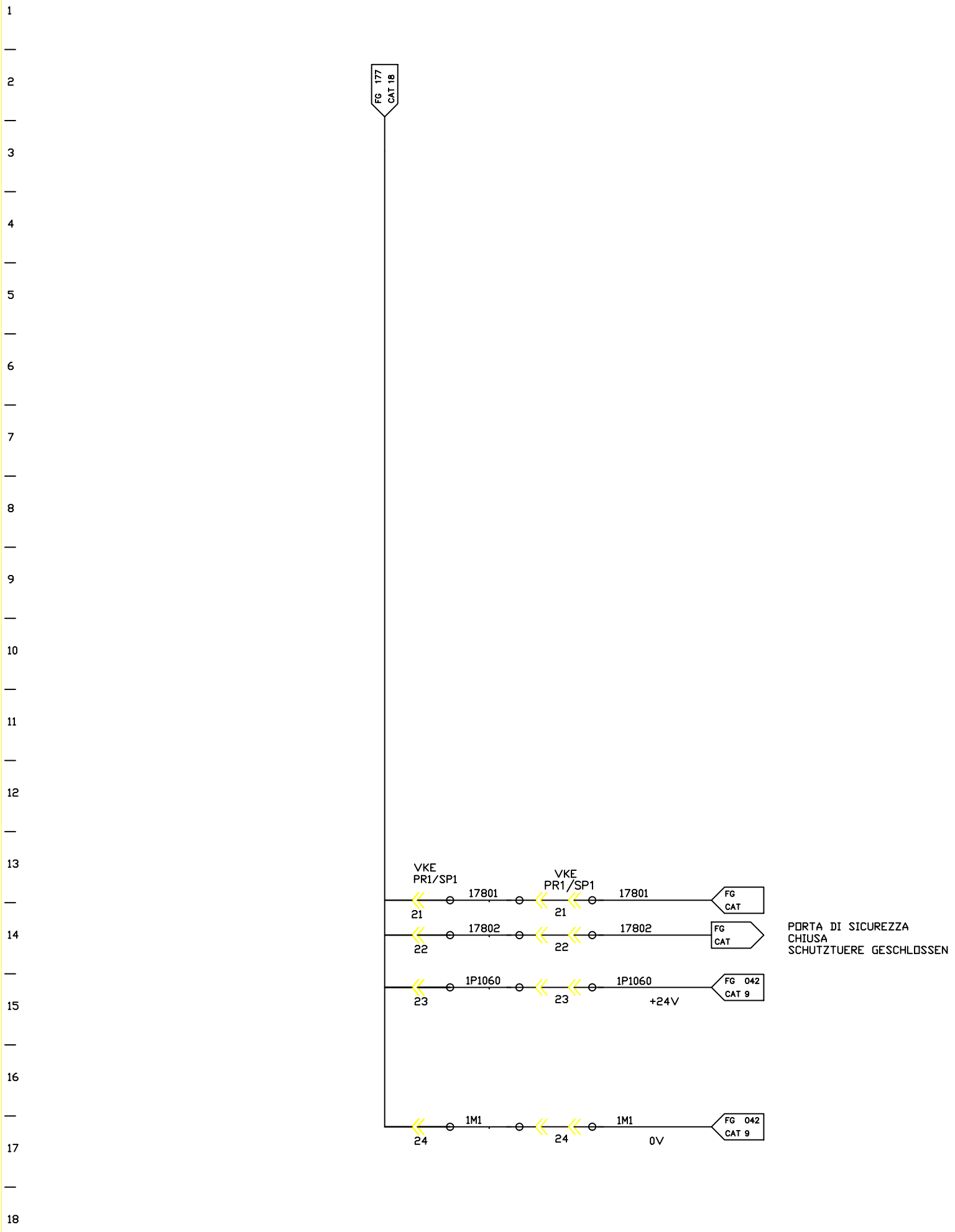

FMA	DIS. N. : 31239.80017	MACCHINA/IMPIANTO : FMA 453	ORDINE : 30.007629	SIGNALE VON VERKETTUNG-EINGANG	AST	FOGLIO 178
	CAD : AUTOCAD 10	LAVORAZIONE : ALBERO MOTORE	COMMESSA :	SEGNALI CONCATENAMENTO VKE	ARMADIO 7	SEGUE
	N. FILE : F453_178	DENOMINAZIONE : TRASFERTA	ESECUTORE :			
	POS. ARCH. :	DATA : 05.04.1993	AGG. : a b			

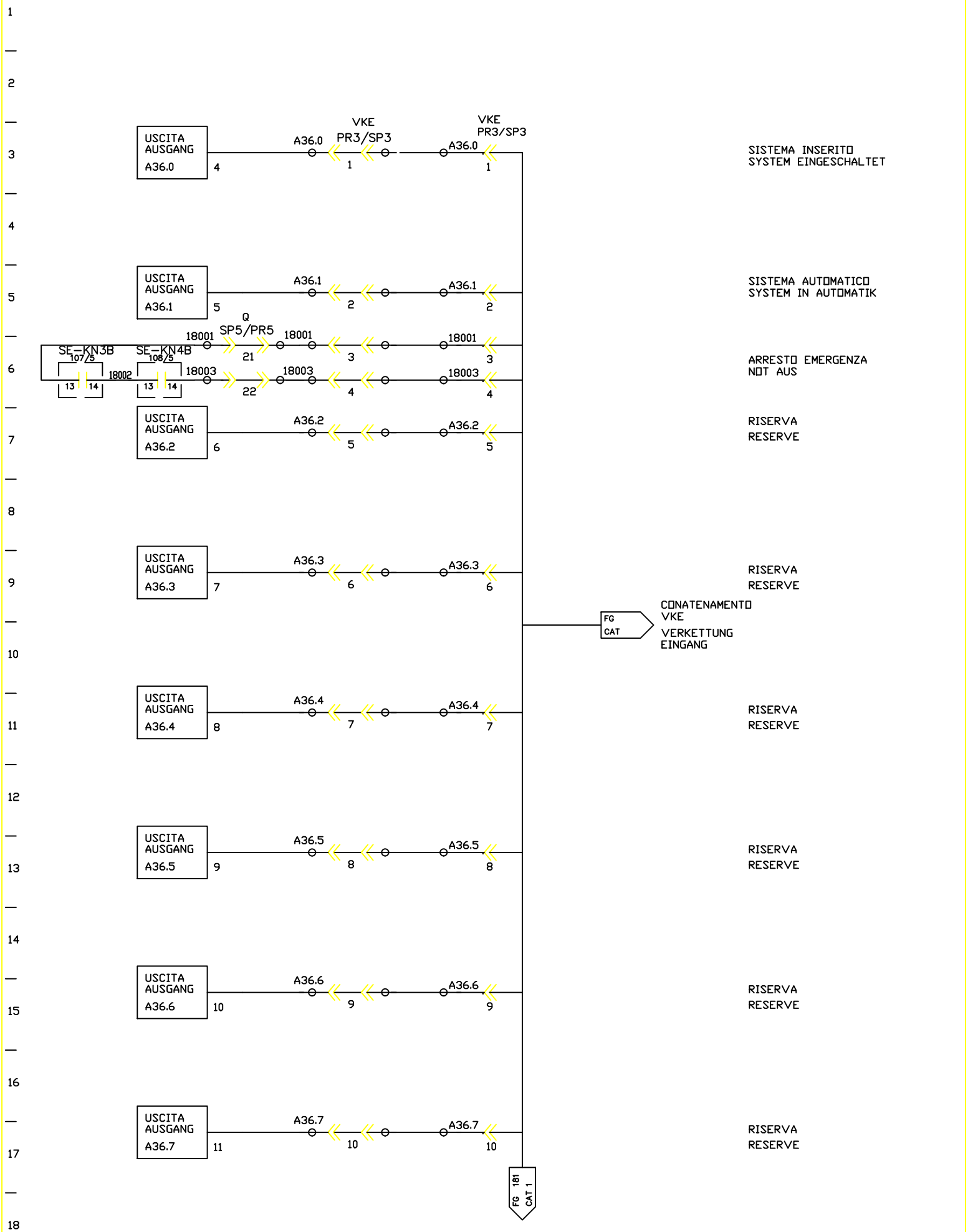

FMA	DIS. N. : 31239.80017	MACCHINA/IMPIANTO : FMA 453	ORDINE : 30.007629	SIGNALE AN VERKETTUNG-EINGANG	AST	FOGLIO 180
	CAD : AUTOCAD 10	LAVORAZIONE : ALBERO MOTORE	COMMESSA :			
	N. FILE : F453_180	DENOMINAZIONE : TRASFERTA	ESECUTORE :	SEGNALI CONCATENAMENTO VKE	ARMADIO 7	SEGUE
	POS. ARCH. :	DATA : 05.04.1993	AGG. : a b			

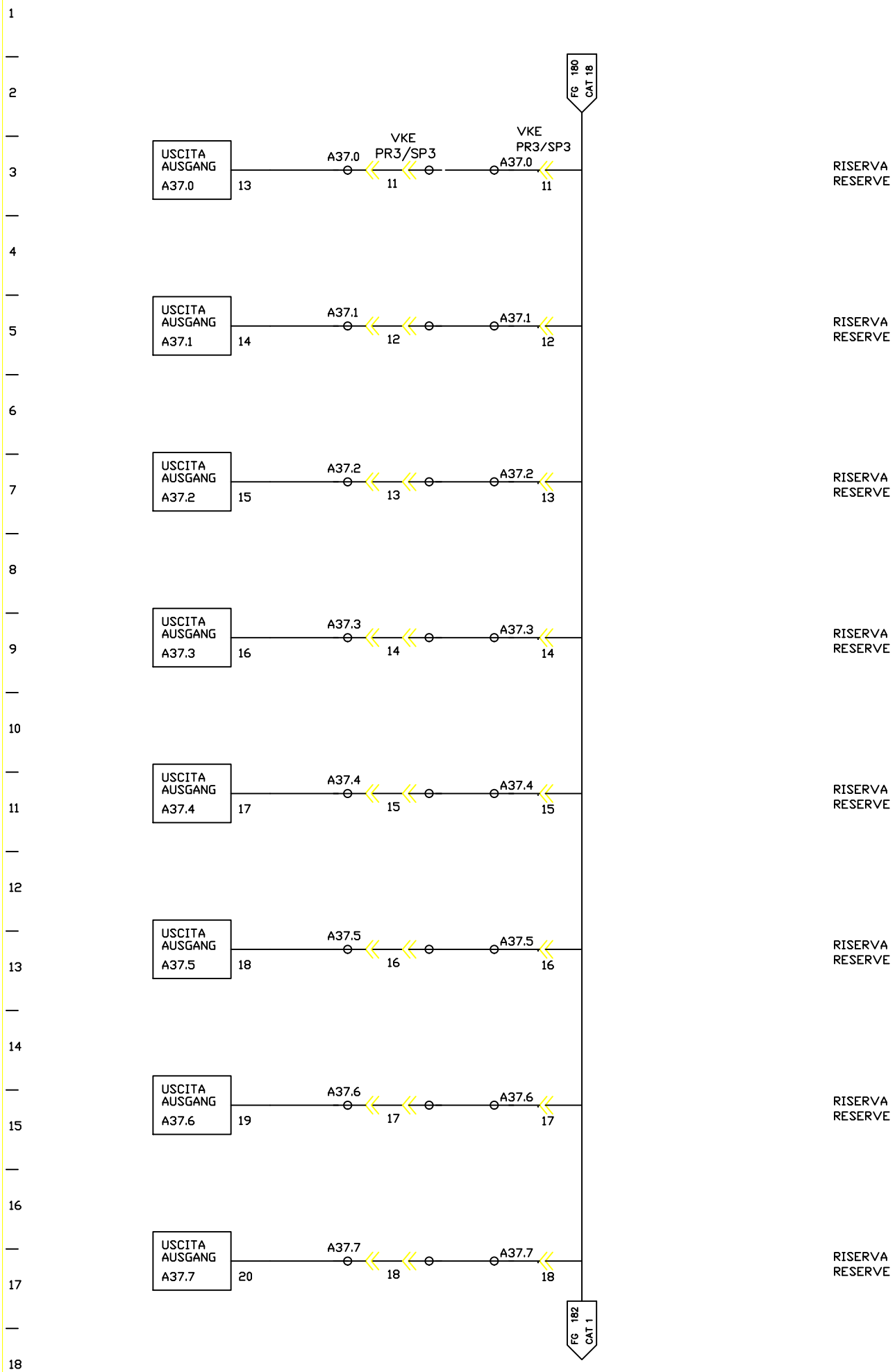

FMA	DIS. N. : 31239.80017	MACCHINA/IMPIANTO : FMA 453	ORDINE : 30.007629	SIGNALE AN VERKETTUNG-EINGANG	AST	FOGLIO 181
	CAD : AUTOCAD 10	LAVORAZIONE : ALBERO MOTORE	COMMESSA :	SEGNALI CONCATENAMENTO VKE		
	N. FILE : F453_181	DENOMINAZIONE : TRASFERTA	ESECUTORE :		ARMADIO 7	SEGUE
	POS. ARCH. :	DATA : 05.04.1993	AGG. : a b			

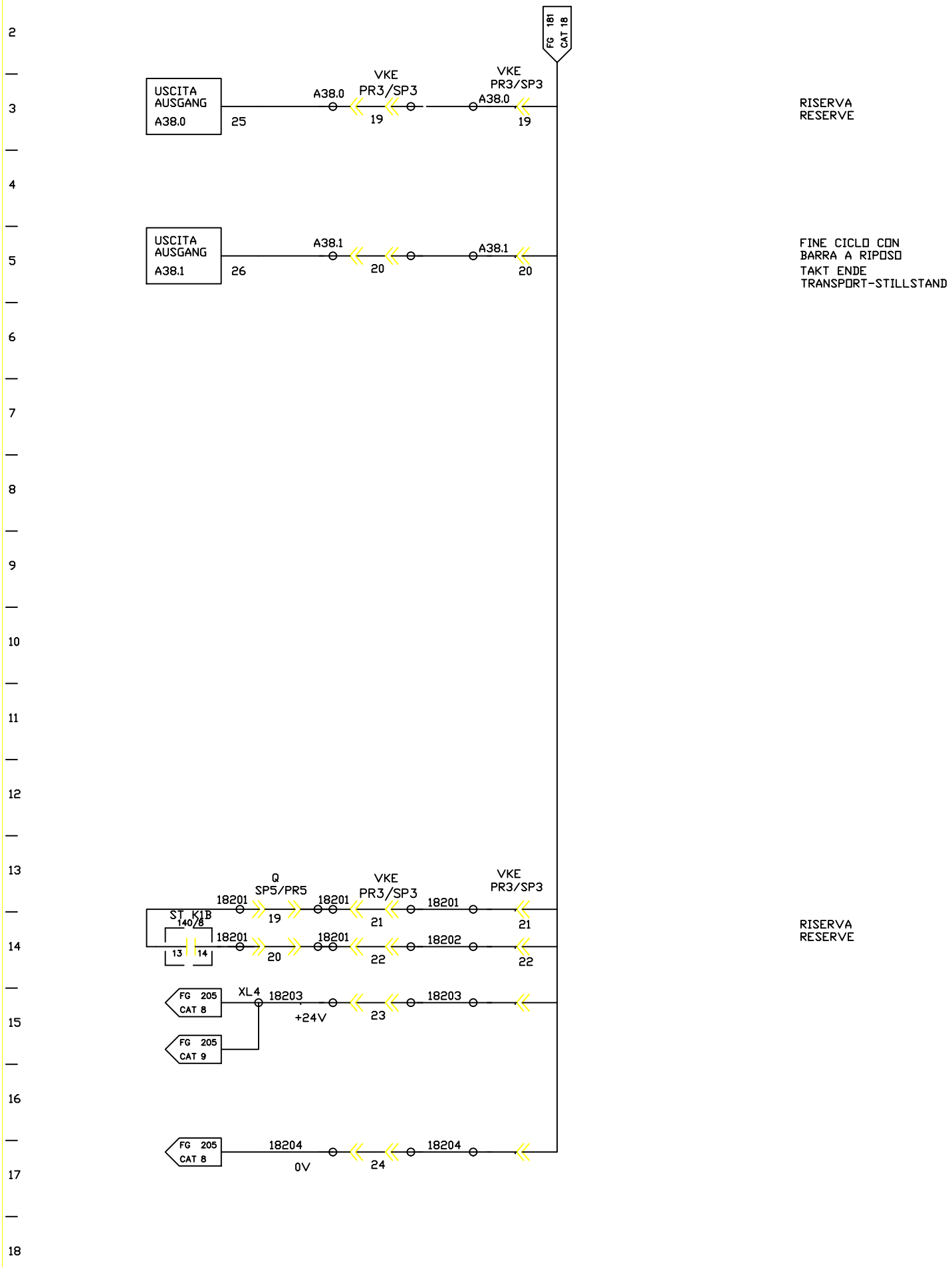

FMA	DIS. N. : 31239.80017	MACCHINA/IMPIANTO : FMA 453	ORDINE : 30.007629	SIGNALE AN VERKETTUNG-EINGANG	AST	FOGLIO 182
	CAD : AUTOCAD 10	LAVORAZIONE : ALBERO MOTORE	COMMESSA :	SEGNALI CONCATENAMENTO VKE	ARMADIO 7	SEGUE
	N. FILE : F453_182	DENOMINAZIONE : TRASFERTA	ESECUTORE :			
	POS. ARCH. :	DATA : 05.04.1993	AGG. : a b			

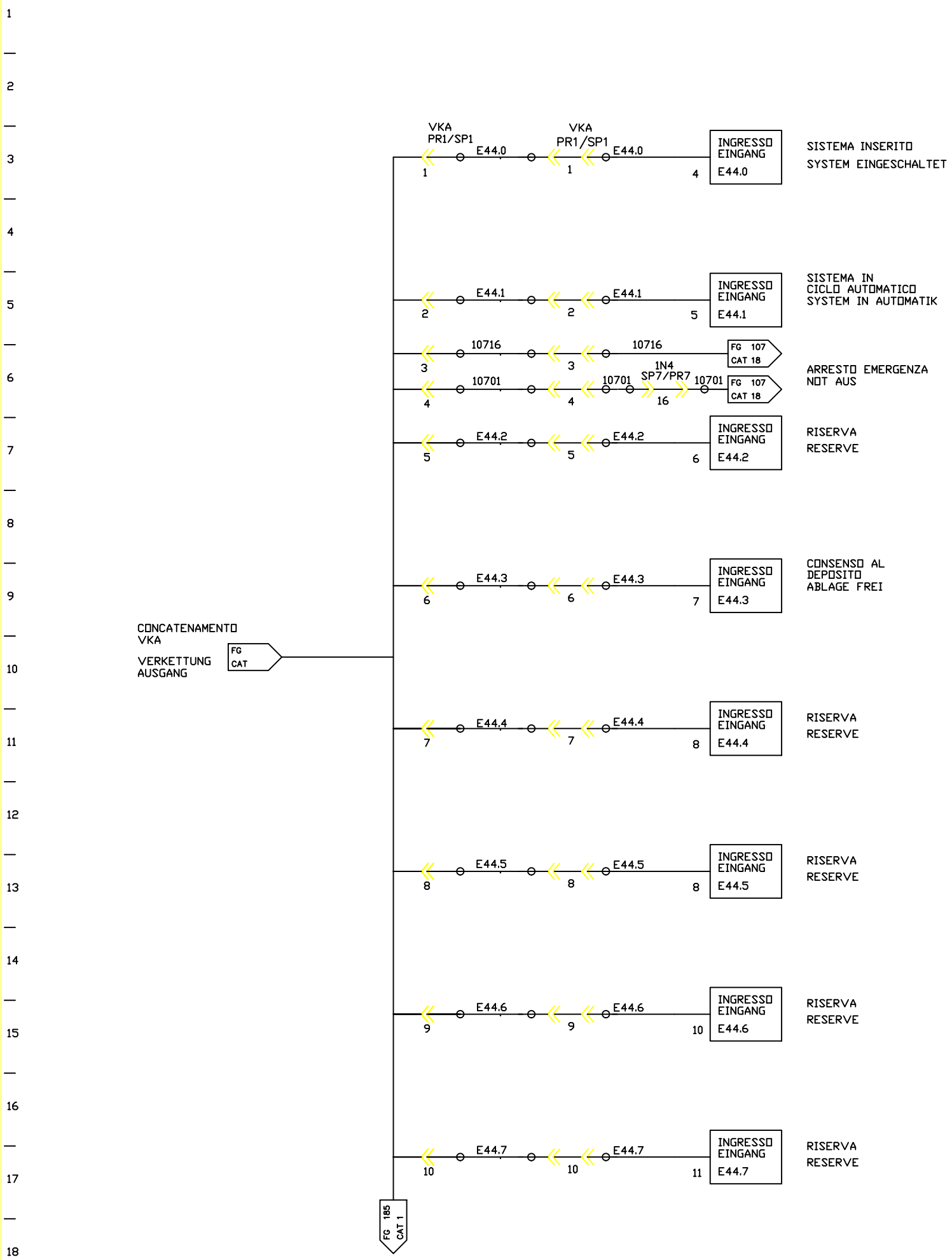

FMA	DIS. N. : 31239.80017	MACCHINA/IMPIANTO : FMA 453	ORDINE : 30.007629	SIGNALE VON VERKETTUNG-AUSGANG	AST	FOGLIO 184
	CAD : AUTOCAD 10	LAVORAZIONE : ALBERO MOTORE	COMMESSA :	SEGNALI CONCATENAMENTO VKA		
	N. FILE : F453_184	DENOMINAZIONE : TRASFERTA	ESECUTORE :		ARMADIO 7	SEGUE
	POS. ARCH. :	DATA : 25.07.1994	AGG. : a b			

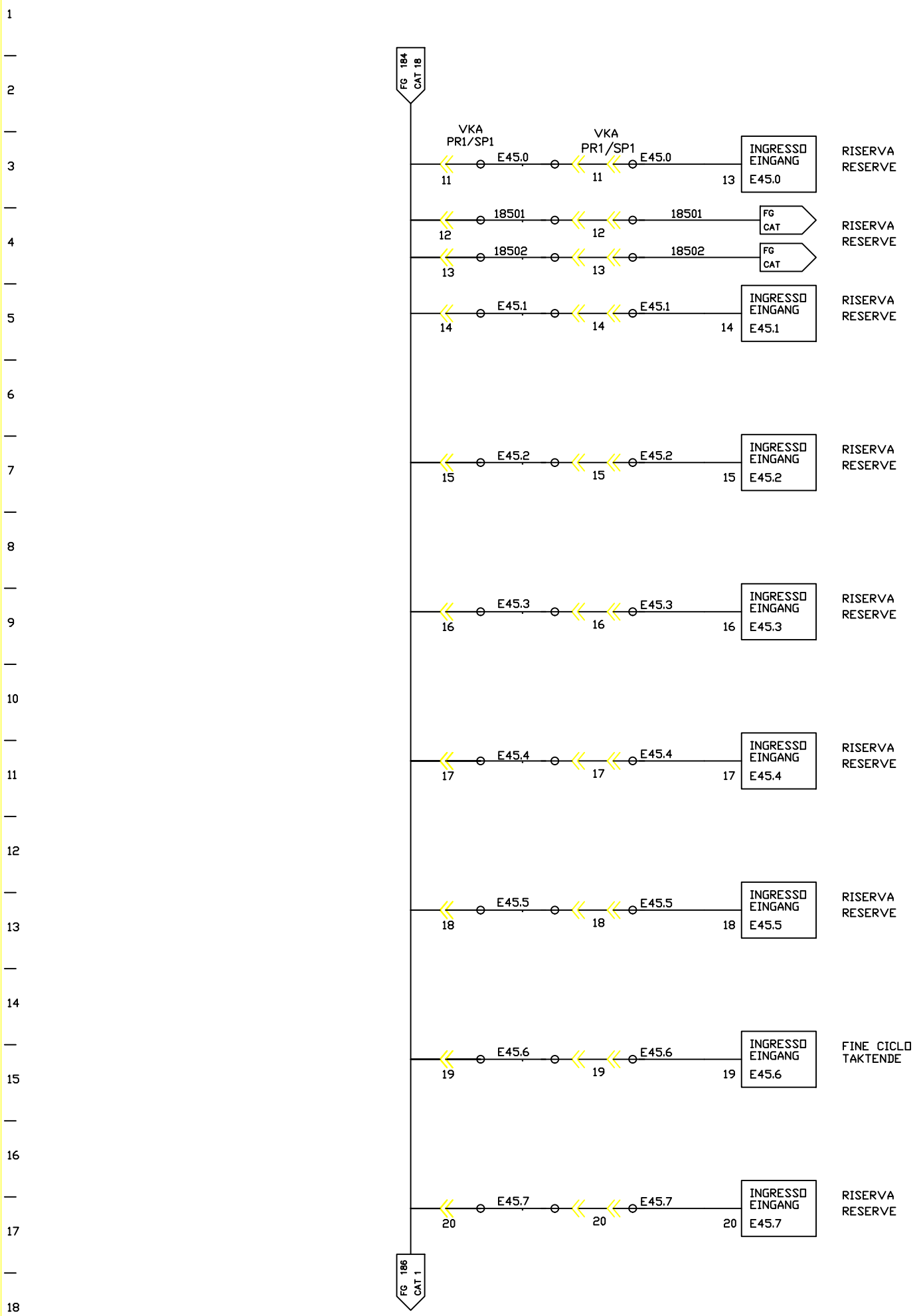

FMA	DIS. N. : 31239.80017	MACCHINA/IMPIANTO : FMA 453	ORDINE : 30.007629	SIGNALE VON VERKETTUNG-AUSGANG	AST	FOGLIO 185
	CAD : AUTOCAD 10	LAVORAZIONE : ALBERO MOTORE	COMMESSA :	SEGNALI CONCATENAMENTO VKA		
	N. FILE : F453_185	DENOMINAZIONE : TRASFERTA	ESECUTORE :		ARMADIO 7	SEGUE
	POS. ARCH. :	DATA : 05.04.1993	AGG. : a b			

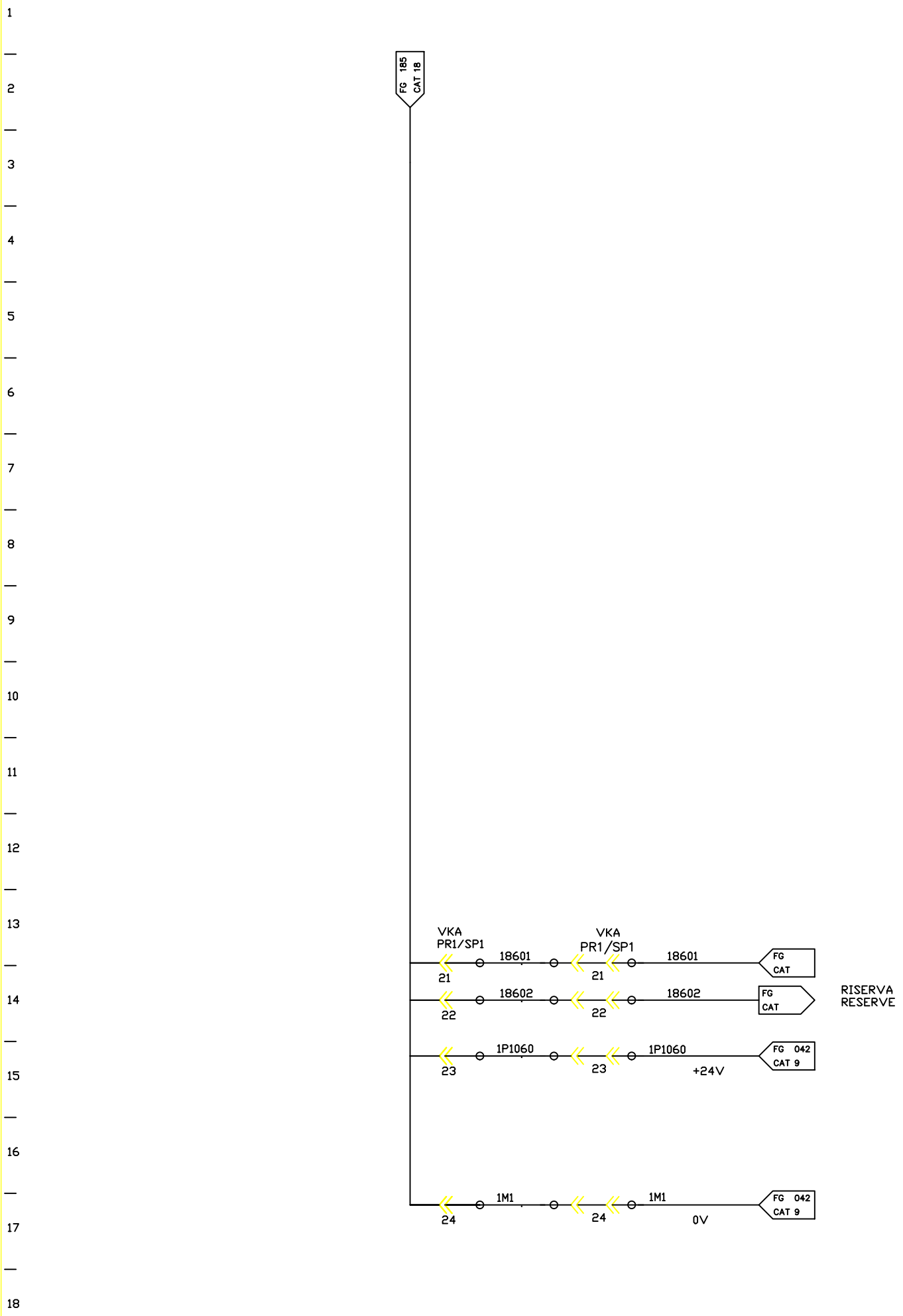

FMA	DIS. N. : 31239.80017	MACCHINA/IMPIANTO : FMA 453		ORDINE : 30.007629	SIGNALE VON VERKETTUNG-AUSGANG	AST	FOGLIO 186
	CAD : AUTOCAD 10	LAVORAZIONE : ALBERO MOTORE		COMMESSA :			
	N. FILE : F453_186	DENOMINAZIONE : TRASFERTA		ESECUTORE :	SEGNALI CONCATENAMENTO VKA	ARMADIO 7	SEGUE
	POS. ARCH. :	DATA : 0.5.04.1993	AGG. : a b				

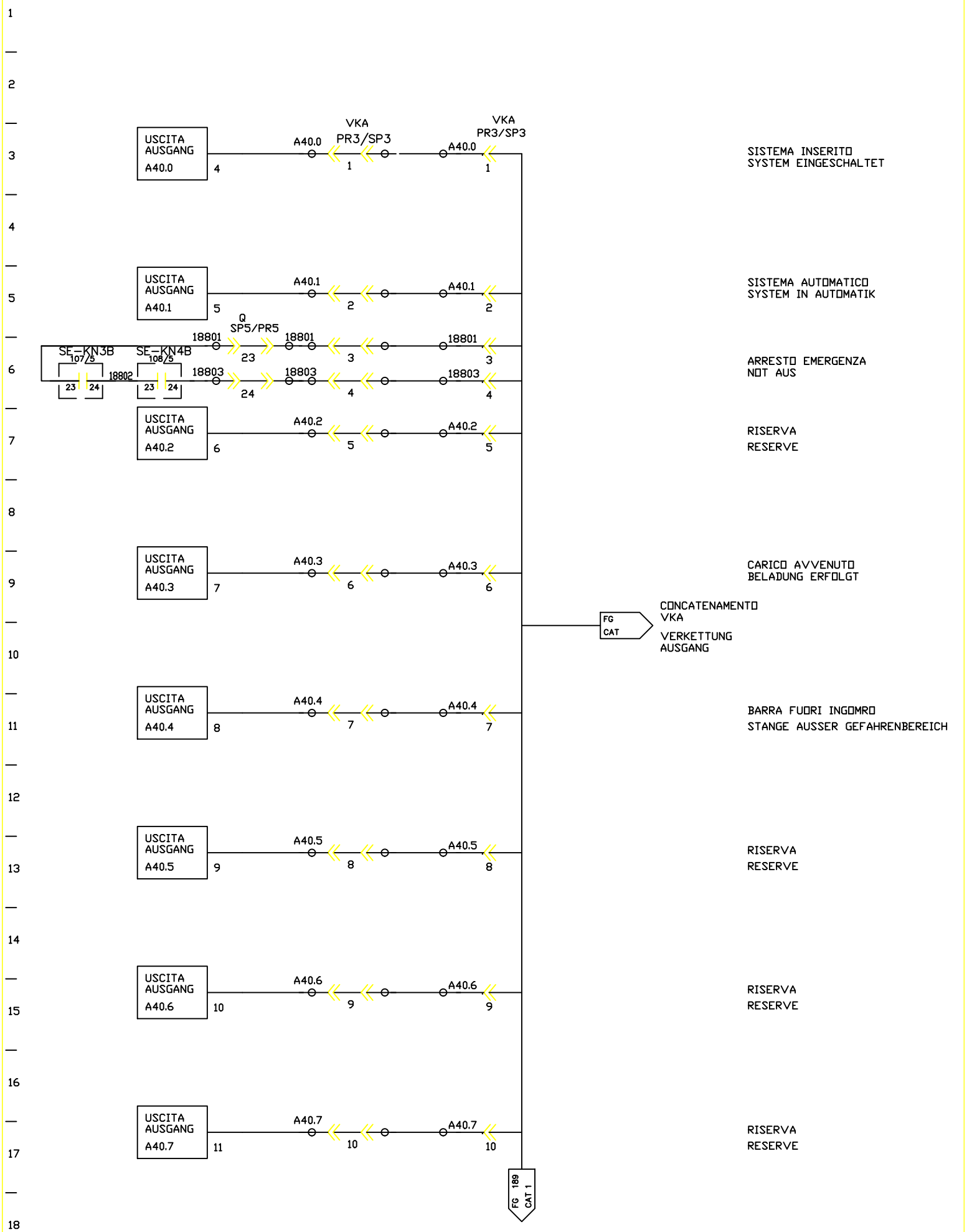

FMA	DIS. N. : 31239.80017	MACCHINA/IMPIANTO : FMA 453	ORDINE : 30.007629	SIGNALE AN VERKETTUNG-AUSGANG	AST	FOGLIO 188
	CAD : AUTOCAD 10	LAVORAZIONE : ALBERO MOTORE	COMMESSA :			
	N. FILE : F453_188	DENOMINAZIONE : TRASFERTA	ESECUTORE :	SEGNALI CONCATENAMENTO VKA	ARMADIO 7	SEGUE
	POS. ARCH. :	DATA : 05.04.1993	AGG. : a b			

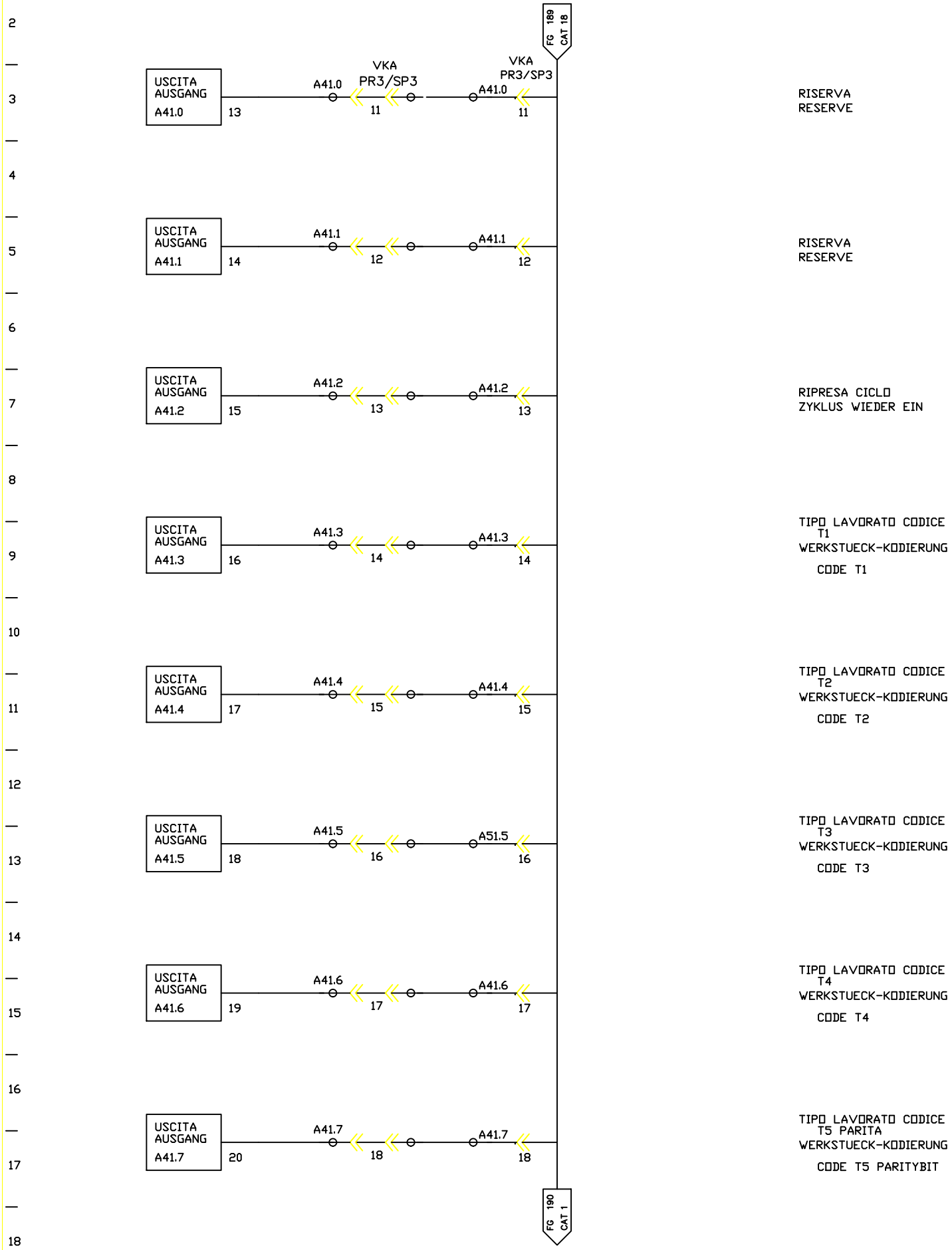

FMA	DIS. N. : 31239.80017	MACCHINA/IMPIANTO : FMA 453	ORDINE : 30.007629	SIGNALE AN VERKETTUNG-AUSGANG	AST	FOGLIO 189
	CAD : AUTOCAD 10	LAVORAZIONE : ALBERO MOTORE	COMMESSA :	SEGNALI CONCATENAMENTO VKA		
	N. FILE : F453_189	DENOMINAZIONE : TRASFERTA	ESECUTORE :		ARMADIO 7	SEGUE
	POS. ARCH. :	DATA : 05.10.1992	AGG. : a b			

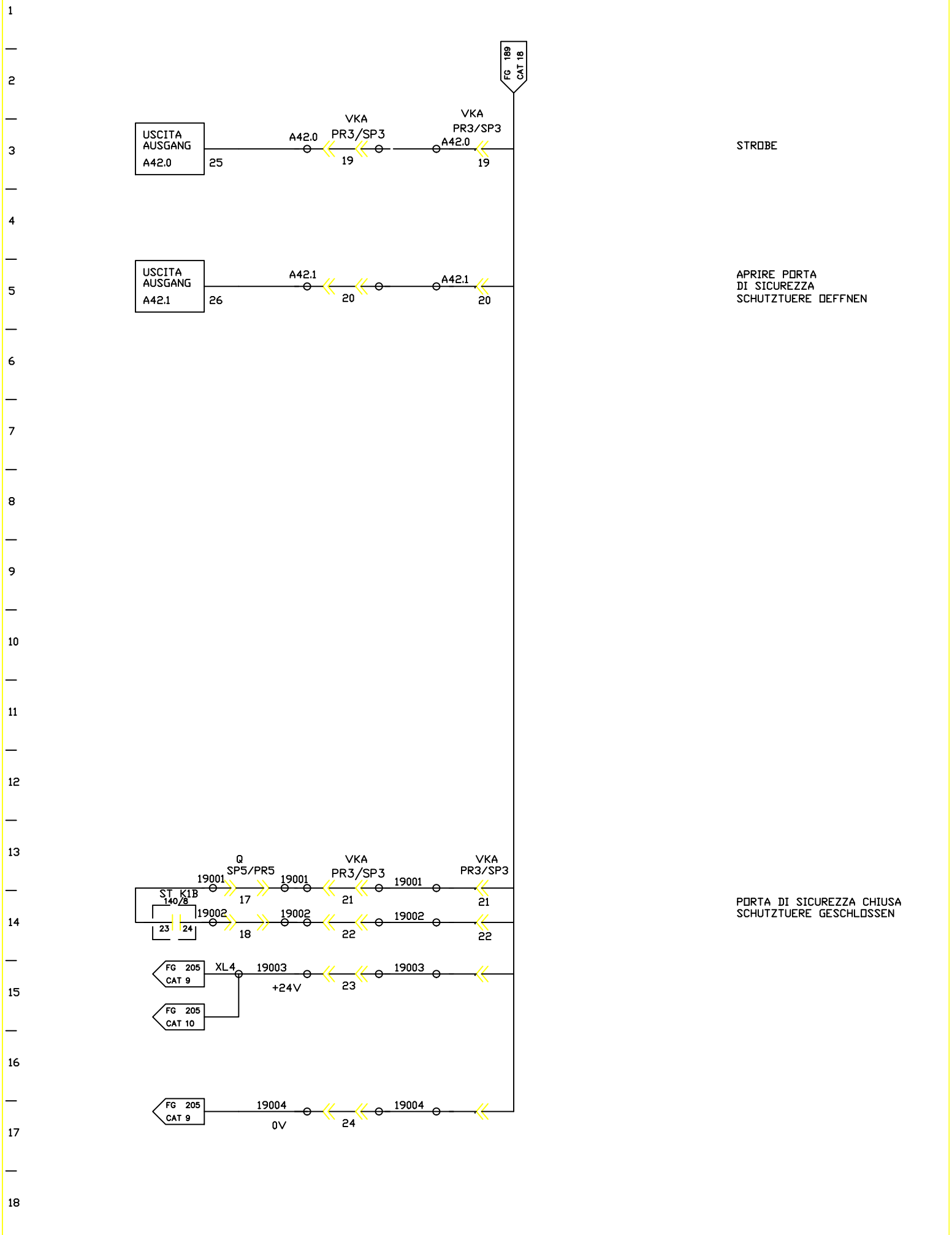

FMA	DIS. N. : 31239.80017	MACCHINA/IMPIANTO : FMA 453		ORDINE : 30.007629	SIGNALE AN VERKETTUNG-AUSGANG	AST	FOGLIO 190
	CAD : AUTOCAD 10	LAVORAZIONE : ALBERO MOTORE		COMMESSA :	SEGNALI CONCATENAMENTO VKA	ARMADIO 7	SEGUE
	N. FILE : F453_190	DENOMINAZIONE : TRASFERTA		ESECUTORE :			
	POS. ARCH. :	DATA : 05.04.1993	AGG. : a b				

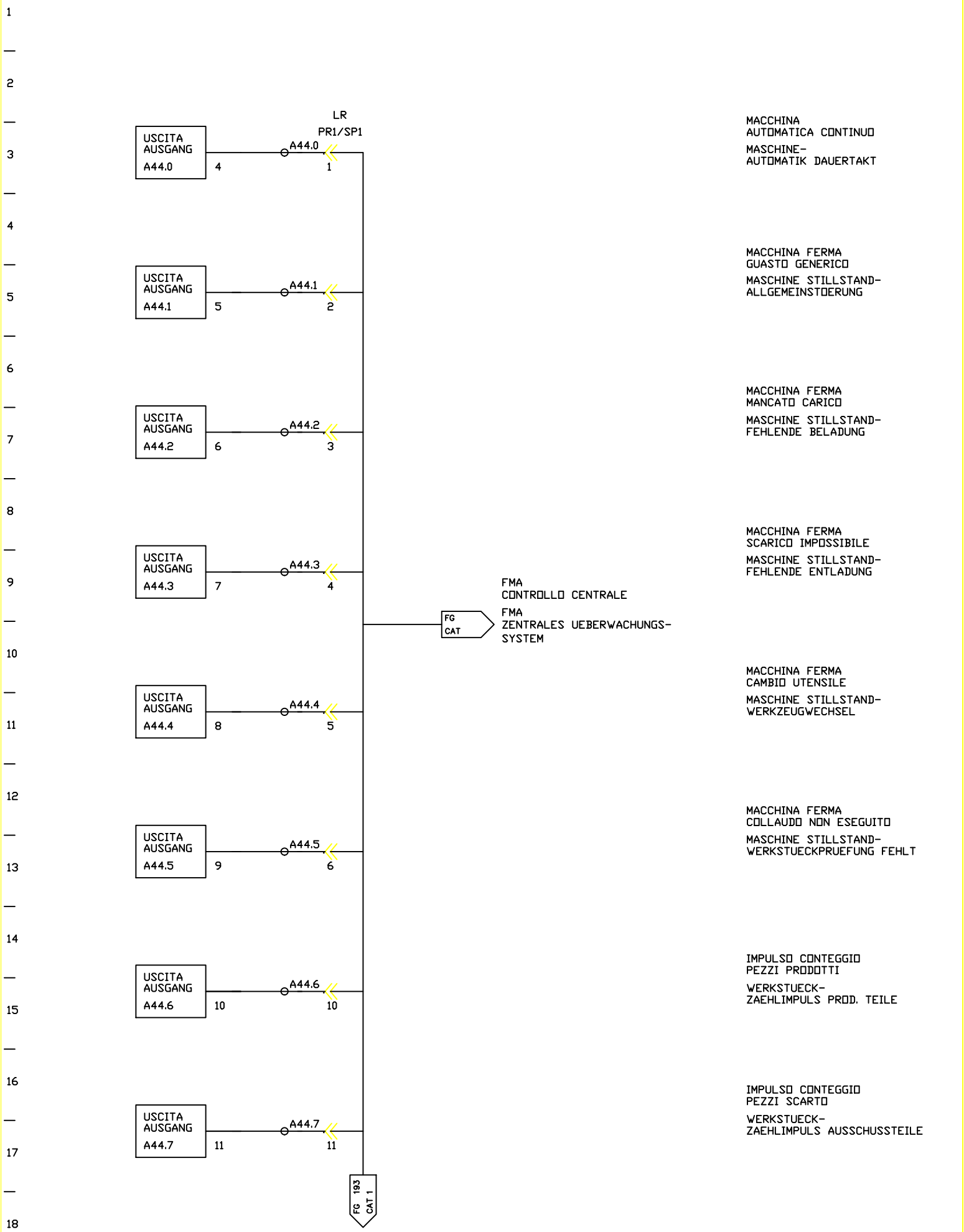

FMA	DIS. N. : 31239.80017	MACCHINA/IMPIANTO : FMA 453	ORDINE : 30.007629	ZENTRAL-UEBERWACHUNG	AST	FOGLIO 192
	CAD : AUTOCAD 10	LAVORAZIONE : ALBERO MOTORE	COMMESSA :	CONTROLLO CENTRALE	ARMADIO 7	SEGUE
	N. FILE : F453_192	DENOMINAZIONE : TRASFERTA	ESECUTORE :			
	POS. ARCH. :	DATA : 05.10.1992	AGG. : a b			

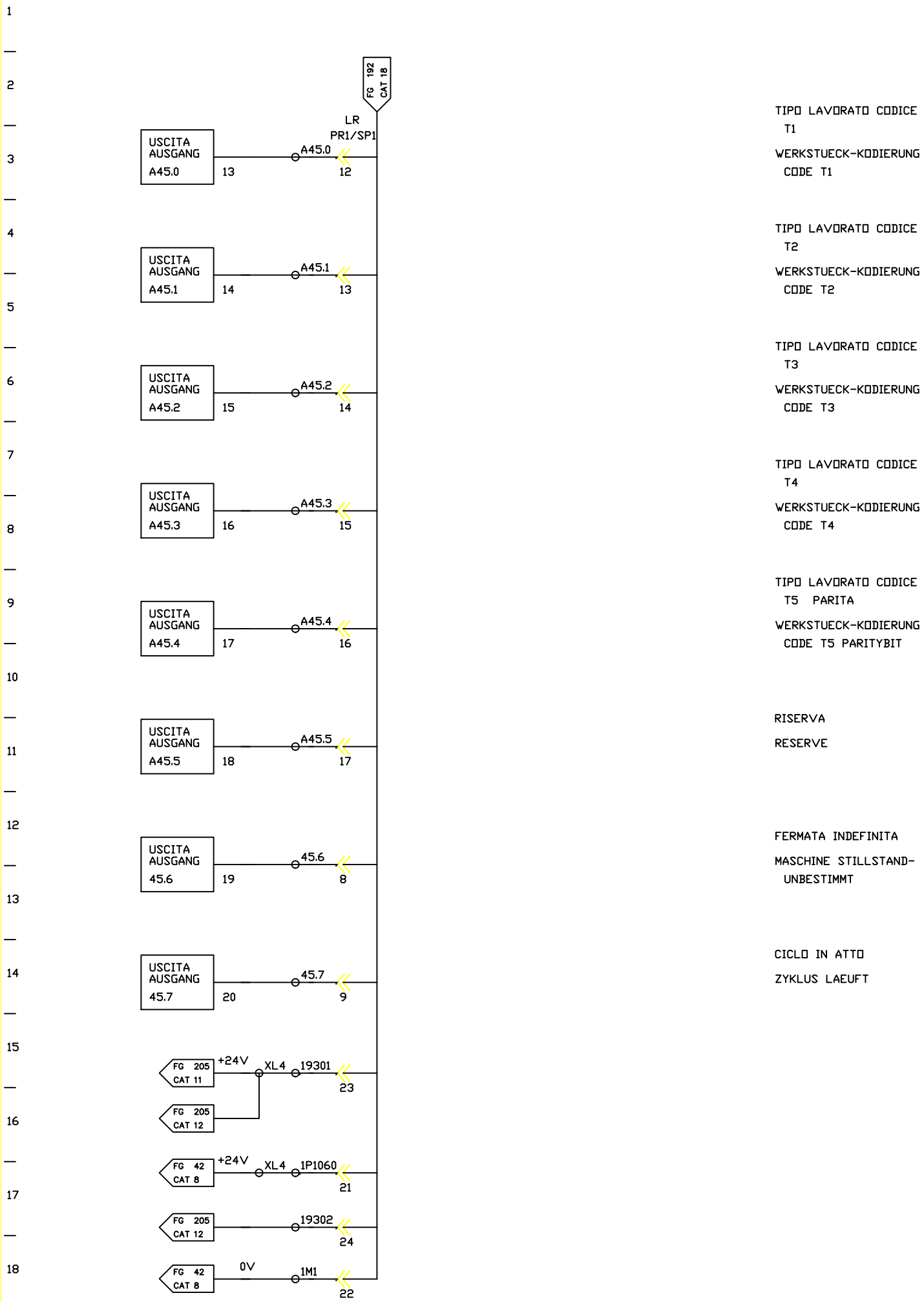

FMA	DIS. N. : 31239.80017	MACCHINA/IMPIANTO : FMA 453	ORDINE : 30.007629	ZENTRAL-UEBERWACHUNG	AST	FOGLIO 193
	CAD : AUTOCAD 10	LAVORAZIONE : ALBERO MOTORE	COMMESSA :			
	N. FILE : F453_193	DENOMINAZIONE : TRASFERTA	ESECUTORE :	CONTROLLO CENTRALE	ARMADIO 7	SEGUE
	POS. ARCH. :	DATA : 05.10.1992	AGG. : a b			

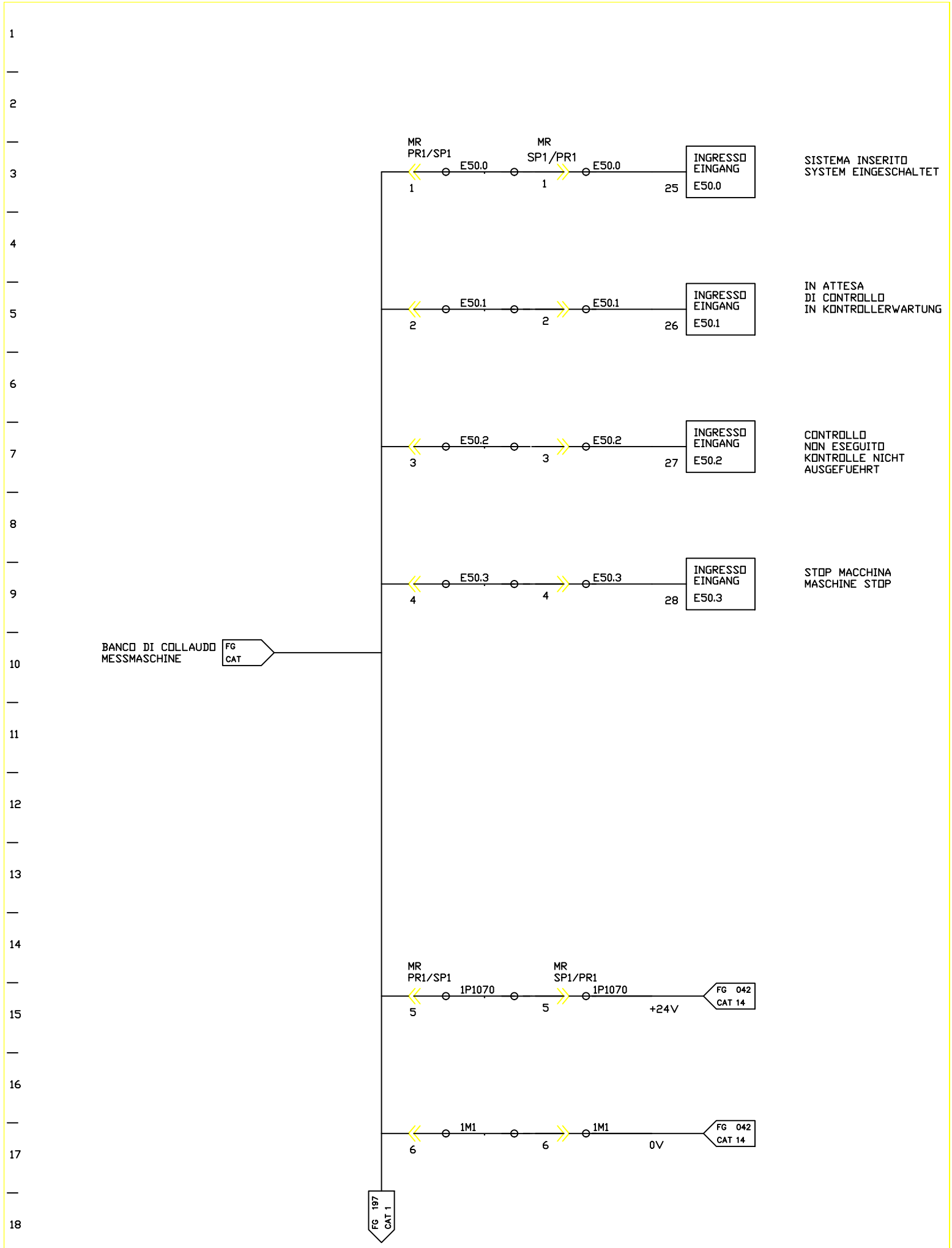

FMA	DIS. N. : 31239.80017	MACCHINA/IMPIANTO : FMA 453	ORDINE : 30.007629	ZENTRAL-UEBERWACHUNG	AST	FOGLIO 196
	CAD : AUTOCAD 10	LAVORAZIONE : ALBERO MOTORE	COMMESSA :			
	N. FILE : F453_196	DENOMINAZIONE : TRASFERTA	ESECUTORE :	CONTROLLO CENTRALE	ARMADIO 7	SEGUE
	POS. ARCH. :	DATA : 05.04.1993	AGG. : a b			

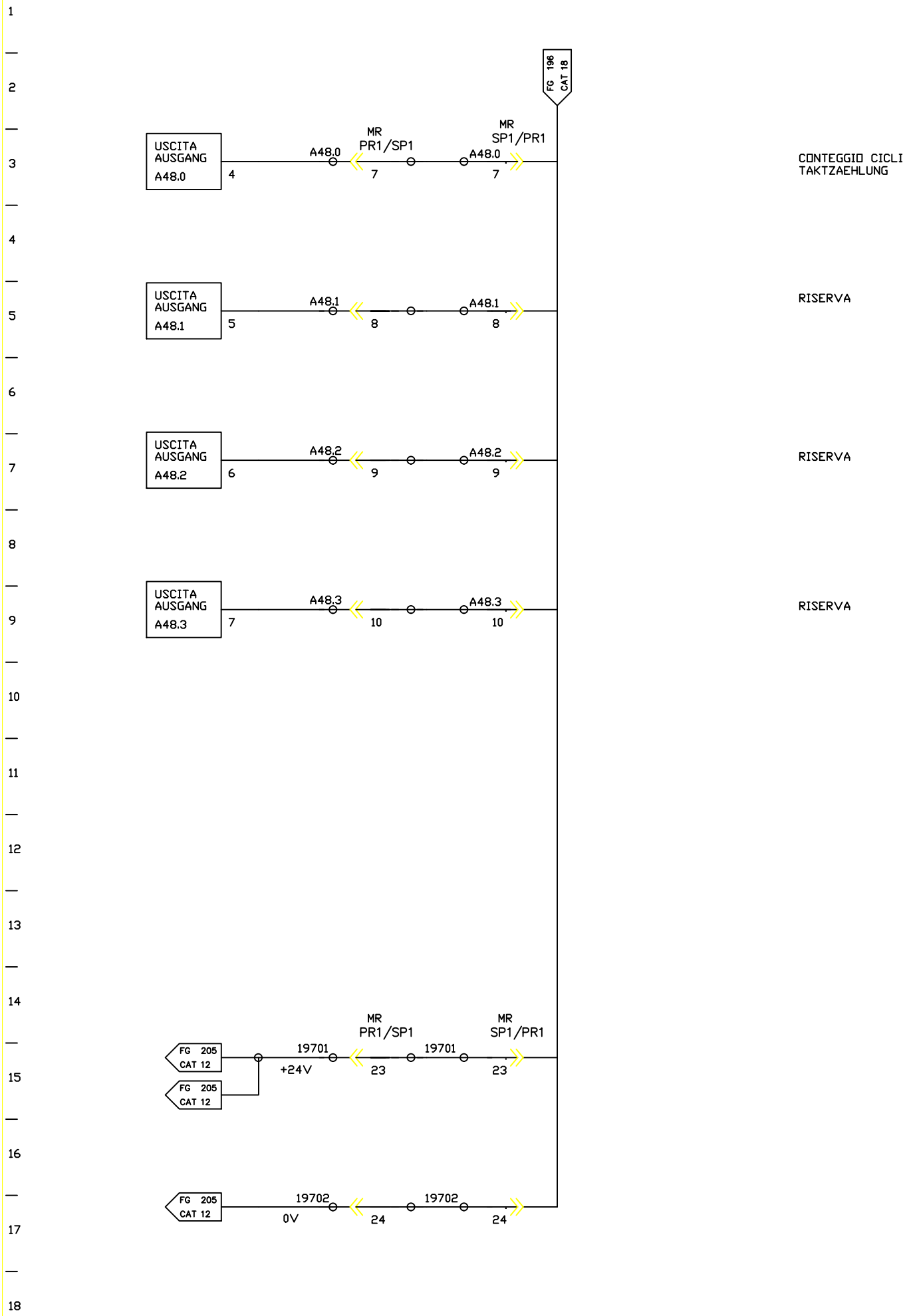

FMA	DIS. N. : 31239.80017	MACCHINA/IMPIANTO : FMA 453		ORDINE : 30.007629	ZENTRAL-UEBERWACHUNG	AST	FOGLIO 197
	CAD : AUTOCAD 10	LAVORAZIONE : ALBERO MOTORE		COMMESSA :			
	N. FILE : F453_197	DENOMINAZIONE : TRASFERTA		ESECUTORE :	CONTROLLO CENTRALE	ARMADIO 7	SEGUE
	POS. ARCH. :	DATA : 05.04.1993	AGG. : a b				

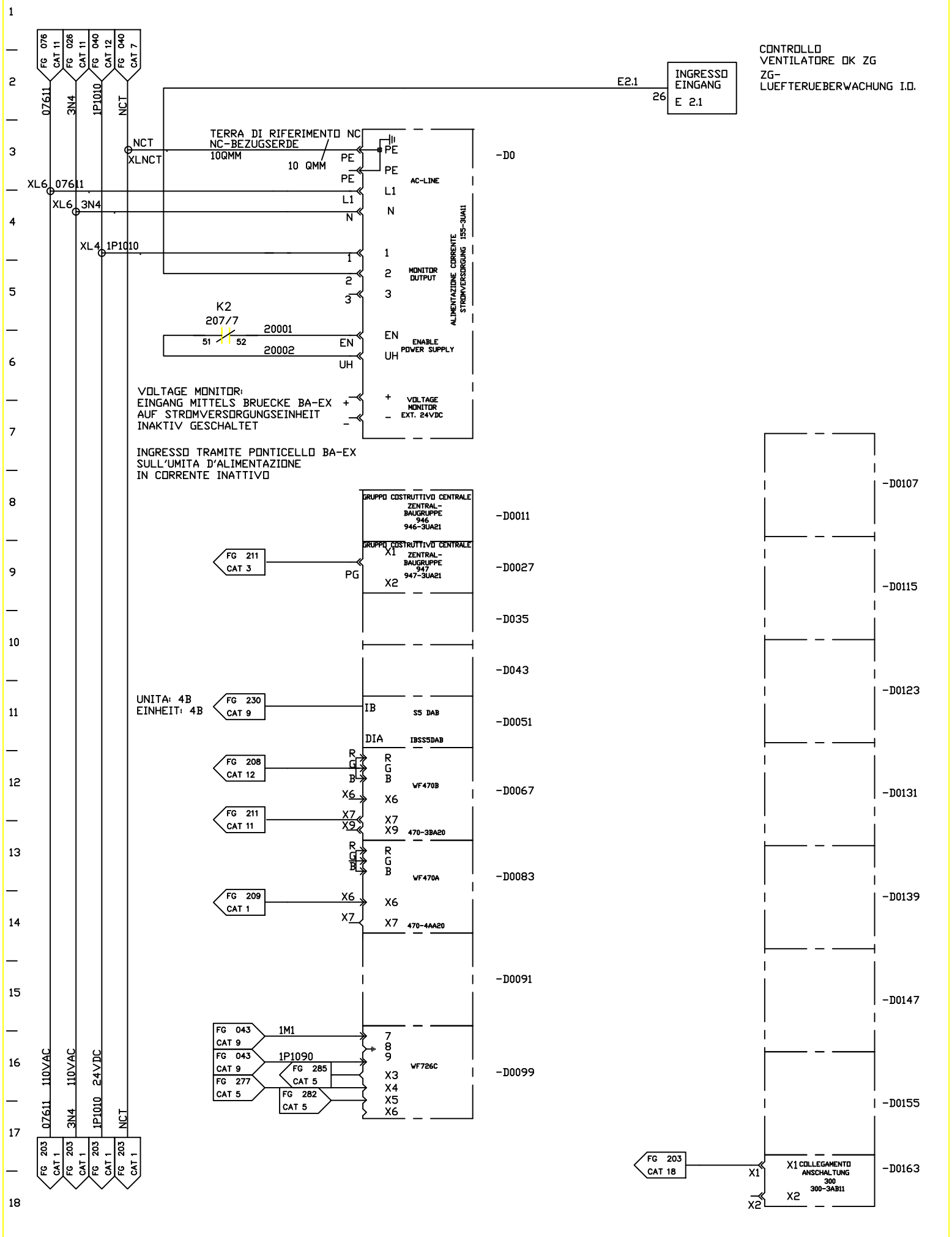

FMA	DIS. N. : 31239.80017	MACCHINA/IMPIANTO : FMA 453	ORDINE : 30.007629	PLC-ZENTRALGERAET	1D	FOGLIO 200
	CAD : AUTOCAD 10	LAVORAZIONE : ALBERO MOTORE	COMMESSA :			
	N. FILE : F453_200	DENOMINAZIONE : TRASFERTA	ESECUTORE :	APPARECCHIO CENTRALE ZG DI PLC	ARMADIO 7	SEGUE
	POS. ARCH. :	DATA : 01.04.1993	AGG. : a b			

FMA	DIS. N. : 31239.80017	MACCHINA/IMPIANTO : FMA 453	ORDINE : 30.0007629
	CAD : AUTOCAD 10	LAVORAZIONE : ALBERO MOTORE	COMMESSA :
	N. FILE : F453_201	DENOMINAZIONE : TRASFERTA	ESECUTORE :
	POS. ARCH.:	DATA : 01.04.1993	AGG. : a b

PLC-ZENTRALGERAET ZG

APPARECCHIO CENTRALE ZG DI PLC

FOGLIO 201 SEGUE

1D

ARMADIO 7

POSIZIONAMENTO DELLE SPINE E JUMPER PER SCHEDA DAB DI INTERBUS S
STECKER- UND JUMPEREINSTELLUNG FUER INTERBUS-S DAB-KART

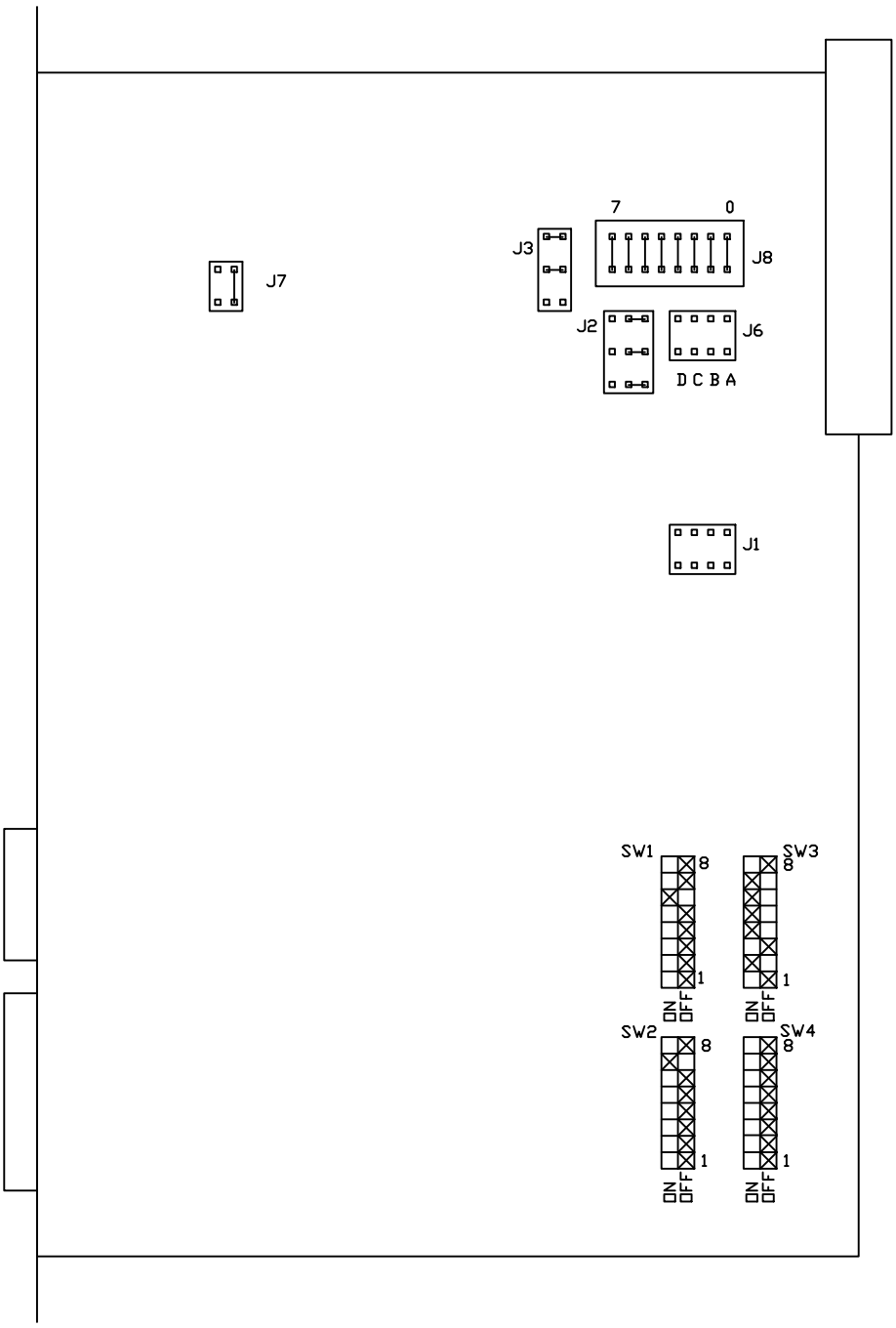

FMA	DIS. N. : 31239.80017	MACCHINA/IMPIANTO : FMA 453		ORDINE : 30.007629	INTERBUS-S ANSCHALT-BAUGRUPPE	1D	FOGLIO 202
	CAD : AUTOCAD 10	LAVORAZIONE : ALBERO MOTORE		COMMESSA :			
	N. FILE : F453_202	DENOMINAZIONE : TRASFERTA		ESECUTORE :	GRUPPO INTERFACCIA INTERBUS S	ARMADIO 7	SEGUE
	POS. ARCH. :	DATA : 02.04.1993	AGG. : a b				

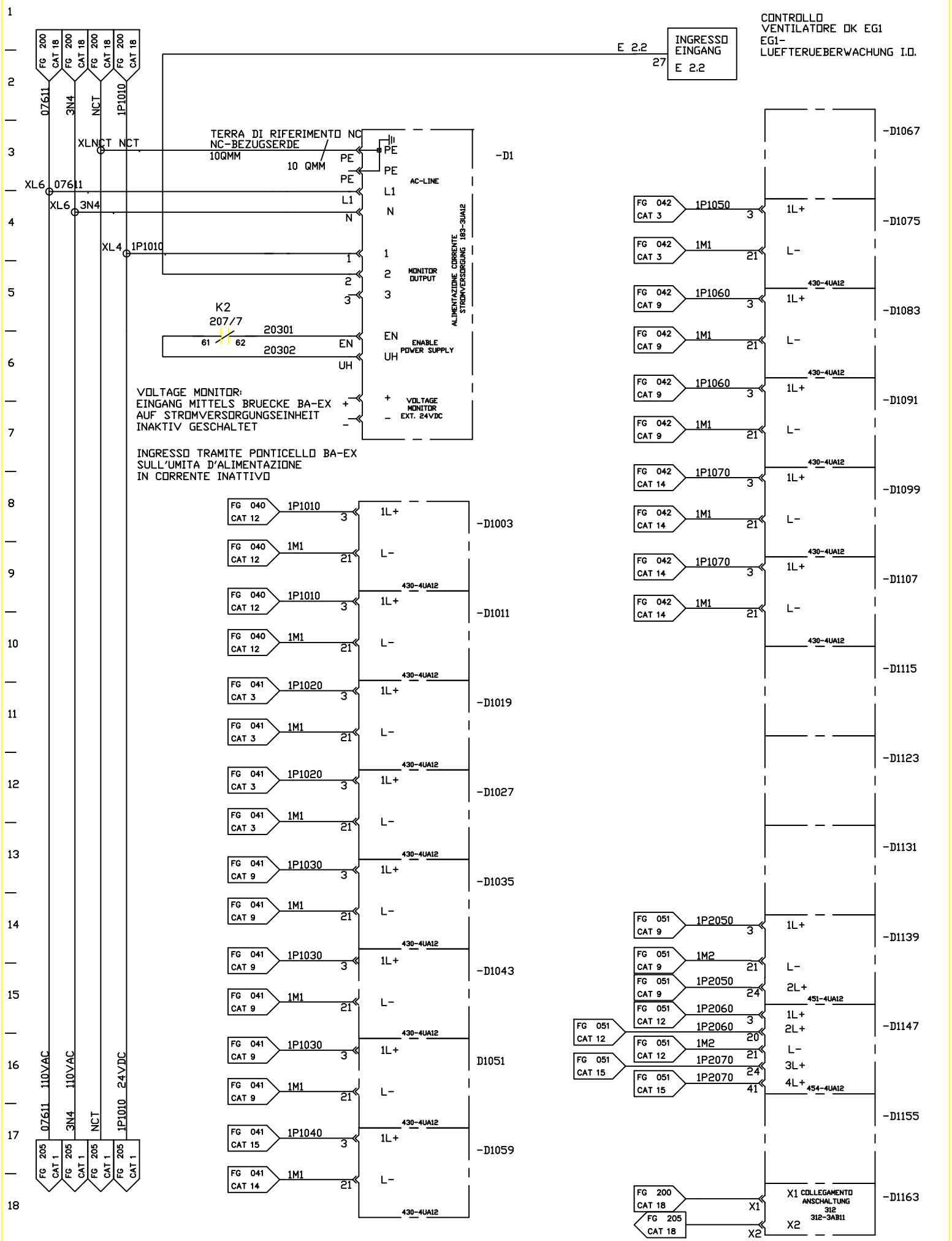

FMA	DIS. N. : 31239.80017	MACCHINA/IMPIANTO : FMA 453	ORDINE : 30.007629	PLC-ERWEITERUNGS-GERAET EG1	1D	FOGLIO 203
	CAD : AUTOCAD 10	LAVORAZIONE : ALBERO MOTORE	COMMESSA :	APPARECCHIO COMPLEMENTARE EG1 PER PLC	ARMADIO 7	SEGUE
	N. FILE : F453_203	DENOMINAZIONE : TRASFERTA	ESECUTORE :			
	POS. ARCH. :	DATA : 25.07.1994	AGG. : a b			

-D1
183-3UA12

IMMISSIONE DIGITALE	IMMISSIONE DIGITALE	IMMISSIONE DIGITALE	IMMISSIONE DIGITALE	IMMISSIONE DIGITALE	IMMISSIONE DIGITALE	IMMISSIONE DIGITALE	IMMISSIONE DIGITALE	IMMISSIONE DIGITALE	IMMISSIONE DIGITALE	IMMISSIONE DIGITALE	IMMISSIONE DIGITALE	IMMISSIONE DIGITALE	USCITA DIGITALE	USCITA DIGITALE	GRUPPO INTERFACCIA
DIGITAL EINGABE 430-4UA12 ADRESSE E 0.0 - E 3.7	DIGITAL EINGABE 430-4UA12 ADRESSE E 4.0 - E 7.7	DIGITAL EINGABE 430-4UA12 ADRESSE E 8.0 - E11.7	DIGITAL EINGABE 430-4UA12 ADRESSE E12.0 - E15.7	DIGITAL EINGABE 430-4UA12 ADRESSE E16.0 - E19.7	DIGITAL EINGABE 430-4UA12 ADRESSE E20.0 - E23.7	DIGITAL EINGABE 430-4UA12 ADRESSE E24.0 - E27.7	DIGITAL EINGABE 430-4UA12 ADRESSE E28.0 - E31.7		DIGITAL EINGABE 430-4UA12 ADRESSE E36.0 - E39.7	DIGITAL EINGABE 430-4UA12 ADRESSE E40.0 - E43.7	DIGITAL EINGABE 430-4UA12 ADRESSE E44.0 - E47.7	DIGITAL EINGABE 430-4UA12 ADRESSE E48.0 - E51.7	DIGITAL EINGABE 430-4UA12 ADRESSE E52.0 - E55.7			DIGITAL AUSGABE 451-4UA12 ADRESSE A0.0 - A3.7	DIGITAL AUSGABE 454-4UA12 ADRESSE A4.0 - A5.7	ANSCHALT-BAUGRUPPE 312-3AB11 -D1163
-D1003	-D1011	-D1019	-D1027	-D1035	-D1043	-D1051	-D1059		-D1075	-D1083	-D1091	-D1099	-D1107			-D1139	-D1147	
EIN 1 2 4 8 16 32 64 128	EIN 1 2 4 8 16 32 64 128	EIN 1 2 4 8 16 32 64 128	EIN 1 2 4 8 16 32 64 128	EIN 1 2 4 8 16 32 64 128	EIN 1 2 4 8 16 32 64 128	EIN 1 2 4 8 16 32 64 128	EIN 1 2 4 8 16 32 64 128		EIN 1 2 4 8 16 32 64 128	EIN 1 2 4 8 16 32 64 128	EIN 1 2 4 8 16 32 64 128	EIN 1 2 4 8 16 32 64 128	EIN 1 2 4 8 16 32 64 128			EIN 1 2 4 8 16 32 64 128	EIN 1 2 4 8 16 32 64 128	
BYTE 0 PIN	BYTE 0 PIN	BYTE 0 PIN	BYTE 0 PIN	BYTE 0 PIN	BYTE 0 PIN	BYTE 0 PIN	BYTE 0 PIN		BYTE 0 PIN	BYTE 0 PIN	BYTE 0 PIN	BYTE 0 PIN	BYTE 0 PIN			BYTE 0 PIN	BYTE 0 PIN	X1
4	230/14 4	120/3 4	124/3 4	272/13 4	4	4	301/16 4		308/2 4	176/3 4	184/3 4	4	4			070/16 4	6	
5	230/16 5	5	124/5 5	5	5	5	316/16 5		308/4 5	176/5 5	184/5 5	5	5			080/16 5	8	
6	233/12 6	120/9 7	124/7 6	6	6	6	314/7 6		308/6 6	176/7 6	184/7 6	6	6			6	10	
7	233/10 7	120/11 8	124/9 7	7	7	7	314/9 7		308/8 7	176/9 7	184/9 7	7	7			7		
8	233/3 8	120/13 9	8	290/11 8	8	8	304/10 8		308/10 8	176/11 8	184/11 8	8	8			8		
9	233/5 9	10	9	290/13 9	9	9	304/11 9		308/12 9	176/13 9	184/13 9	9	9			9		
10	233/7 10	120/17 11	10	290/15 10	10	10	304/13 10		308/14 10	176/15 10	184/15 10	10	10			10		
11	233/8 11		124/17 11	290/17 11	11	11	304/14 11		308/16 11	176/17 11	184/17 11	11	11			11		
BYTE 1	BYTE 1	BYTE 1	BYTE 1	BYTE 1	BYTE 1	BYTE 1	BYTE 1		BYTE 1	BYTE 1	BYTE 1	BYTE 1	BYTE 1			BYTE 1		
066/15 13	240/14 13	121/3 13	13	293/7 13	13	13	303/3 13		309/3 13	177/3 13	185/3 13	13	404/3 13			290/3 13	260/2 13	
067/17 14	241/8 14	121/5 14	14	293/9 14	14	14	303/4 14		309/5 14	177/5 14	185/5 14	14	404/5 14			290/5 14		
079/15 15	241/10 15	121/7 15	15	293/11 15	15	15	303/6 15		309/7 15	177/7 15	185/7 15	15	404/7 15			290/7 15	260/4 15	
078/17 16	241/12 16	121/9 16	16	16	16	16	16		309/9 16	177/9 16	185/9 16	16	404/9 16			290/9 16		
079/17 17	241/16 17	121/11 17	17	17	17	17	303/9 17		309/11 17	177/11 17	185/11 17	17	404/11 17			314/3 17	17	
064/16 18	241/14 18	121/13 18	18	18	18	18	303/10 18		309/13 18	177/13 18	185/13 18	18	404/13 18			314/5 18		
076/16 19	19	19	125/15 19	19	19	19	317/7 19		309/15 19	177/15 19	185/15 19	19	404/15 19			311/3 19	19	
081/16 20	20	20	125/17 20	20	20	20	317/8 20		309/17 20	177/17 20	185/17 20	20	404/17 20			311/5 20		
BYTE 2	BYTE 2	BYTE 2	BYTE 2	BYTE 2	BYTE 2	BYTE 2	BYTE 2		BYTE 2	BYTE 2	BYTE 2	BYTE 2	BYTE 2			BYTE 2	BYTE 1	
25	25	25	126/2 25	278/4 25	25	25	305/4 25		310/3 25	25	25	196/3 25	405/3 25			207/3 25	241/2 25	
200/2 26	26	26	126/4 26	278/5 26	26	26	305/5 26		310/5 26	26	26	196/5 26	405/5 26			207/5 26		
203/2 27	27	27	126/6 27	278/7 27	27	27	305/7 27		310/7 27	27	27	196/7 27	405/7 27			27	241/4 27	
205/2 28	28	122/9 28	126/8 28	278/8 28	28	28	305/8 28		310/9 28	28	28	196/9 28	405/9 28			28		
29	29	122/11 29	126/10 29	278/10 29	29	29	29		310/11 29	29	29	29	405/11 29			232/7 29	250/2 29	
30	30	122/13 30	126/12 30	278/11 30	30	30	30		310/13 30	30	30	30	405/13 30			232/8 30		
31	31	31	126/14 31	31	31	31	305/13 31		310/15 31	31	31	31	405/15 31			232/10 31	241/6 31	X2
32	32	122/17 32	126/16 32	274/2 32	32	32	305/14 32		310/17 32	32	32	32	405/17 32			232/12 32		
BYTE 3	BYTE 3	BYTE 3	BYTE 3	BYTE 3	BYTE 3	BYTE 3	BYTE 3		BYTE 3	BYTE 3	BYTE 3	BYTE 3	BYTE 3			BYTE 3		
34	260/11 34	123/3 34	129/3 34	283/4 34	34	34	305/16 34		34	34	34	34	406/3 34			230/10 34		
35	35	123/5 35	129/5 35	283/5 35	35	35	305/17 35		400/14 35	35	35	35	406/5 35			35		
36	250/15 36	123/7 36	129/7 36	283/7 36	36	36	317/2 36		401/14 36	36	36	36	406/7 36			36	36	
37	250/11 37	37	129/9 37	283/8 37	37	37	317/4 37		37	37	37	37	406/9 37			37		
38	38	123/11 38	129/11 38	283/10 38	38	38	304/15 38		38	38	38	38	406/10 38			240/10 38	38	
39	250/13 39	123/13 39	129/13 39	283/11 39	39	39	304/17 39		39	39	39	39	406/11 39			39		
40	251/16 40	123/15 40	129/15 40	40	40	40	303/15 40		40	40	40	40	40			40	251/10 40	
41	251/17 41	123/17 41	129/17 41	279/2 41	41	41	303/16 41		41	41	41	41	41			41		
VERSORGUNG ALIMENT.	VERSORGUNG ALIMENT.	VERSORGUNG ALIMENT.	VERSORGUNG ALIMENT.	VERSORGUNG ALIMENT.	VERSORGUNG ALIMENT.	VERSORGUNG ALIMENT.	VERSORGUNG ALIMENT.		VERSORGUNG ALIMENT.	VERSORGUNG ALIMENT.	VERSORGUNG ALIMENT.	VERSORGUNG ALIMENT.	VERSORGUNG ALIMENT.			VERSORGUNG ALIMENT.	VERSORGUNG ALIMENTAZIONE	
3	11	19	27	35	43	51	59	67	75	83	91	99	107	115	123	131	139	147	155	163

EG - VERSORGUNG
ALIMENTAZIONE APPARECCHIO

FMA	DIS. N. : 31239.8001 7	MACCHINA/IMPIANTO : FMA 453	ORDINE : 30.007629	PLC-ERWEITERUNGS-GERAET EG1	FOGLIO 204
	CAD : AUTOCAD Mech.	LAVORAZIONE : ALBERO MOTORE	COMMESSA :	APPARECCHIO COMPLEMENTARE EG1 PER PLC	1D
POS. ARCH.:	N. FILE : F453_204	DENOMINAZIONE : TRASFERTA	ESECUTORE :		ARMADIO 7
	DATA : 21.10.2003	AGG. : a 08/11.07.02 b			SEGUE

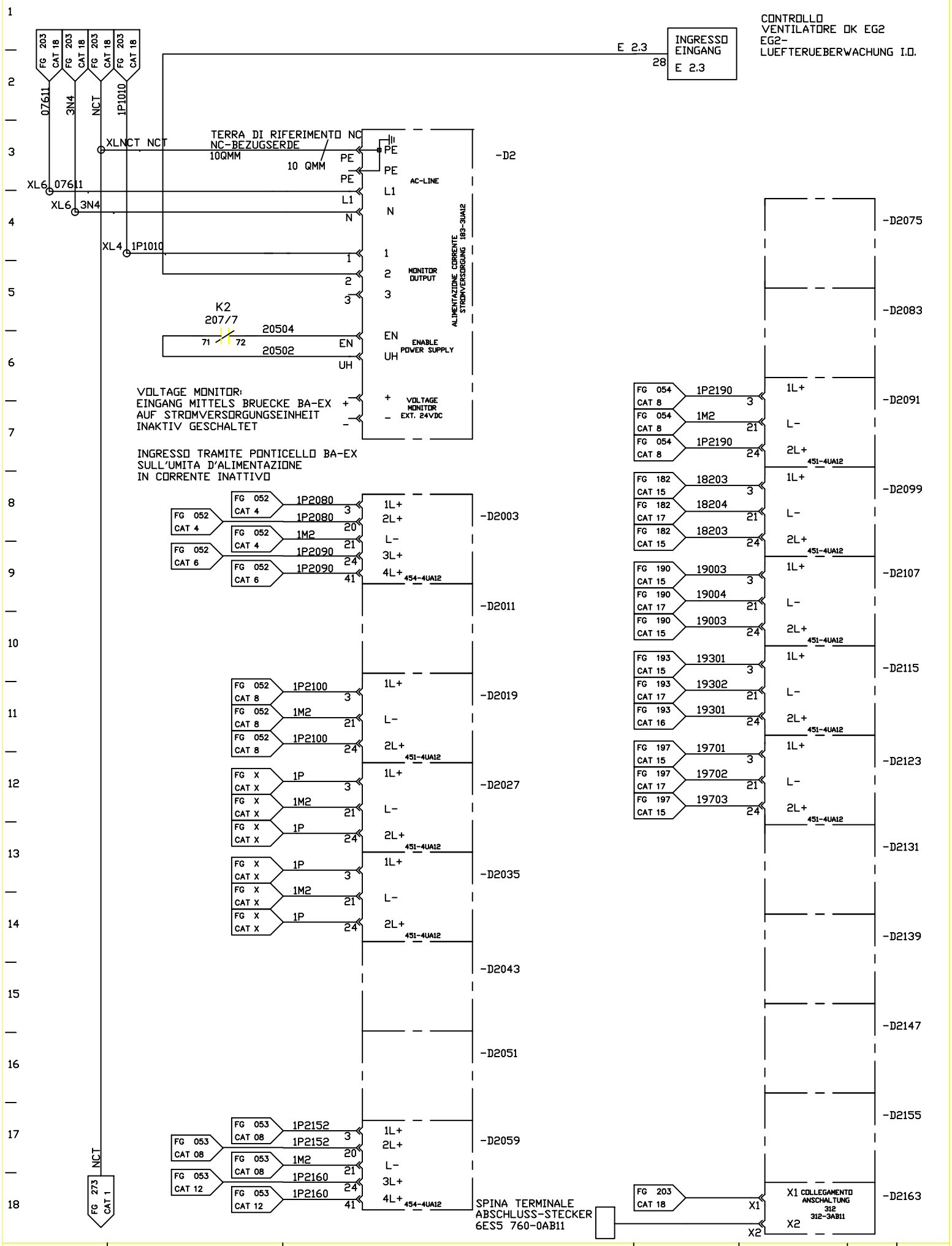

FMA	DIS. N. : 31239.80017	MACCHINA/IMPIANTO : FMA 453	ORDINE : 30.007629	PLC-ERWEITERUNGS-GERAET EG2	1D	FOGLIO 205
	CAD : AUTOCAD 10	LAVORAZIONE : ALBERO MOTORE	COMMESSA :	APPARECCHIO COMPLEMENTARE EG2 PER PLC	ARMADIO 7	SEGUE
	N. FILE : F453_205	DENOMINAZIONE : TRASFERTA	ESECUTORE :			
	POS. ARCH. :	DATA : 02.04.1993	AGG. : a b			

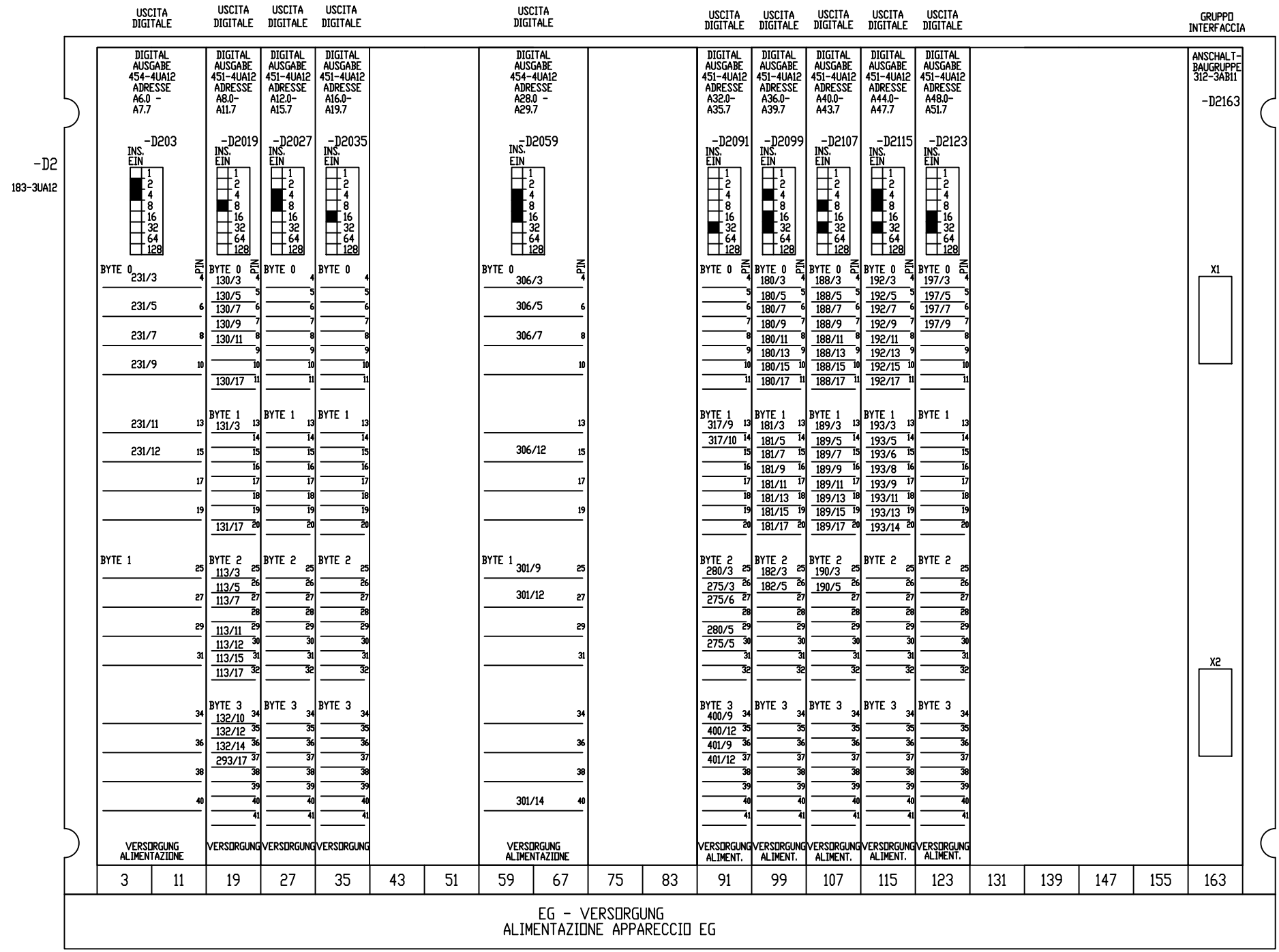

FMA	DIS. N. : 31239.8017	MACCHINA/IMPIANTO : FMA 453	ORDINE : 30.007629
CAD : AUTOCAD 10	LAVORAZIONE : ALBERO MOTORE	COMMESSA :	PLC-ERWEITERUNGS-GERAET EG2
N. FILE : F453_206	DENOMINAZIONE : TRASFERTA	ESECUTORE :	APPARECCHIO COMPLEMENTARE EG2 PER PLC
POS. ARCH.:	DATA : 25.07.1994	AGG. : a b	ARMADIO 7 / 1D
			FOGLIO 206 / SEGUE

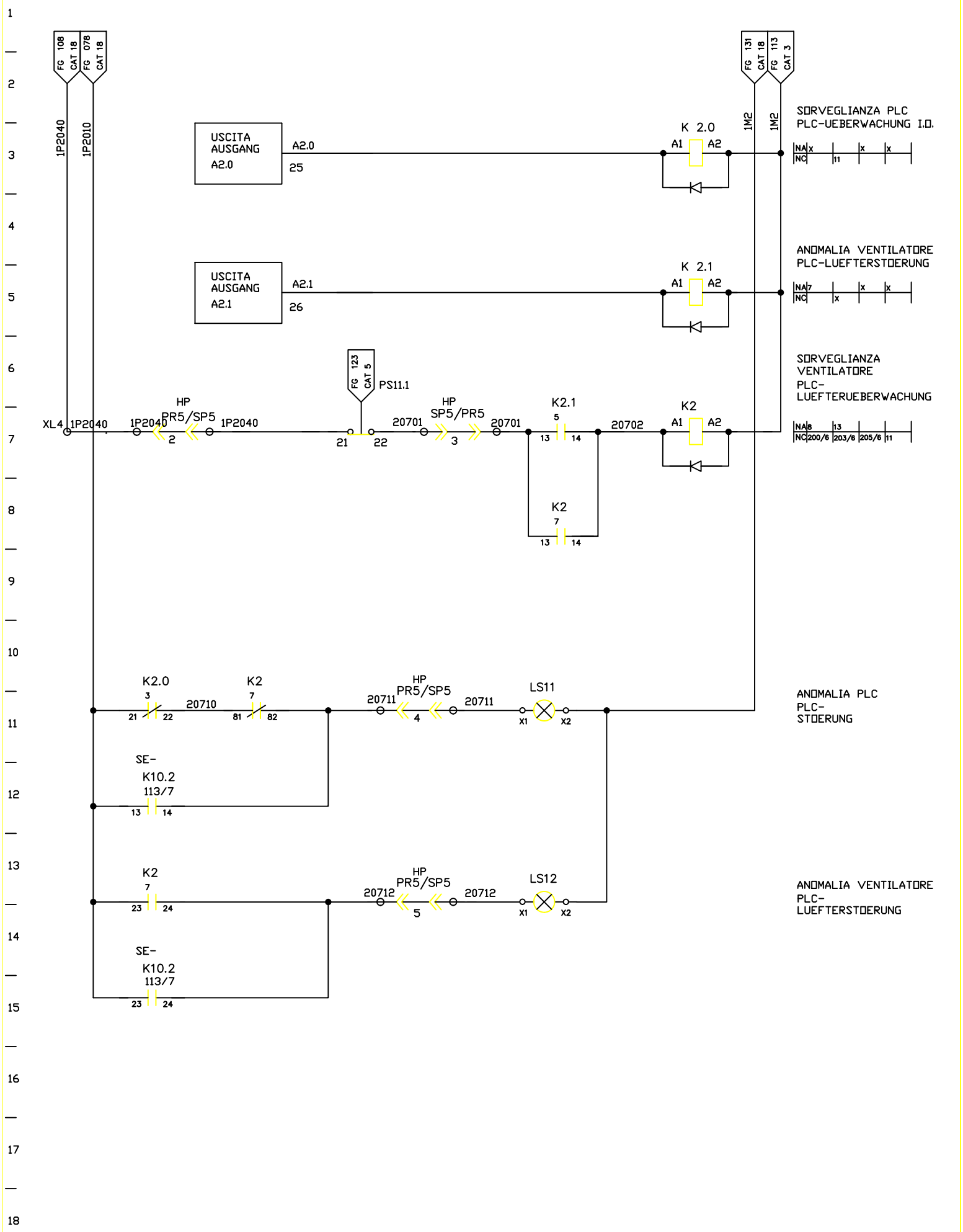

FMA	DIS. N. : 31239.80017	MACCHINA/IMPIANTO : FMA 453		ORDINE : 30.007629	PLC-STOERUNGS-UEBERWACHUNG	1D	FOGLIO 207
	CAD : AUTOCAD 10	LAVORAZIONE : ALBERO MOTORE		COMMESSA :	ANOMALIA PLC		
	N. FILE : F453_207	DENOMINAZIONE : TRASFERTA		ESECUTORE :		ARMADIO 7	SEGUE
	POS. ARCH. :	DATA : 02.04.1993	AGG. : a b				

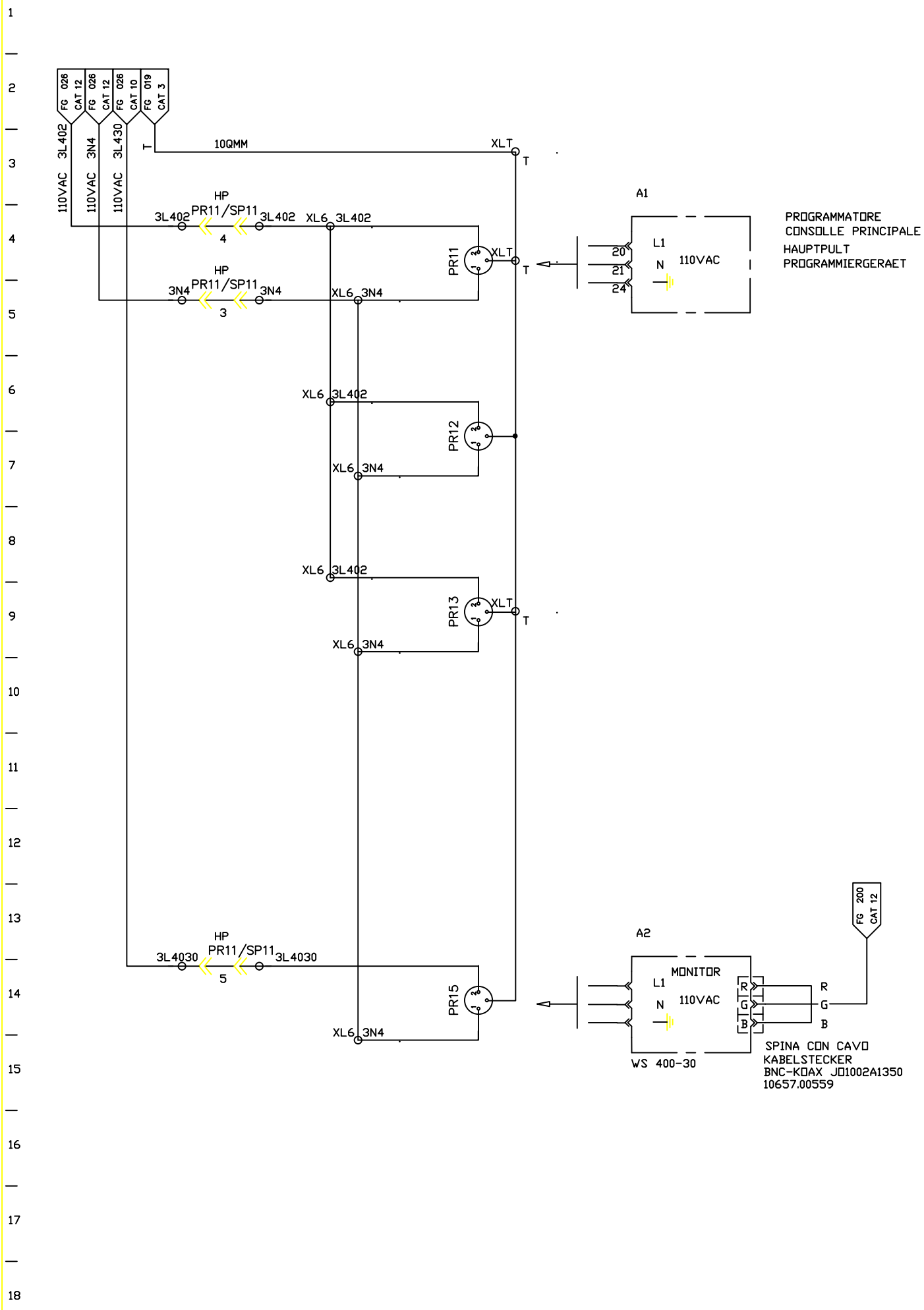

FMA	DIS. N. : 31239.80017	MACCHINA/IMPIANTO : FMA 453		ORDINE : 30.007629	PG/MONITOR-STROM-VERSORGUNG	1D	FOGLIO 208
	CAD : AUTOCAD 10	LAVORAZIONE : ALBERO MOTORE		COMMESSA :	ALIMENTAZIONE PG/MONITOR		SEGUE
	N. FILE : F453_208	DENOMINAZIONE : TRASFERTA		ESECUTORE :			
	POS. ARCH. :	DATA : 02.04.1993	AGG. : a b				

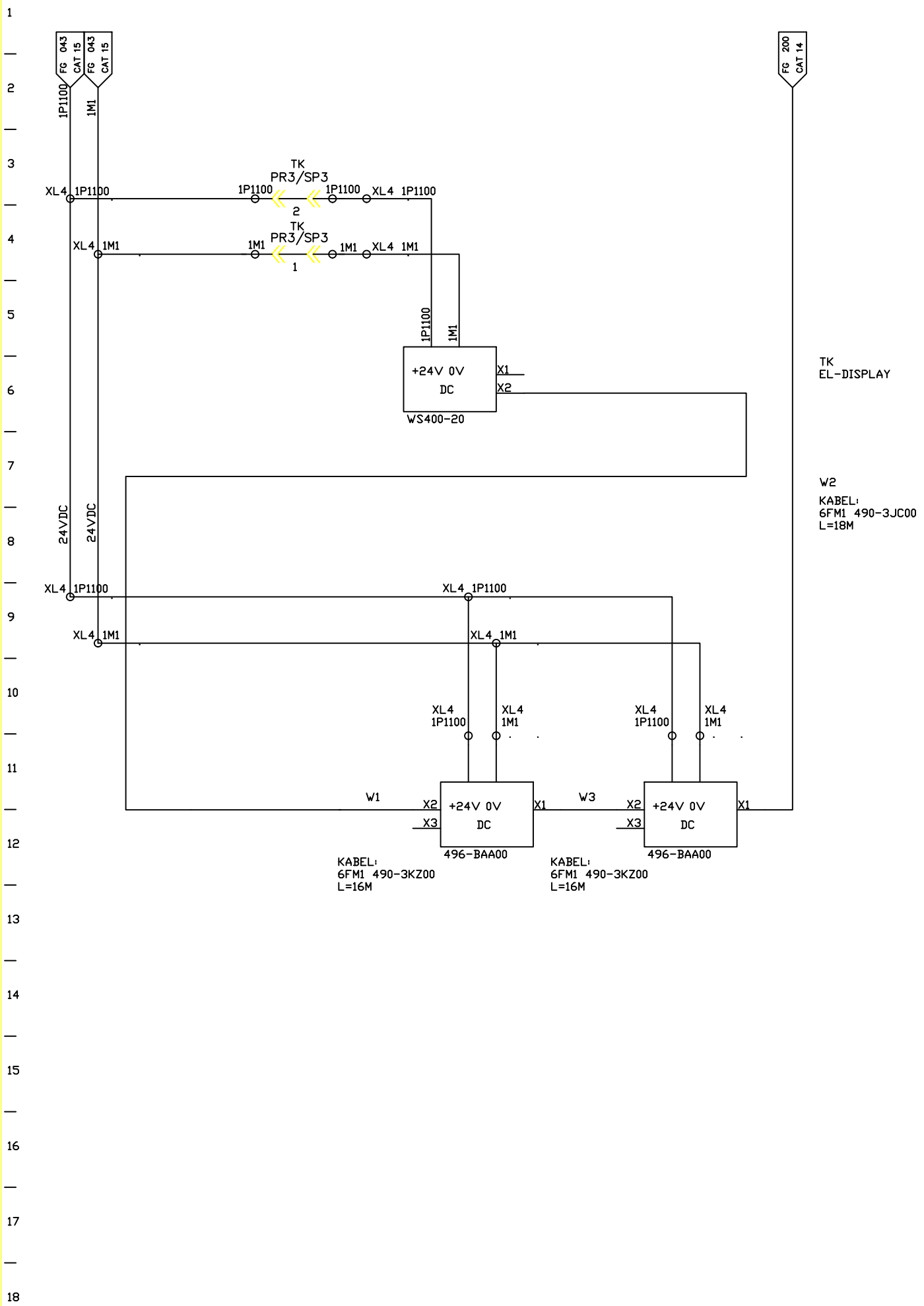

FMA	DIS. N. : 31239.80017	MACCHINA/IMPIANTO : FMA 453		ORDINE : 30.007629	TK-EL. DISPLAY	1D	FOGLIO 209
	CAD : AUTOCAD 10	LAVORAZIONE : ALBERO MOTORE		COMMESSA :	TK-DISPLAY EL.	ARMADIO 7	SEGUE
	N. FILE : F453_209	DENOMINAZIONE : TRASFERTA		ESECUTORE :			
	POS. ARCH. :	DATA : 02.04.1993	AGG. : a b				

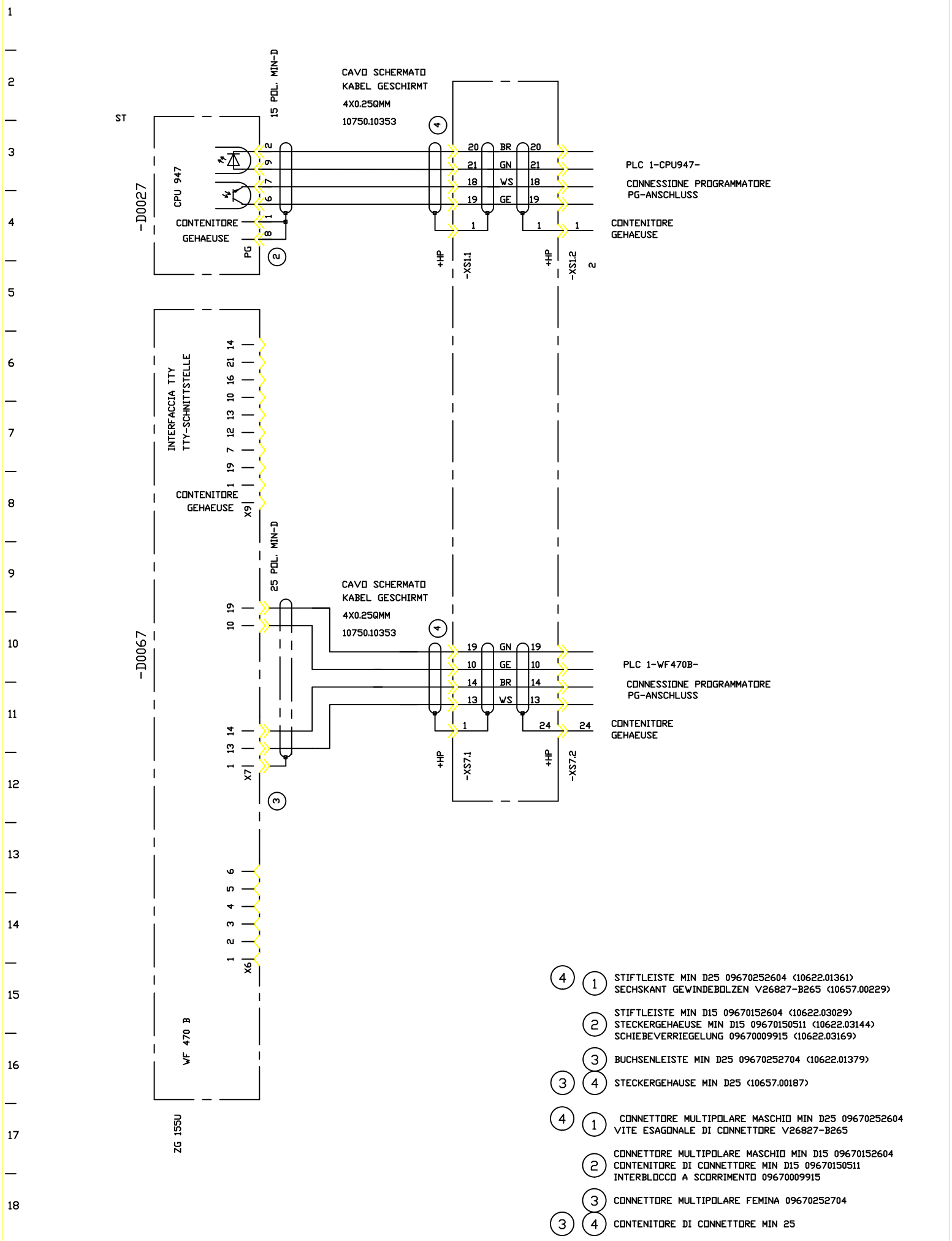

4 1 STIFTLEISTE MIN D25 09670252604 (10622.01361)
SECHSKANT GEWINDEBOLZEN V26827-B265 (10657.00229)

2 STIFTLEISTE MIN D15 09670152604 (10622.03029)
STECKERGEHAEUSE MIN D15 09670150511 (10622.03144)
SCHIEBEVERRIEGELUNG 09670009915 (10622.03169)

3 BUCHSENLEISTE MIN D25 09670252704 (10622.01379)

3 4 STECKERGEHAUSE MIN D25 (10657.00187)

4 1 CONNETTORE MULTIPOLARE MASCHIO MIN D25 09670252604
VITE ESAGONALE DI CONNETTORE V26827-B265

2 CONNETTORE MULTIPOLARE MASCHIO MIN D15 09670152604
CONTENITORE DI CONNETTORE MIN D15 09670150511
INTERBLOCCO A SCORRIMENTO 09670009915

3 CONNETTORE MULTIPOLARE FEMINA 09670252704

3 4 CONTENITORE DI CONNETTORE MIN 25

FMA	DIS. N. : 31239.80017	MACCHINA/IMPIANTO : FMA 453		ORDINE : 30.007629	PG-ANSCHLUSS	1D	FOGLIO 211
	CAD : AUTOCAD 10	LAVORAZIONE : ALBERO MOTORE		COMMESSA :	CONNESSIONE PROGRAMMATORE	ARMADIO 7	SEGUE
	N. FILE : F453_211	DENOMINAZIONE : TRASFERTA		ESECUTORE :			
	POS. ARCH. :	DATA : 02.04.1993	AGG. : a b				

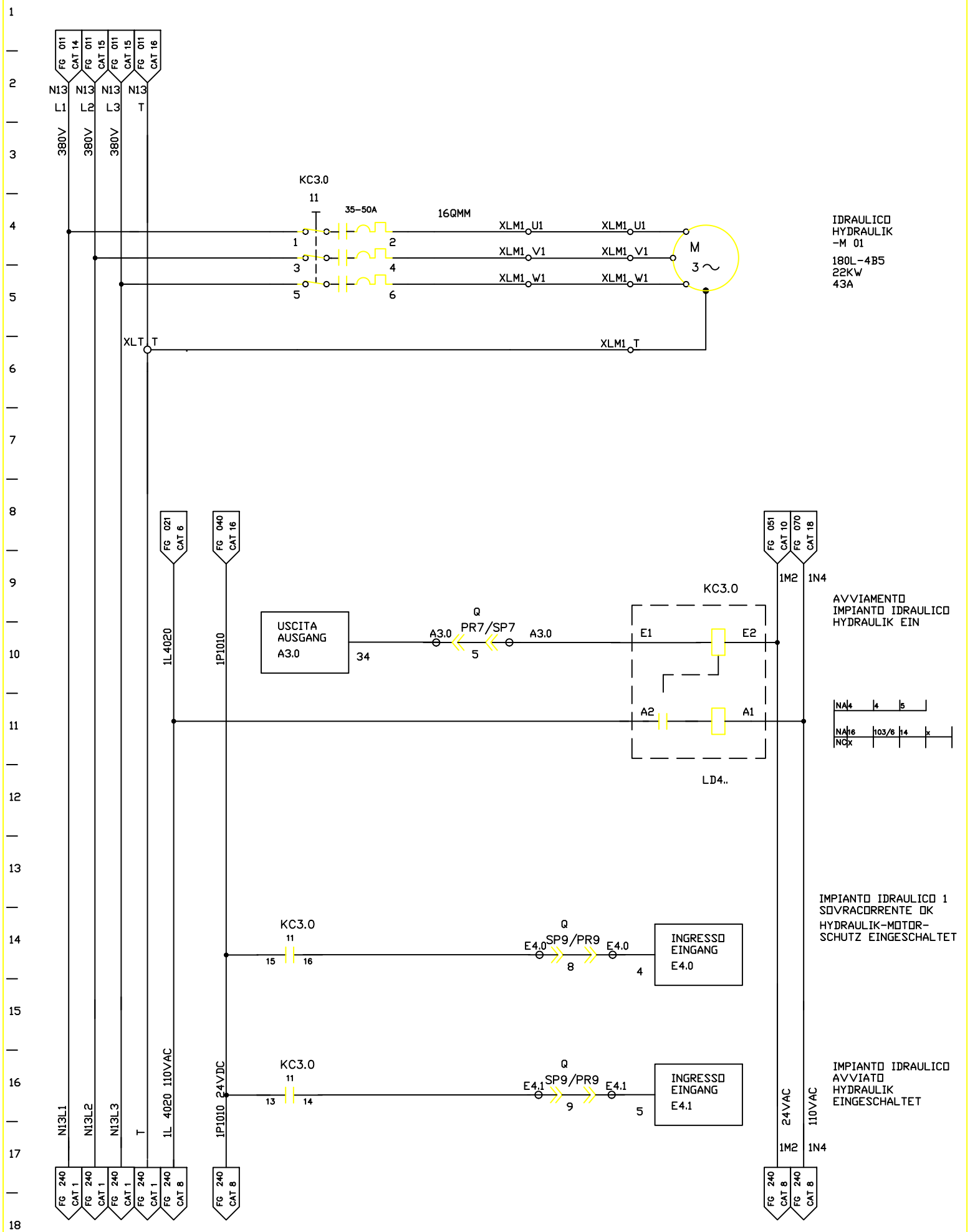

FMA	DIS. N. : 31239.80017	MACCHINA/IMPIANTO : FMA 453	ORDINE : 30.007629	HYDRAULIK	HY	FOGLIO 230
	CAD : AUTOCAD 10	LAVORAZIONE : ALBERO MOTORE	COMMESSA :	IDRAULICO		
	N. FILE : F453_230	DENOMINAZIONE : TRASFERTA	ESECUTORE :		ARMADIO 5	SEGUE
	POS. ARCH. :	DATA : 31.03.1993	AGG. : a b			

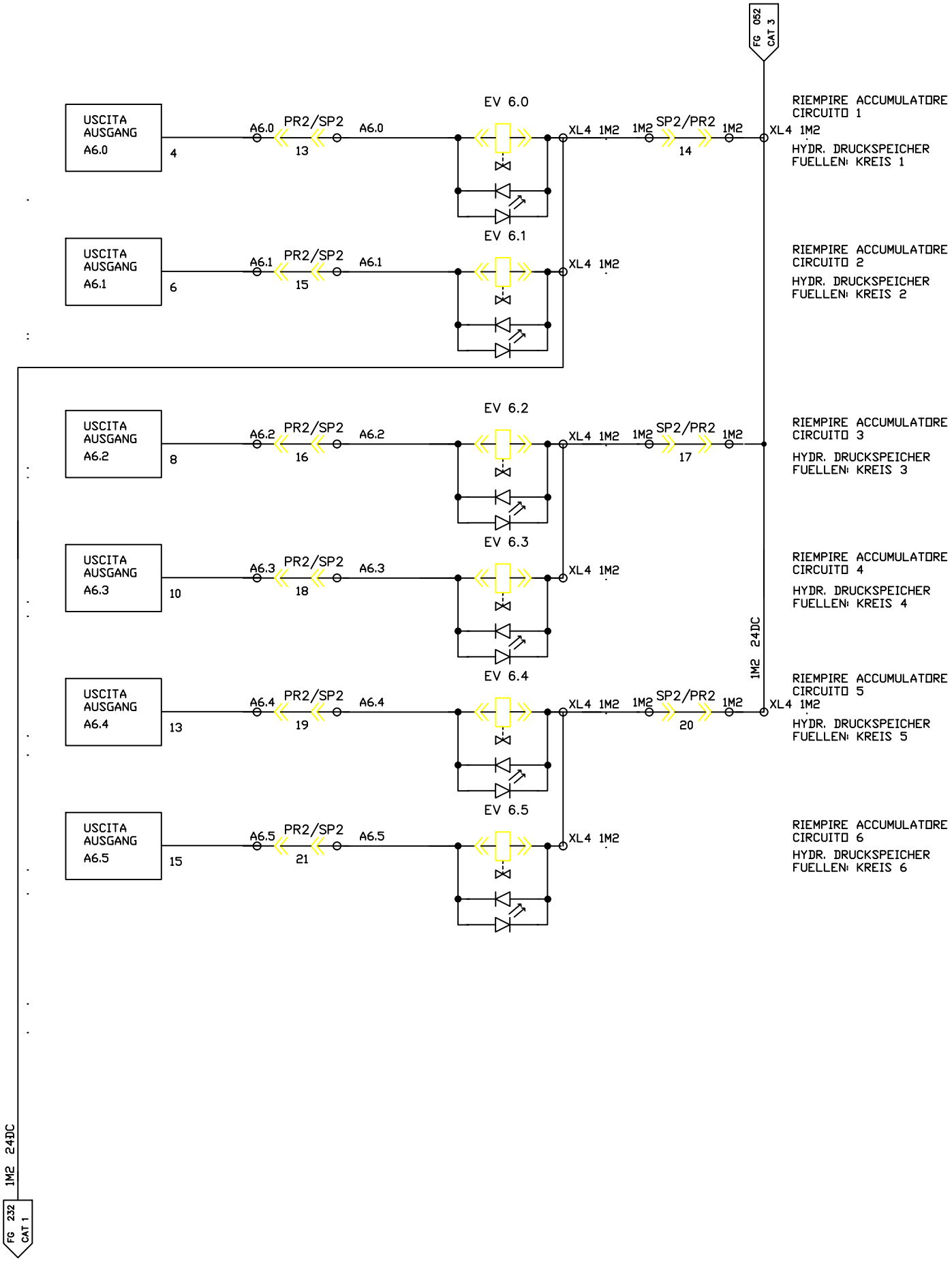

FMA	DIS. N. : 31239.80017	MACCHINA/IMPIANTO : FMA 453		ORDINE : 30.007629	HYDRAULIK	HY	FOGLIO 231
	CAD : AUTOCAD 10	LAVORAZIONE : ALBERO MOTORE		COMMESSA :	IDRAULICO		
	N. FILE : F453_231	DENOMINAZIONE : TRASFERTA		ESECUTORE :		ARMADIO 7	SEGUE
	POS. ARCH. :	DATA : 31.03.1993	AGG. : a b				

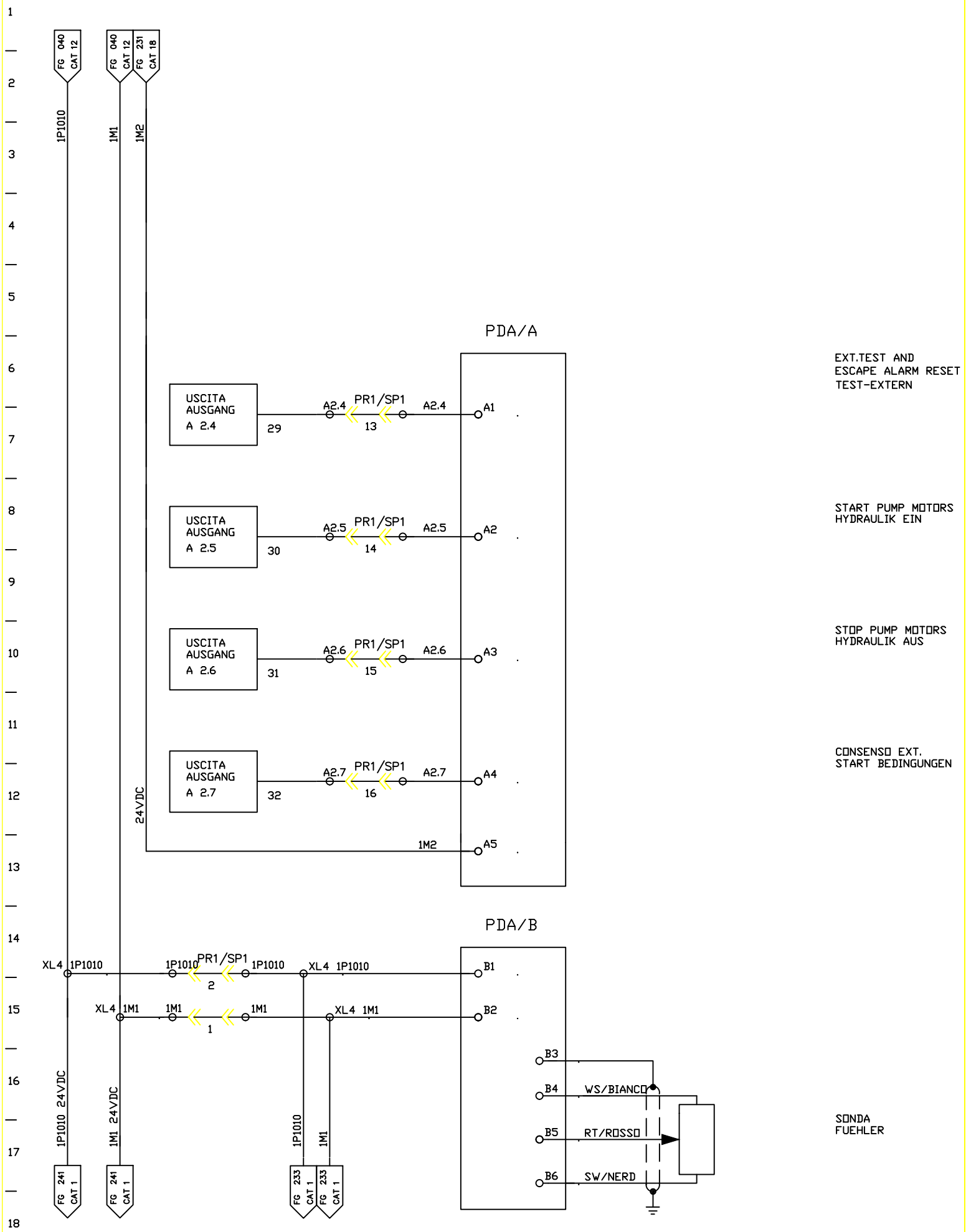

FMA	DIS. N. : 31239.80017	MACCHINA/IMPIANTO : FMA 453		ORDINE : 30.007629	HYDRAULIK	HY	FOGLIO 232
	CAD : AUTOCAD 10	LAVORAZIONE : ALBERO MOTORE		COMMESSA :	IDRAULICO	ARMADIO 7	SEGUE
	N. FILE : F453_232	DENOMINAZIONE : TRASFERTA		ESECUTORE :			
	POS. ARCH. :	DATA : 01.04.1993	AGG. : a b				

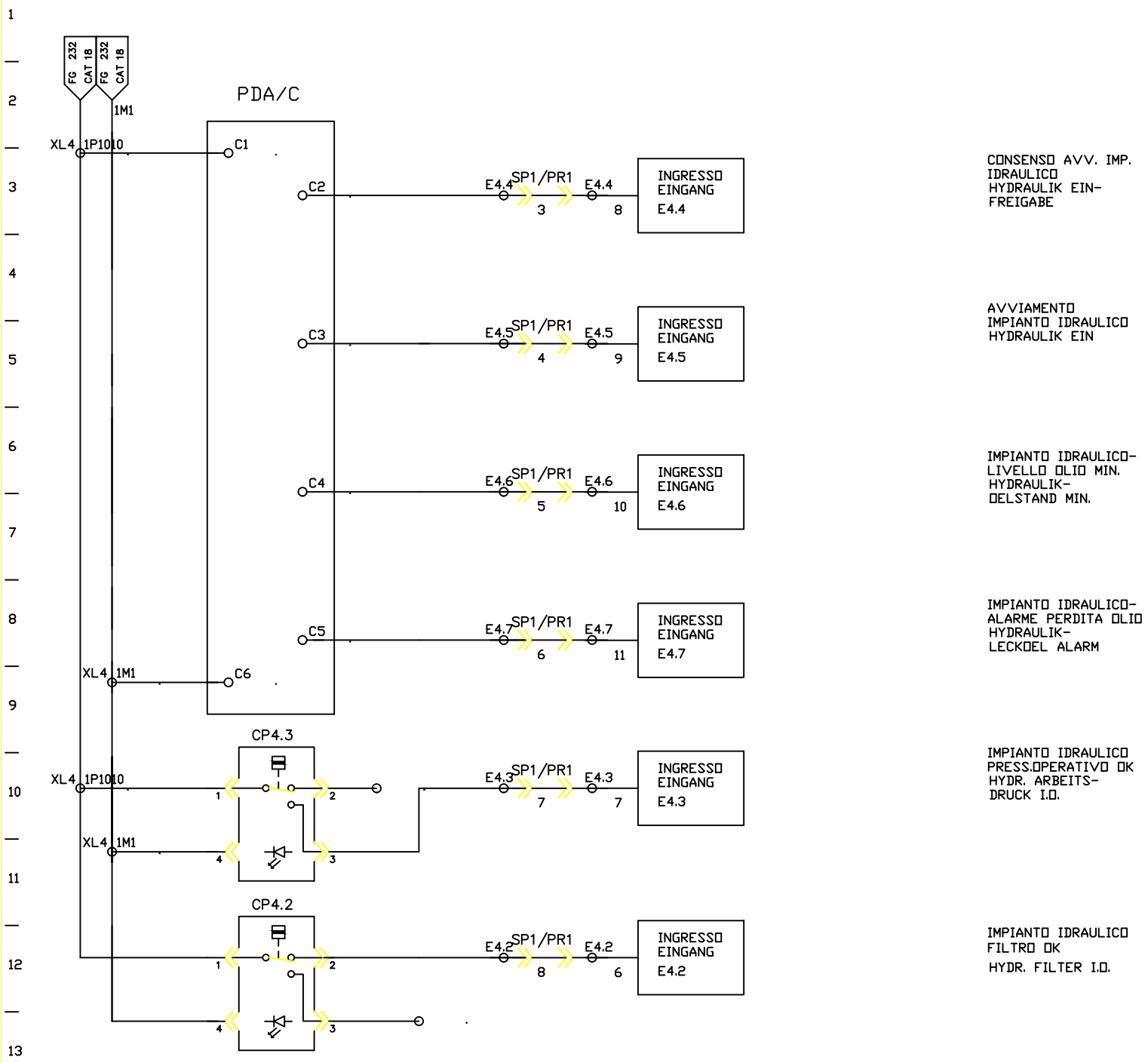

FMA	DIS. N. : 31239.80017	MACCHINA/IMPIANTO : FMA 453	ORDINE : 30.007629	HYDRAULIK	HY	FOGLIO 233
	CAD : AUTOCAD 10	LAVORAZIONE : ALBERO MOTORE	COMMESSA :	IDRAULICO		
	N. FILE : F453_233	DENOMINAZIONE : TRASFERTA	ESECUTORE :		ARMADIO 7	SEGUE
	POS. ARCH. :	DATA : 01.04.1993	AGG. : a b			

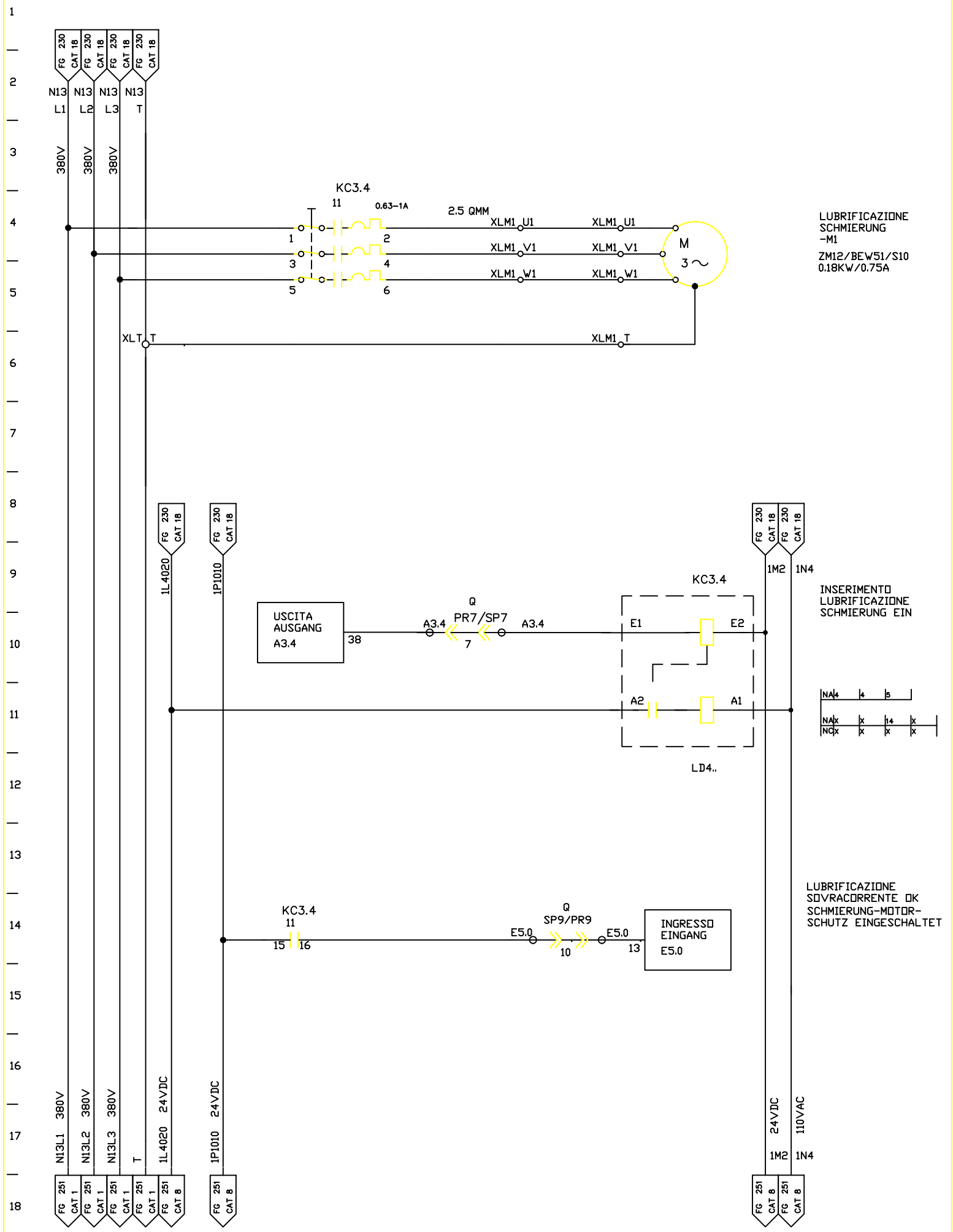

FMA	DIS. N. : 31239.80017	MACCHINA/IMPIANTO : FMA 453	ORDINE : 30.007629	ZENTRAL-SCHMIERUNG	OE	FOGLIO 240
	CAD : AUTOCAD 10	LAVORAZIONE : ALBERO MOTORE	COMMESSA :	LUBRIFICAZIONE		
	N. FILE : F453_240	DENOMINAZIONE : TRASFERTA	ESECUTORE :		ARMADIO 5	SEGUE
	POS. ARCH. :	DATA : 20.01.1993	AGG. : a b			

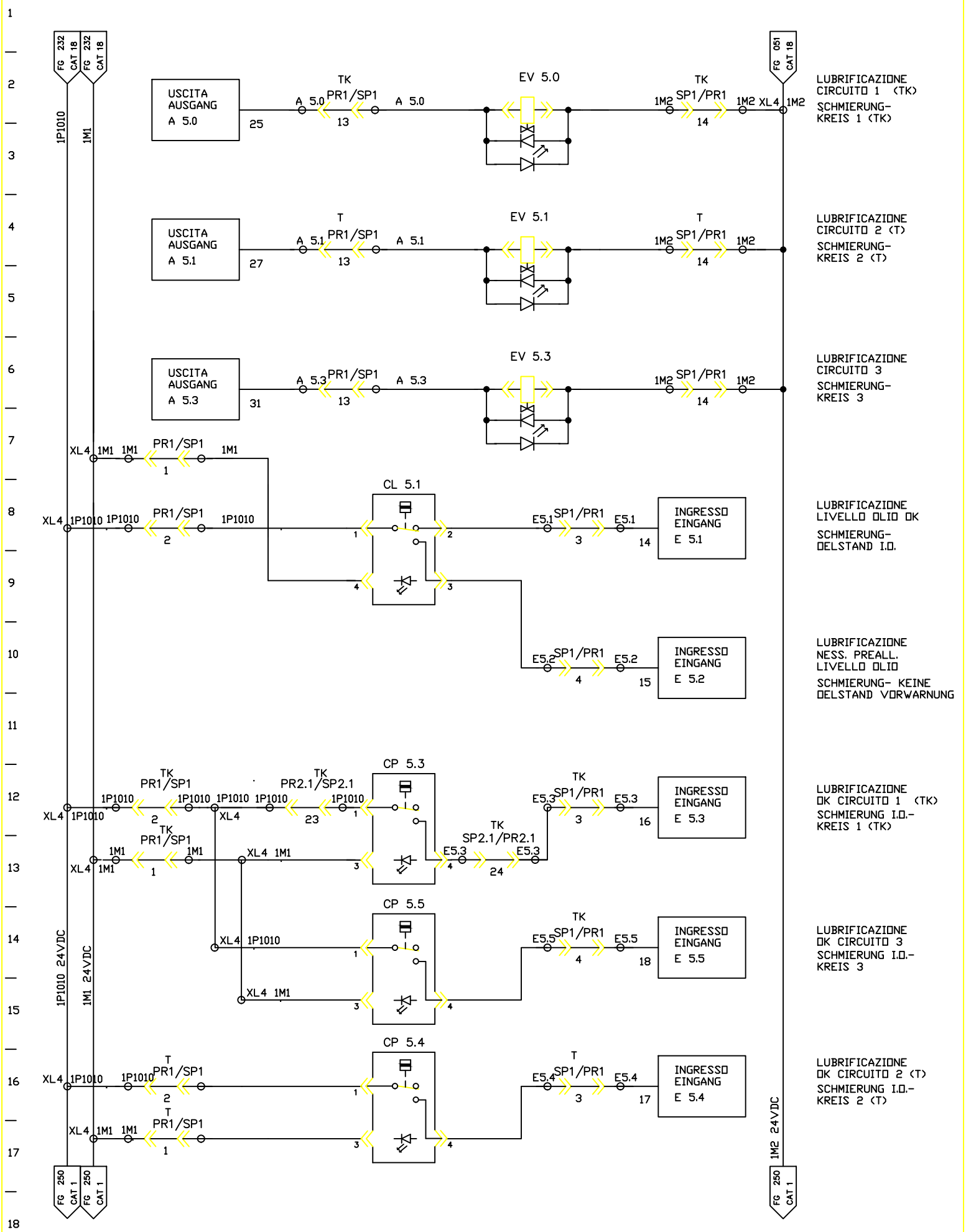

FMA	DIS. N. : 31239.80017	MACCHINA/IMPIANTO : FMA 453	ORDINE : 30.007629	ZENTRAL-SCHMIERUNG	OE	FOGLIO 241
	CAD : AUTOCAD 10	LAVORAZIONE : ALBERO MOTORE	COMMESSA :	LUBRIFICAZIONE		
	N. FILE : F453_241	DENOMINAZIONE : TRASFERTA	ESECUTORE :		ARMADIO 7	SEGUE
	POS. ARCH. :	DATA : 25.10.2000	AGG. : a b			

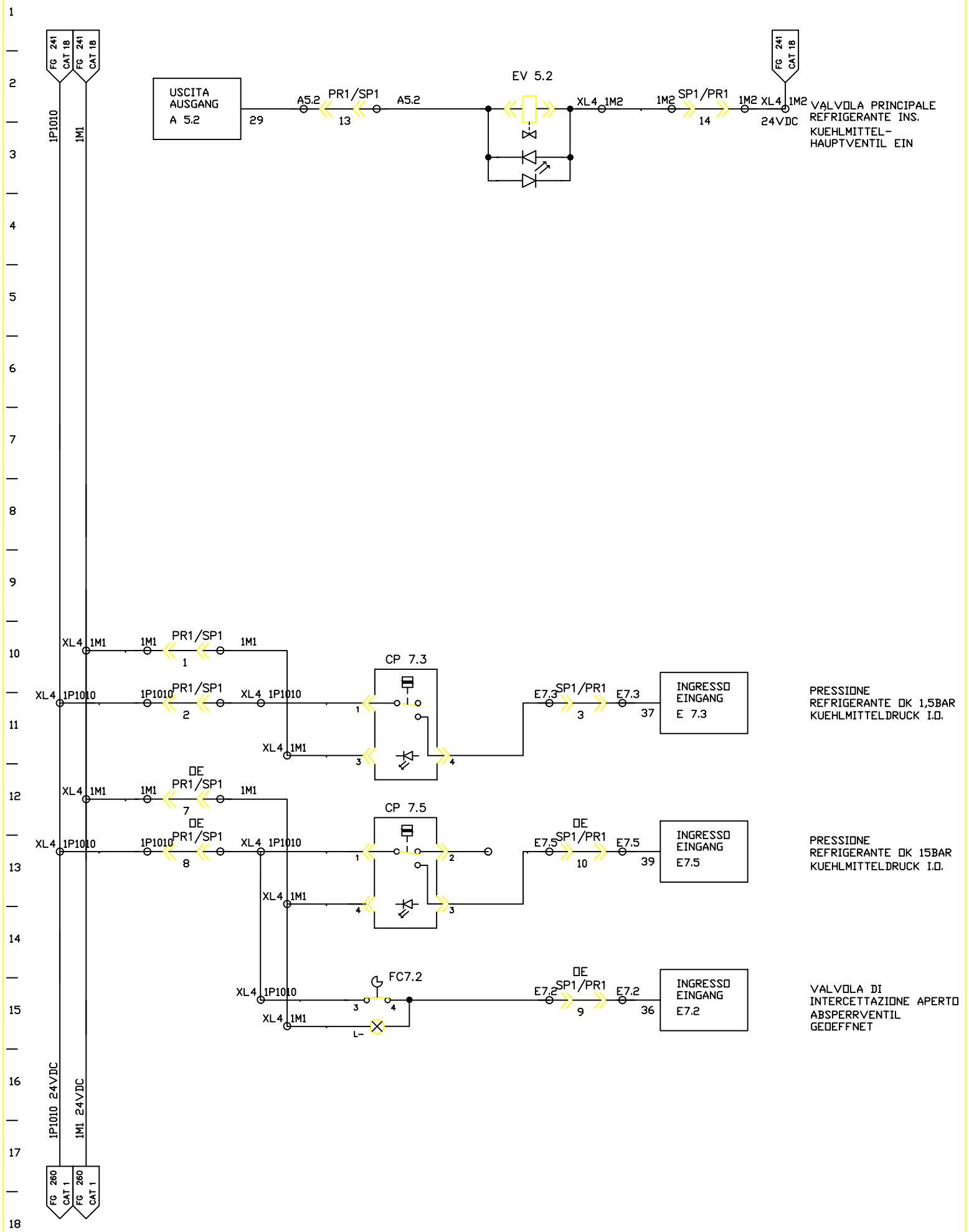

FMA	DIS. N. : 31239.80017	MACCHINA/IMPIANTO : FMA 453	ORDINE : 30.007629	KUEHLMITTEL	K	FOGLIO 250
	CAD : AUTOCAD 10	LAVORAZIONE : ALBERO MOTORE	COMMESSA :	REFRIGERANTE		
	N. FILE : F453_250	DENOMINAZIONE : TRASFERTA	ESECUTORE :		ARMADIO 7	SEGUE
	POS. ARCH. :	DATA : 25.10.2000	AGG. : a b			

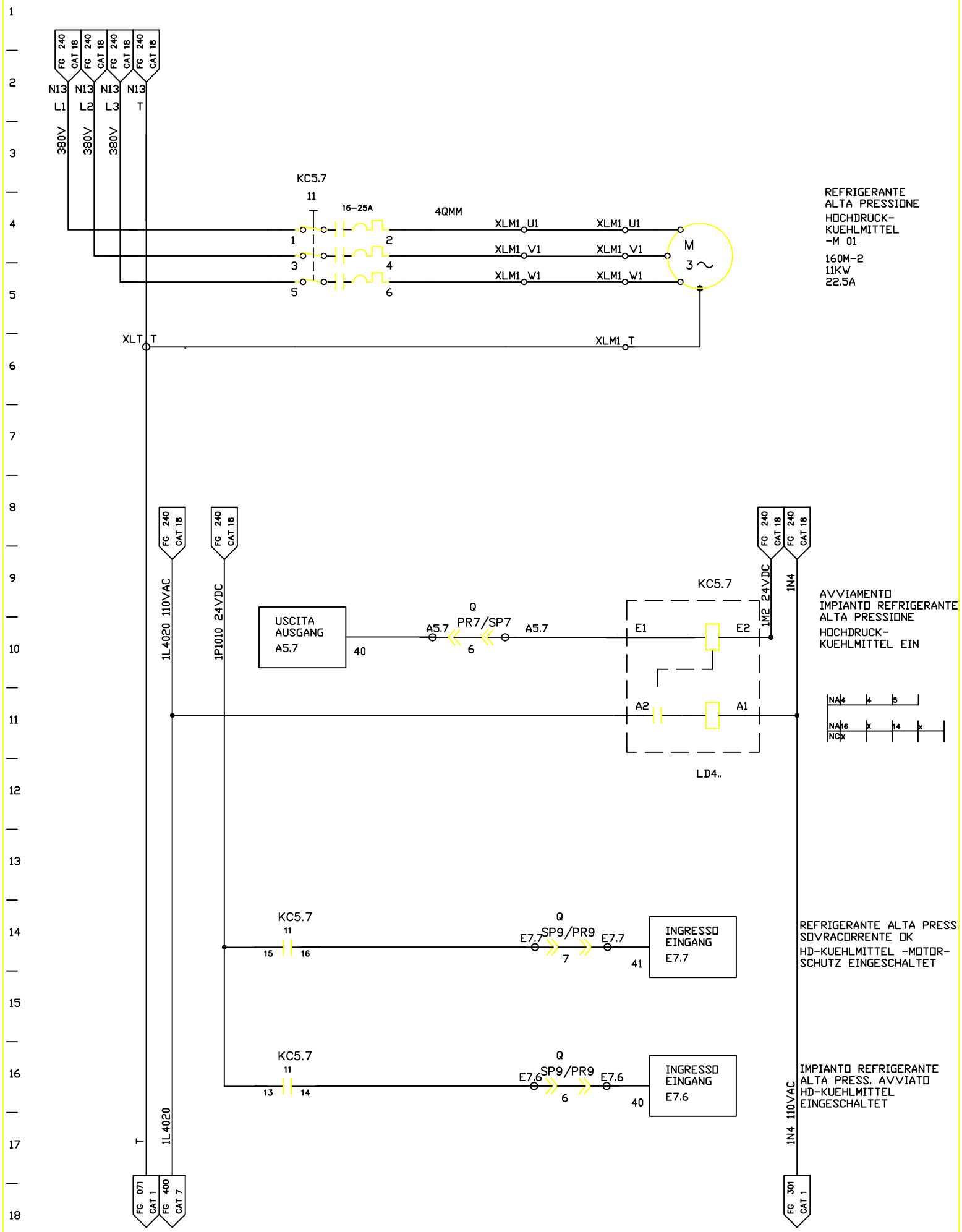

FMA	DIS. N. : 31239.80017	MACCHINA/IMPIANTO : FMA 453		ORDINE : 30.007629	HD-KUEHLMITTEL	K	FOGLIO 251
	CAD : AUTOCAD 10	LAVORAZIONE : ALBERO MOTORE		COMMESSA :			
	N. FILE : F453_251	DENOMINAZIONE : TRASFERTA		ESECUTORE :	REFRIGERANTE ALTA PRESSIONE	ARMADIO 5	SEGUE
	POS. ARCH. :	DATA : 19.01.1993	AGG. : a b				

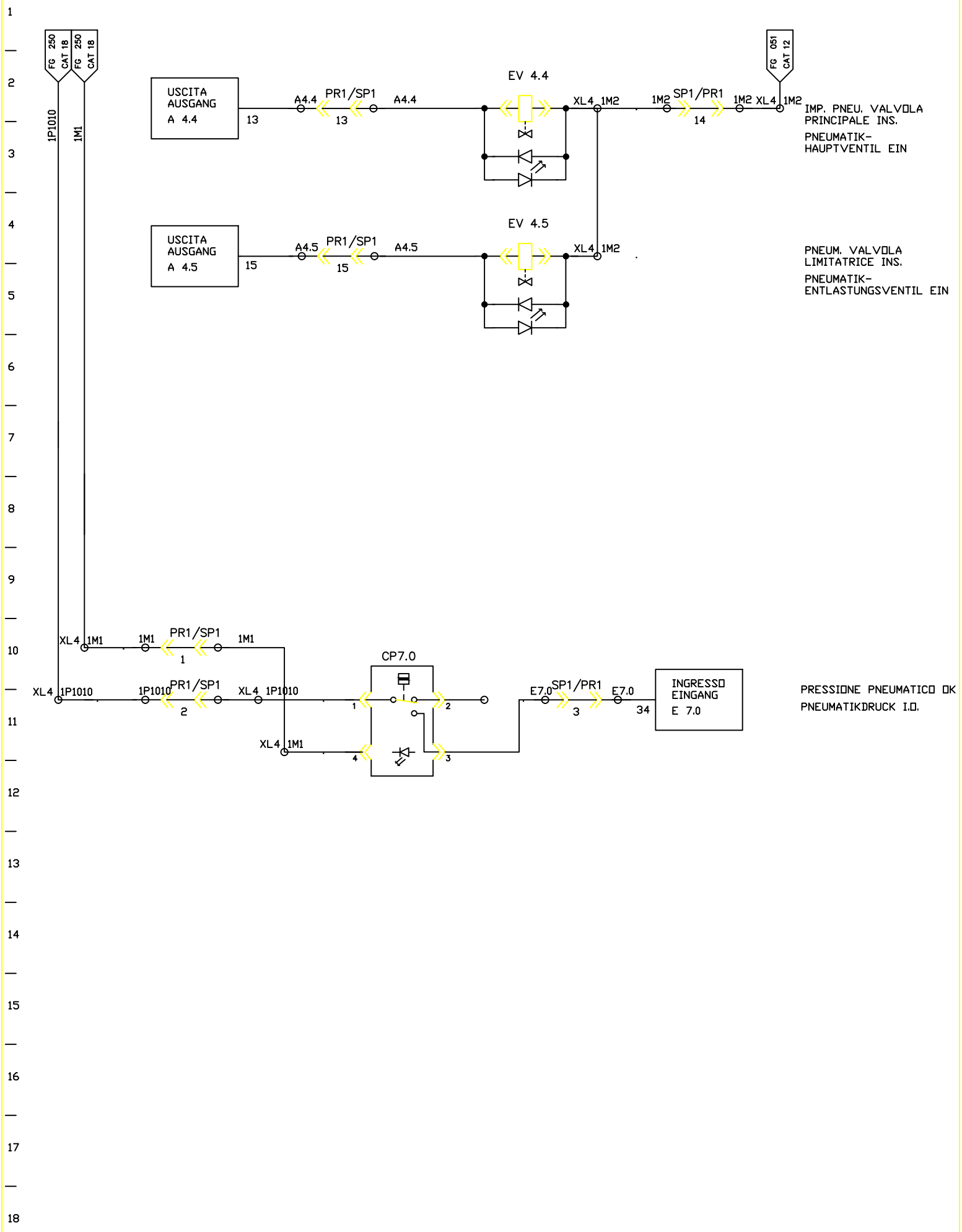

FMA	DIS. N. : 31239.80017	MACCHINA/IMPIANTO : FMA 453		ORDINE : 30.007629	PNEUMATIK	P	FOGLIO 260
	CAD : AUTOCAD 10	LAVORAZIONE : ALBERO MOTORE		COMMESSA :	PNEUMATICO		
	N. FILE : F453_260	DENOMINAZIONE : TRASFERTA		ESECUTORE :		ARMADIO 7	SEGUE
	POS. ARCH. :	DATA : 01.04.1993	AGG. : a b				

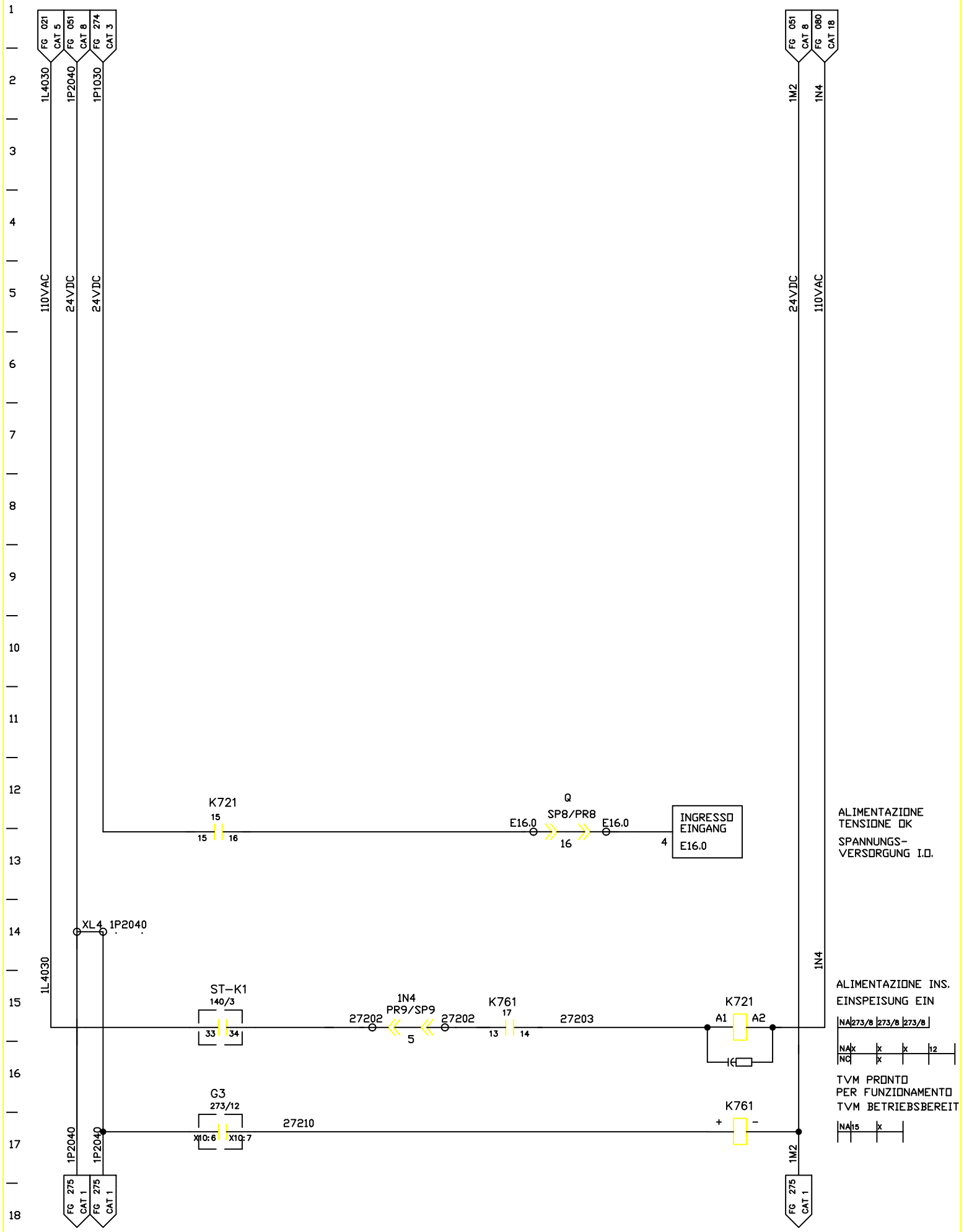

FMA	DIS. N. : 31239.80017	MACCHINA/IMPIANTO : FMA 453		ORDINE : 30.007629	TRANSPORT-ANTRIEBE VERSORGUNG	T	FOGLIO 272
	CAD : AUTOCAD 10	LAVORAZIONE : ALBERO MOTORE		COMMESSA :			
	N. FILE : F453_272	DENOMINAZIONE : TRASFERTA		ESECUTORE :	TRASPORTO-ALIMENTAZIONE AZIONAMENTI	ARMADIO 9	SEGUE
	POS. ARCH. :	DATA : 30.03.1993	AGG. : a b				

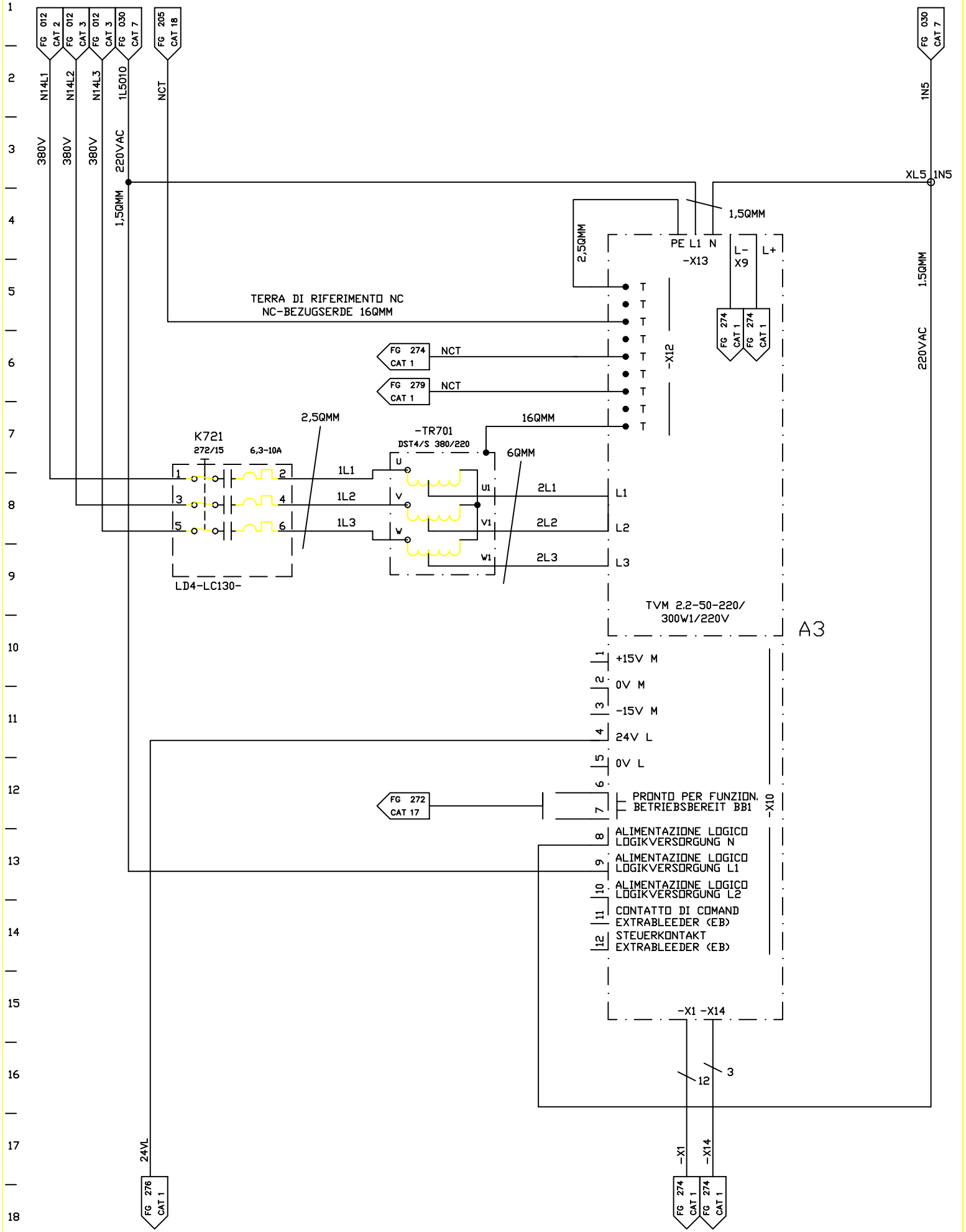

FMA	DIS. N. : 31239.80017	MACCHINA/IMPIANTO : FMA 453		ORDINE : 30.007629	TRANSPORT-ANTRIEBE VERSORGUNG	T	FOGLIO 273
	CAD : AUTOCAD 10	LAVORAZIONE : ALBERO MOTORE		COMMESSA :			
	N. FILE : F453_273	DENOMINAZIONE : TRASFERTA		ESECUTORE :	TRASPORTO-ALIMENTAZIONE AZIONAMENTI	ARMADIO 9	SEGUE
	POS. ARCH. :	DATA : 19.08.1992	AGG. : a b				

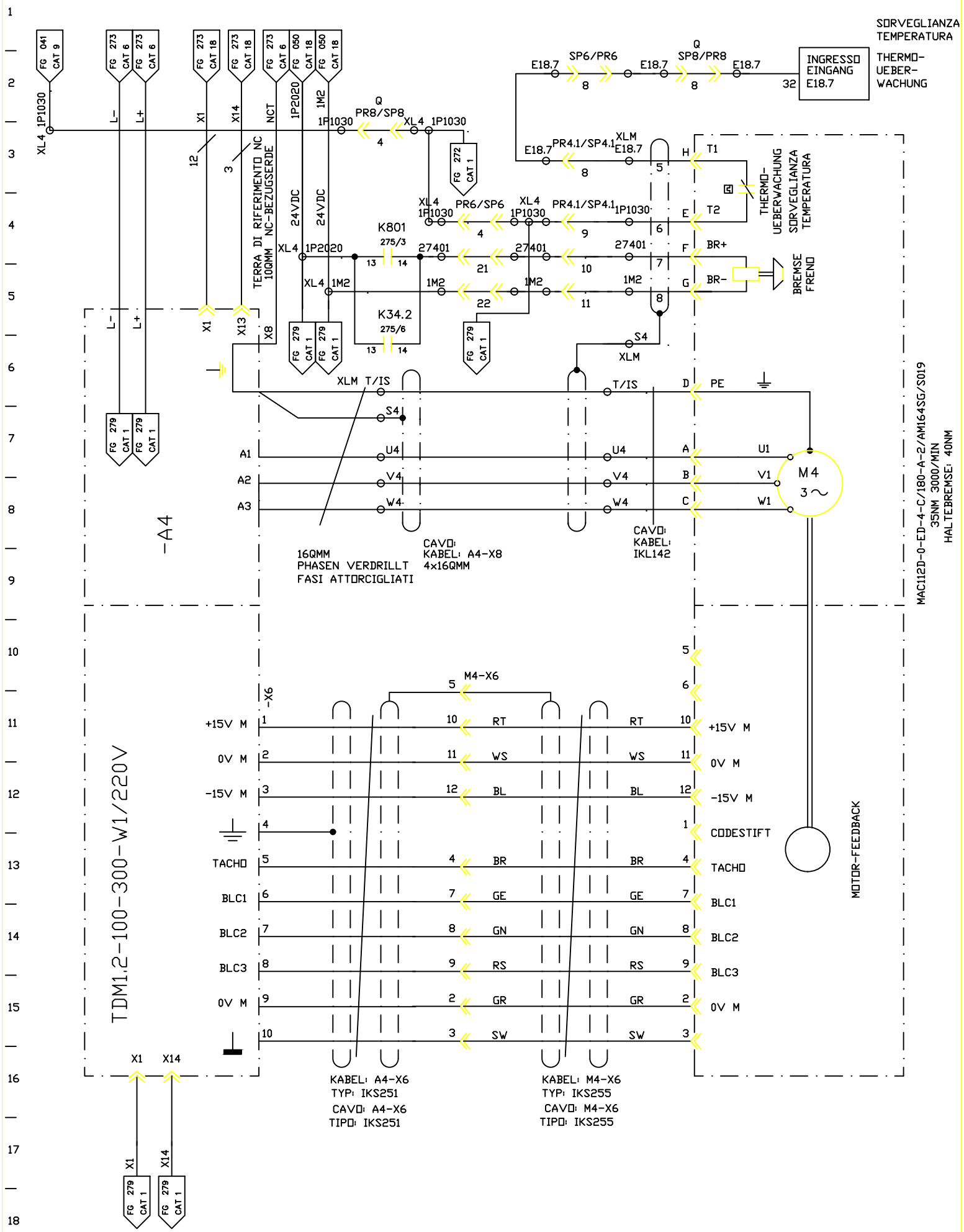

DIS. N. : 31239.80017	MACCHINA/IMPIANTO : FMA 453	ORDINE : 30.007629	TRANSPORT-X-ACHSE VOR-ZURUECK	T/MX	FOGLIO 274
CAD : AUTOCAD 10	LAVORAZIONE : ALBERO MOTORE	COMMESSA :			
N. FILE : F453_274	DENOMINAZIONE : TRASFERTA	ESECUTORE :	TRASPORTO-ASSE X AVANTI/INDIETRO	ARMADIO 9	SEGUE
POS. ARCH. :	DATA : 31.03.1993	AGG. : a b			

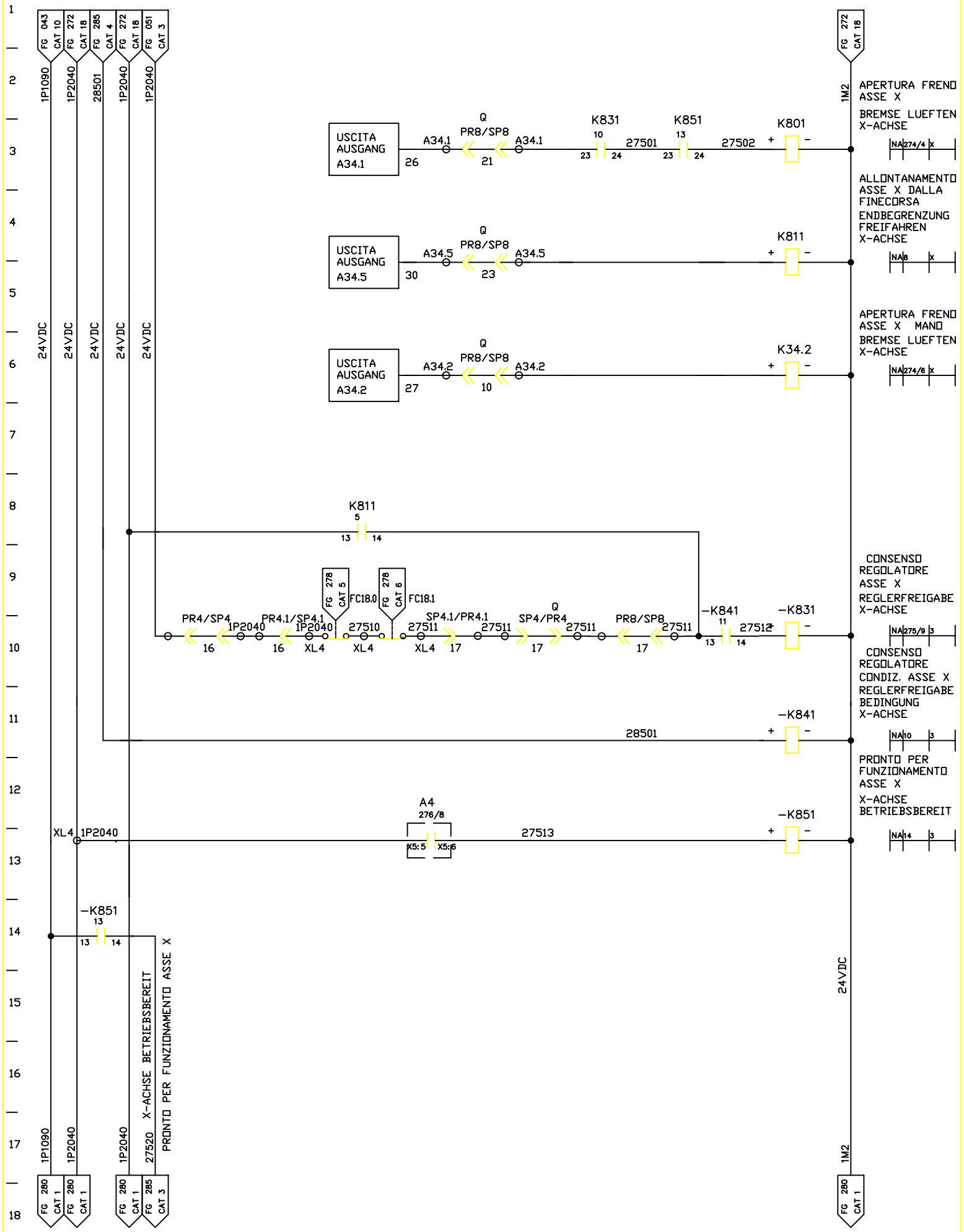

FMA	DIS. N. : 31239.80017	MACCHINA/IMPIANTO : FMA 453	ORDINE : 30.007629	TRANSPORT-X-ACHSE VOR-ZURUECK	T/MX	FOGLIO 275
	CAD : AUTOCAD 10	LAVORAZIONE : ALBERO MOTORE	COMMESSA :	TRASPORTO-ASSE X AVANTI/INDIETRO	ARMADIO 9	SEGUE
	N. FILE : F453_275	DENOMINAZIONE : TRASFERTA	ESECUTORE :			
	POS. ARCH. :	DATA : 31.03.1993	AGG. : a b			

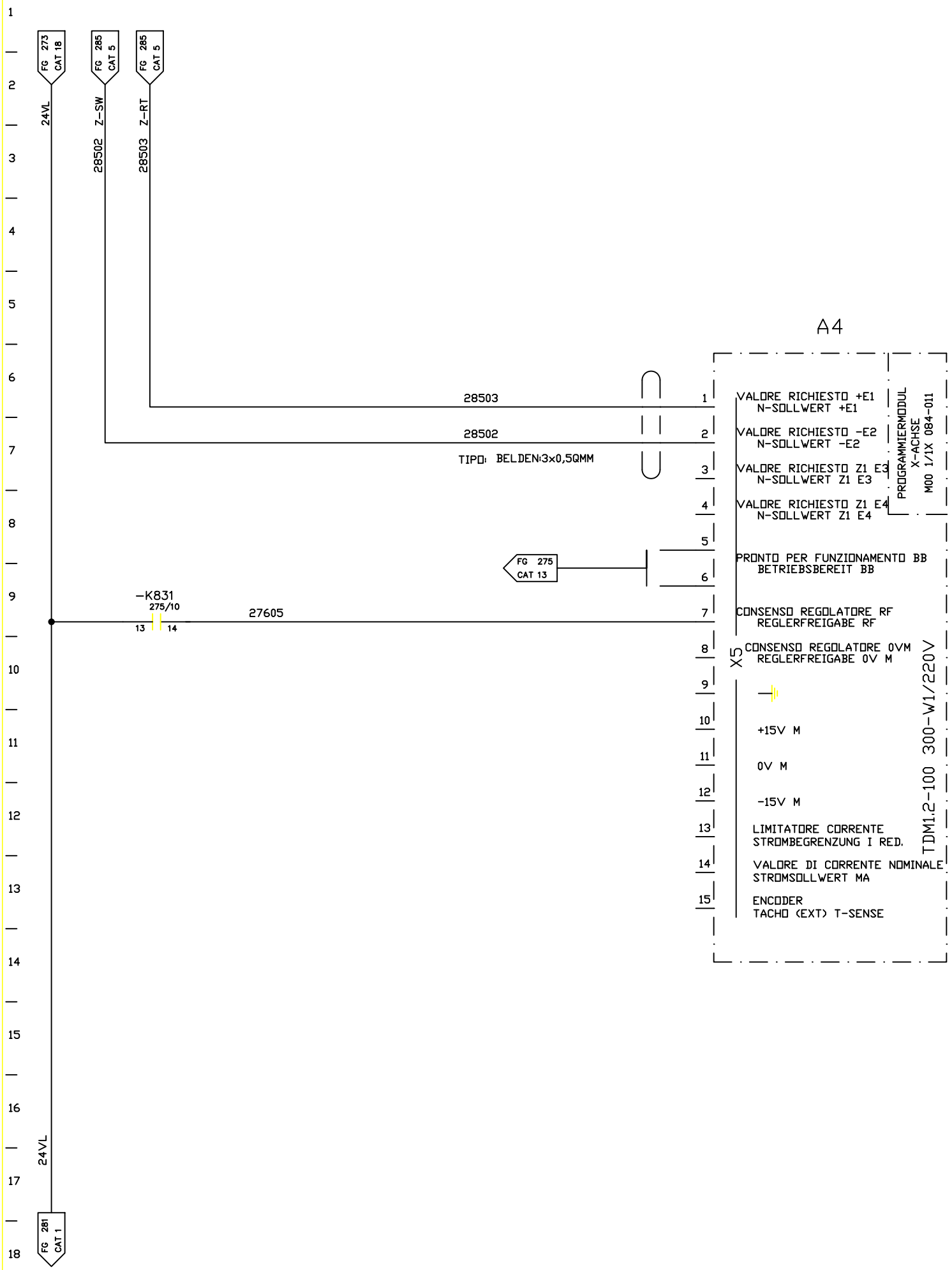

FMA	DIS. N. : 31239.80017	MACCHINA/IMPIANTO : FMA 453		ORDINE : 30.007629	TRANSPORT-X-ACHSE SOLLWERT	T/MX	FOGLIO 276
	CAD : AUTOCAD 10	LAVORAZIONE : ALBERO MOTORE		COMMESSA :			
	N. FILE : F453_276	DENOMINAZIONE : TRASFERTA		ESECUTORE :	TRASPORTO-ASSE X VALORE RICHIEST.	ARMADIO 9	SEGUE
	POS. ARCH. :	DATA : 31.03.1993	AGG. : a b				

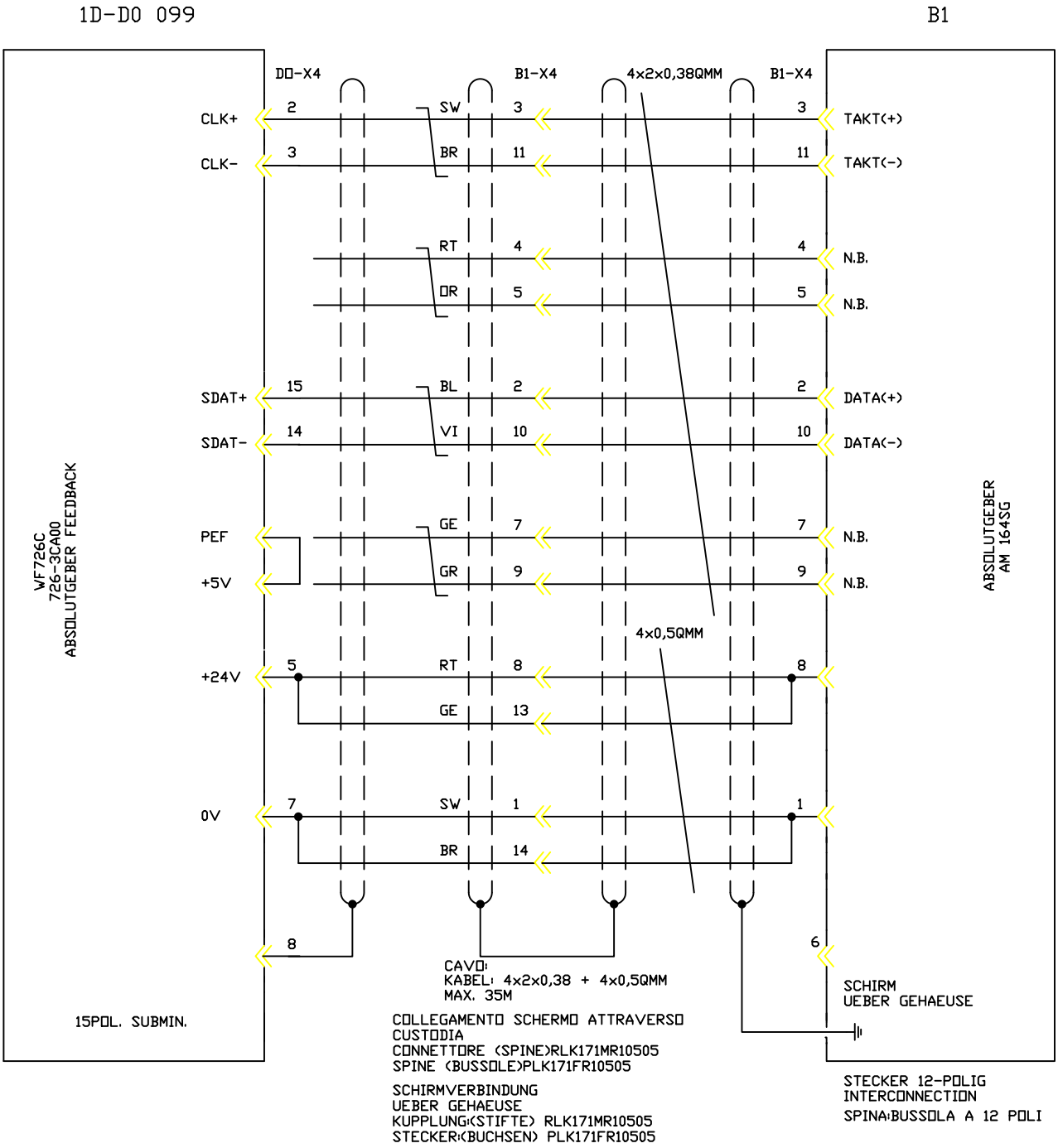

FMA	DIS. N. : 31239.80017	MACCHINA/IMPIANTO : FMA 453	ORDINE : 30.007629	TRANSPORT-X-ACHSE ISTWERT	T/MX	FOGLIO 277
	CAD : AUTOCAD 10	LAVORAZIONE : ALBERO MOTORE	COMMESSA :			
	N. FILE : F453_277	DENOMINAZIONE : TRASFERTA	ESECUTORE :	TRASPORTO-ASSE X EFF.	ARMADIO 7	SEGUE
	POS. ARCH. :	DATA : 31.03.1993	AGG. : a b			

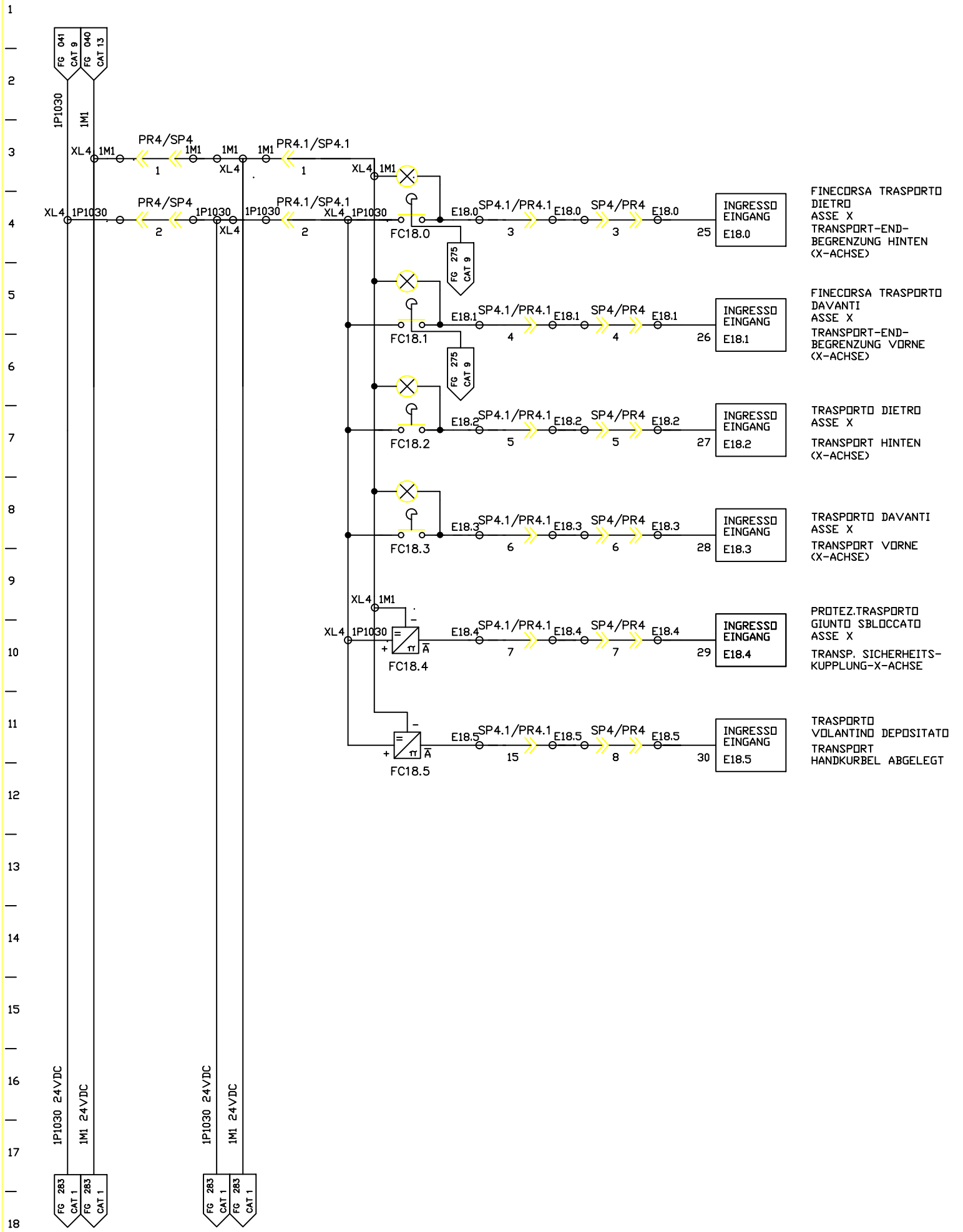

FMA	DIS. N. : 31239.80017	MACCHINA/IMPIANTO : FMA 453	ORDINE : 30.007629	TRANSPORT-X-ACHSE VOR-ZURUECK	T/MX	FOGLIO 278
	CAD : AUTOCAD 10	LAVORAZIONE : ALBERO MOTORE	COMMESSA :	TRASPORTO-ASSE X AVANTI/INDIETRO		
	N. FILE : F453_278	DENOMINAZIONE : TRASFERTA	ESECUTORE :		ARMADIO 7	SEGUE
	POS. ARCH. :	DATA : 31.03.1993	AGG. : a b			

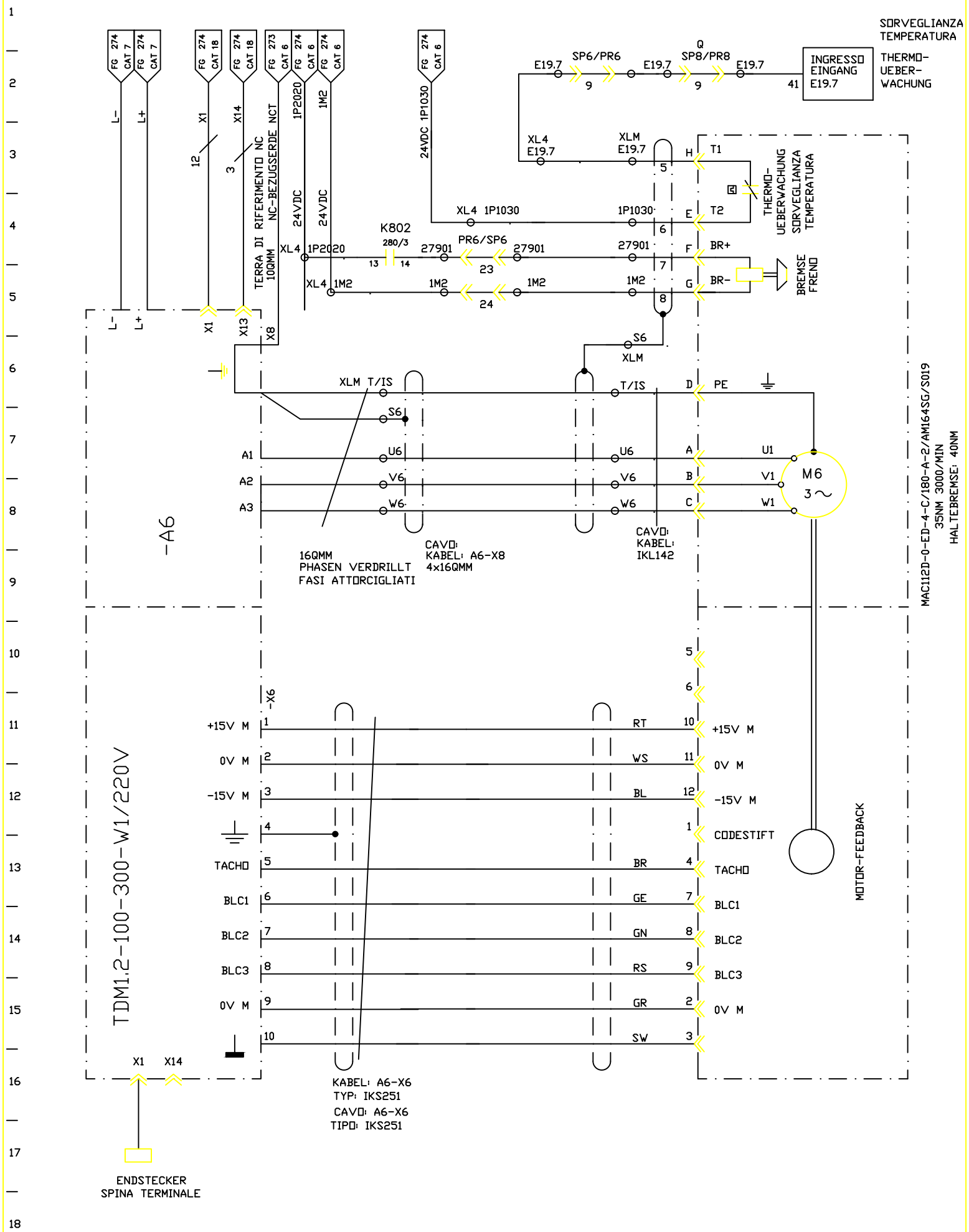

FMA	DIS. N. : 31239.80017	MACCHINA/IMPIANTO : FMA 453	ORDINE : 30.007629	TRANSPORT-B-ACHSE HEBEN-SENKEN	T/MB	FOGLIO 279
	CAD : AUTOCAD 10	LAVORAZIONE : ALBERO MOTORE	COMMESSA :	TRASPORTO-ASSE B SOLLEV./ABBASS.	ARMADIO 9	SEGUE
	N. FILE : F453_279	DENOMINAZIONE : TRASFERTA	ESECUTORE :			
	POS. ARCH. :	DATA : 31.03.1993	AGG. : a b			

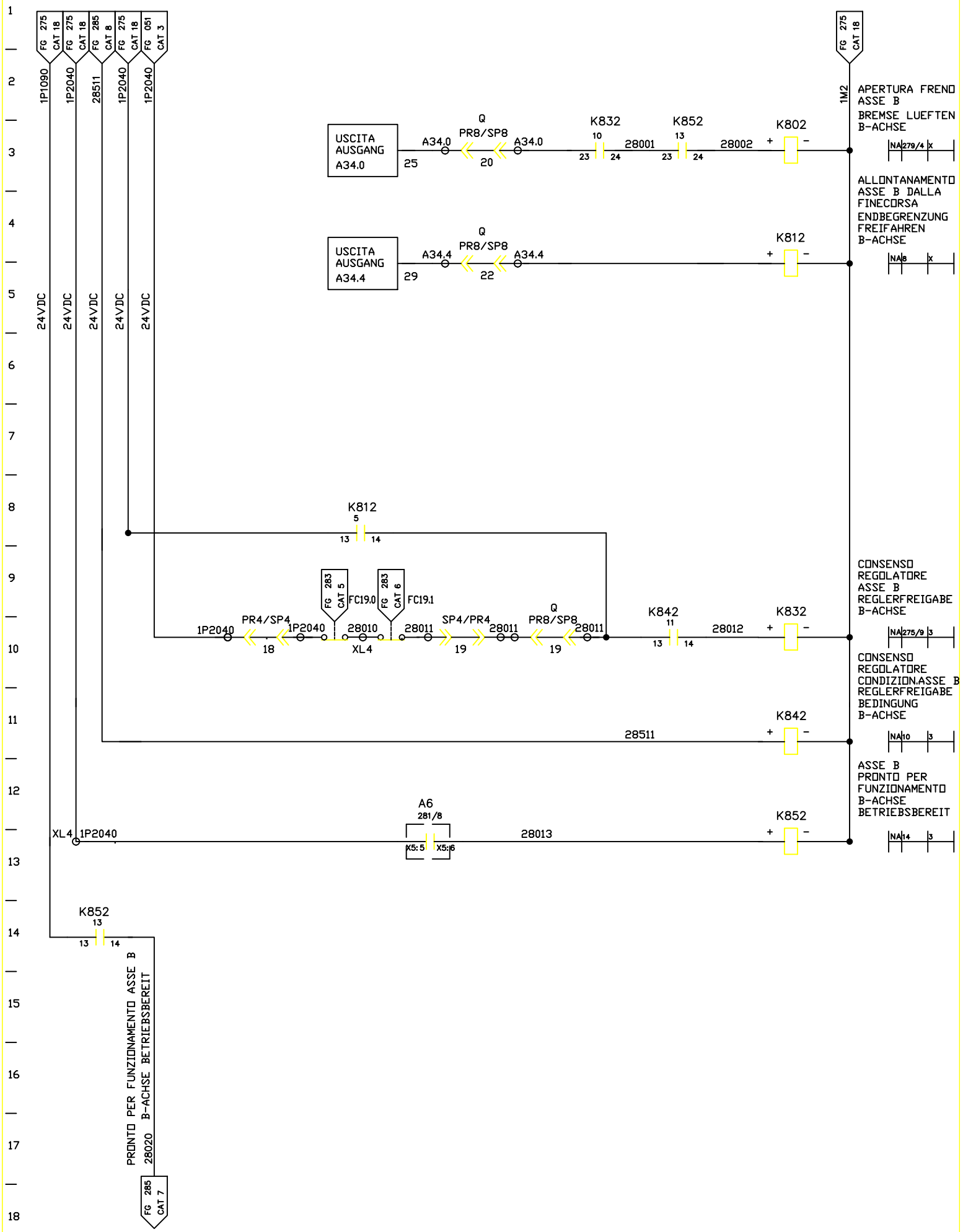

FMA	DIS. N. : 31239.80017	MACCHINA/IMPIANTO : FMA 453	ORDINE : 30.007629	TRANSPORT-B-ACHSE HEBEN-SENKEN	T/MB	FOGLIO 280
	CAD : AUTOCAD 10	LAVORAZIONE : ALBERO MOTORE	COMMESSA :	TRASPORTO-ASSE B SOLLEV./ABBASS.	ARMADIO 9	SEGUE
	N. FILE : F453_280	DENOMINAZIONE : TRASFERTA	ESECUTORE :			
	POS. ARCH. :	DATA : 31.03.1993	AGG. : a b			

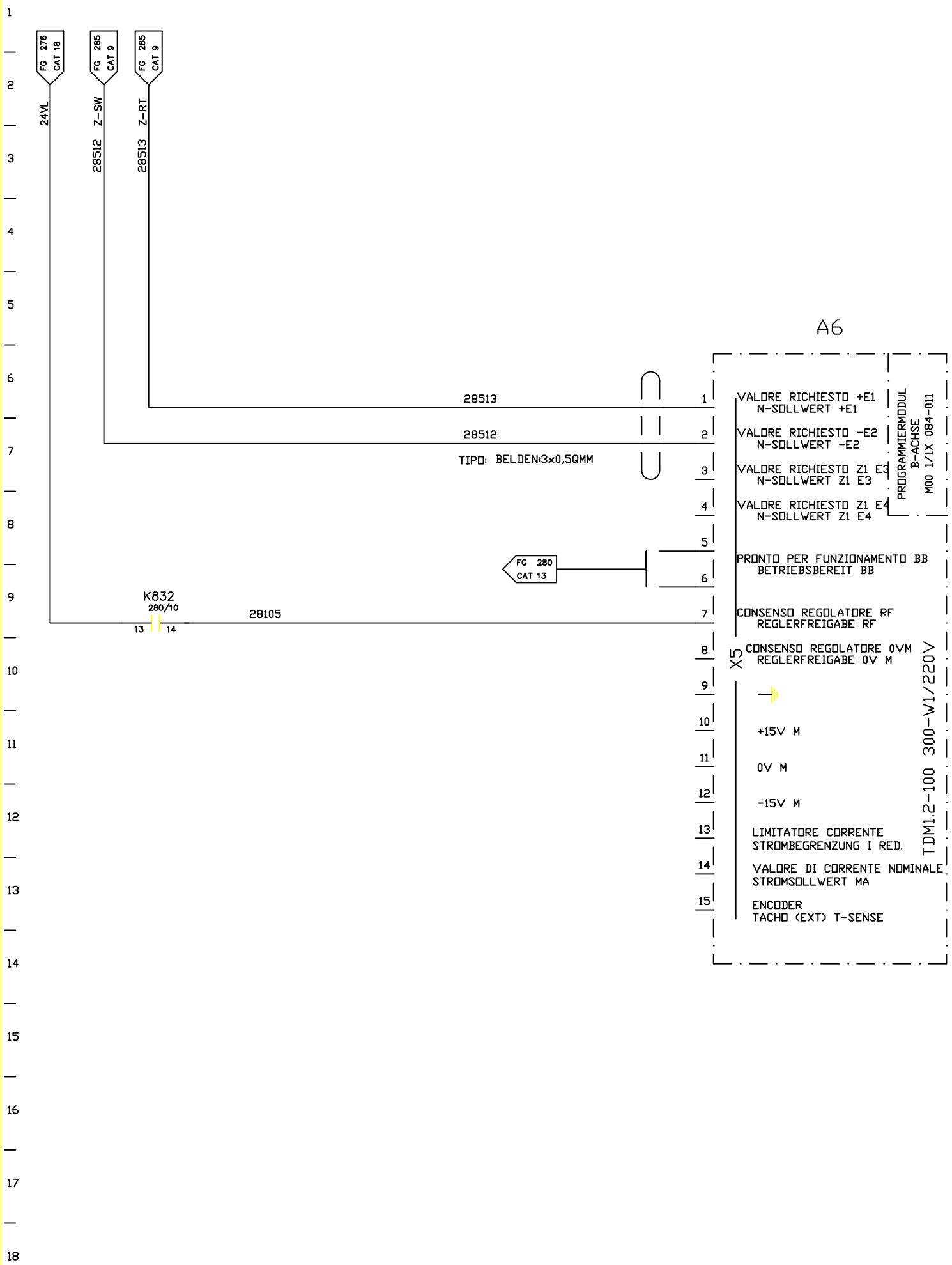

FMA	DIS. N. : 31239.80017	MACCHINA/IMPIANTO : FMA 453		ORDINE : 30.007629	TRANSPORT-B-ACHSE SOLLWERT	T/MB	FOGLIO 281
	CAD : AUTOCAD 10	LAVORAZIONE : ALBERO MOTORE		COMMESSA :	TRASPORTO-ASSE B VALORE RICHIEST.	ARMADIO 9	SEGUE
	N. FILE : F453_281	DENOMINAZIONE : TRASFERTA		ESECUTORE :			
	POS. ARCH. :	DATA : 31.03.1993	AGG. : a b				

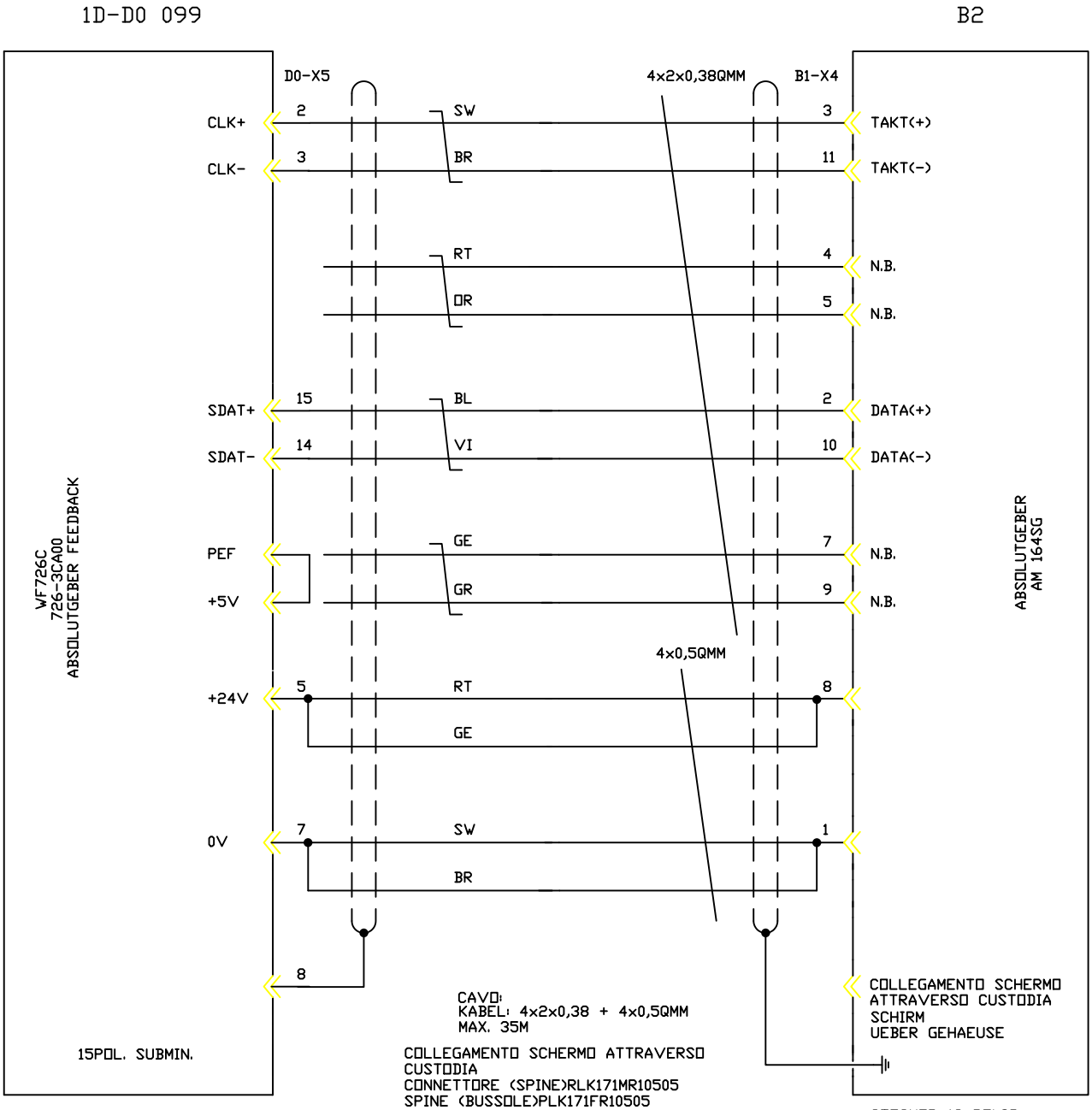

FMA	DIS. N. : 31239.80017	MACCHINA/IMPIANTO : FMA 453		ORDINE : 30.007629	TRANSPORT-B-ACHSE ISTWERT	T/MB	FOGLIO 282
	CAD : AUTOCAD 10	LAVORAZIONE : ALBERO MOTORE		COMMESSA :			
	N. FILE : F453_282	DENOMINAZIONE : TRASFERTA		ESECUTORE :	TRASPORTO-ASSE B EFF.	ARMADIO 7	SEGUE
	POS. ARCH. :	DATA : 31.03.1993	AGG. : a b				

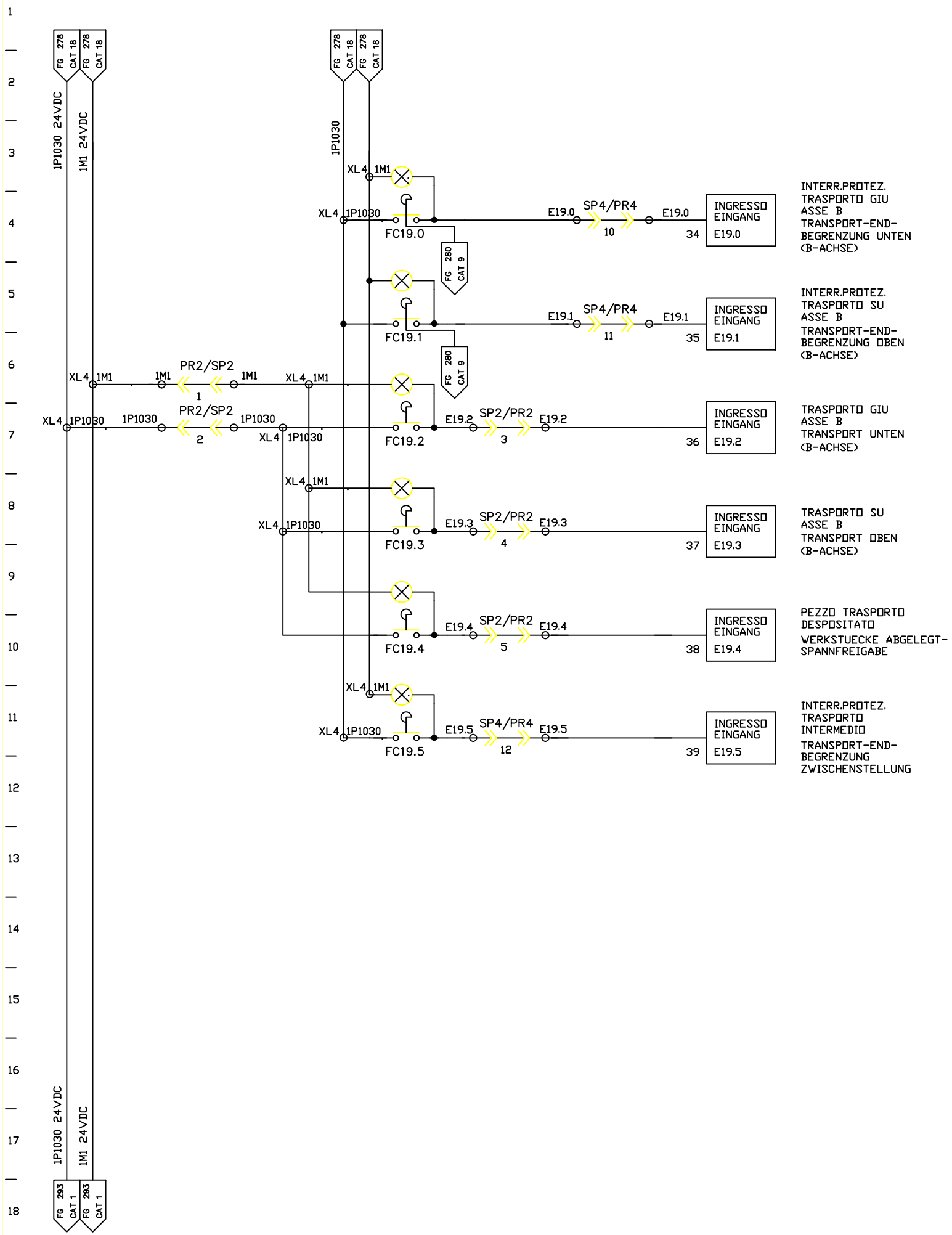

FMA	DIS. N. : 31239.80017	MACCHINA/IMPIANTO : FMA 453	ORDINE : 30.007629	TRANSPORT-B-ACHSE HEBEN-SENKEN	T/MB	FOGLIO 283
	CAD : AUTOCAD 10	LAVORAZIONE : ALBERO MOTORE	COMMESSA :	TRASPORTO-ASSE B SOLLEV./ABBASS.	ARMADIO 7	SEGUE
	N. FILE : F453_283	DENOMINAZIONE : TRASFERTA	ESECUTORE :			
	POS. ARCH. :	DATA : 31.03.1993	AGG. : a b			

COLLEGAMENTO A MORSETTO AD INNESTO
TIPO: MURRELEKTRONIK SB2644

STECK-KLEMM-VERBINDUNG
MURRELEKTRONIK SB 2644

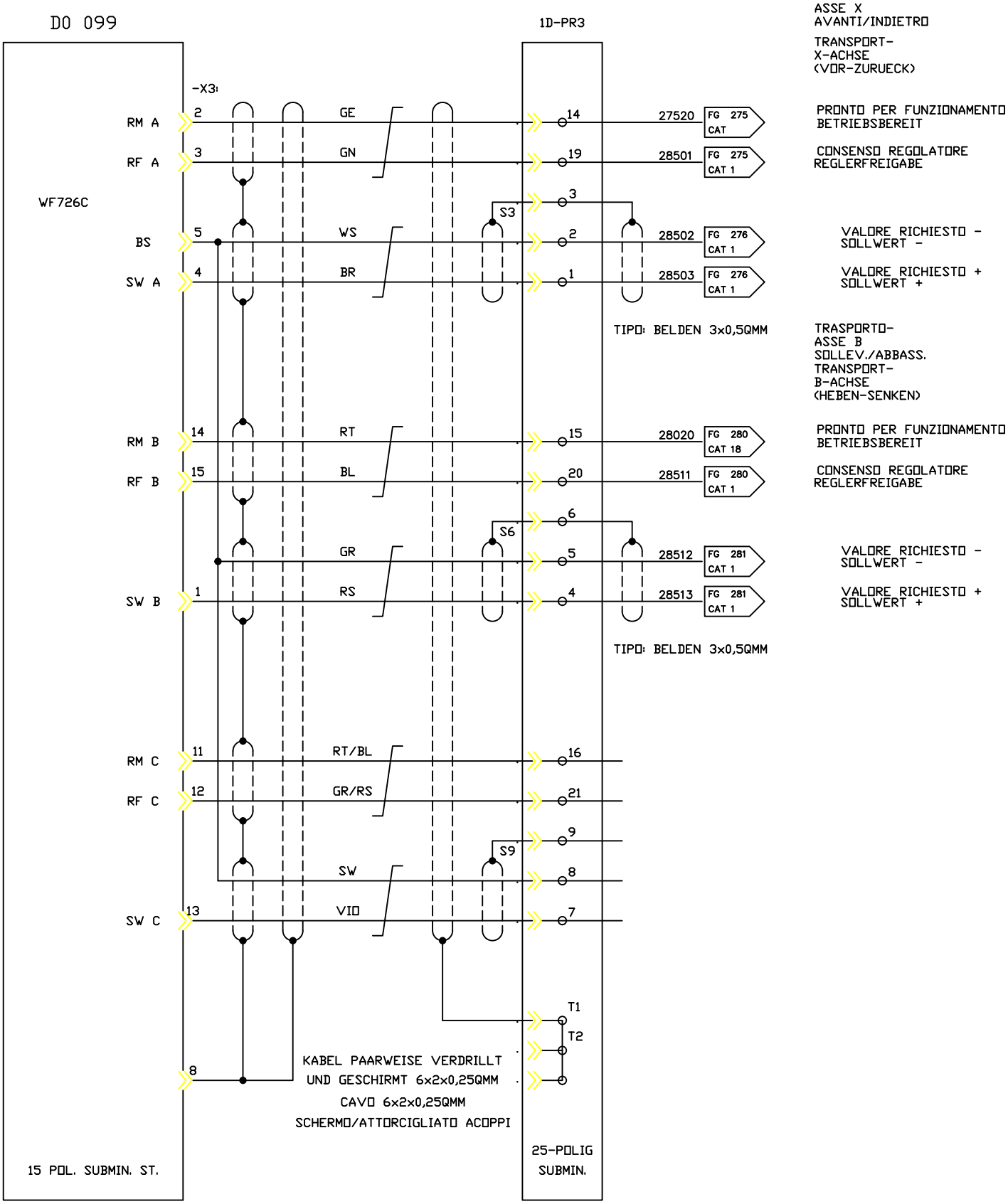

FMA	DIS. N. : 31239.80017	MACCHINA/IMPIANTO : FMA 453		ORDINE : 30.007629	TRANSPORT-X/B-ACHSE SOLLWERT	T	FOGLIO 285
	CAD : AUTOCAD 10	LAVORAZIONE : ALBERO MOTORE		COMMESSA :			
	N. FILE : F453_285	DENOMINAZIONE : TRASFERTA		ESECUTORE :	TRASPORTO-ASSE X/B VALORE RICHIEST.	ARMADIO 7,9	SEGUE
	POS. ARCH. :	DATA : 31.03.1993	AGG. : a b				

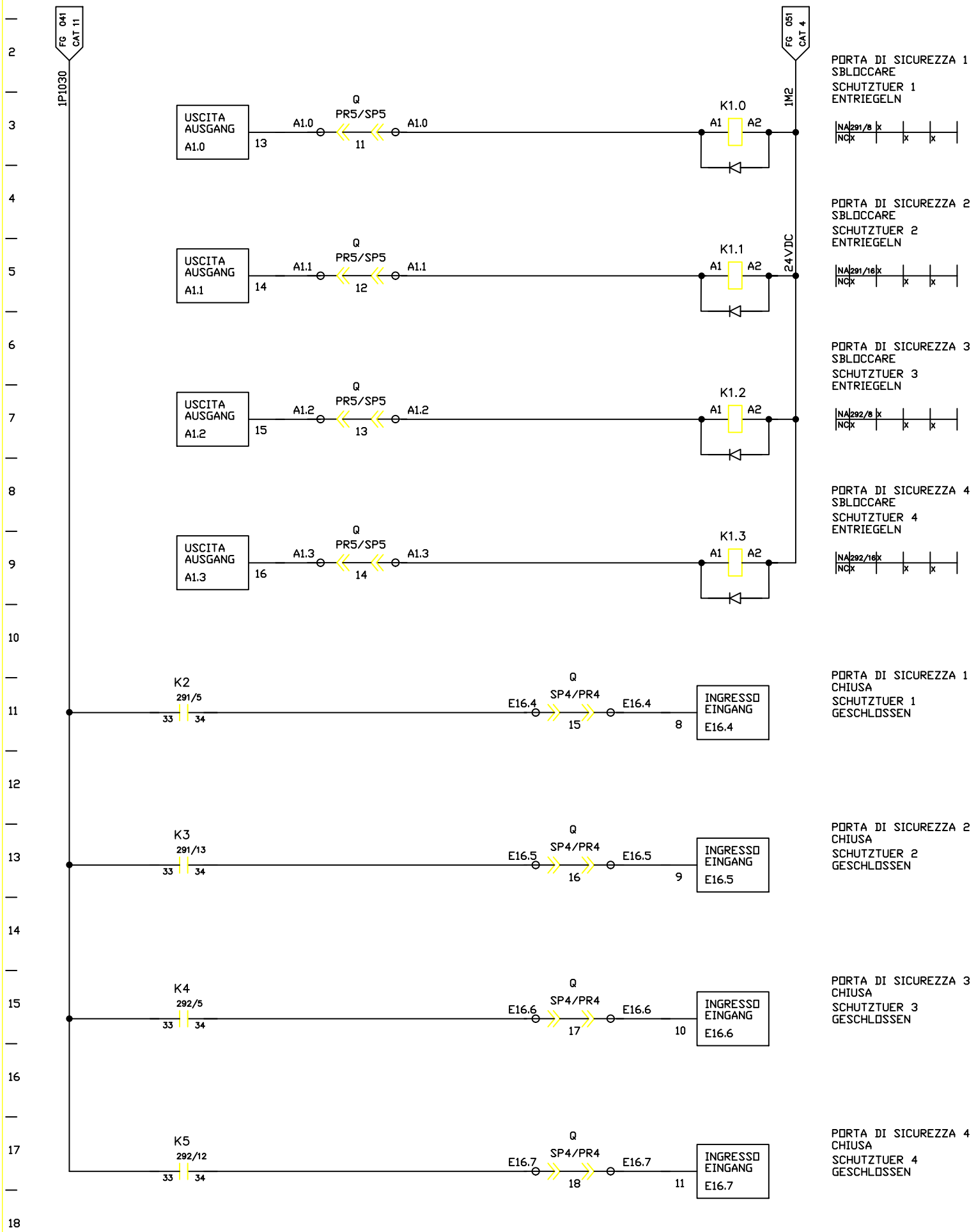

FMA	DIS. N. : 31239.80017	MACCHINA/IMPIANTO : FMA 453		ORDINE : 30.007629	TRANSPORT-SCHUTZTUEREN	T	FOGLIO 290
	CAD : AUTOCAD 10	LAVORAZIONE : ALBERO MOTORE		COMMESSA :			
	N. FILE : F453_290	DENOMINAZIONE : TRASFERTA		ESECUTORE :	TRASPORTO-PORTA DI SICUREZZA	ARMADIO 3	SEGUE
	POS. ARCH. :	DATA : 31.03.1993	AGG. : a b				

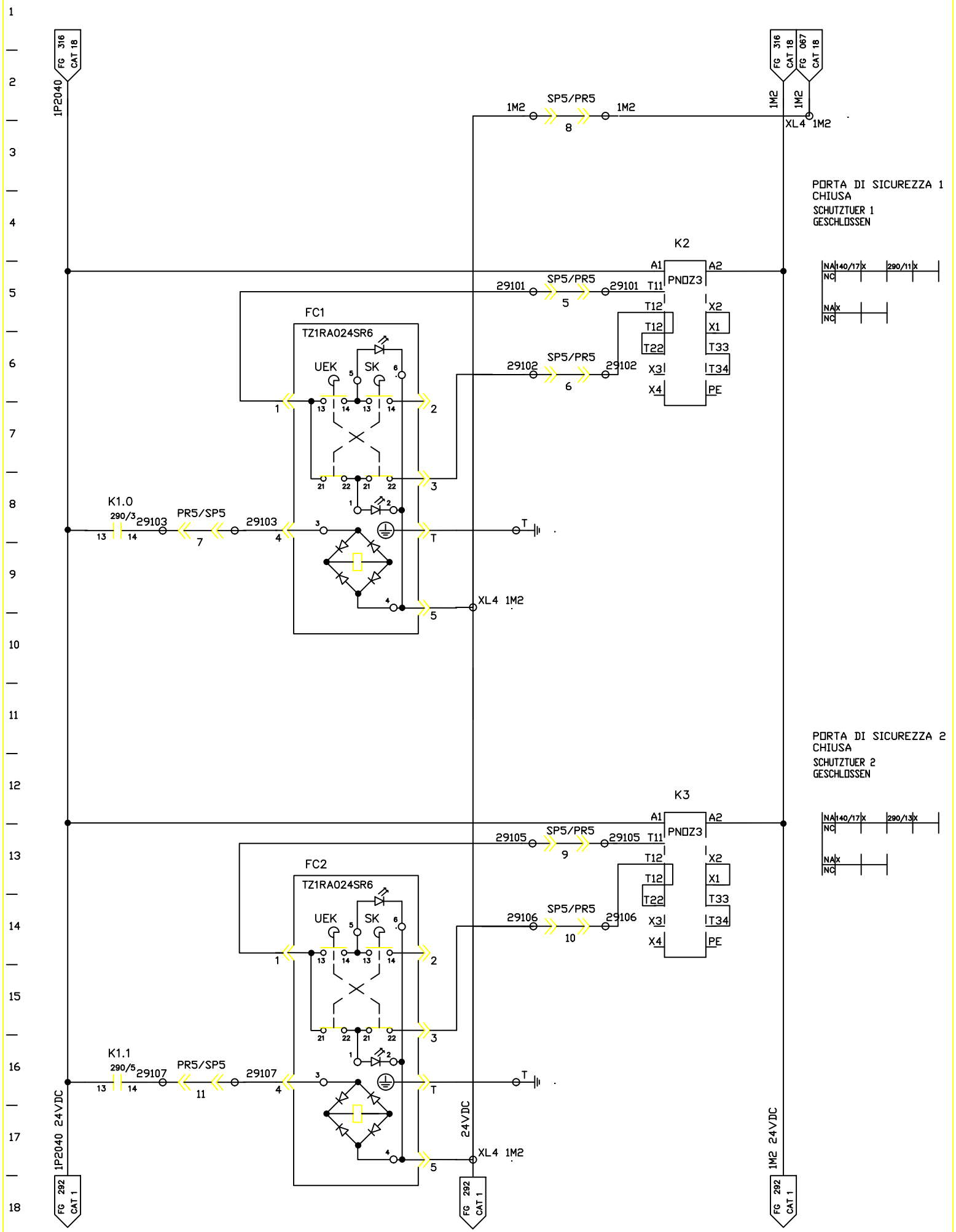

FMA	DIS. N. : 31239.80017	MACCHINA/IMPIANTO : FMA 453	ORDINE : 30.007629	TRANSPORT-SCHUTZTUEREN	T	FOGLIO 291
	CAD : AUTOCAD 10	LAVORAZIONE : ALBERO MOTORE	COMMESSA :	TRASPORTO-PORTA DI SICUREZZA	ARMADIO 3	SEGUE
	N. FILE : F453_291	DENOMINAZIONE : TRASFERTA	ESECUTORE :			
	POS. ARCH. :	DATA : 31.03.1993	AGG. : a b			

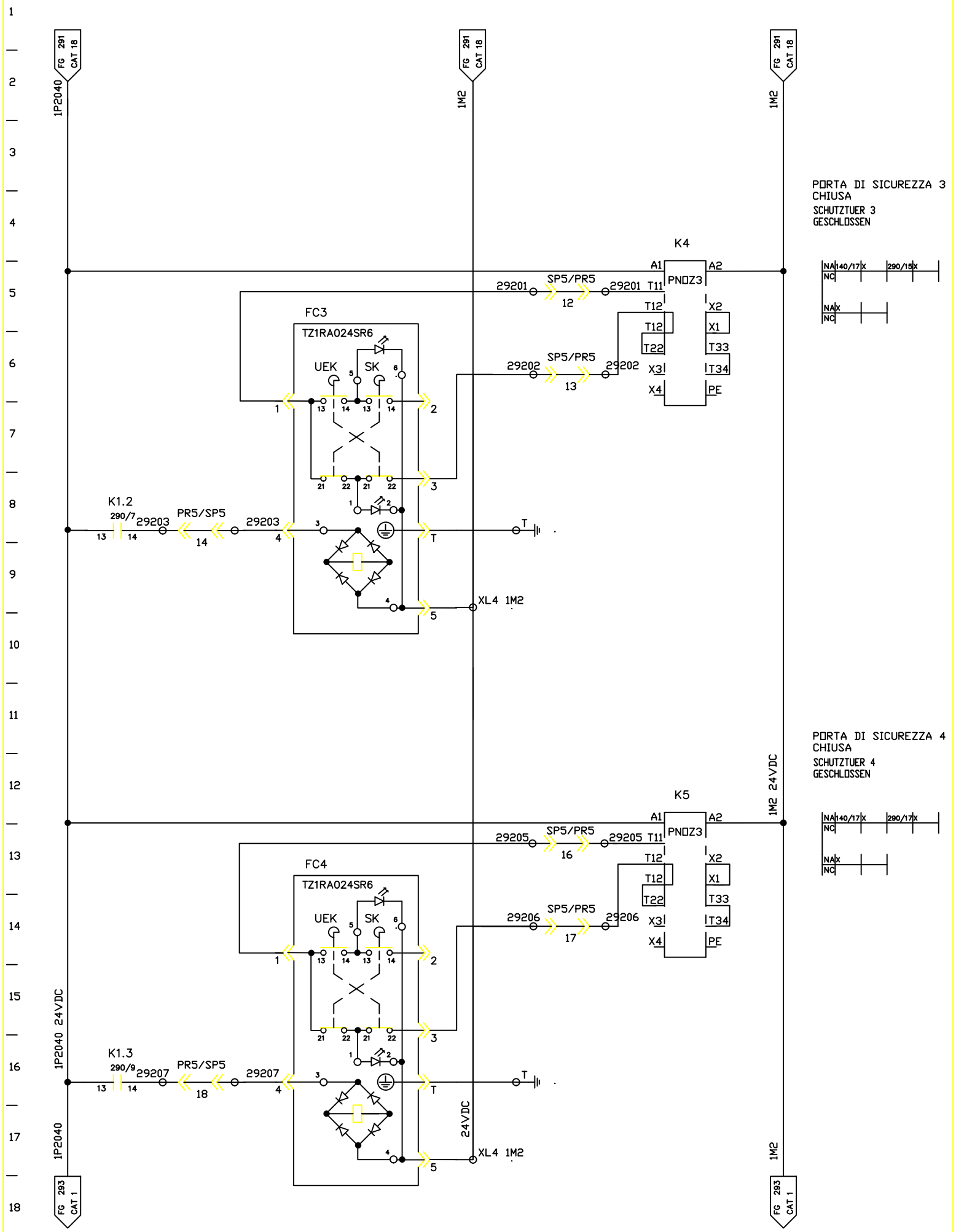

FMA	DIS. N. : 31239.80017	MACCHINA/IMPIANTO : FMA 453		ORDINE : 30.007629	TRANSPORT-SCHUTZTUEREN	T	FOGLIO 292
	CAD : AUTOCAD 10	LAVORAZIONE : ALBERO MOTORE		COMMESSA :	TRASPORTO-PORTA DI SICUREZZA	ARMADIO 3	SEGUE
	N. FILE : F453_292	DENOMINAZIONE : TRASFERTA		ESECUTORE :			
	POS. ARCH. :	DATA : 31.03.1993	AGG. : a b				

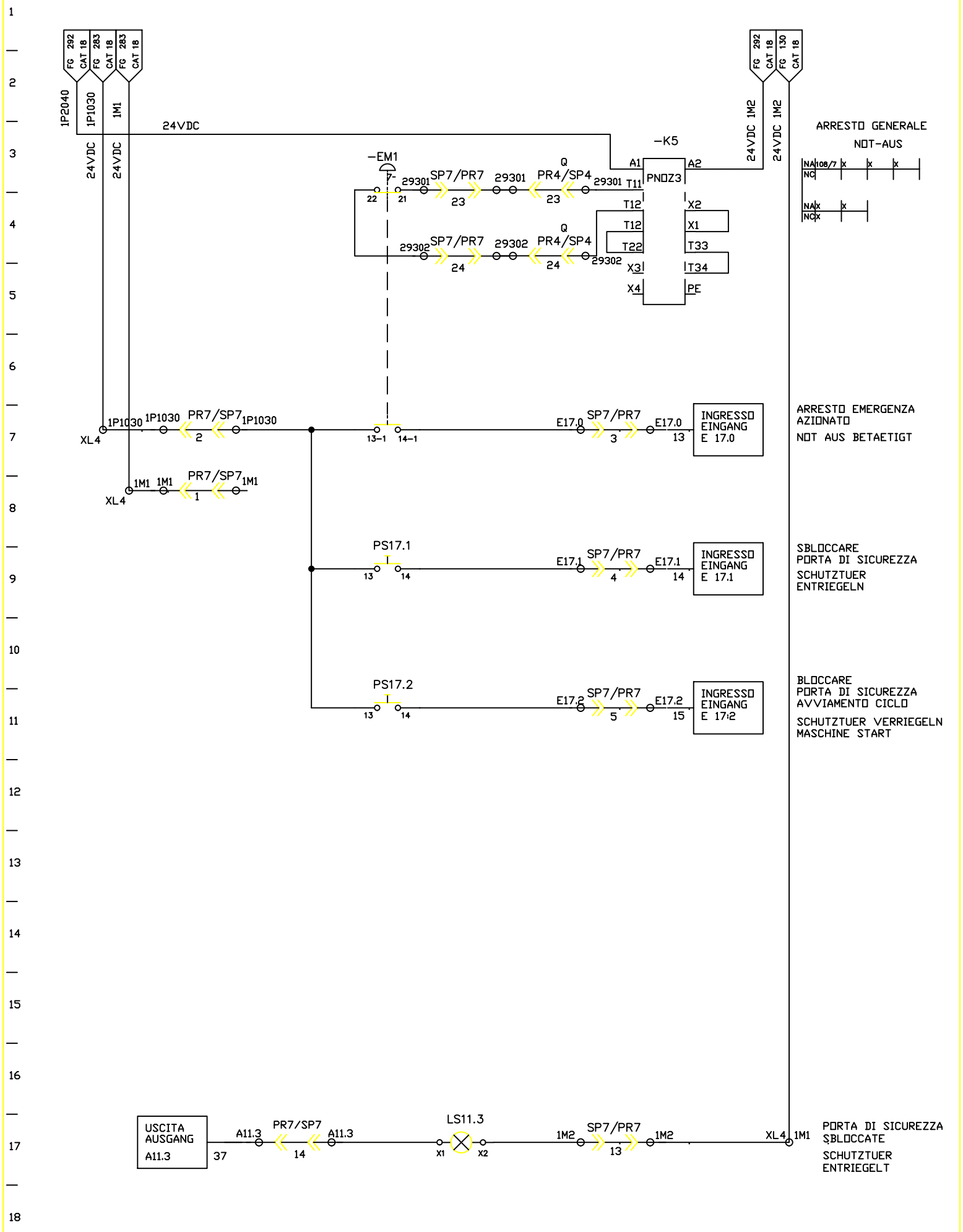

FMA	DIS. N. : 31239.80017	MACCHINA/IMPIANTO : FMA 453	ORDINE : 30.007629	TRANSPORT-SCHUTZTUEREN	T	FOGLIO 293
	CAD : AUTOCAD 10	LAVORAZIONE : ALBERO MOTORE	COMMESSA :			
	N. FILE : F453_293	DENOMINAZIONE : TRASFERTA	ESECUTORE :	TRASPORTO-PORTA DI SICUREZZA	ARMADIO 3/7	SEGUE
	POS. ARCH. :	DATA : 14.06.1995	AGG. : a b			

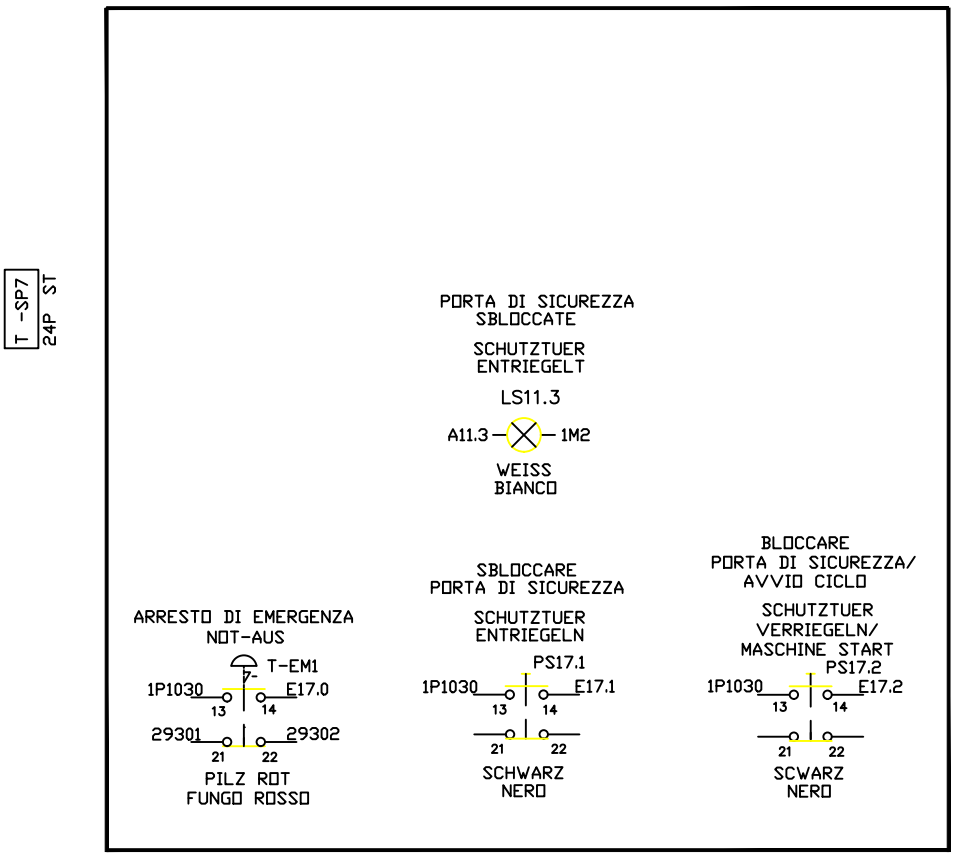

RITTAL E-BOX EB1546 (200x200x80)

FMA	DIS. N. : 31239.80017	MACCHINA/IMPIANTO : FMA 453		ORDINE : 30.007629	BEDIENPULT	T	FOGLIO 294
	CAD : AUTOCAD 10	LAVORAZIONE : ALBERO MOTORE		COMMESSA :	CONSOLLE DI COMANDO		SEGUE
	N. FILE : F453_294	DENOMINAZIONE : TRASFERTA		ESECUTORE :			
	POS. ARCH. :	DATA : 14.06.1995	AGG. : a b				

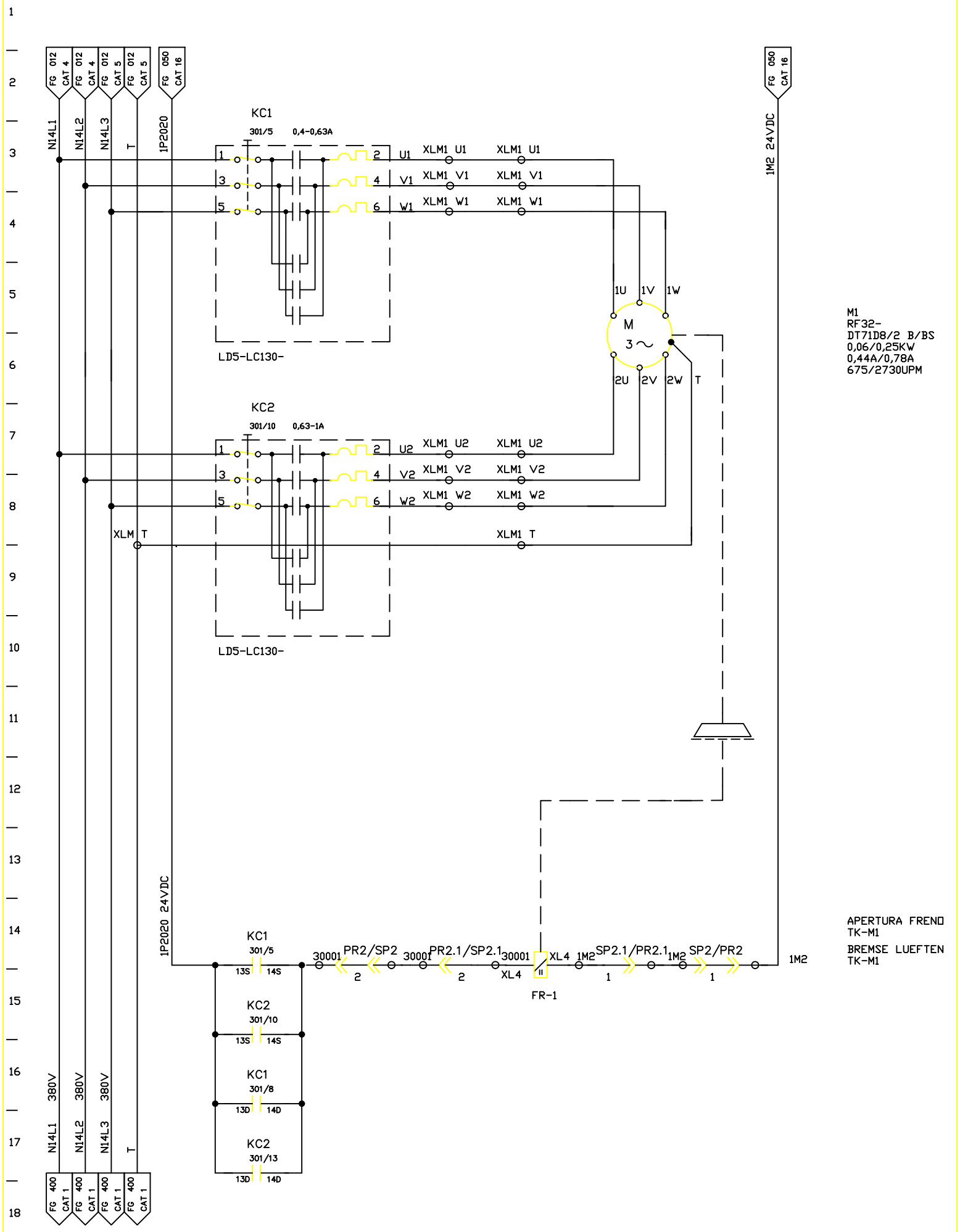

FMA	DIS. N. : 31239.80017	MACCHINA/IMPIANTO : FMA 453		ORDINE : 30.007629	WERKSTUECK-TYPENKONTROLLE	TK	FOGLIO 300
	CAD : AUTOCAD 10	LAVORAZIONE : ALBERO MOTORE		COMMESSA :			
	N. FILE : F453_300	DENOMINAZIONE : TRASFERTA			IDENT.TIPO	ARMADIO 5	SEGUE
	POS. ARCH. :	DATA : 02.04.1993	AGG. : a b	ESECUTORE :			

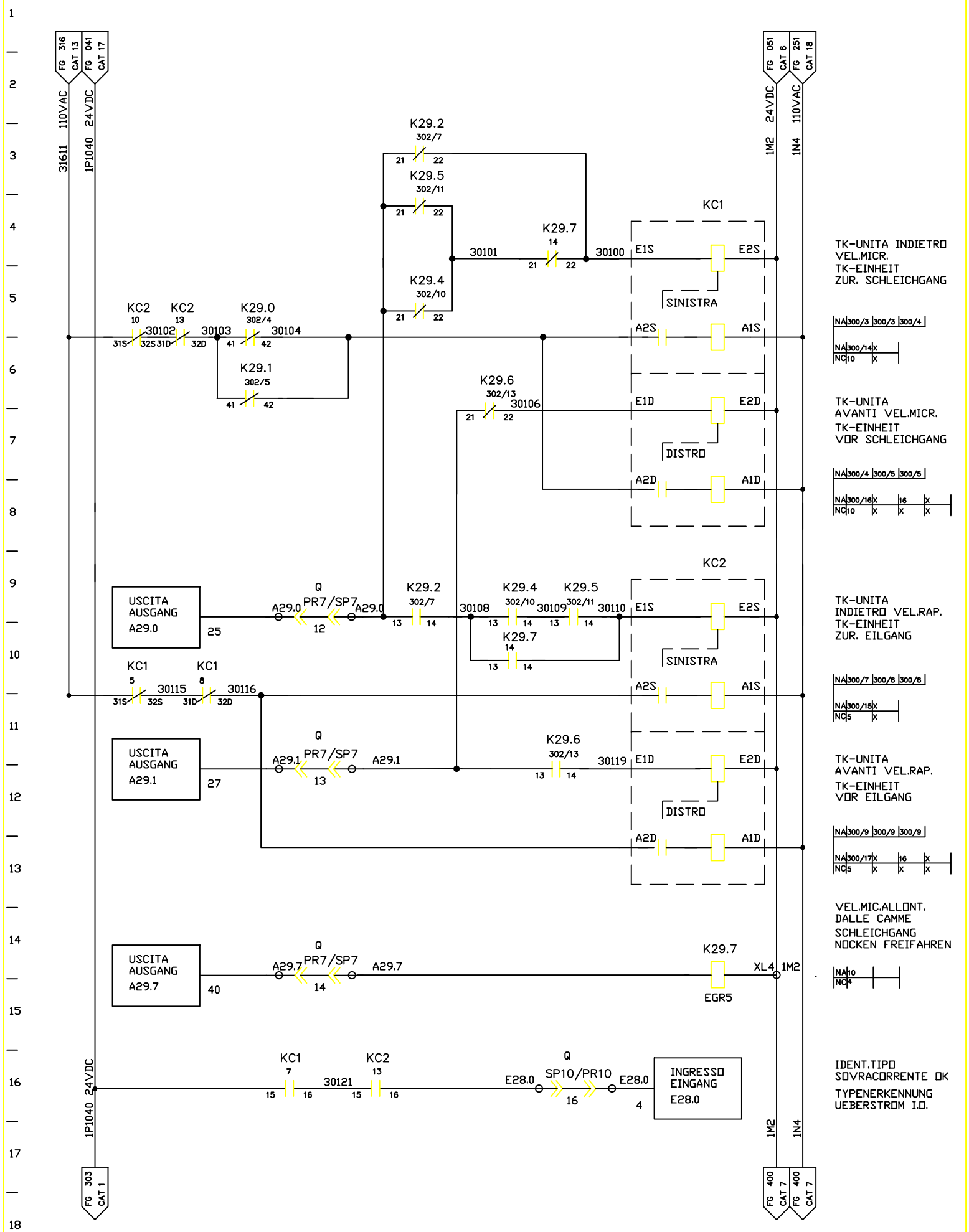

FMA	DIS. N. : 31239.80017	MACCHINA/IMPIANTO : FMA 453	ORDINE : 30.007629	WERKSTUECK-TYPENKONTROLLE	TK	FOGLIO 301
	CAD : AUTOCAD 10	LAVORAZIONE : ALBERO MOTORE	COMMESSA :	IDENT.TIPO	ARMADIO 5	SEGUE
	N. FILE : F453_301	DENOMINAZIONE : TRASFERTA	ESECUTORE :			
	POS. ARCH. :	DATA : 05.04.1993	AGG. : a b			

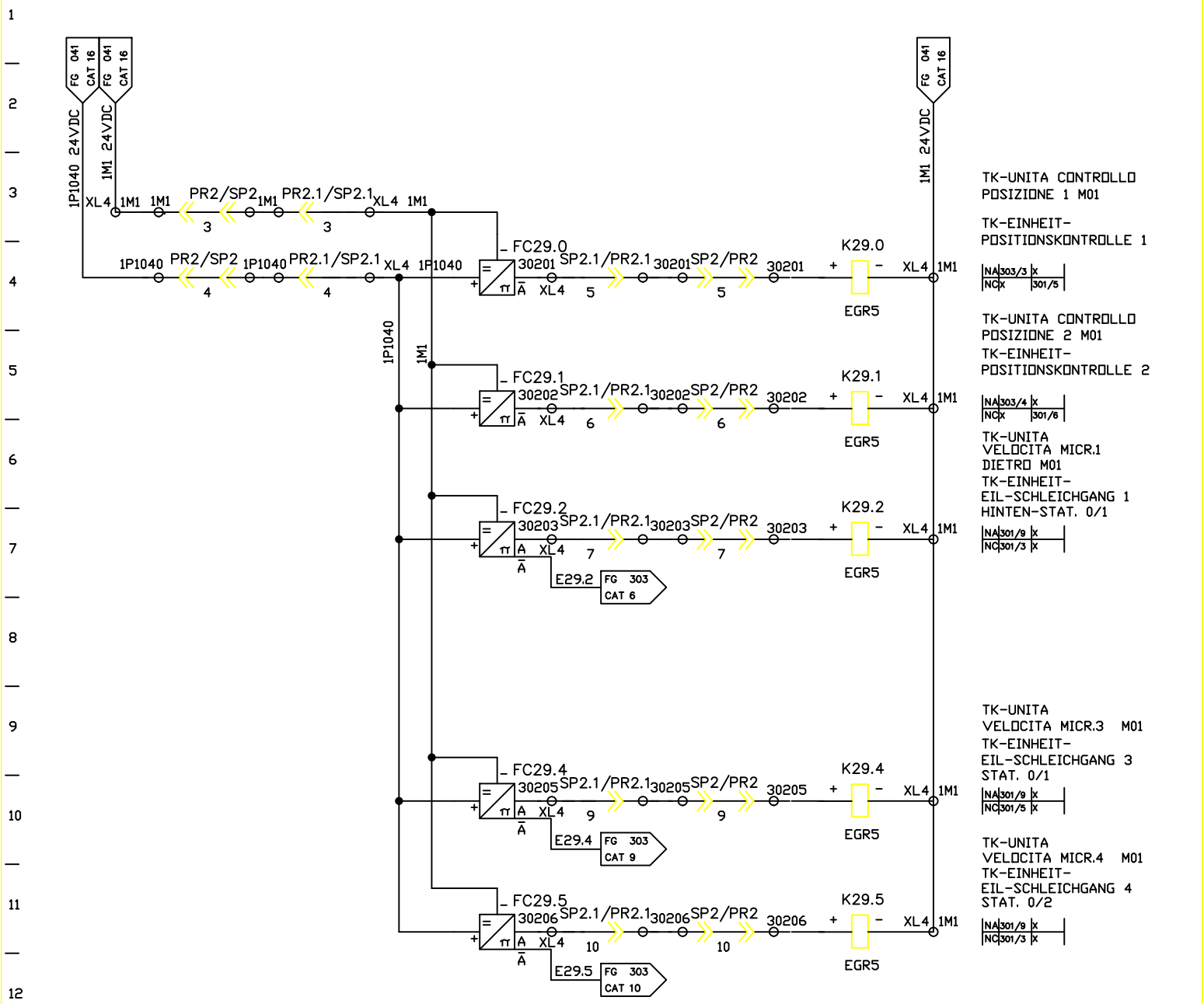

FMA	DIS. N. : 31239.80017	MACCHINA/IMPIANTO : FMA 453	ORDINE : 30.007629	WERKSTUECK-TYPENKONTROLLE	TK	FOGLIO 302
	CAD : AUTOCAD 10	LAVORAZIONE : ALBERO MOTORE	COMMESSA :			
	N. FILE : F453_302	DENOMINAZIONE : TRASFERTA		IDENT.TIPO	ARMADIO 5	SEGUE
	POS. ARCH. :	DATA : 02.04.1993	AGG. : a b	ESECUTORE :		

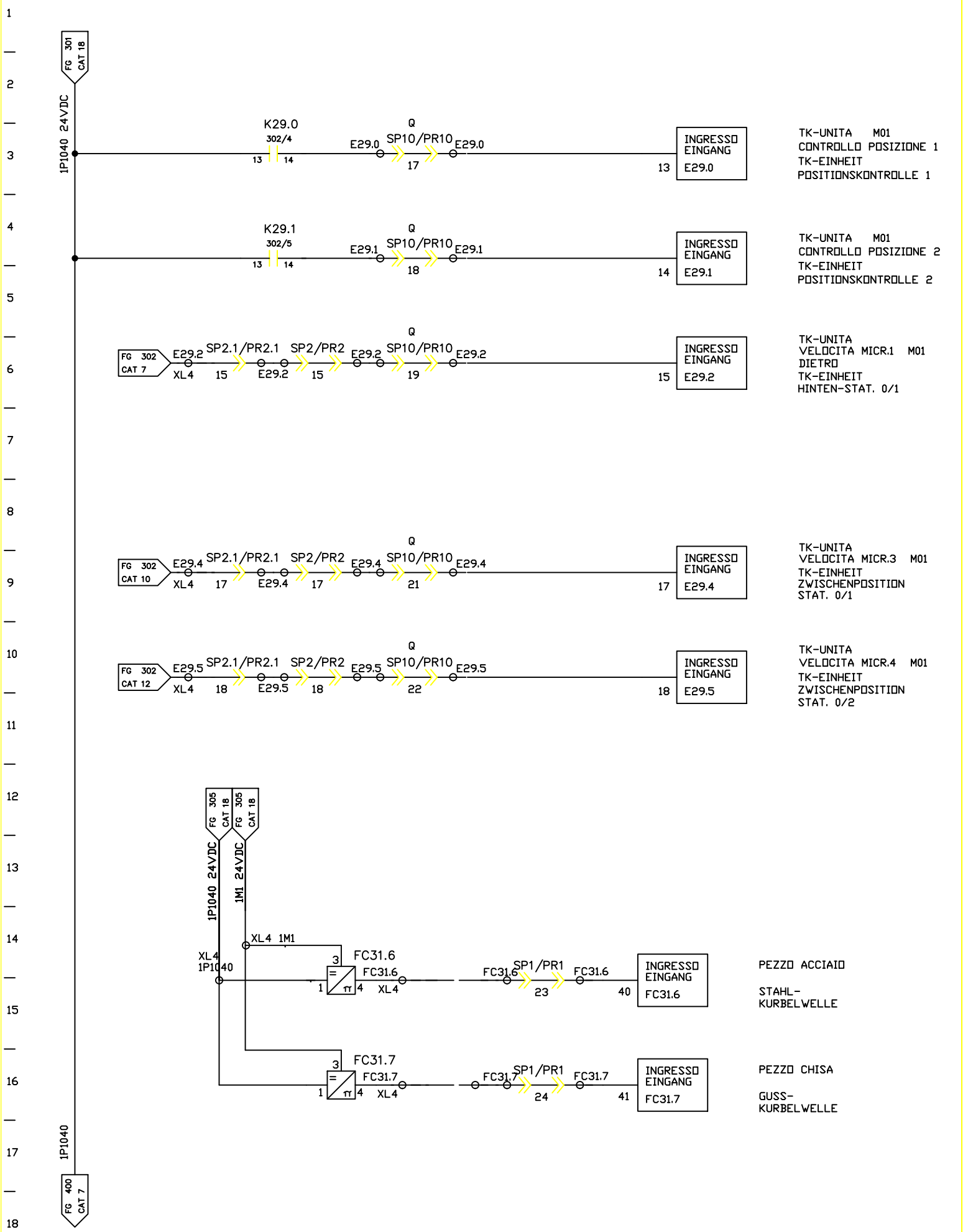

FMA	DIS. N. : 31239.80017	MACCHINA/IMPIANTO : FMA 453	ORDINE : 30.007629	WERKSTUECK-TYPENKONTROLLE	TK	FOGLIO 303
	CAD : AUTOCAD Mech.	LAVORAZIONE : ALBERO MOTORE	COMMESSA :			
	N. FILE : F453_303	DENOMINAZIONE : TRASFERTA	ESECUTORE :	IDENT.TIPO	ARMADIO 5,7	SEGUE
	POS. ARCH. :	DATA : 21.10.2003	AGG. : a U8/11.07.02 b			

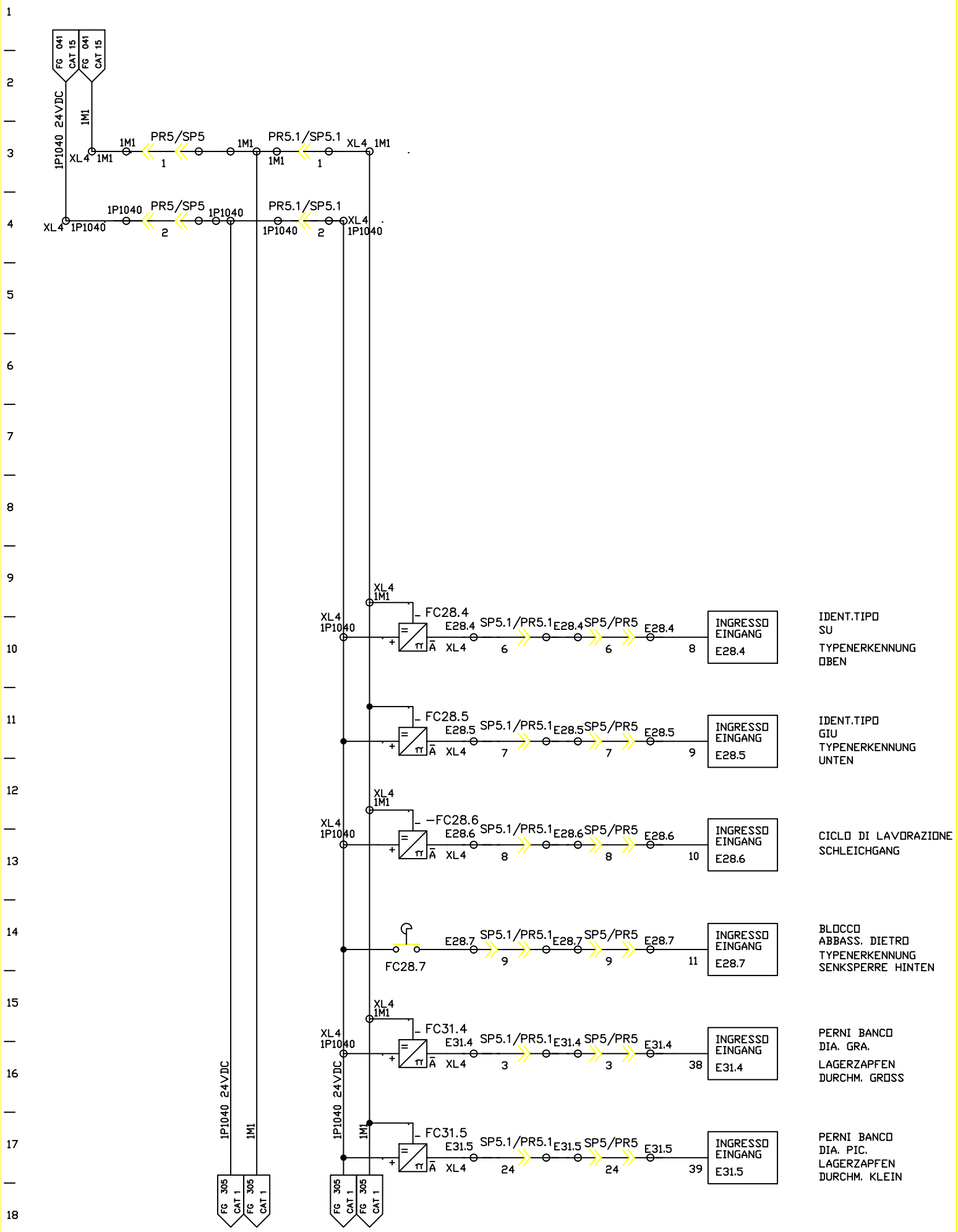

FMA	DIS. N. : 31239.80017	MACCHINA/IMPIANTO : FMA 453	ORDINE : 30.007629	WERKSTUECK-TYPENKONTROLLE	TK	FOGLIO 304
	CAD : AUTOCAD 12	LAVORAZIONE : ALBERO MOTORE	COMMESSA :	IDENT.TIPO		
	N. FILE : F453_304	DENOMINAZIONE : TRASFERTA	ESECUTORE :		ARMADIO 7	SEGUE
	POS. ARCH. :	DATA : 15.04.1997	AGG. : a b			

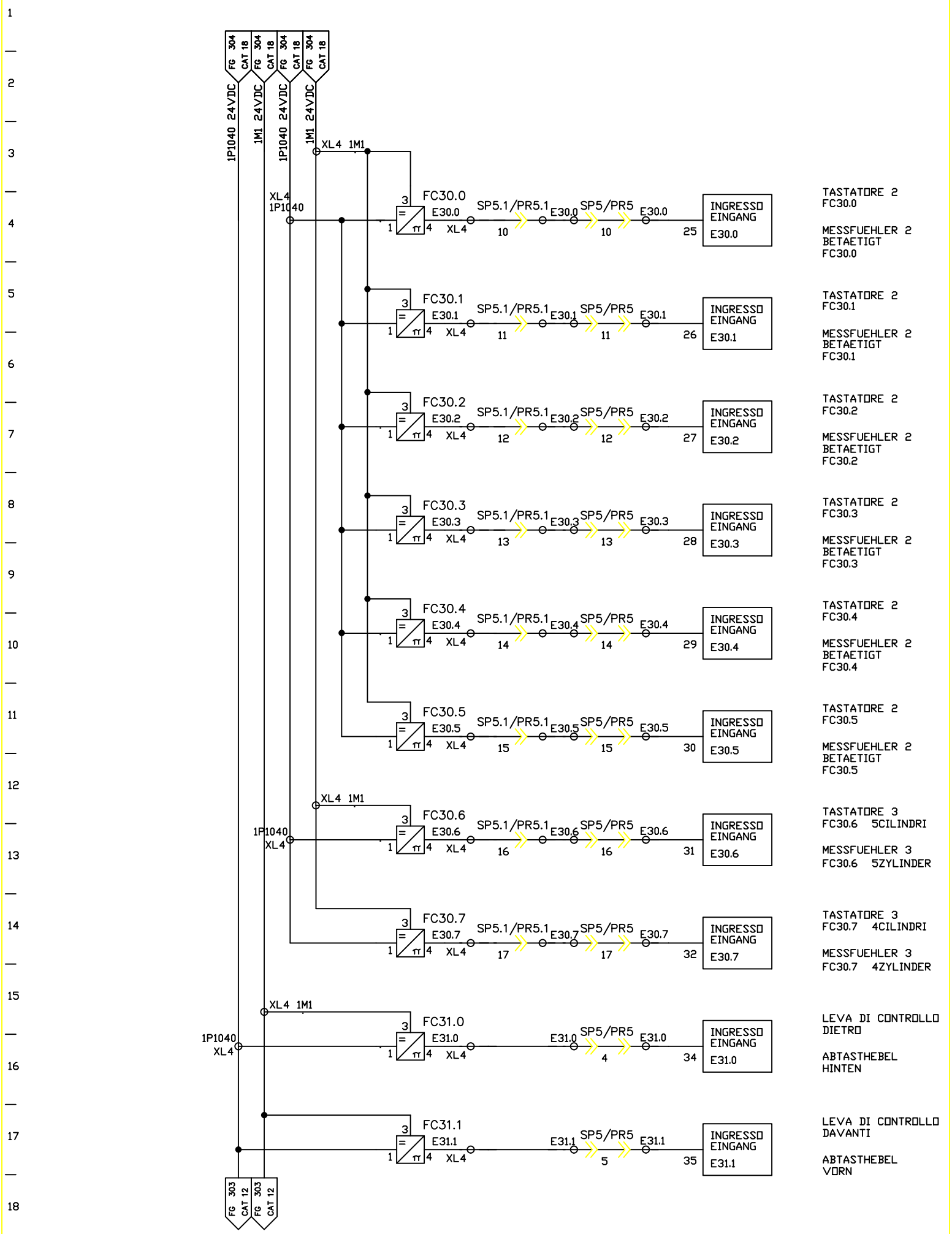

FMA	DIS. N. : 31239.80017	MACCHINA/IMPIANTO : FMA 453	ORDINE : 30.007629	WERKSTUECK-TYPENKONTROLLE	TK	FOGLIO 305
	CAD : AUTOCAD Mech.	LAVORAZIONE : ALBERO MOTORE	COMMESSA :			
	N. FILE : F453_305	DENOMINAZIONE : TRASFERTA	ESECUTORE :	IDENT.TIPO	ARMADIO 7	SEGUE
	POS. ARCH. :	DATA : 21.10.2003	AGG. : a U8/11.07.02 b			

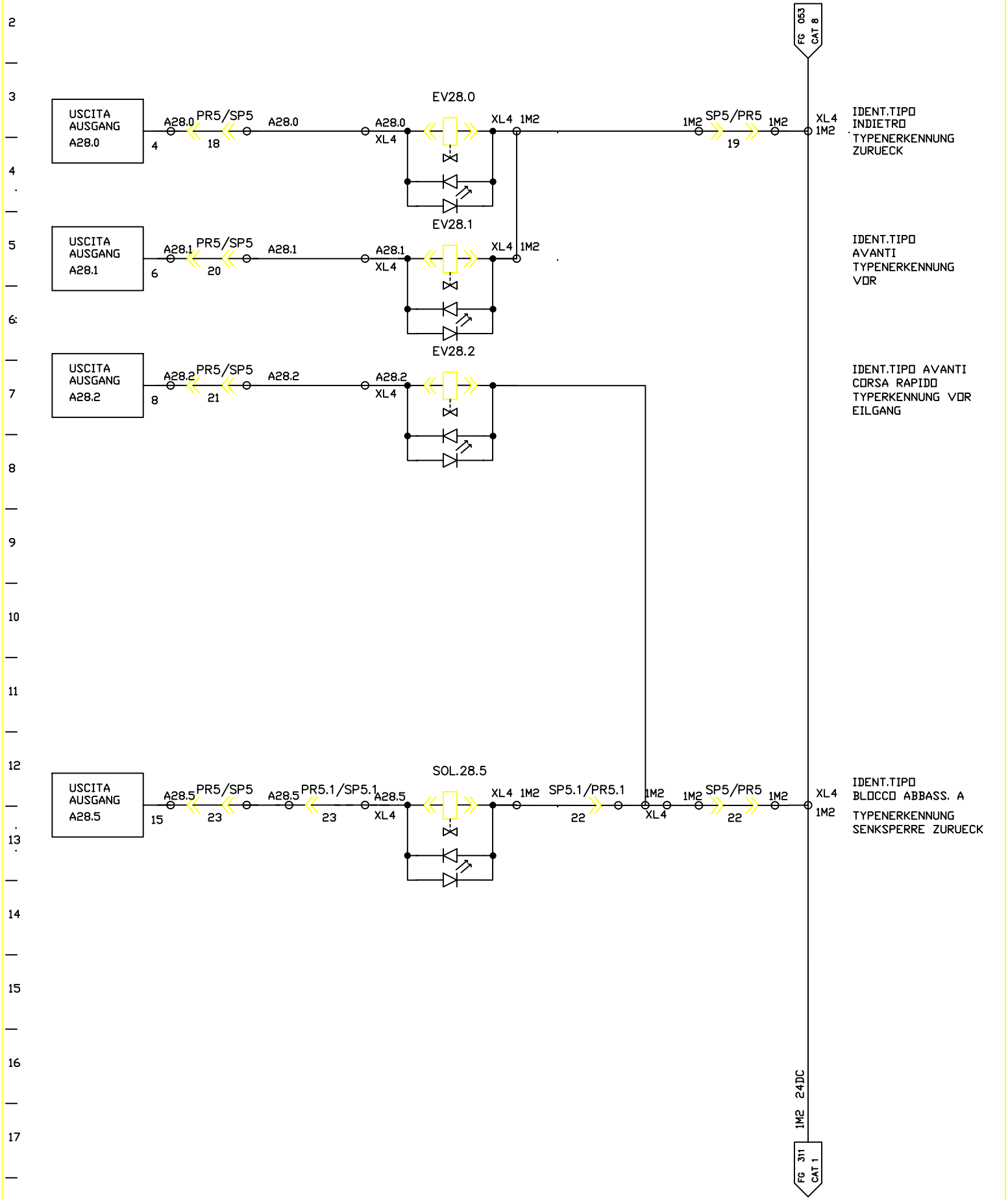

FMA	DIS. N. : 31239.80017	MACCHINA/IMPIANTO : FMA 453		ORDINE : 30.007629	WERKSTUECK-TYPENKONTROLLE	TK	FOGLIO 306
	CAD : AUTOCAD 10	LAVORAZIONE : ALBERO MOTORE		COMMESSA :	IDENT.TIPO		
	N. FILE : F453_306	DENOMINAZIONE : TRASFERTA		ESECUTORE :		ARMADIO 7	SEGUE
	POS. ARCH. :	DATA : 05.04.1993	AGG. : a b				

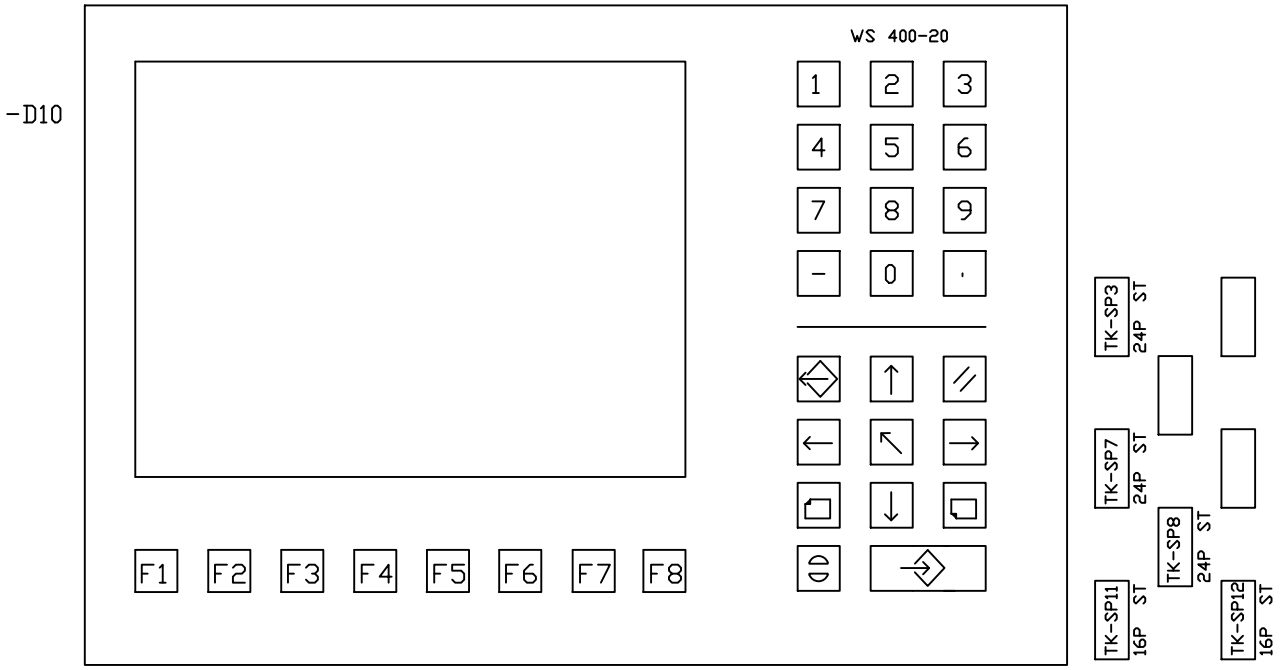

INTERODUZIONE DATI ARRESTO CONSENSO
DATENEINGABE SPERREN/FREIGEBEN
SL38.4
1P1050 13 14 E38.4
21 22
SCHLUESSEL BG2 SCHWARZ
CHIAVE NERO BG2

TENSIONE PRINCIPALE
LASTSPANNUNG AUS-EIN
SL1
31608 13 14 31609
21 22
SCHLUESSEL BG4 ROT
CHIAVE ROSSO BG4

FUNZIONE INDIETRO / DISINS.
FUNKTION ZURUECK/AUS
PS38.1
1P1050 13 14 E38.1
21 22
SCHWARZ
NERO

FUNZIONE AVANTI / INS.
FUNKTION VOR/EIN
PS38.0
1P1050 13 14 E38.0
21 22
SCHWARZ
NERO

CARICARE MACCHINA AUTOM. MANUALE
MASCHINE BELADEN AUTOMATIK-HAND
TK-SL38.2
1P1050 13 14 E38.3
21 22 E38.2
SCHLUESSEL BG4 BLAU
CHIAVE AZZURRO BG4

1 CICLO AUTOMATICO
2 CICLO SINGOLO
3 CICLO MANUALE
4 CICLO A IMPULSI

1 VERKETTETER BETRIEB
2 EINZELBETRIEB
3 EINZELBEWEGUNG
4 EINRICHTEN

SL37.0
1P1050 1 2 E37.0
3 4 E37.1
5 6 E37.2
7 8 E37.3
KNEBEL XBC-D19116M12
JACK XBC-D19116M12

ARRESTO A FINE CICLO
HALT NACH ZYKLUSENDE
PS37.5
13 14
1P1050 21 22 E37.5
ROT
ROSSO

AVVIAMENTO CICLO
START
PS37.4
1P1050 13 14 E37.4
21 22
GRUEN
VERDE

STOP CICLO CON RITORNO UNITA
EINHEIT IN GRUNDSTELLUNG
PS37.6
1P1050 13 14 E37.6
21 22
GELB
GIALLO

ARRESTO DI EMERGENZA
NOT-AUS
EM3
1P1050 13 14 E37.7
SE-10813 21 22 SE-10814
PILZ ROT
FUNGO ROSSO

QUIETANZARE TIPO DI PEZZO
WERKSTUECKTYPE QUITTIEREN
TK-PS38.7
1P1050 13 14 E38.7
21 22
GRUEN
VERDE

ARRESTO CICLO
START AUFHEBUNG
TK-PS38.6
13 14
1P1050 21 22 E38.6
ROT
ROSSO

MACCHINA CICLO ATTIVATO
MASCHINE START EINGELEITET
TK-LS1.6
A1.6 1M2
GRUEN
VERDE

MACCHINA AVVIO CICLO
MASCHINE START
TK-PS38.5
1P1050 13 14 E38.5
21 22
SCHWARZ
NERO

CARICARE MACCHINA LIBERO
MASCHINE BELADEN FREI
TK-LS1.7
A1.7 1M2
GRUEN
VERDE

FMA	DIS. N. : 31239.80017	MACCHINA/IMPIANTO : FMA 453		ORDINE : 30.007629	BEDIENPULT	TK	FOGLIO 307
	CAD : AUTOCAD 10	LAVORAZIONE : ALBERO MOTORE		COMMESSA :	CONSOLLE DI COMANDO		SEGUE
	N. FILE : F453_307	DENOMINAZIONE : TRASFERTA		ESECUTORE :			
	POS. ARCH. :	DATA : 05.04.1993	AGG. : a b				

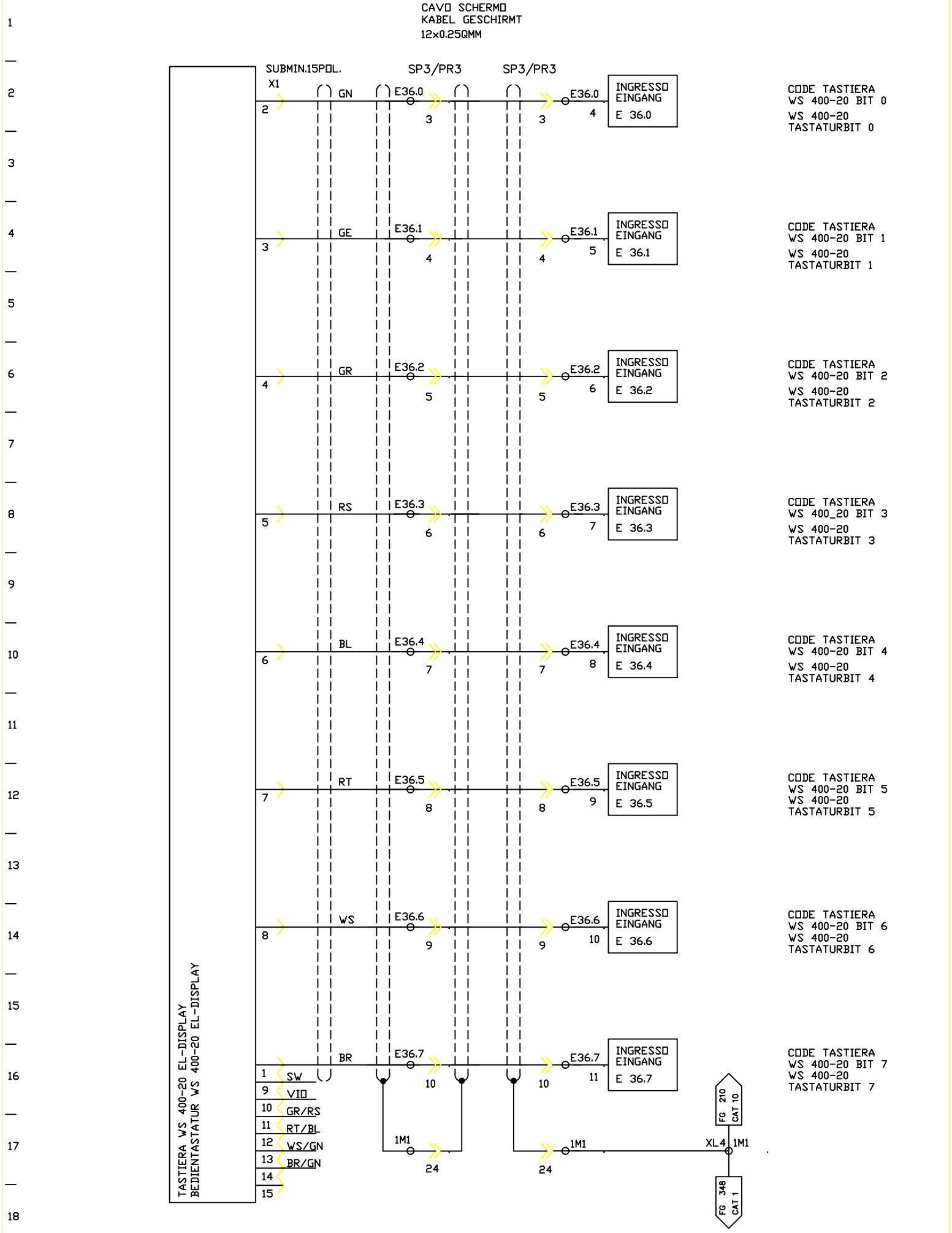

FMA	DIS. N. : 31239.80017	MACCHINA/IMPIANTO : FMA 453		ORDINE : 30.007629	WERKSTUECK-TYPENKONTROLLE	TK	FOGLIO 308
	CAD : AUTOCAD 10	LAVORAZIONE : ALBERO MOTORE		COMMESSA :			
	N. FILE : F453_308	DENOMINAZIONE : TRASFERTA			IDENT.TIPO	ARMADIO 7	SEGUE
	POS. ARCH. :	DATA : 05.04.1993	AGG. : a b	ESECUTORE :			

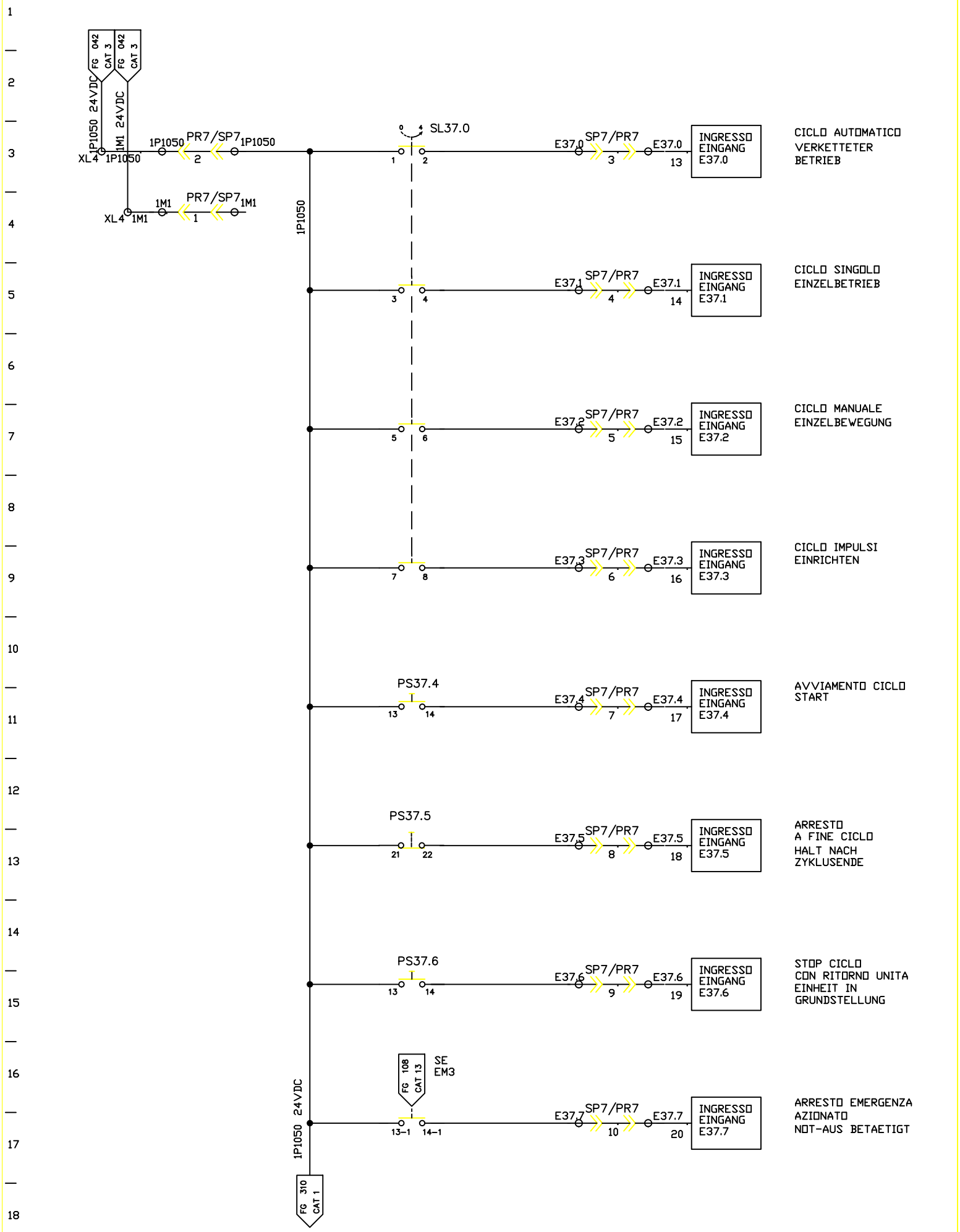

FMA	DIS. N. : 31239.80017	MACCHINA/IMPIANTO : FMA 453	ORDINE : 30.007629	WERKSTUECK-TYPENKONTROLLE	TK	FOGLIO 309
	CAD : AUTOCAD 10	LAVORAZIONE : ALBERO MOTORE	COMMESSA :			
	N. FILE : F453_309	DENOMINAZIONE : TRASFERTA	ESECUTORE :	IDENT.TIPO	ARMADIO 7	SEGUE
	POS. ARCH. :	DATA : 01.04.1993	AGG. : a b			

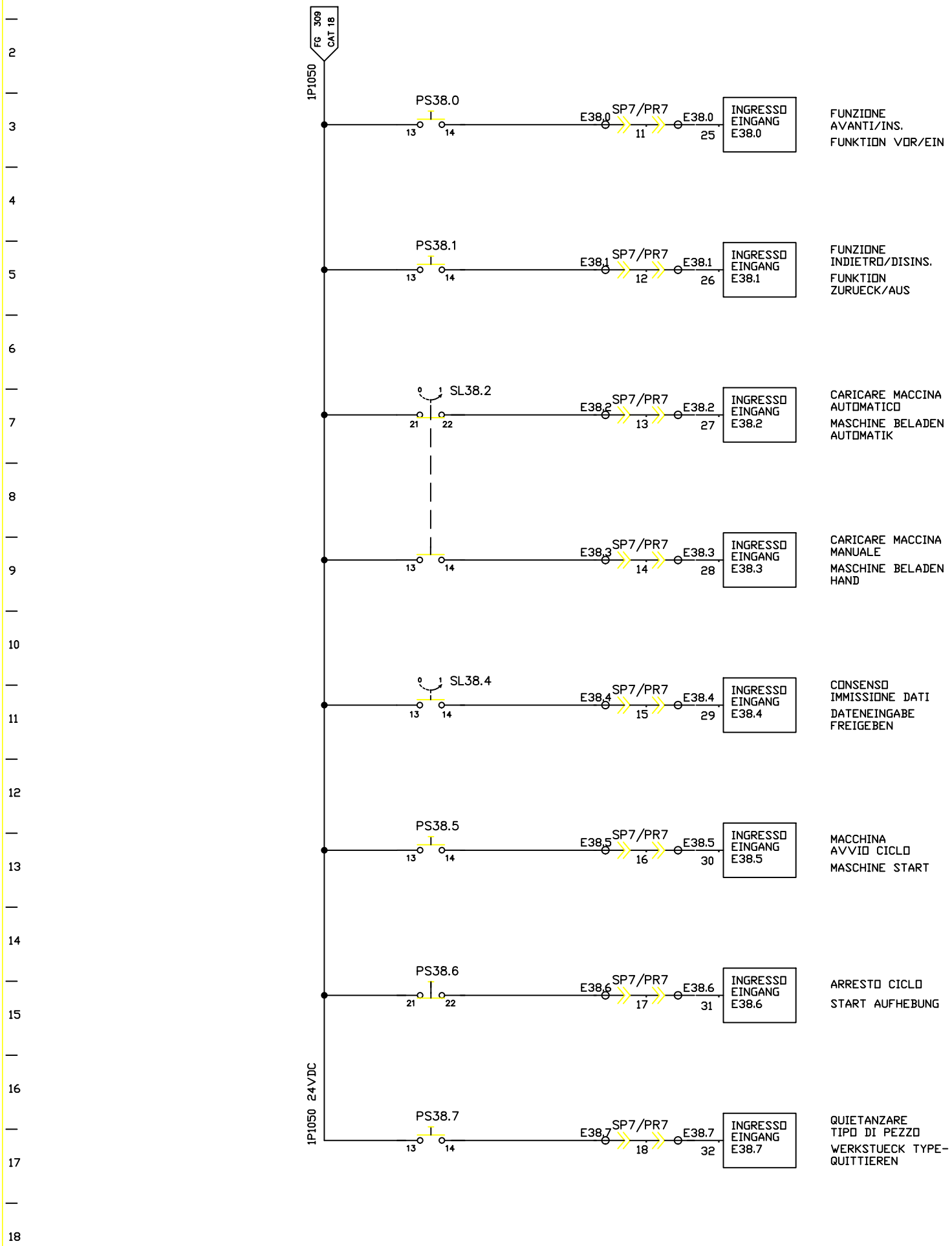

FMA	DIS. N. : 31239.80017	MACCHINA/IMPIANTO : FMA 453	ORDINE : 30.007629	WERKSTUECK-TYPENKONTROLLE	TK	FOGLIO 310
	CAD : AUTOCAD 10	LAVORAZIONE : ALBERO MOTORE	COMMESSA :			
	N. FILE : F453_310	DENOMINAZIONE : TRASFERTA	ESECUTORE :	IDENT.TIPO	ARMADIO 7	SEGUE
	POS. ARCH. :	DATA : 01.04.1993	AGG. : a b			

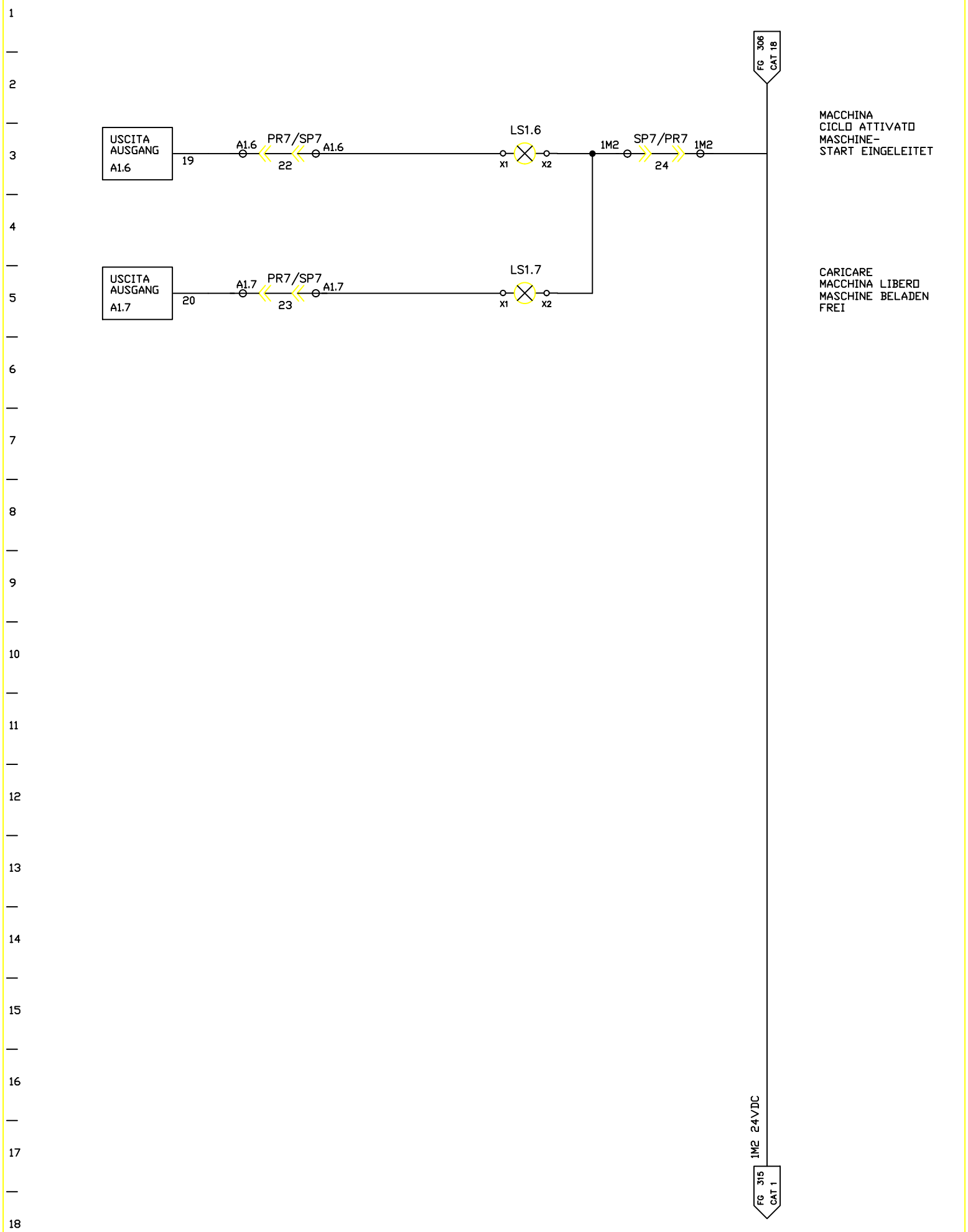

FMA	DIS. N. : 31239.80017	MACCHINA/IMPIANTO : FMA 453		ORDINE : 30.007629	WERKSTUECK-TYPENKONTROLLE	TK	FOGLIO 311
	CAD : AUTOCAD 10	LAVORAZIONE : ALBERO MOTORE		COMMESSA :			
	N. FILE : F453_311	DENOMINAZIONE : TRASFERTA		ESECUTORE :	IDENT.TIPO	ARMADIO 7	SEGUE
	POS. ARCH. :	DATA : 01.04.1993	AGG. : a b				

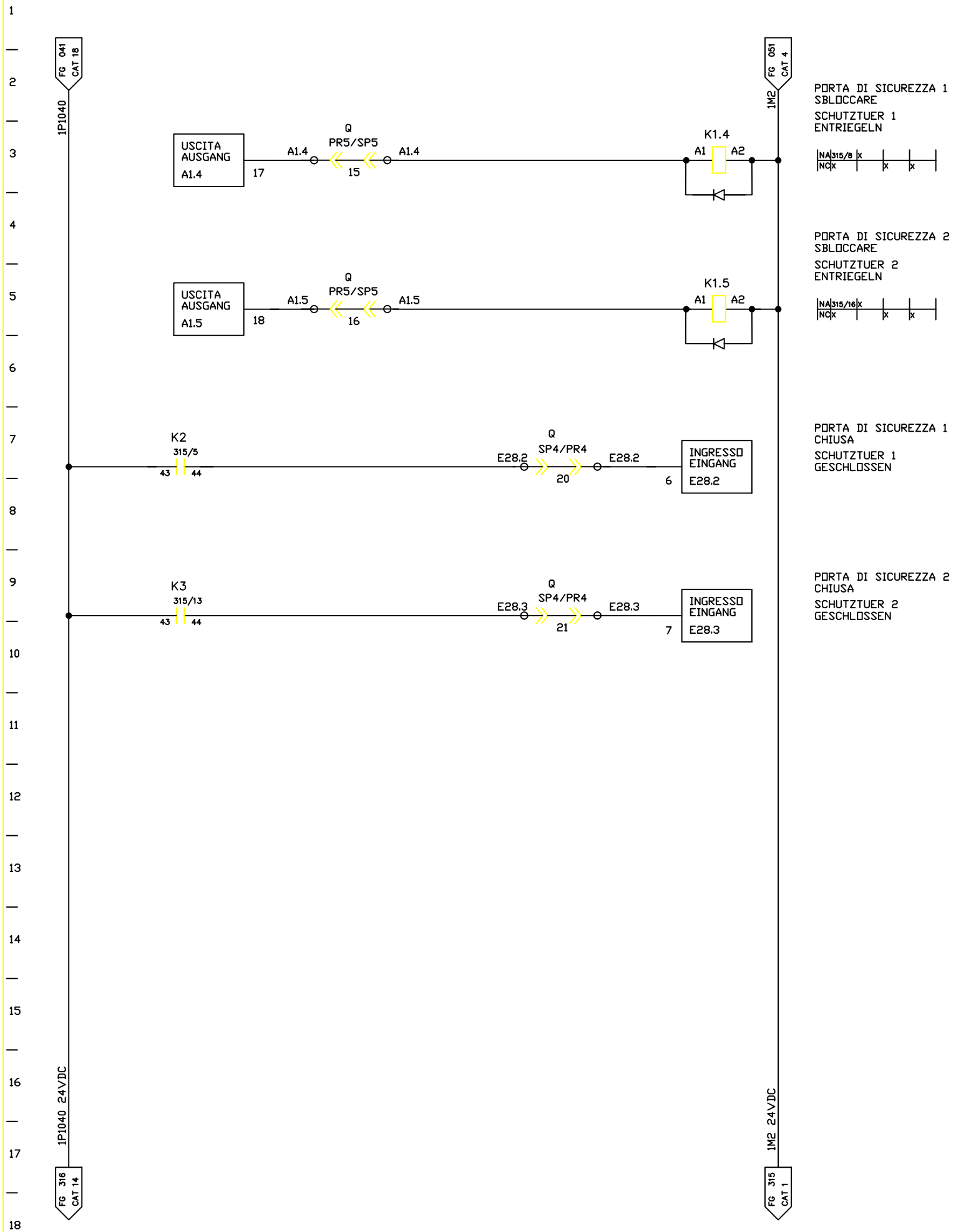

FMA	DIS. N. : 31239.80017	MACCHINA/IMPIANTO : FMA 453		ORDINE : 30.007629	WERKSTUECK-TYPENKONTROLLE	TK	FOGLIO 314
	CAD : AUTOCAD 10	LAVORAZIONE : ALBERO MOTORE		COMMESSA :			
	N. FILE : F453_314	DENOMINAZIONE : TRASFERTA			IDENT.TIPO	ARMADIO 3	SEGUE
	POS. ARCH. :	DATA : 01.04.1993	AGG. : a b	ESECUTORE :			

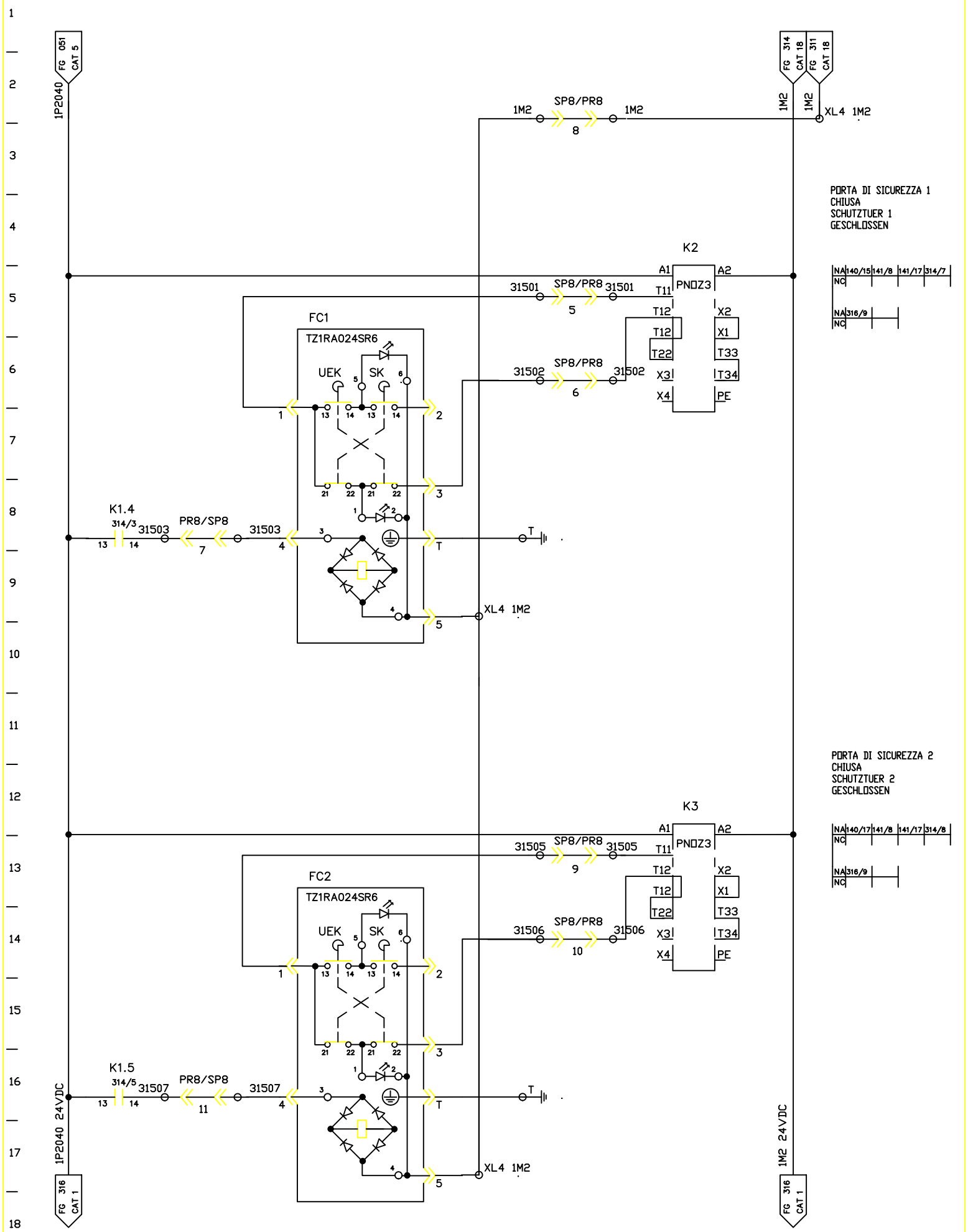

FMA	DIS. N. : 31239.80017	MACCHINA/IMPIANTO : FMA 453		ORDINE : 30.007629	WERKSTUECK-TYPENKONTROLLE	TK	FOGLIO 315
	CAD : AUTOCAD 10	LAVORAZIONE : ALBERO MOTORE		COMMESSA :			
	N. FILE : F453_315	DENOMINAZIONE : TRASFERTA			IDENT.TIPO	ARMADIO 3	SEGUE
	POS. ARCH. :	DATA : 01.04.1993	AGG. : a b	ESECUTORE :			

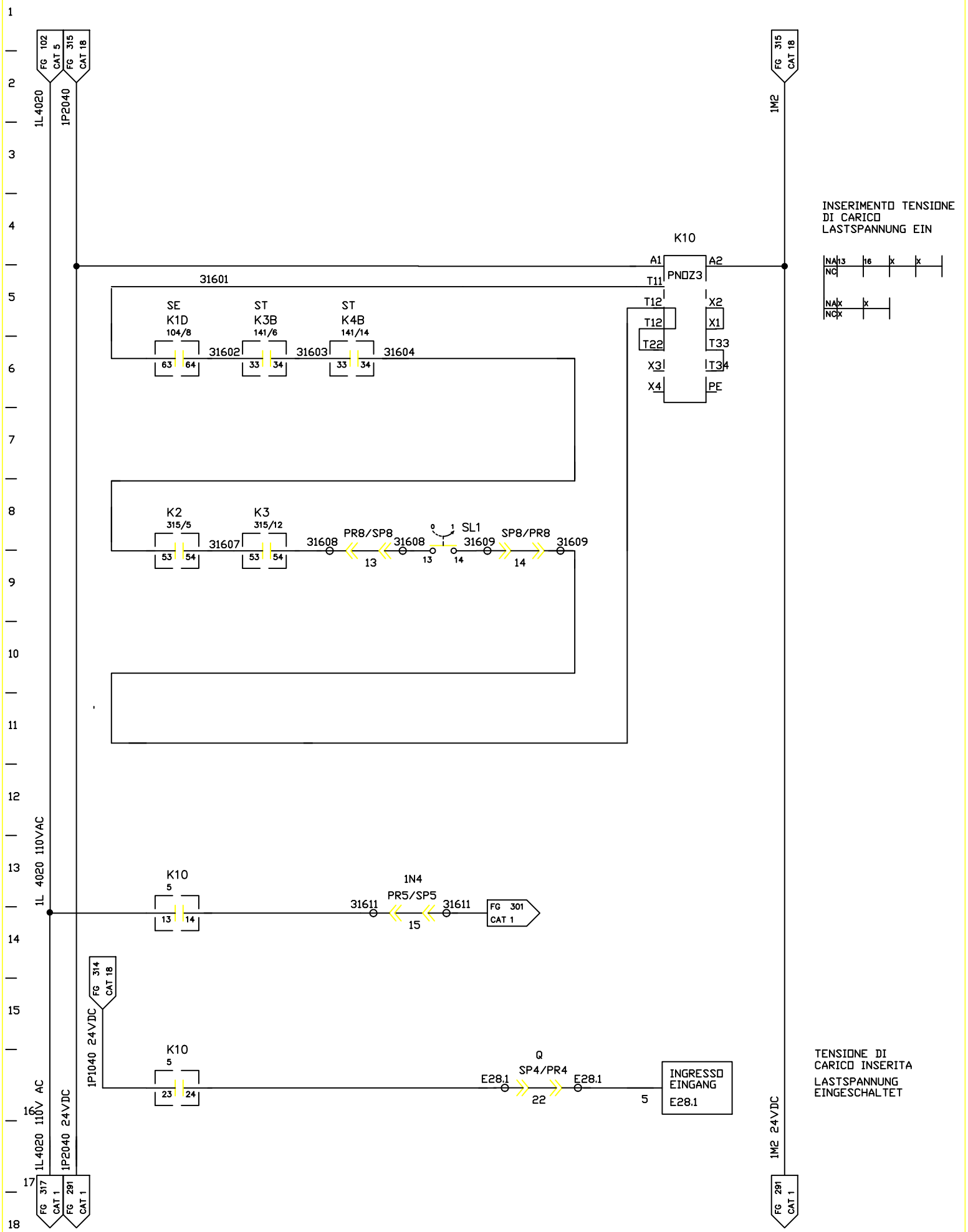

FMA	DIS. N. : 31239.80017	MACCHINA/IMPIANTO : FMA 453		ORDINE : 30.007629	WERKSTUECK-TYPENKONTROLLE	TK	FOGLIO 316
	CAD : AUTOCAD 10	LAVORAZIONE : ALBERO MOTORE		COMMESSA :			
	N. FILE : F453_316	DENOMINAZIONE : TRASFERTA			IDENT.TIPO	ARMADIO 3	SEGUE
	POS. ARCH. :	DATA : 25.07.1994	AGG. : a b	ESECUTORE :			

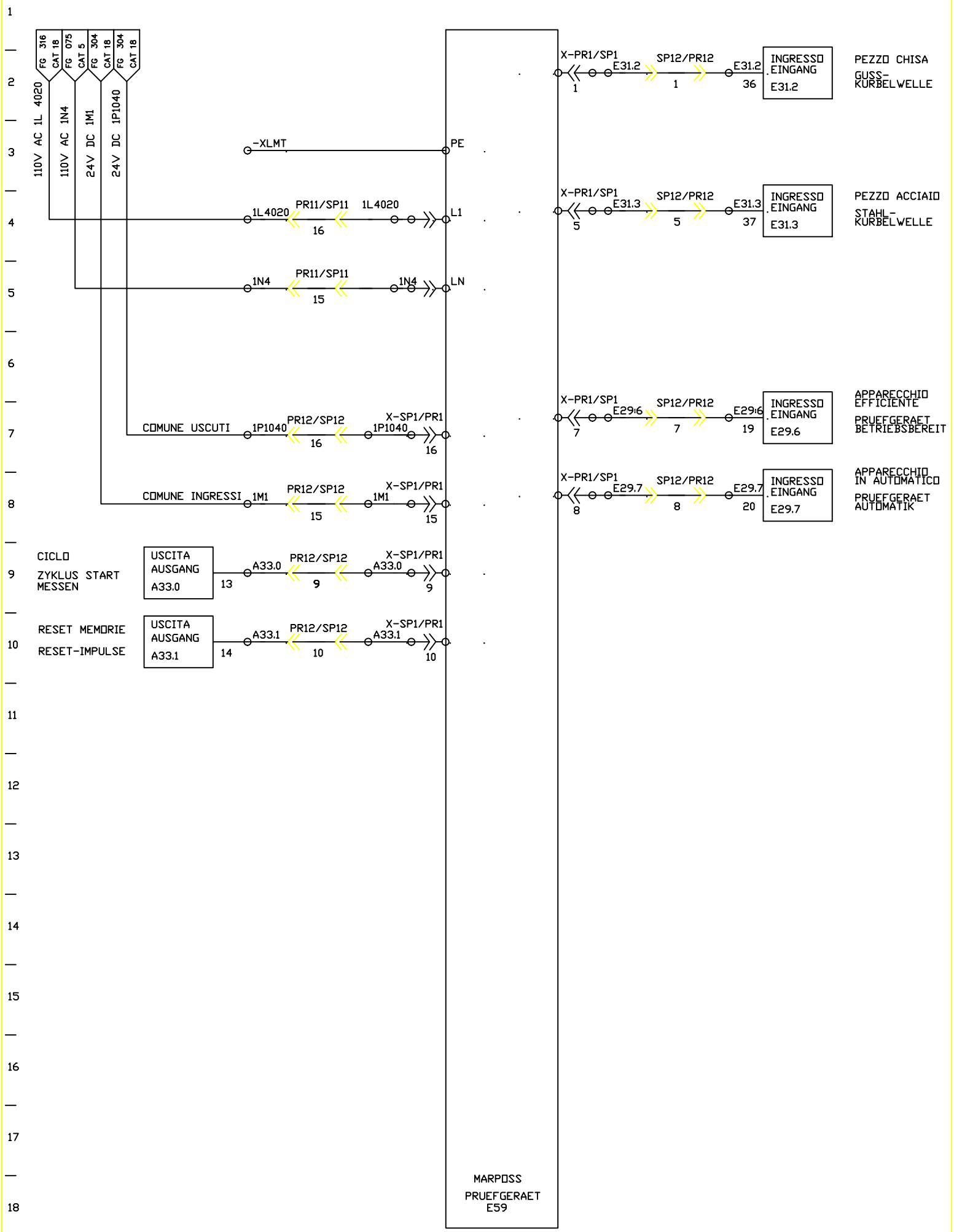

FMA	DIS. N. : 31239.80017	MACCHINA/IMPIANTO : FMA 453		ORDINE : 30.007629	MARPOSS PRUEFEINRICHTUNG	TK	FOGLIO 317
	CAD : AUTOCAD 10	LAVORAZIONE : ALBERO MOTORE		COMMESSA :			
	N. FILE : F453_317	DENOMINAZIONE : TRASFERTA		ESECUTORE :	DISPOSITIVO CONTROLLO	ARMADIO 3	SEGUE
	POS. ARCH. :	DATA : 16.07.1994	AGG. : a b				

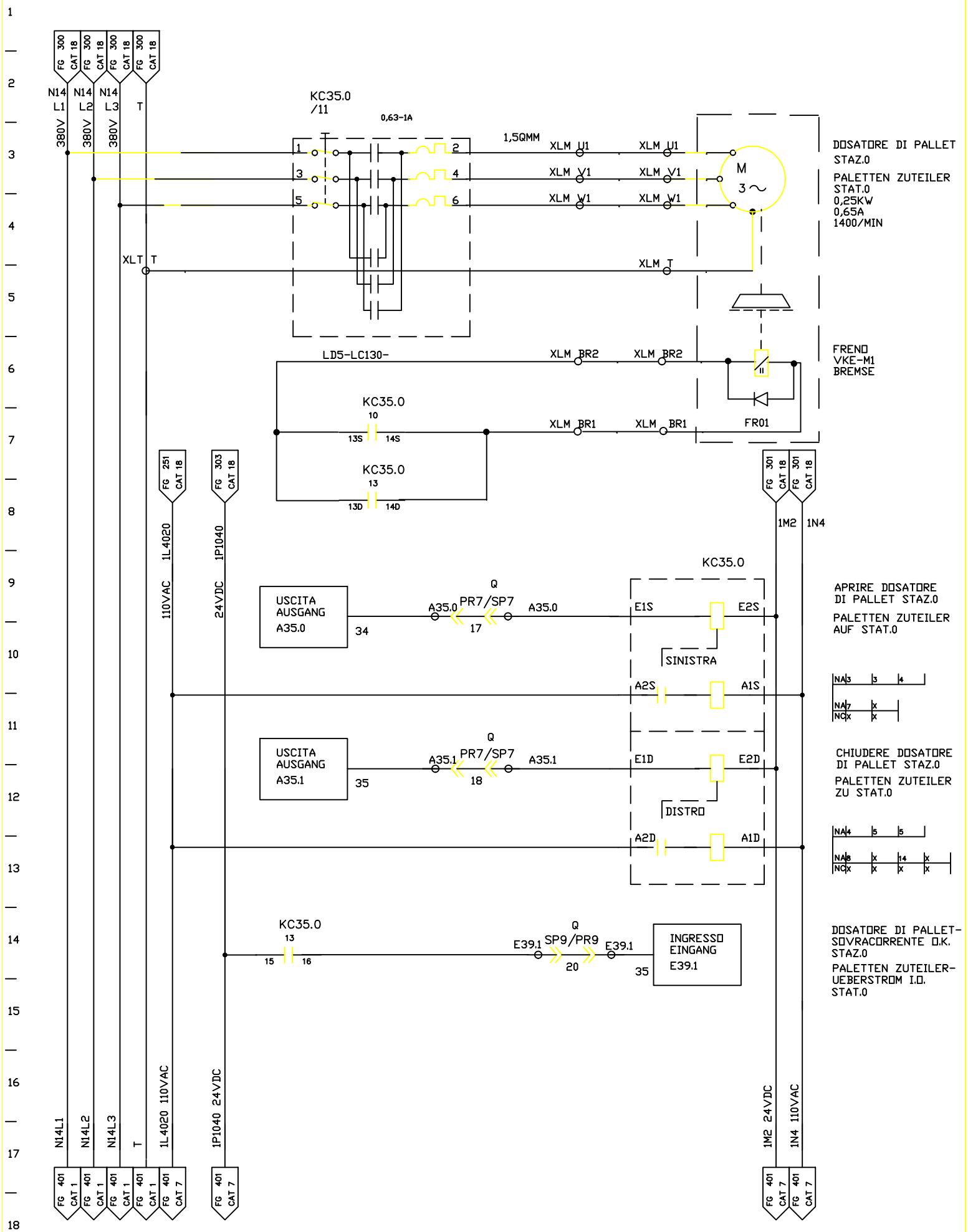

FMA	DIS. N. : 31239.80017	MACCHINA/IMPIANTO : FMA 453	ORDINE : 30.007629	VERKETTUNG-EINGANG	VKE	FOGLIO 400
	CAD : AUTOCAD 10	LAVORAZIONE : ALBERO MOTORE	COMMESSA :	GRUPPO DI CARICO	ARMADIO 5	SEGUE
	N. FILE : F453_400	DENOMINAZIONE : TRASFERTA	ESECUTORE :			
	POS. ARCH. :	DATA : 25.07.1994	AGG. : a b			

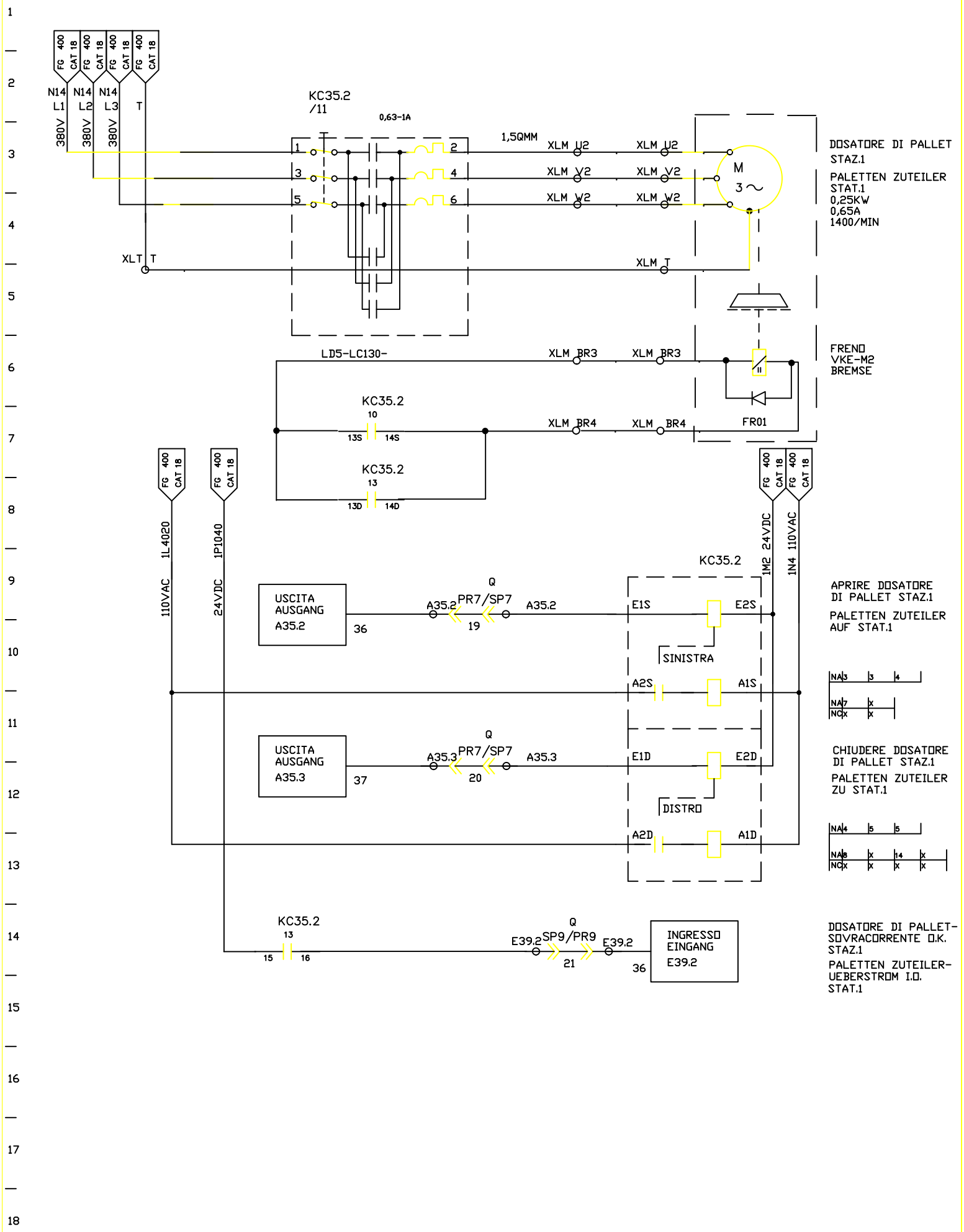

FMA	DIS. N. : 31239.80017	MACCHINA/IMPIANTO : FMA 453	ORDINE : 30.007629	VERKETTUNG-EINGANG	VKE	FOGLIO 401
	CAD : AUTOCAD 10	LAVORAZIONE : ALBERO MOTORE	COMMESSA :	GRUPPO DI CARICO		
	N. FILE : F453_401	DENOMINAZIONE : TRASFERTA	ESECUTORE :		ARMADIO 5	SEGUE
	POS. ARCH. :	DATA : 25.07.1994	AGG. : a b			

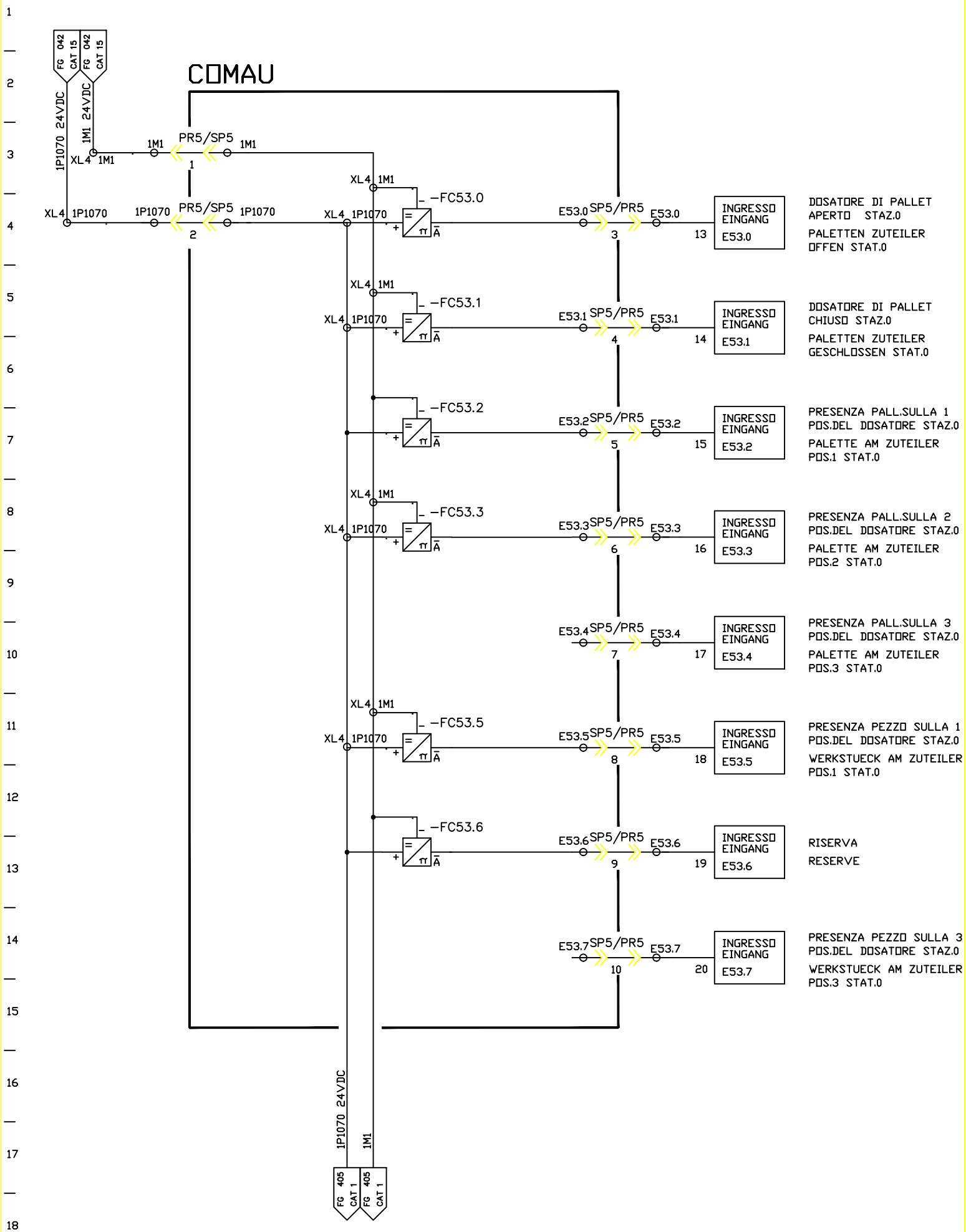

FMA	DIS. N. : 31239.80017	MACCHINA/IMPIANTO : FMA 453	ORDINE : 30.007629	VERKETTUNG-EINGANG	VKE	FOGLIO 404
	CAD : AUTOCAD 10	LAVORAZIONE : ALBERO MOTORE	COMMESSA :	GRUPPO DI CARICO	ARMADIO 7	SEGUE
	N. FILE : F453_404	DENOMINAZIONE : TRASFERTA	ESECUTORE :			
	POS. ARCH. :	DATA : 12.07.1993	AGG. : a b			

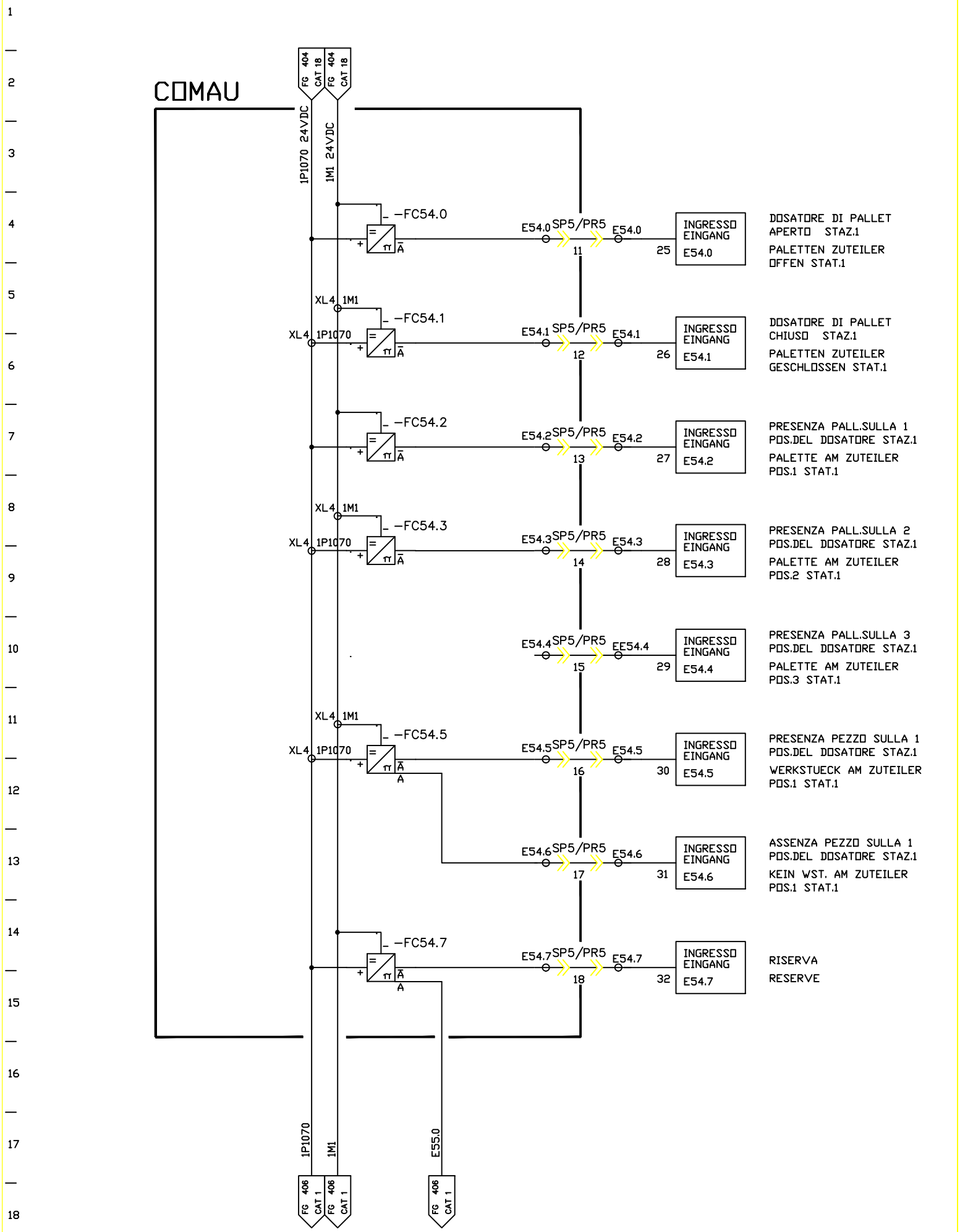

FMA	DIS. N. : 31239.80017	MACCHINA/IMPIANTO : FMA 453	ORDINE : 30.007629	VERKETTUNG-EINGANG	VKE	FOGLIO 405
	CAD : AUTOCAD 10	LAVORAZIONE : ALBERO MOTORE	COMMESSA :	GRUPPO DI CARICO	ARMADIO 7	SEGUE
	N. FILE : F453_405	DENOMINAZIONE : TRASFERTA	ESECUTORE :			
	POS. ARCH. :	DATA : 12.07.1993	AGG. : a b			

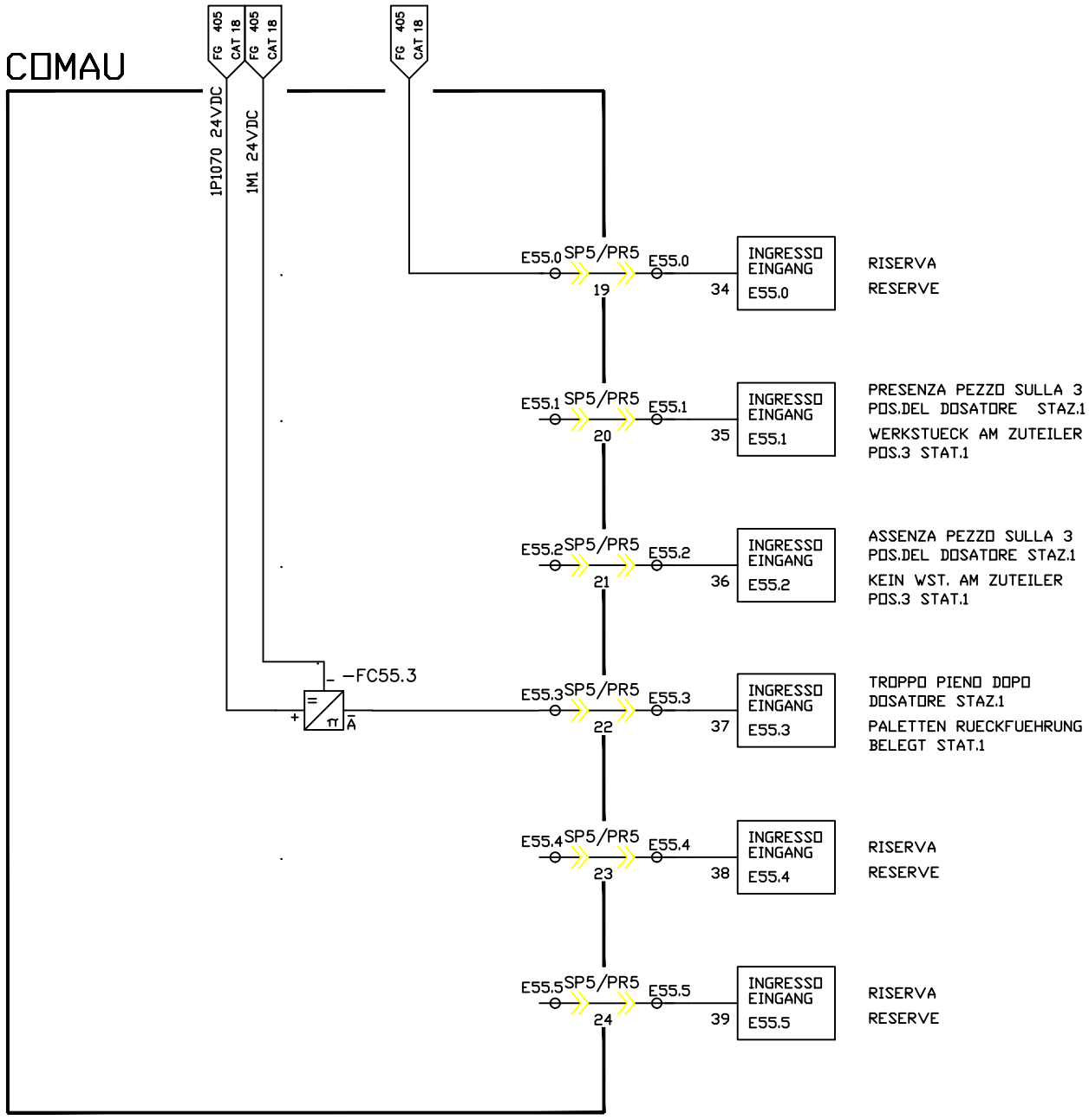

FMA	DIS. N. : 31239.80017	MACCHINA/IMPIANTO : FMA 453	ORDINE : 30.007629	VERKETTUNG-EINGANG	VKE	FOGLIO 406
	CAD : AUTOCAD 10	LAVORAZIONE : ALBERO MOTORE	COMMESSA :	GRUPPO DI CARICO	ARMADIO 7	SEGUE
	N. FILE : F453_406	DENOMINAZIONE : TRASFERTA	ESECUTORE :			
	POS. ARCH. :	DATA : 12.07.1993	AGG. : a b			

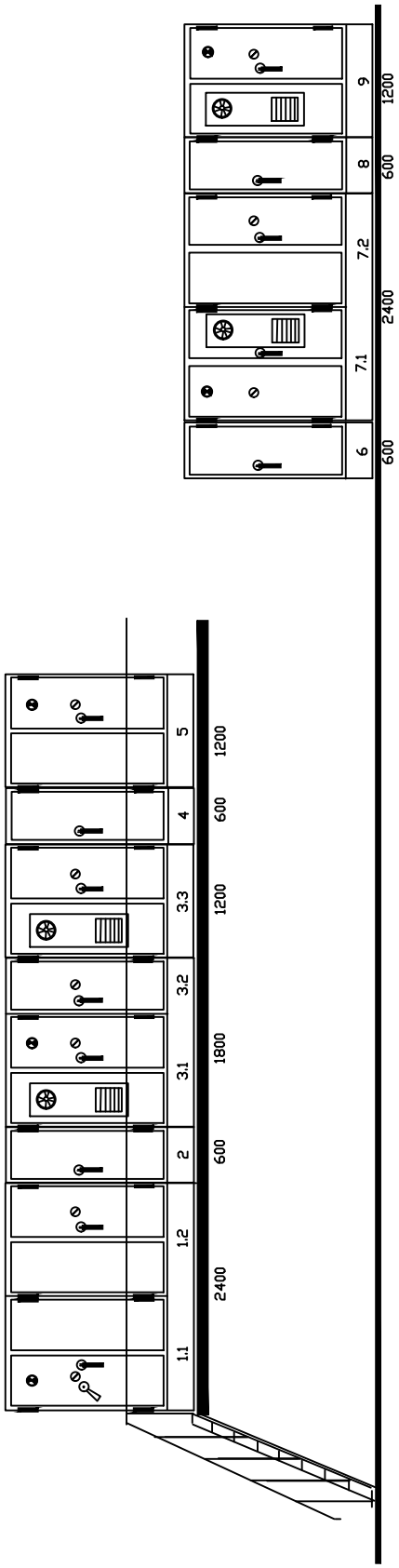

FMA	DIS. N. : 31239.80033	MACCHINA/IMPIANTO : FMA 453		ORDINE : 30.007629	SCHALTSCHRANK-ANORDNUNGSPLAN	FOGLIO 001
	CAD : AUTOCAD 10	LAVORAZIONE : ALBERO MOTORE		COMMESSA :		
	N. FILE : FG453_1	DENOMINAZIONE : TRASFERTA		ESECUTORE :	SCHEMA DI DISPOSIZIONE ARMADIO ELETTR.	SEGUE
	POS. ARCH. :	DATA : 21.01.1993	AGG. : a b			

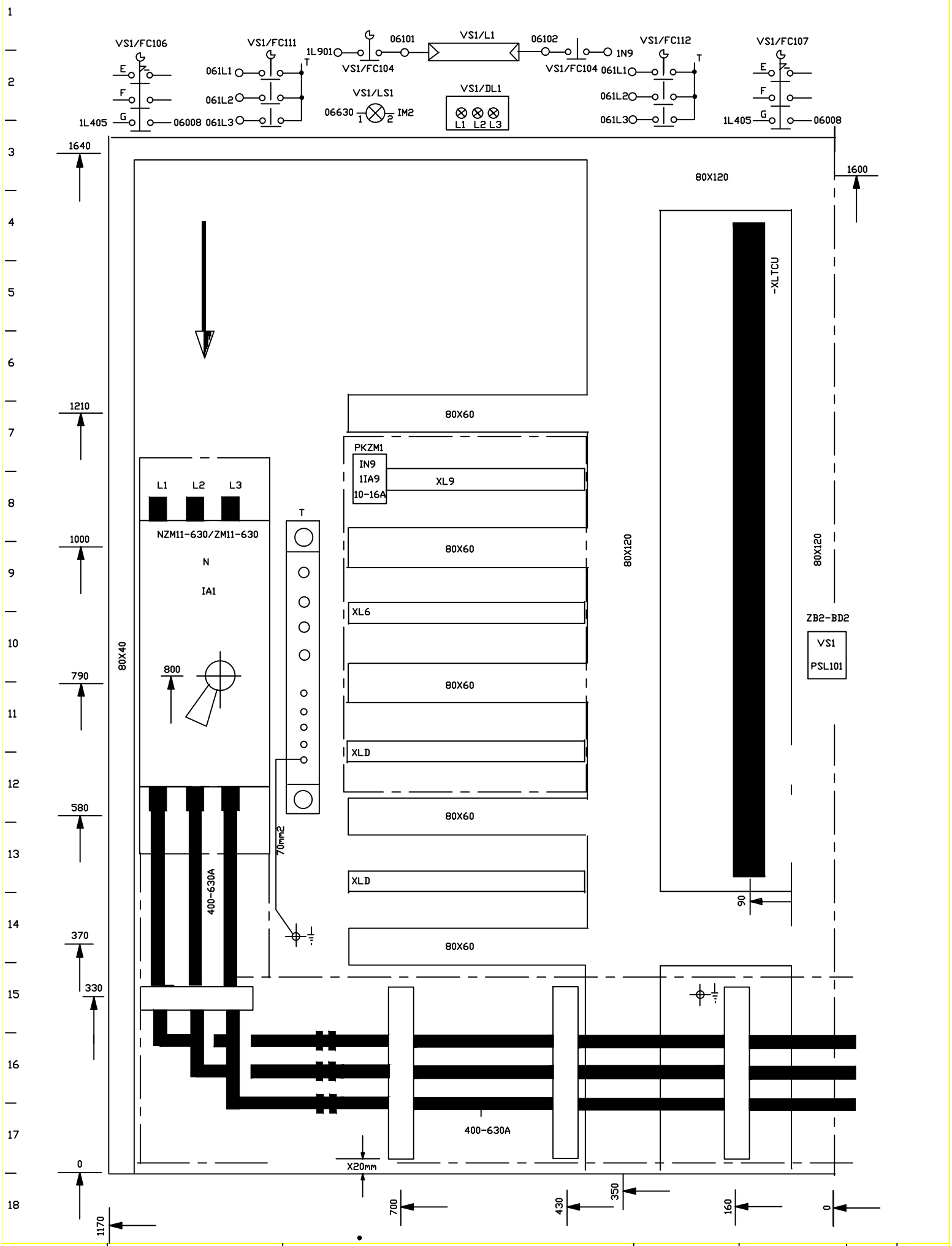

FMA	DIS. N. : 31239.80033	MACCHINA/IMPIANTO : FMA 453	ORDINE : 30.007629	AUFBAUPLAN		FOGLIO 002
	CAD : AUTOCAD 10	LAVORAZIONE : ALBERO MOTORE	COMMESSA :	PIANO COSTRUTTIVO	ARMADIO 1	SEGUE
	N. FILE : FG453_2	DENOMINAZIONE : TRASFERTA	ESECUTORE :			
	POS. ARCH. :	DATA : 21.01.1993	AGG. : a b			

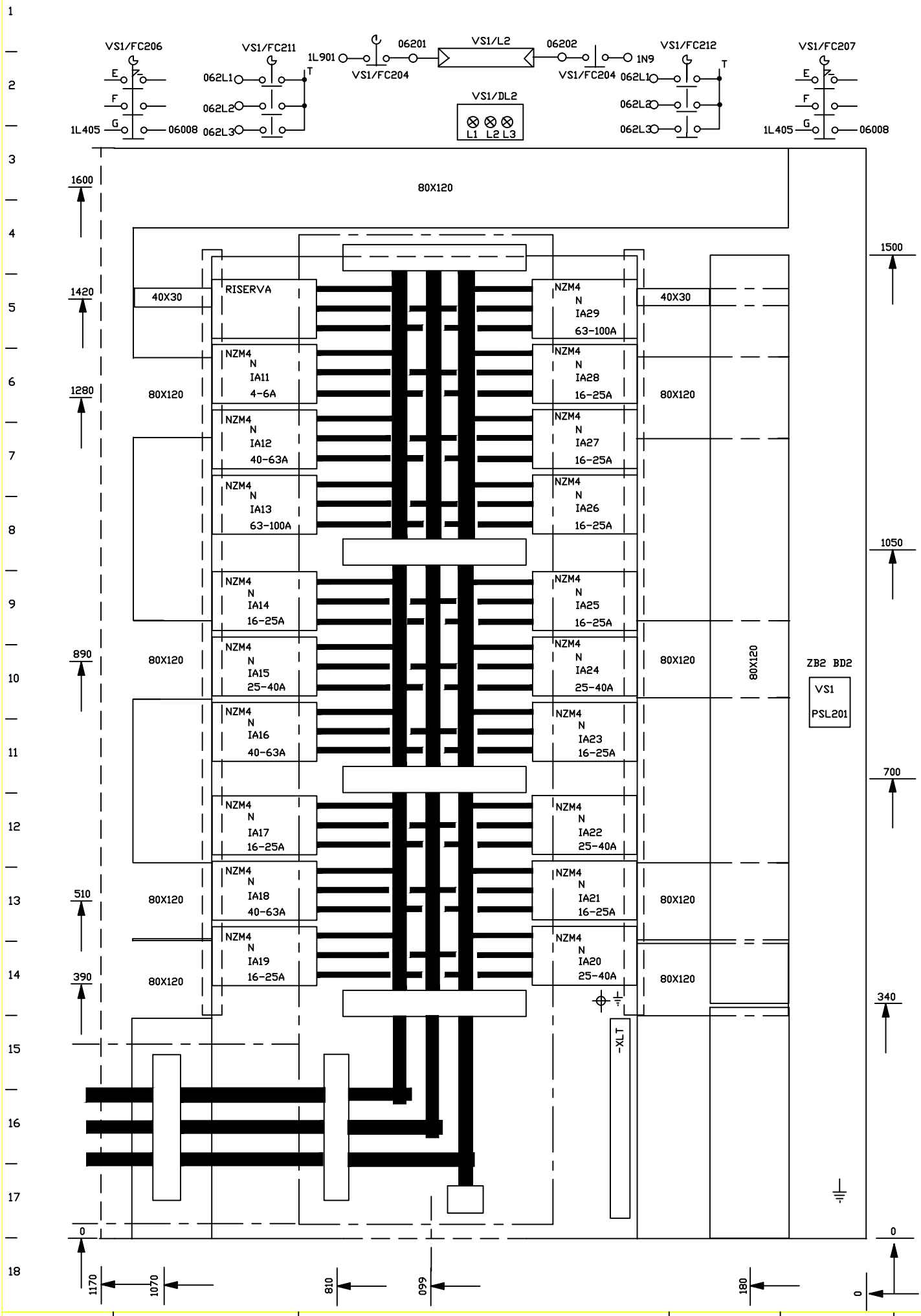

FMA	DIS. N. : 31239.80033	MACCHINA/IMPIANTO : FMA 453	ORDINE : 30.007629	AUFBAUPLAN		FOGLIO 003
	CAD : AUTOCAD 10	LAVORAZIONE : ALBERO MOTORE	COMMESSA :	PIANO COSTRUTTIVO	ARMADIO 1	SEGUE
	N. FILE : FG453_3	DENOMINAZIONE : TRASFERTA	ESECUTORE :			
	POS. ARCH. :	DATA : 21.01.1993	AGG. : a b			

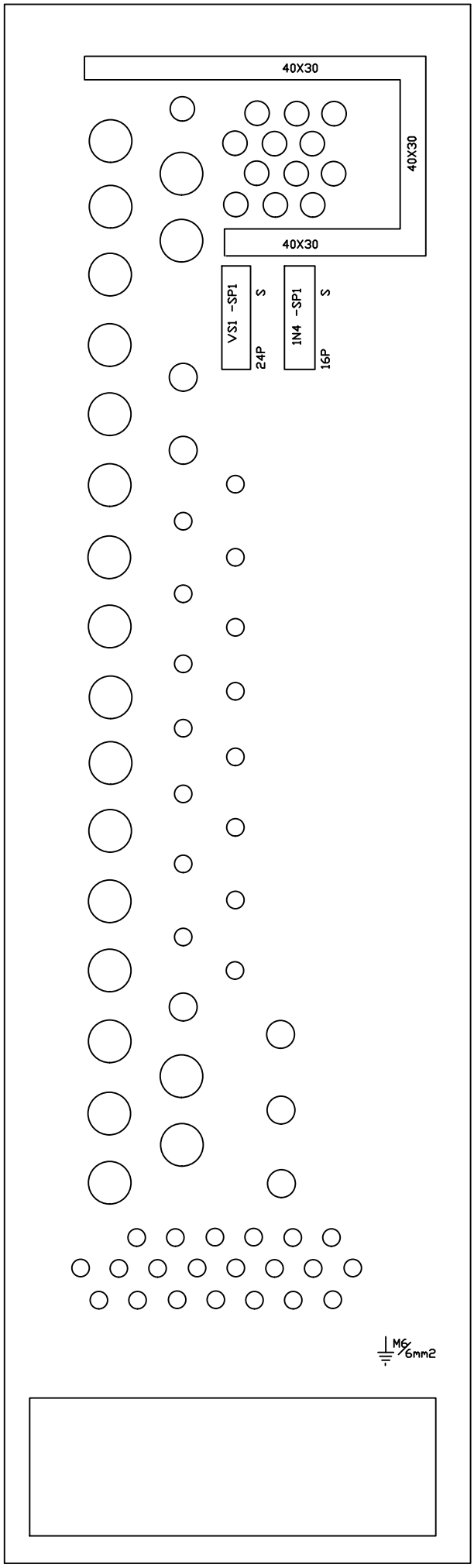

FMA	DIS. N. : 31239.80033	MACCHINA/IMPIANTO : FMA 453	ORDINE : 30.007629	AUFBAUPLAN		FOGLIO 004
	CAD : AUTOCAD 10	LAVORAZIONE : ALBERO MOTORE	COMMESSA :			
	N. FILE : FG453_4	DENOMINAZIONE : TRASFERTA	ESECUTORE :	PIANO COSTRUTTIVO	ARMADIO 1	SEGUE
	POS. ARCH. :	DATA : 21.01.1993	AGG. : a b			

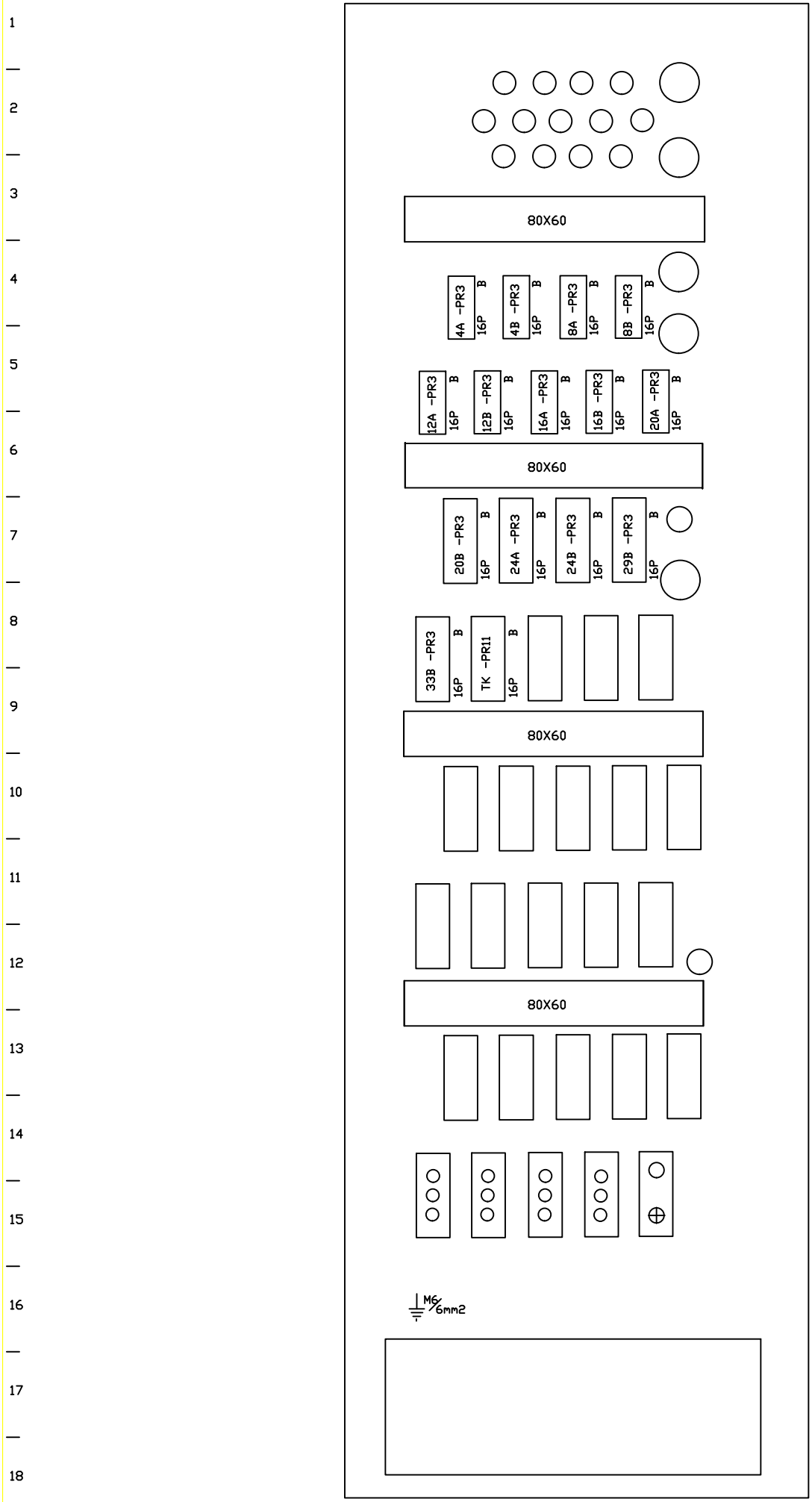

FMA	DIS. N. : 31239.80033	MACCHINA/IMPIANTO : FMA 453	ORDINE : 30.007629	AUFBAUPLAN		FOGLIO 005
	CAD : AUTOCAD 10	LAVORAZIONE : ALBERO MOTORE	COMMESSA :			
	N. FILE : FG453_5	DENOMINAZIONE : TRASFERTA	ESECUTORE :	PIANO COSTRUTTIVO	ARMADIO 3.1	SEGUE
	POS. ARCH. :	DATA : 21.01.1993	AGG. : a b			

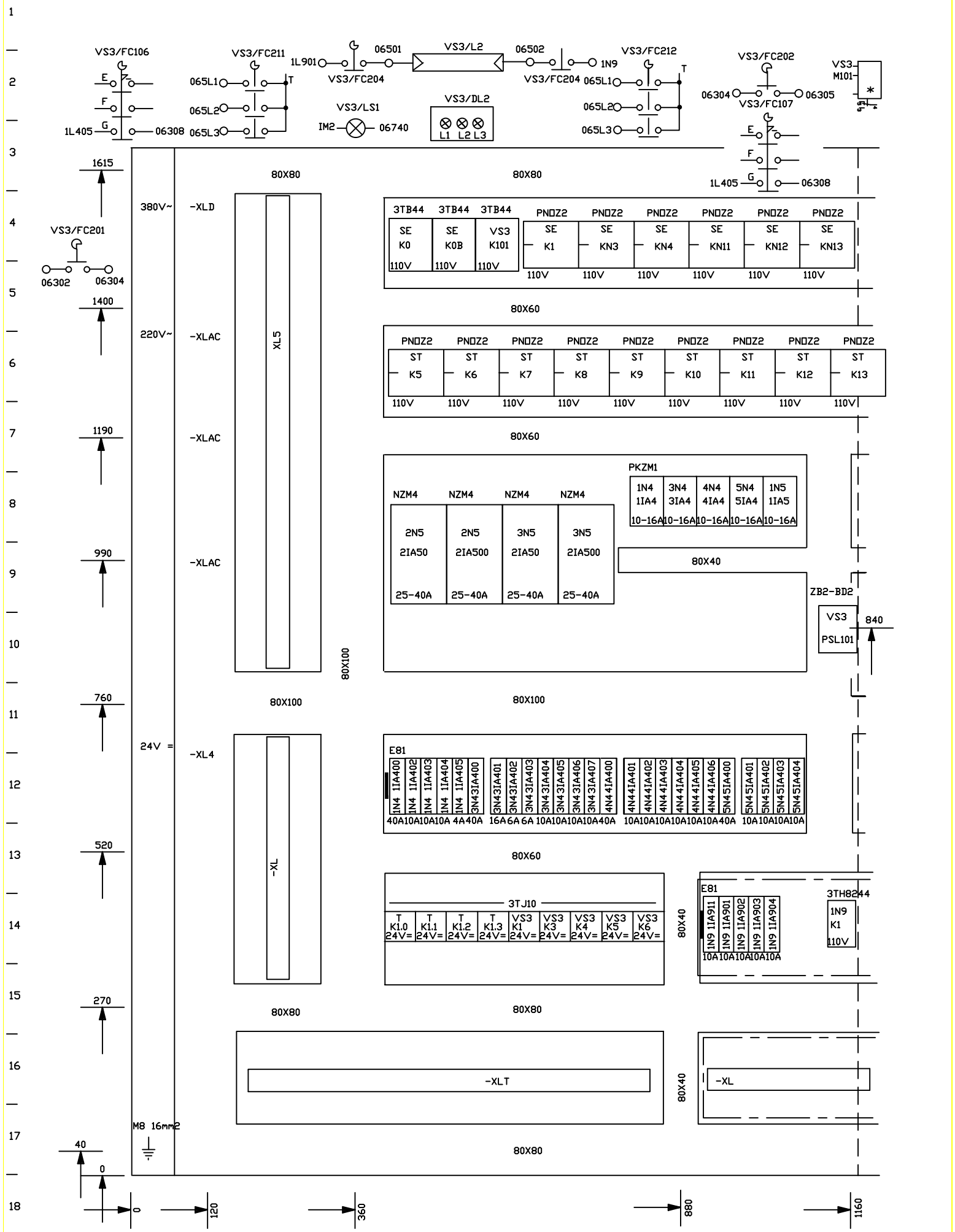

FMA	DIS. N. : 31239.80033	MACCHINA/IMPIANTO : FMA 453	ORDINE : 30.007629	AUFBAUPLAN		FOGLIO 006
	CAD : AUTOCAD 10	LAVORAZIONE : ALBERO MOTORE	COMMESSA :			
	N. FILE : FG453_6	DENOMINAZIONE : TRASFERTA	ESECUTORE :	PIANO COSTRUTTIVO	ARMADIO 3.1	SEGUE
	POS. ARCH. :	DATA : 21.01.1993	AGG. : a b			

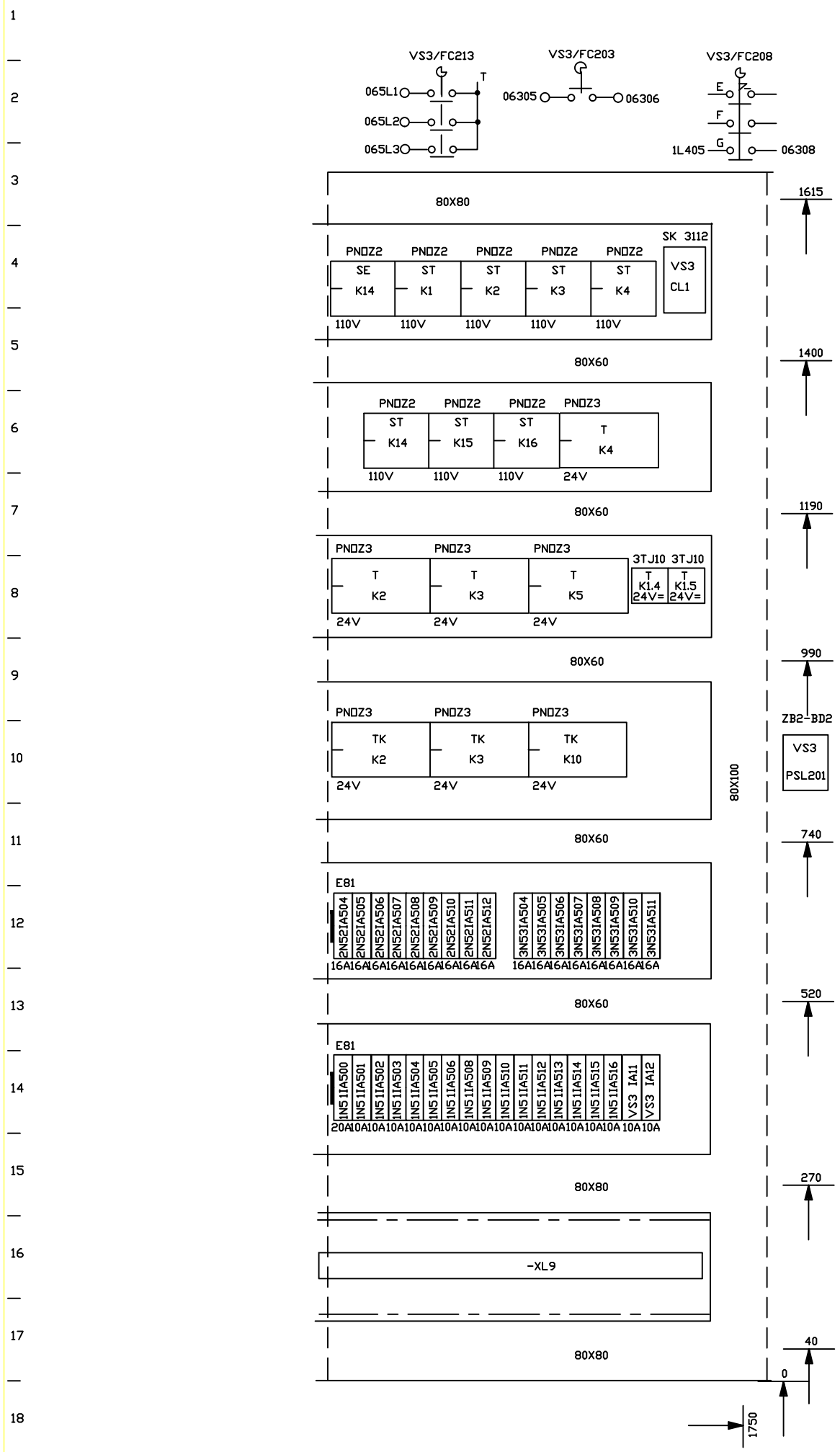

FMA	DIS. N. : 31239.80033	MACCHINA/IMPIANTO : FMA 453	ORDINE : 30.007629	AUFBAUPLAN		FOGLIO 007
	CAD : AUTOCAD 10	LAVORAZIONE : ALBERO MOTORE	COMMESSA :			
	N. FILE : FG453_7	DENOMINAZIONE : TRASFERTA	ESECUTORE :	PIANO COSTRUTTIVO	ARMADIO 3.2	SEGUE
	POS. ARCH. :	DATA : 21.01.1993	AGG. : a b			

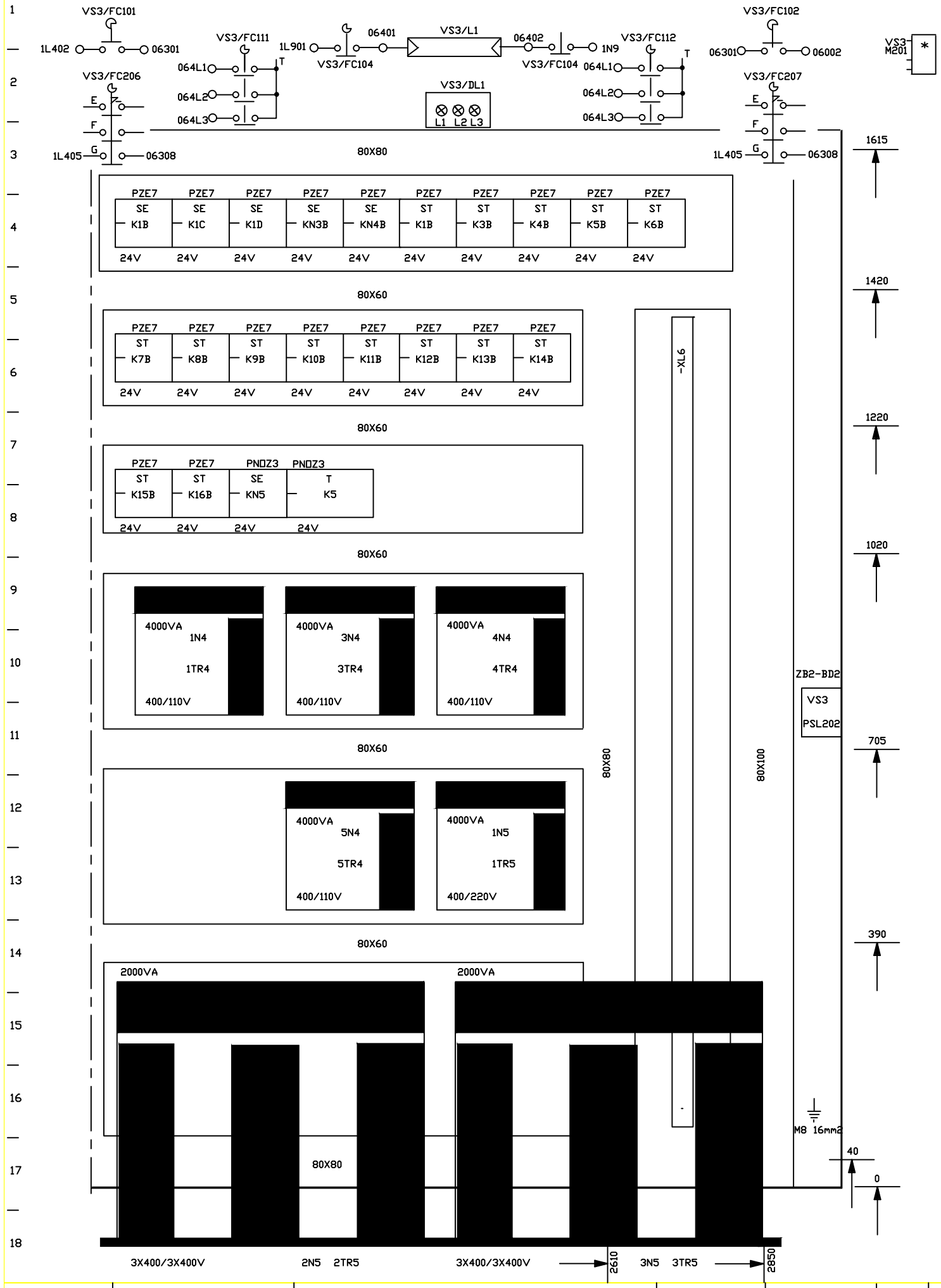

FMA	DIS. N. : 31239.80033	MACCHINA/IMPIANTO : FMA 453	ORDINE : 30.007629	AUFBAUPLAN		FOGLIO 008
	CAD : AUTOCAD 10	LAVORAZIONE : ALBERO MOTORE	COMMESSA :			
	N. FILE : FG453_8	DENOMINAZIONE : TRASFERTA	ESECUTORE :	PIANO COSTRUTTIVO	ARMADIO 3.3	SEGUE
	POS. ARCH. :	DATA : 25.07.1994	AGG. : a b			

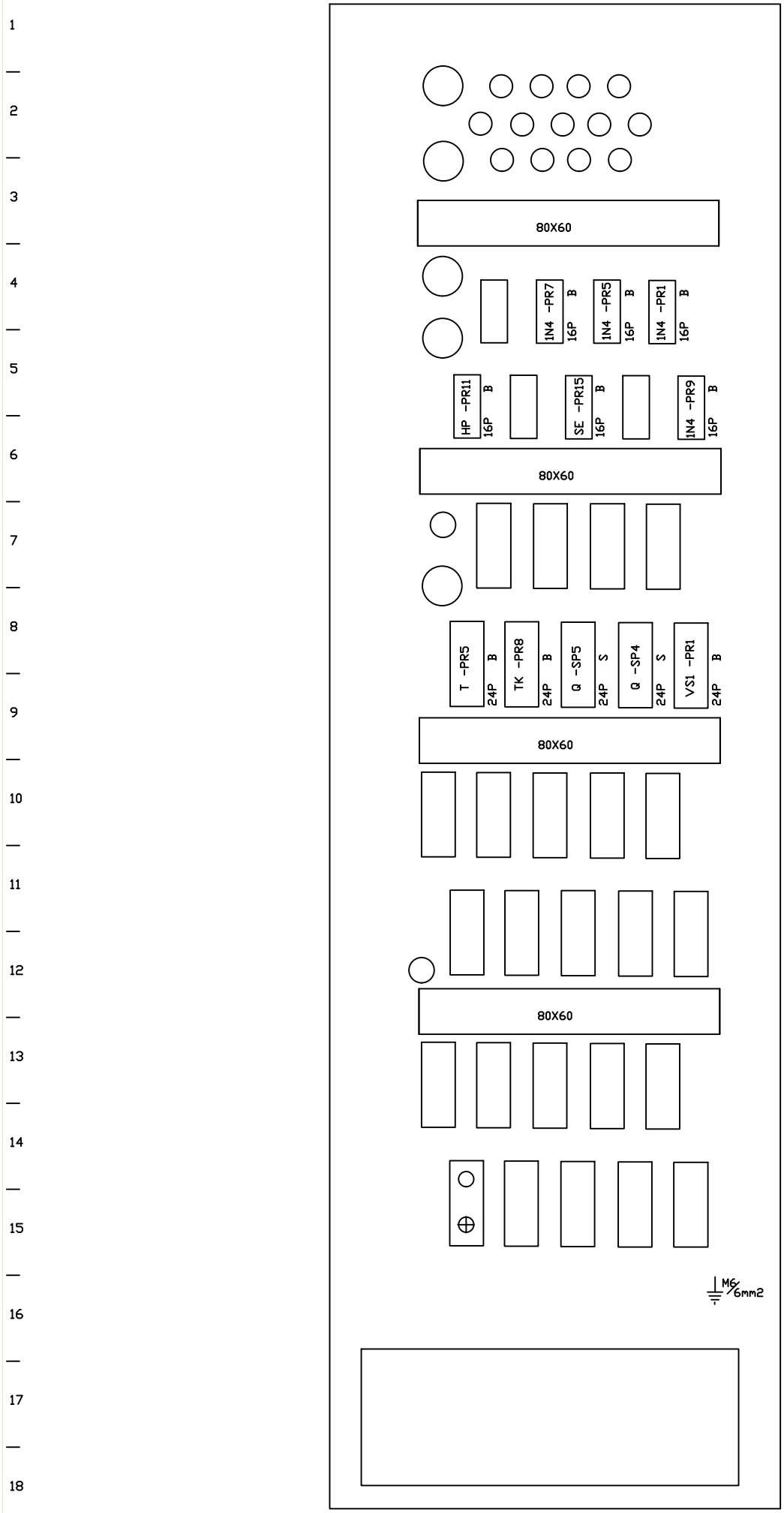

FMA	DIS. N. : 31239.80033	MACCHINA/IMPIANTO : FMA 453	ORDINE : 30.007629	AUFBAUPLAN		FOGLIO 009
	CAD : AUTOCAD 10	LAVORAZIONE : ALBERO MOTORE	COMMESSA :			
	N. FILE : FG453_9	DENOMINAZIONE : TRASFERTA	ESECUTORE :	PIANO COSTRUTTIVO	ARMADIO 3.3	SEGUE
	POS. ARCH. :	DATA : 21.01.1993	AGG. : a b			

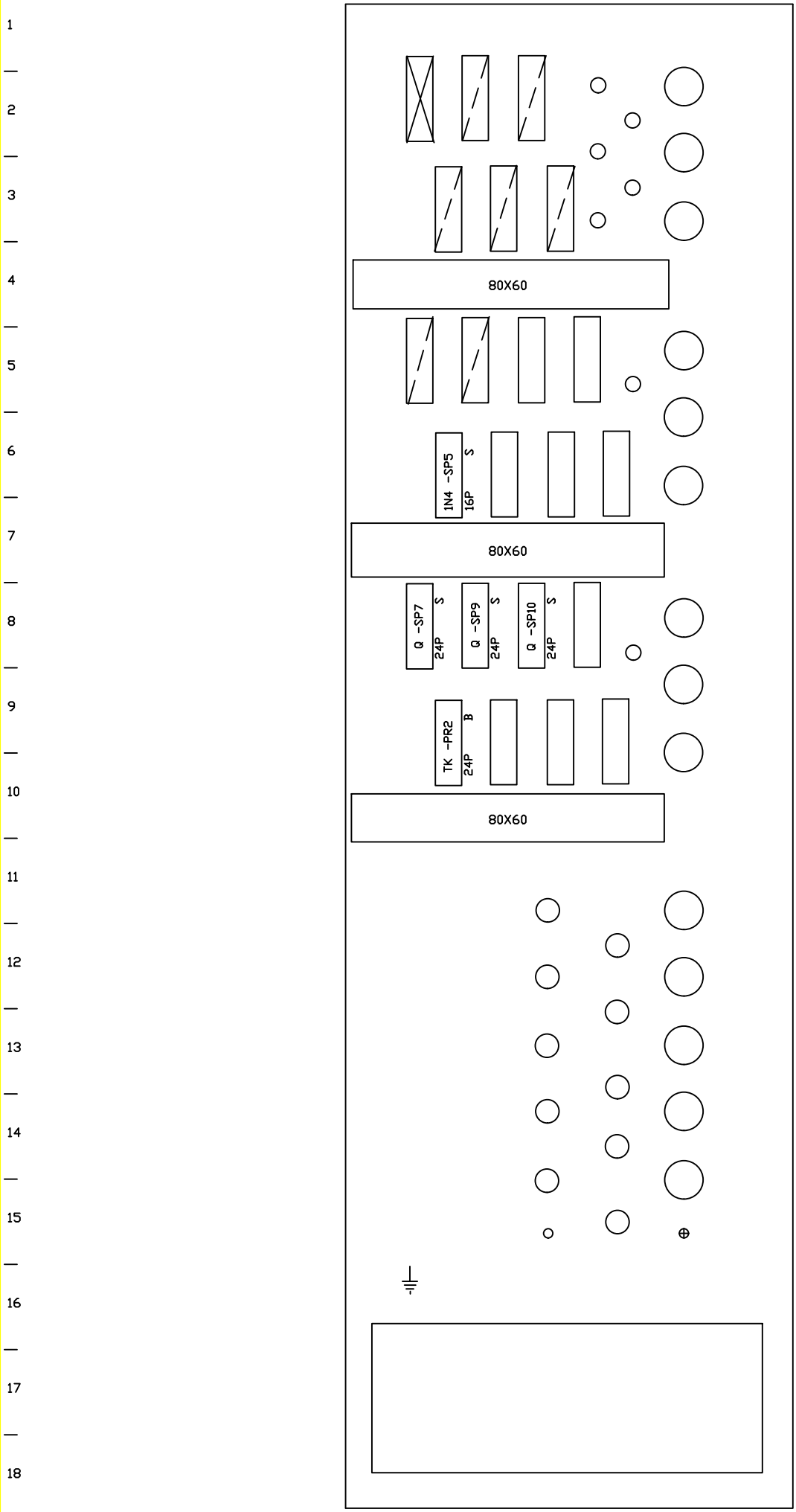

FMA	DIS. N. : 31239.80033	MACCHINA/IMPIANTO : FMA 453	ORDINE : 30.007629	AUFBAUPLAN		FOGLIO 010
	CAD : AUTOCAD 10	LAVORAZIONE : ALBERO MOTORE	COMMESSA :			
	N. FILE : FG453_10	DENOMINAZIONE : TRASFERTA	ESECUTORE :	PIANO COSTRUTTIVO	ARMADIO 5	SEGUE
	POS. ARCH. :	DATA : 21.01.1993	AGG. : a b			

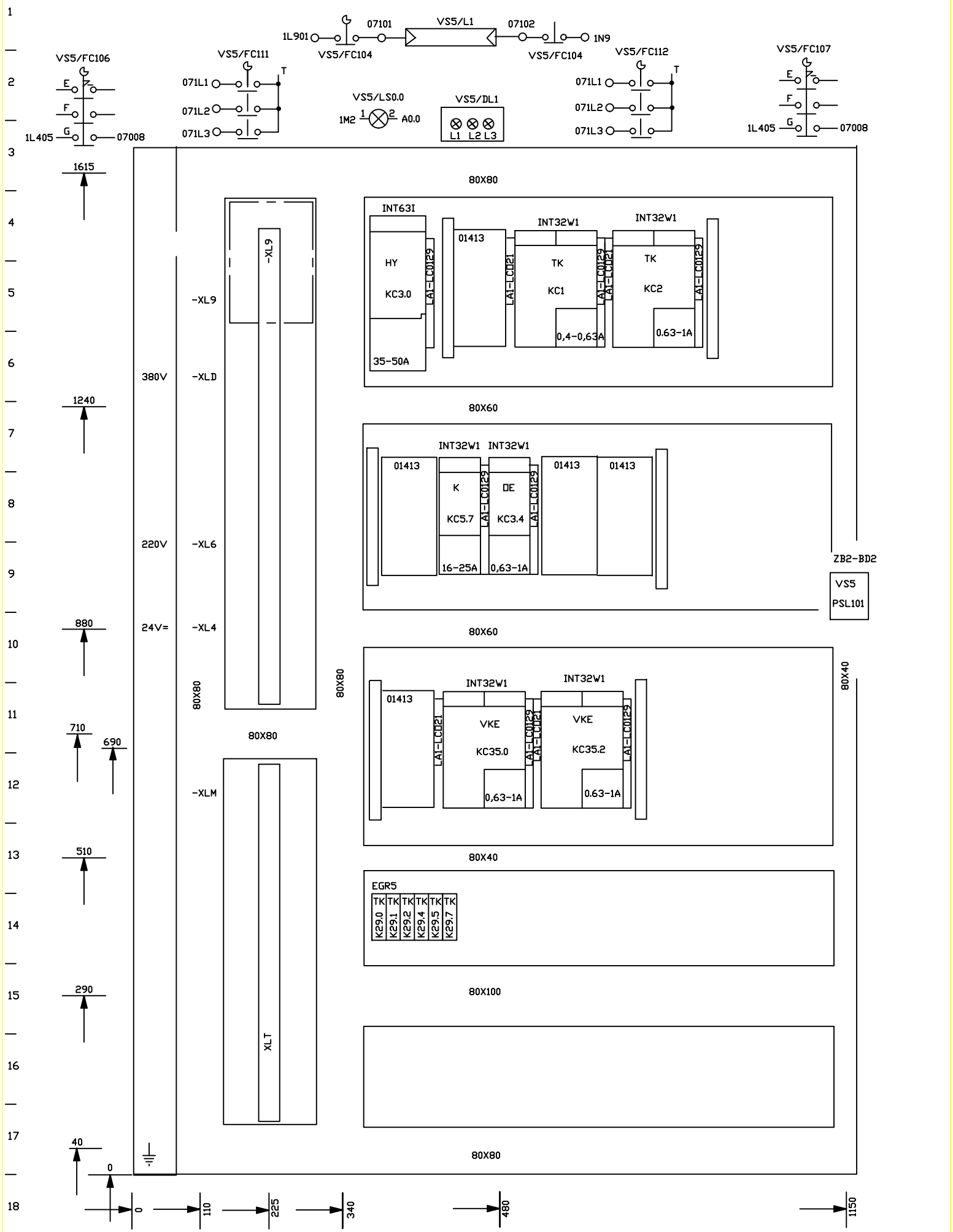

FMA	DIS. N. : 31239.80033	MACCHINA/IMPIANTO : FMA 453	ORDINE : 30.007629	AUFBAUPLAN		FOGLIO 011
	CAD : AUTOCAD 10	LAVORAZIONE : ALBERO MOTORE	COMMESSA :			
	N. FILE : FG453_11	DENOMINAZIONE : TRASFERTA	ESECUTORE :	PIANO COSTRUTTIVO	ARMADIO 5	SEGUE
	POS. ARCH. :	DATA : 25.07.1994	AGG. : a b			

1 2 3 4 5 6 7 8 9 10 11 12 13 14 15 16 17 18

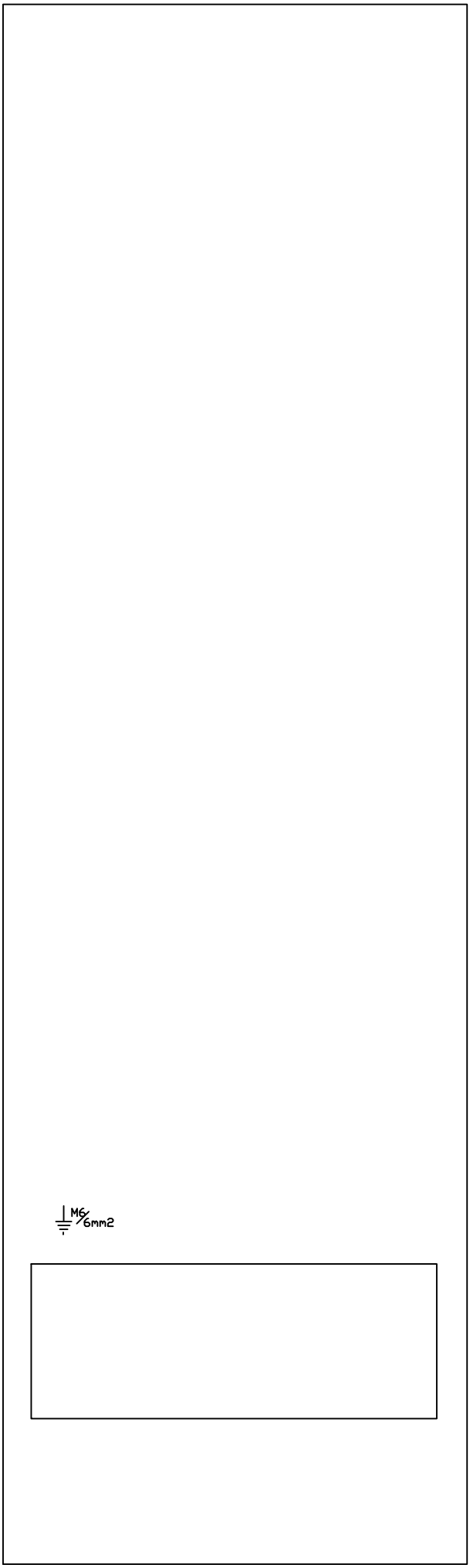

FMA	DIS. N. : 31239.80033	MACCHINA/IMPIANTO : FMA 453	ORDINE : 30.007629	AUFBAUPLAN		FOGLIO 012
	CAD : AUTOCAD 10	LAVORAZIONE : ALBERO MOTORE	COMMESSA :			
	N. FILE : FG453_12	DENOMINAZIONE : TRASFERTA	ESECUTORE :	PIANO COSTRUTTIVO	ARMADIO 5	SEGUE
	POS. ARCH. :	DATA : 21.01.1993	AGG. : a b			

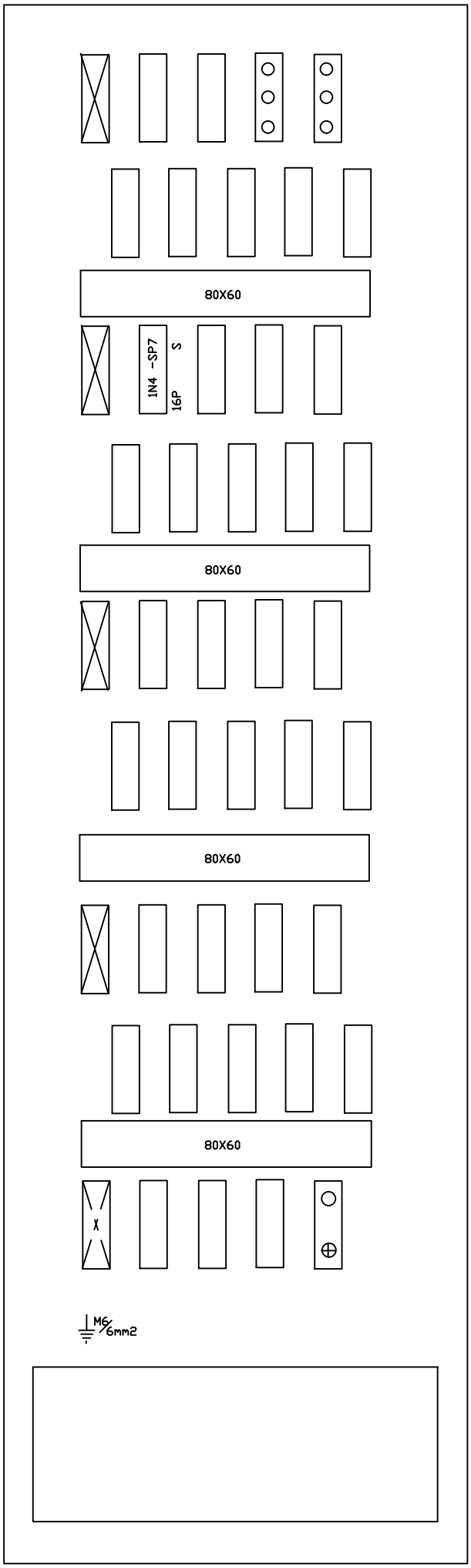

FMA	DIS. N. : 31239.80033	MACCHINA/IMPIANTO : FMA 453	ORDINE : 30.007629	AUFBAUPLAN		FOGLIO 013
	CAD : AUTOCAD 10	LAVORAZIONE : ALBERO MOTORE	COMMESSA :			
	N. FILE : FG453_13	DENOMINAZIONE : TRASFERTA	ESECUTORE :	PIANO COSTRUTTIVO	ARMADIO 7.1	SEGUE
	POS. ARCH. :	DATA : 21.01.1993	AGG. : a b			

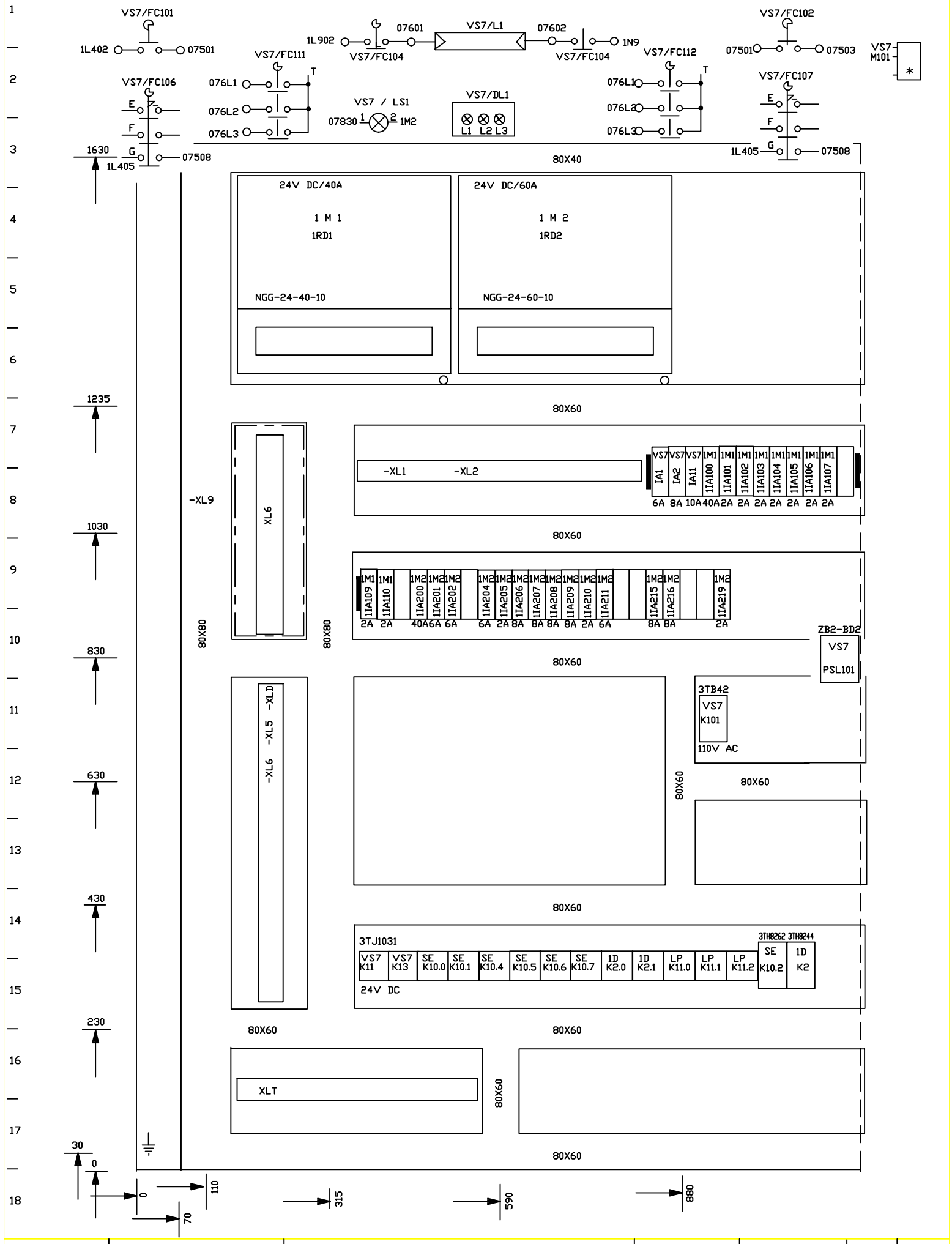

FMA	DIS. N. : 31239.80033	MACCHINA/IMPIANTO : FMA 453	ORDINE : 30.007629	AUFBAUPLAN		FOGLIO 014
	CAD : AUTOCAD 10	LAVORAZIONE : ALBERO MOTORE	COMMESSA :			
	N. FILE : FG453_14	DENOMINAZIONE : TRASFERTA	ESECUTORE :	PIANO COSTRUTTIVO	ARMADIO 7.1	SEGUE
	POS. ARCH. :	DATA : 21.01.1993	AGG. : a b			

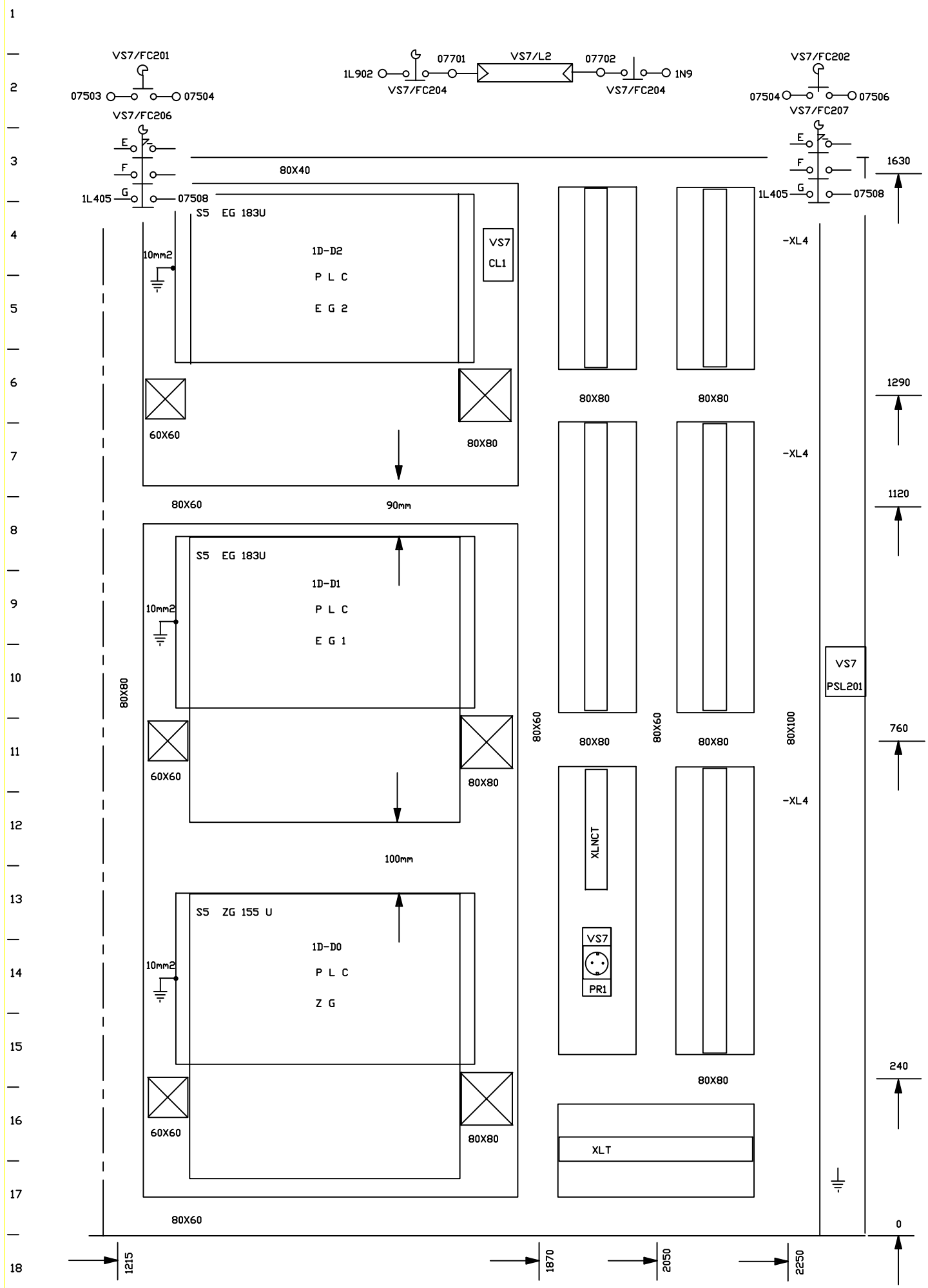

FMA	DIS. N. : 31239.80033	MACCHINA/IMPIANTO : FMA 453		ORDINE : 30.007629	AUFBAUPLAN		FOGLIO 015
	CAD : AUTOCAD 10	LAVORAZIONE : ALBERO MOTORE		COMMESSA :			
	N. FILE : FG453_15	DENOMINAZIONE : TRASFERTA		ESECUTORE :	PIANO COSTRUTTIVO	ARMADIO 7.2	SEGUE
	POS. ARCH. :	DATA : 21.01.1993	AGG. : a b				

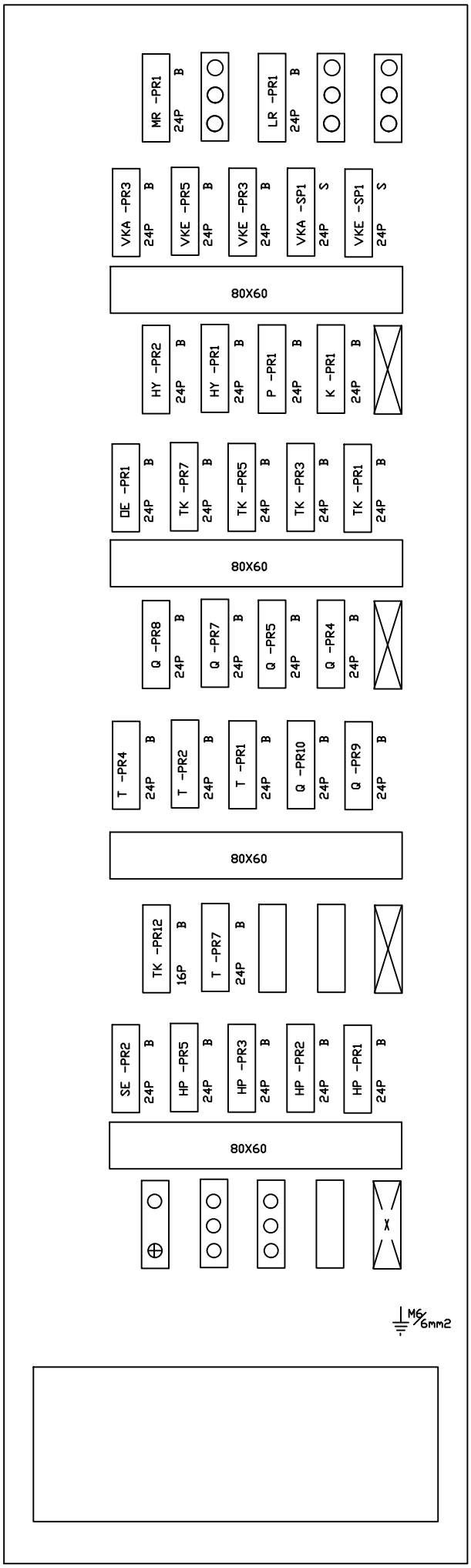

FMA	DIS. N. : 31239.80033	MACCHINA/IMPIANTO : FMA 453	ORDINE : 30.007629	AUFBAUPLAN		FOGLIO 016
	CAD : AUTOCAD 10	LAVORAZIONE : ALBERO MOTORE	COMMESSA :			
	N. FILE : FG453_16	DENOMINAZIONE : TRASFERTA	ESECUTORE :	PIANO COSTRUTTIVO	ARMADIO 7.2	SEGUE
	POS. ARCH. :	DATA : 25.07.1994	AGG. : a b			

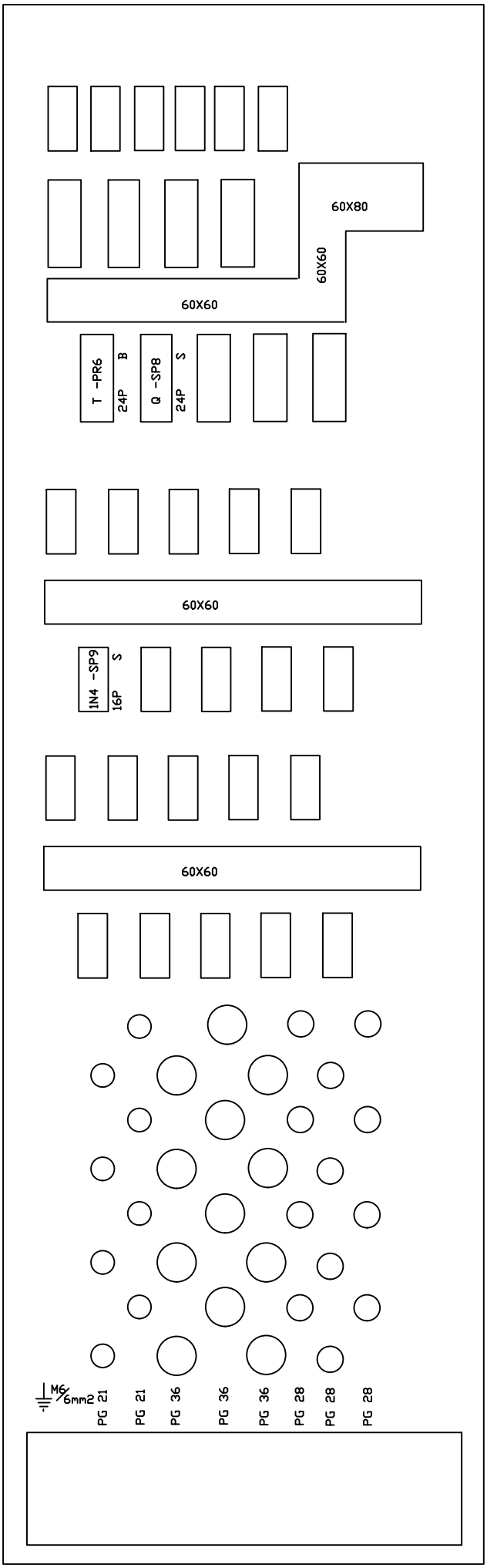

FMA	DIS. N. : 31239.80033	MACCHINA/IMPIANTO : FMA 453	ORDINE : 30.007629	AUFBAUPLAN		FOGLIO 017
	CAD : AUTOCAD 10	LAVORAZIONE : ALBERO MOTORE	COMMESSA :			
	N. FILE : FG453_17	DENOMINAZIONE : TRASFERTA	ESECUTORE :	PIANO COSTRUTTIVO	ARMADIO 9	SEGUE
	POS. ARCH. :	DATA : 21.01.1993	AGG. : a b			

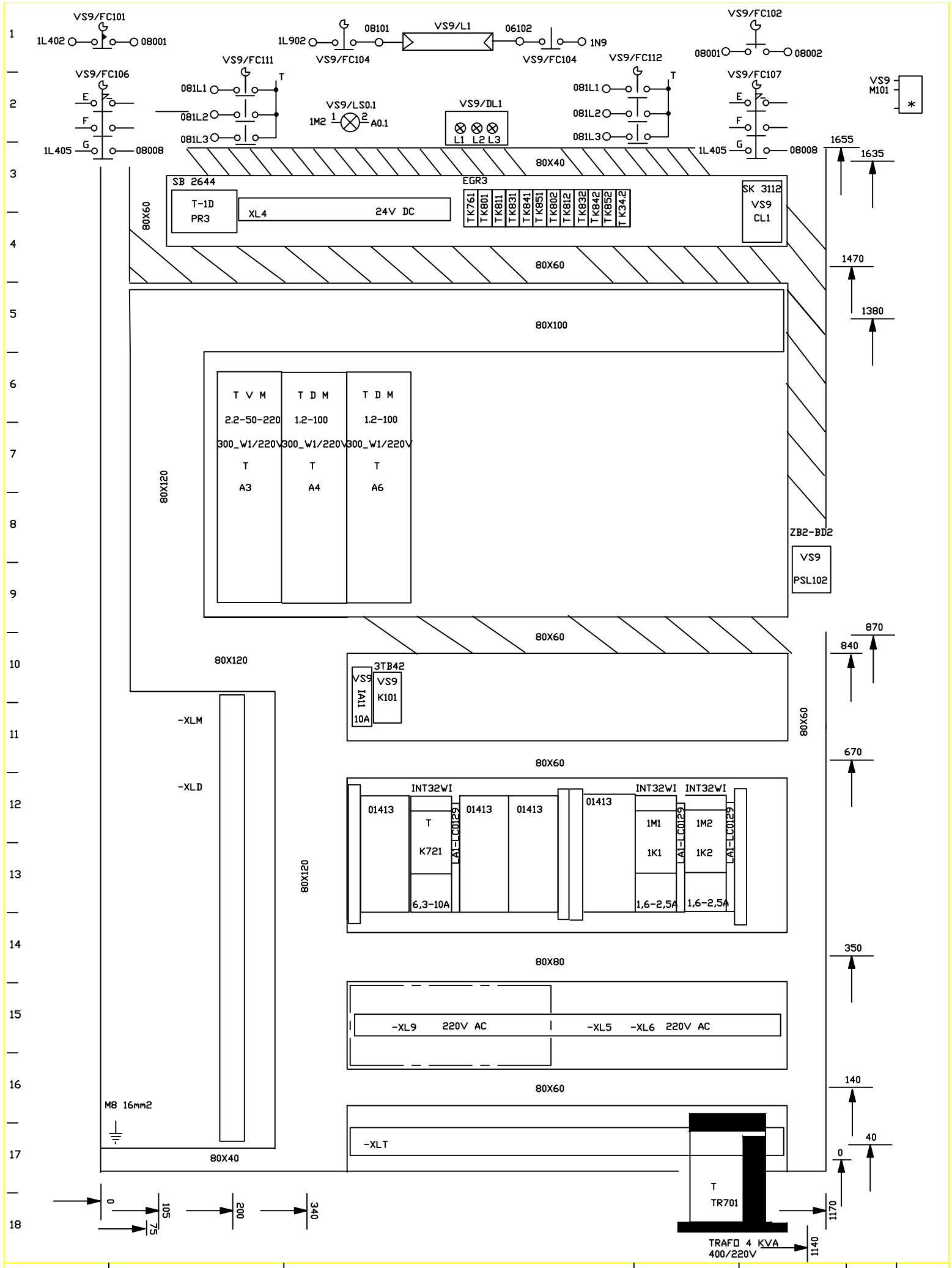

FMA	DIS. N. : 31239.80033	MACCHINA/IMPIANTO : FMA 453	ORDINE : 30.007629	AUFBAUPLAN		FOGLIO 018
	CAD : AUTOCAD 10	LAVORAZIONE : ALBERO MOTORE	COMMESSA :	PIANO COSTRUTTIVO	ARMADIO 9	SEGUE
	N. FILE : FG453_18	DENOMINAZIONE : TRASFERTA	ESECUTORE :			
	POS. ARCH. :	DATA : 21.01.1993	AGG. : a b			

1 2 3 4 5 6 7 8 9 10 11 12 13 14 15 16 17 18

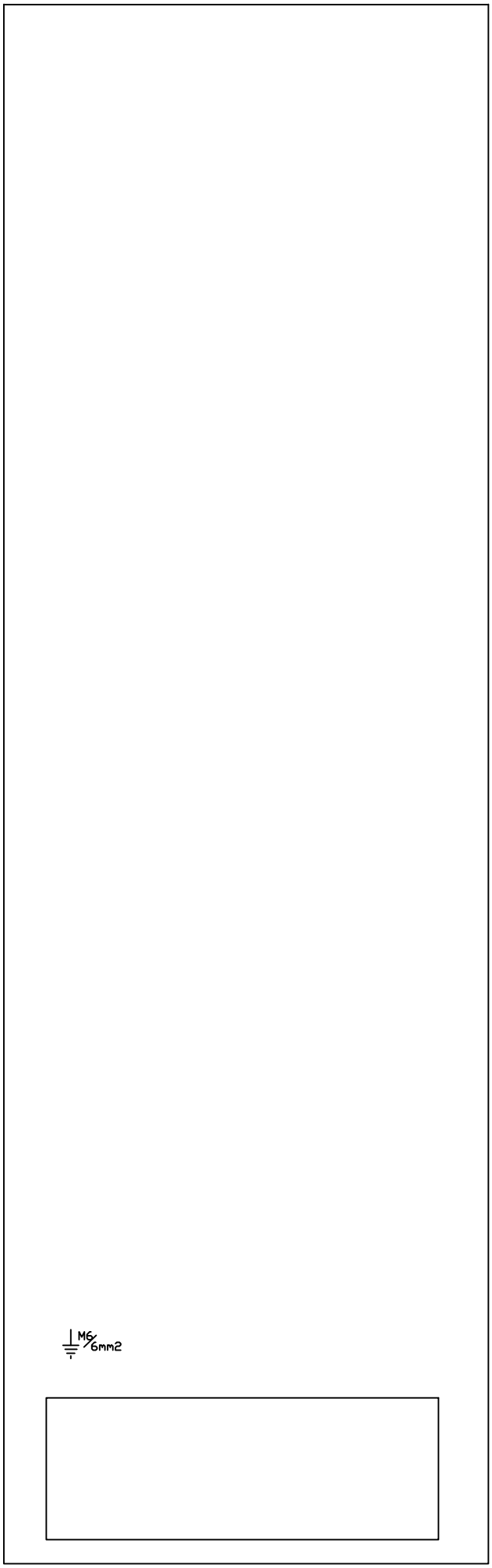

FMA	DIS. N. : 31239.80033	MACCHINA/IMPIANTO : FMA 453	ORDINE : 30.007629	AUFBAUPLAN		FOGLIO 019
	CAD : AUTOCAD 10	LAVORAZIONE : ALBERO MOTORE	COMMESSA :			
	N. FILE : FG453_19	DENOMINAZIONE : TRASFERTA	ESECUTORE :	PIANO COSTRUTTIVO	ARMADIO 9	SEGUE
	POS. ARCH. :	DATA : 21.01.1993	AGG. : a b			

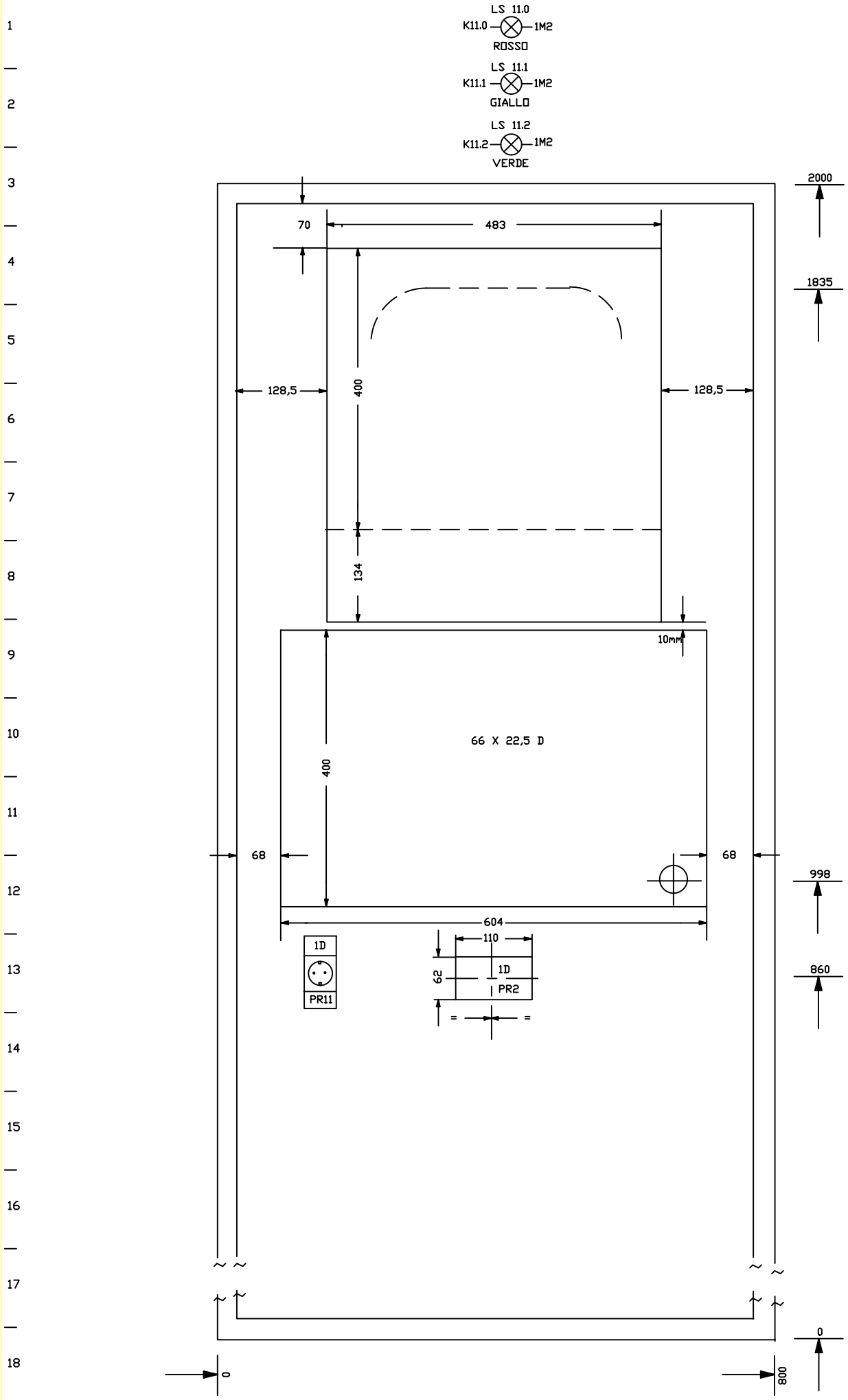

FMA	DIS. N. : 31239.80033	MACCHINA/IMPIANTO : FMA 453		ORDINE : 30.007629	AUFBAUPLAN		FOGLIO 020
	CAD : AUTOCAD 10	LAVORAZIONE : ALBERO MOTORE		COMMESSA :			
	N. FILE : FG453_20	DENOMINAZIONE : TRASFERTA		ESECUTORE :	PIANO COSTRUTTIVO	HP	SEGUE
	POS. ARCH. :	DATA : 21.01.1993	AGG. : a b				

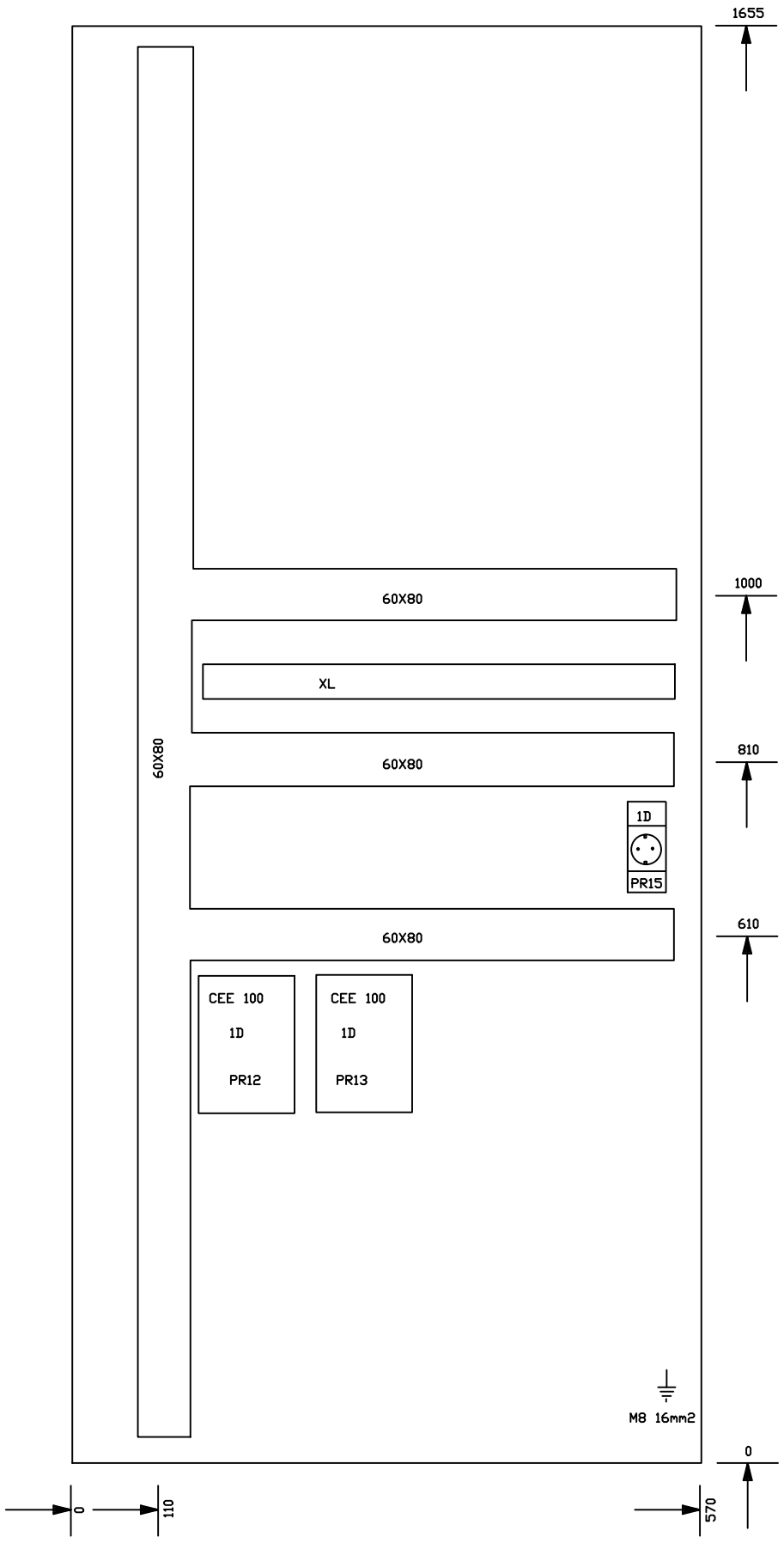

FMA	DIS. N. : 31239.80033	MACCHINA/IMPIANTO : FMA 453		ORDINE : 30.007629	AUFBAUPLAN		FOGLIO 021
	CAD : AUTOCAD 10	LAVORAZIONE : ALBERO MOTORE		COMMESSA :			
	N. FILE : FG453_21	DENOMINAZIONE : TRASFERTA		ESECUTORE :	PIANO COSTRUTTIVO	HP	SEGUE
	POS. ARCH. :	DATA : 21.01.1993	AGG. : a b				

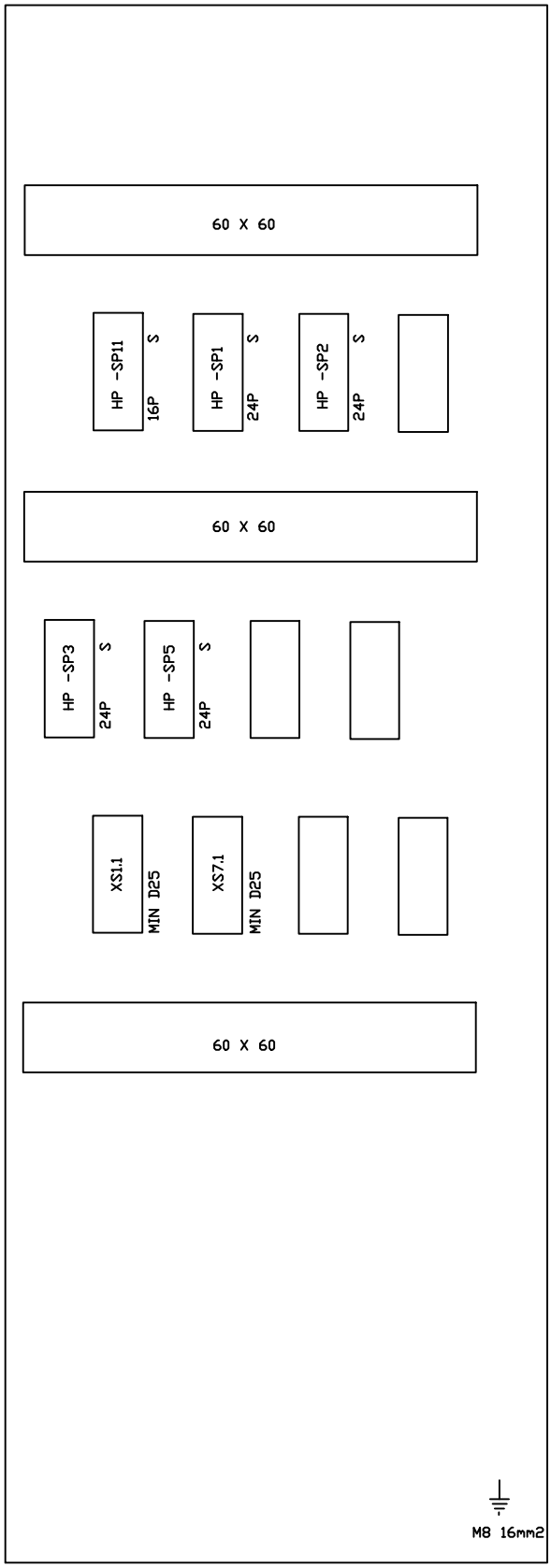

FMA	DIS. N. : 31239.80033	MACCHINA/IMPIANTO : FMA 453	ORDINE : 30.007629	AUFBAUPLAN		FOGLIO 022
	CAD : AUTOCAD 10	LAVORAZIONE : ALBERO MOTORE	COMMESSA :			
	N. FILE : FG453_22	DENOMINAZIONE : TRASFERTA	ESECUTORE :	PIANO COSTRUTTIVO	HP	SEGUE
	POS. ARCH. :	DATA : 21.01.1993	AGG. : a b			

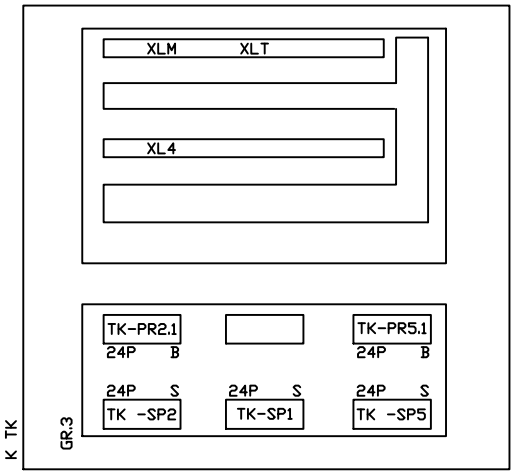

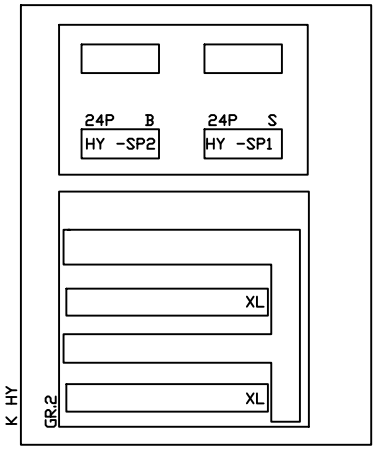

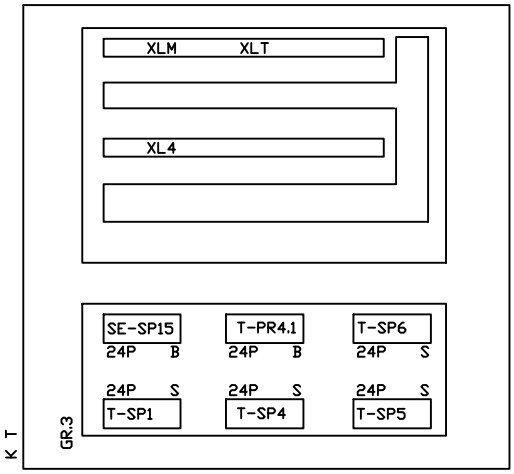

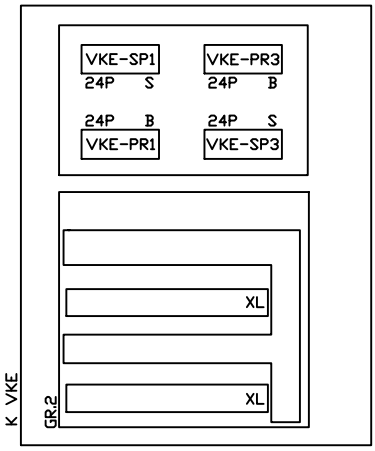

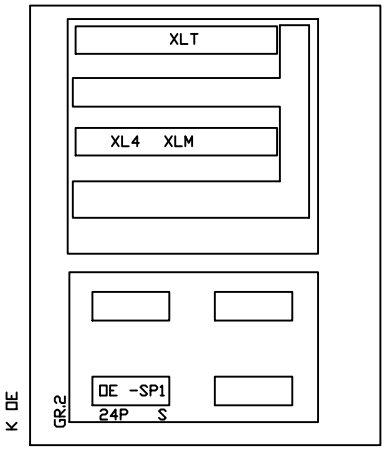

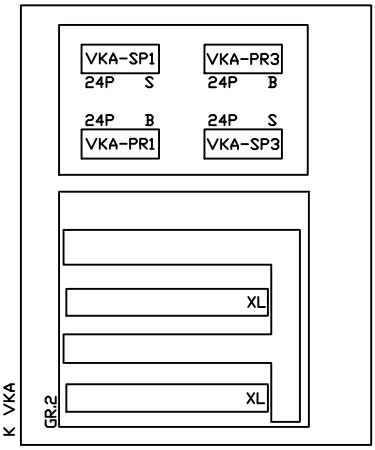

FMA	DIS. N. : 31239.80033	MACCHINA/IMPIANTO : FMA 453	ORDINE : 30.007629	AUFBAUPLAN		FOGLIO 023
	CAD : AUTOCAD 10	LAVORAZIONE : ALBERO MOTORE	COMMESSA :			
	N. FILE : FG453_23	DENOMINAZIONE : TRASFERTA	ESECUTORE :	PIANO COSTRUTTIVO		SEGUE
	POS. ARCH. :	DATA : 21.01.1993	AGG. : a b			

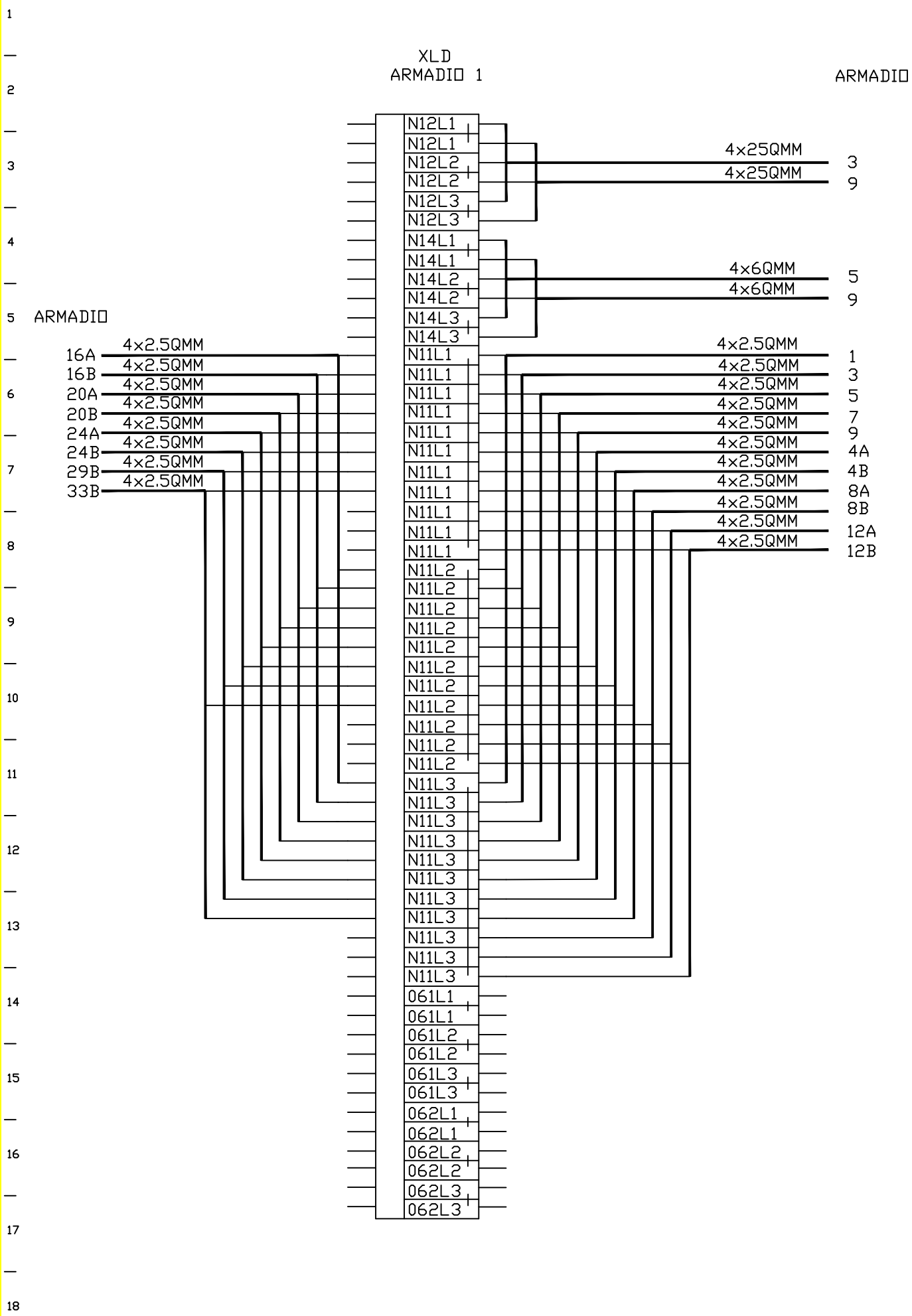

FMA	DIS. N. : 31239.80033	MACCHINA/IMPIANTO : FMA 453	ORDINE : 30.007629	KLEMMEN-/STECKER-PLAN	ARMADIO 1	FOGLIO 50
	CAD : AUTOCAD 10	LAVORAZIONE : ALBERO MOTORE	COMMESSA :	SCHEMA DI MORSETTI E CONNETTORI		SEGUE
	N. FILE : FK453_50	DENOMINAZIONE : TRASFERTA	ESECUTORE :			
	POS. ARCH. :	DATA : 19.04.1993	AGG. : a b			

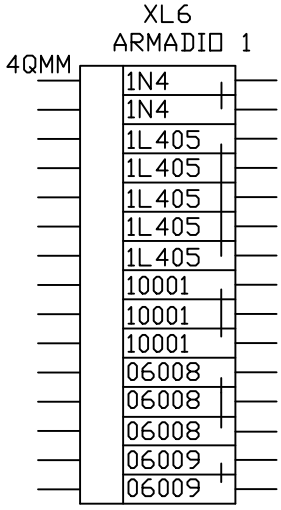

TENSIONE ESTERNA
COPRIRE
FREMDSPANNUNG
ABDECKEN:

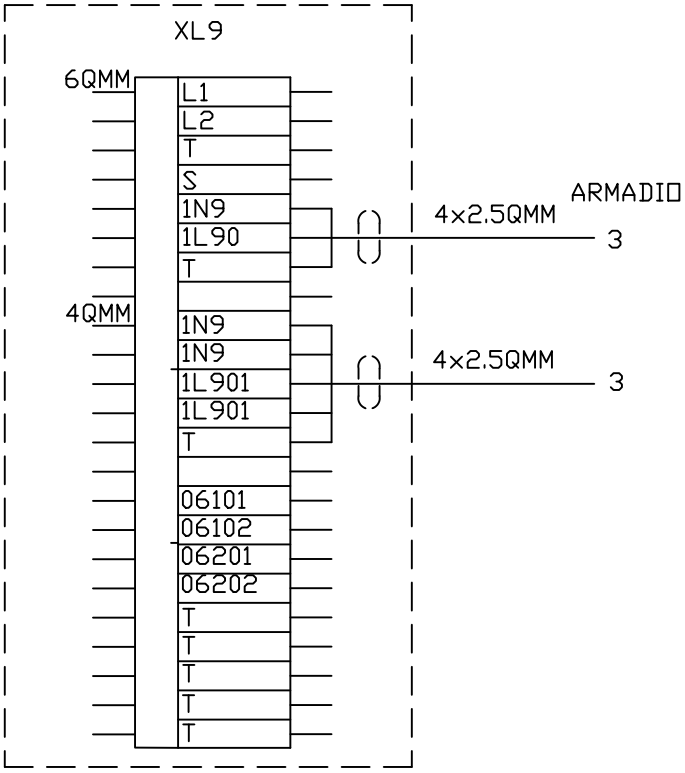

FMA	DIS. N. : 31239.80033	MACCHINA/IMPIANTO : FMA 453		ORDINE : 30.007629	KLEMMEN-/STECKER-PLAN	ARMADIO 1	FOGLIO 51
	CAD : AUTOCAD 10	LAVORAZIONE : ALBERO MOTORE		COMMESSA :	SCHEMA DI MORSETTI E CONNETTORI		SEGUE
	N. FILE : FK453_51	DENOMINAZIONE : TRASFERTA		ESECUTORE :			
	POS. ARCH. :	DATA : 19.04.1993	AGG. : a b				

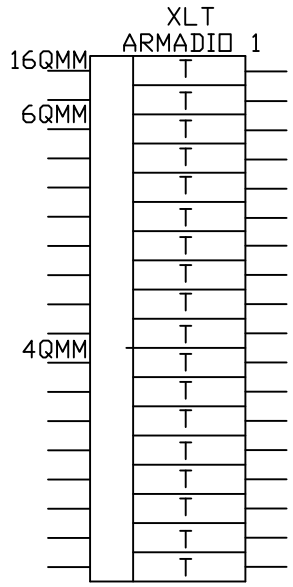

FMA	DIS. N. : 31239.80033	MACCHINA/IMPIANTO : FMA 453		ORDINE : 30.007629	KLEMMEN-/STECKER-PLAN	ARMADIO 1	FOGLIO 52
	CAD : AUTOCAD 10	LAVORAZIONE : ALBERO MOTORE		COMMESSA :	SCHEMA DI MORSETTI E CONNETTORI		SEGUE
	N. FILE : FK453_52	DENOMINAZIONE : TRASFERTA		ESECUTORE :			
	POS. ARCH. :	DATA : 19.04.1993	AGG. : a b				

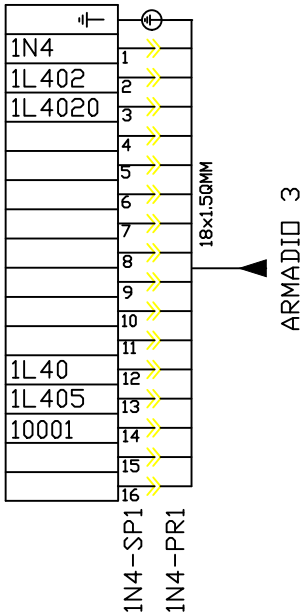

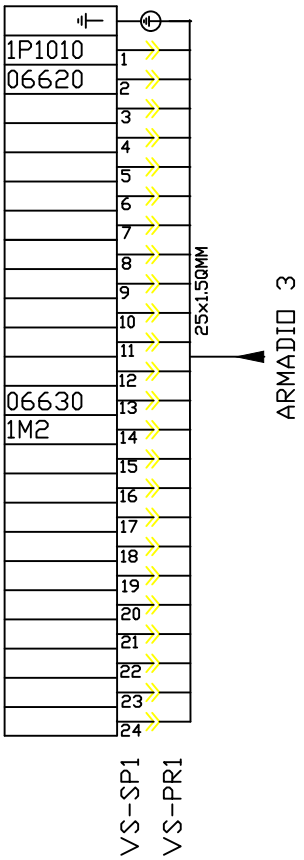

FMA	DIS. N. : 31239.80033	MACCHINA/IMPIANTO : FMA 453	ORDINE : 30.007629	KLEMMEN-/STECKER-PLAN	ARMADIO 1	FOGLIO 53
	CAD : AUTOCAD 10	LAVORAZIONE : ALBERO MOTORE	COMMESSA :	SCHEMA DI MORSETTI E CONNETTORI		SEGUE
	N. FILE : FK453_53	DENOMINAZIONE : TRASFERTA	ESECUTORE :			
	POS. ARCH. :	DATA : 19.04.1993	AGG. : a b			

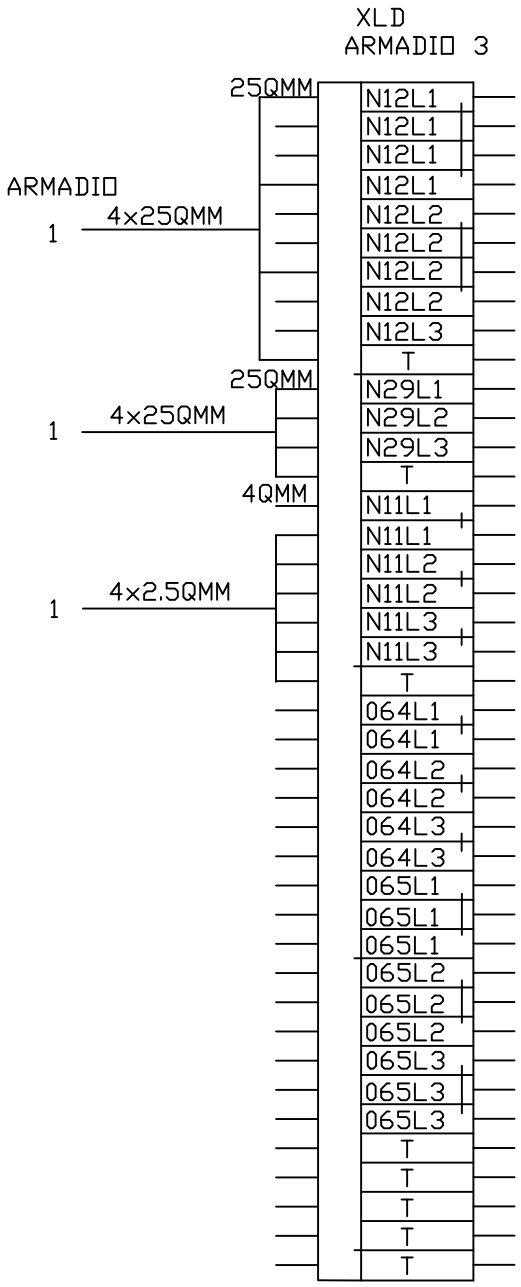

FMA	DIS. N. : 31239.80033	MACCHINA/IMPIANTO : FMA 453		ORDINE : 30.007629	KLEMMEN-/STECKER-PLAN	ARMADIO 3	FOGLIO 56
	CAD : AUTOCAD 10	LAVORAZIONE : ALBERO MOTORE		COMMESSA :	SCHEMA DI MORSETTI E CONNETTORI		SEGUE
	N. FILE : FK453_56	DENOMINAZIONE : TRASFERTA		ESECUTORE :			
	POS. ARCH. :	DATA : 19.04.1993	AGG. : a b				

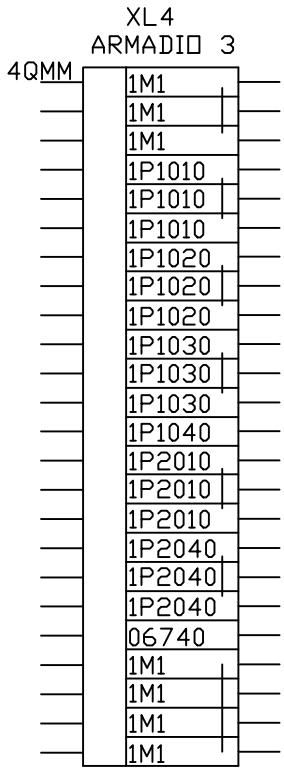

FMA	DIS. N. : 31239.80033	MACCHINA/IMPIANTO : FMA 453		ORDINE : 30.007629	KLEMMEN-/STECKER-PLAN	ARMADIO 3	FOGLIO 57
	CAD : AUTOCAD 10	LAVORAZIONE : ALBERO MOTORE		COMMESSA :	SCHEMA DI MORSETTI E CONNETTORI		SEGUE
	N. FILE : FK453_57	DENOMINAZIONE : TRASFERTA		ESECUTORE :			
	POS. ARCH. :	DATA : 19.04.1993	AGG. : a b				

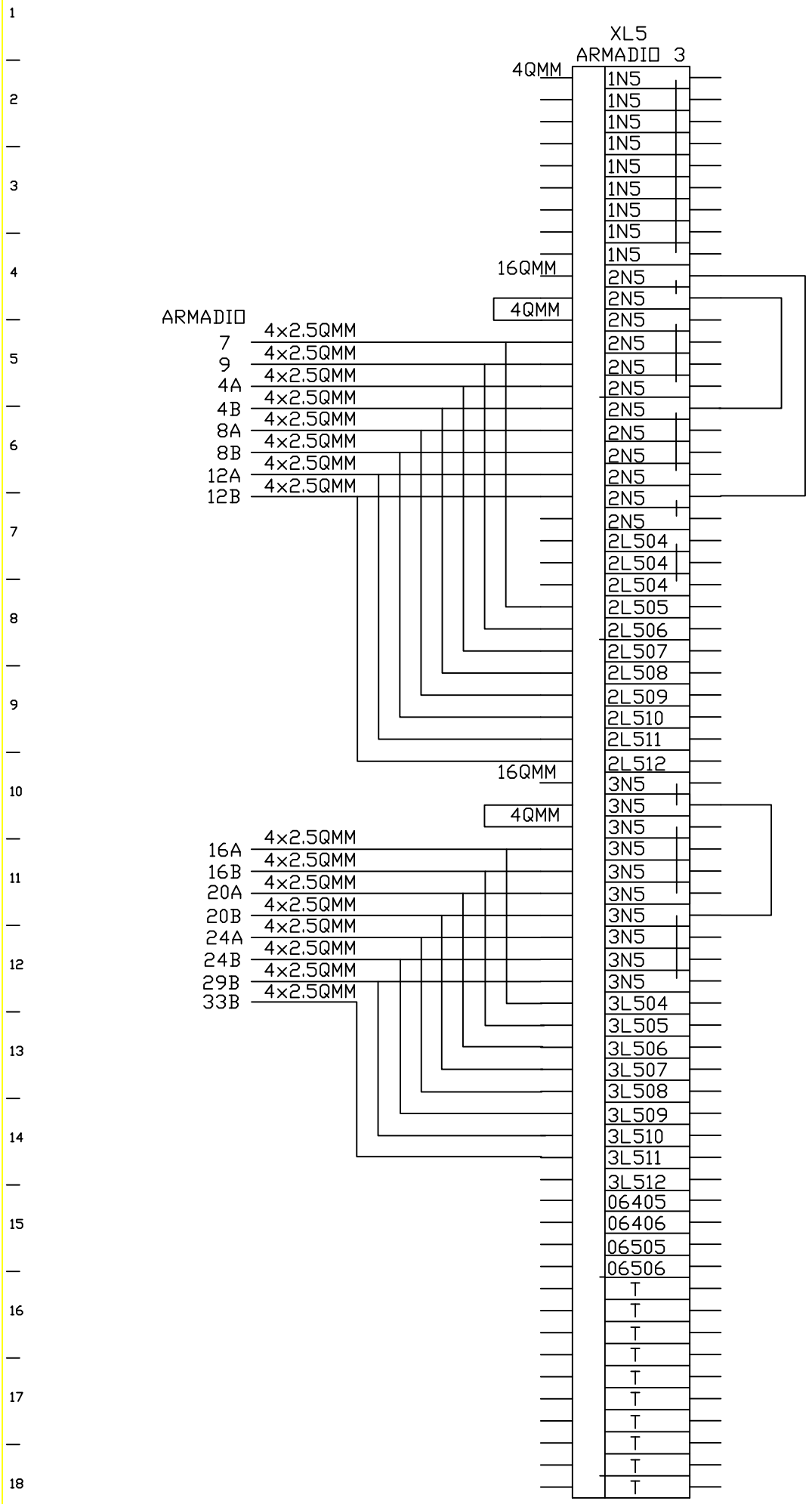

FMA	DIS. N. : 31239.80033	MACCHINA/IMPIANTO : FMA 453		ORDINE : 30.007629	KLEMMEN-/STECKER-PLAN	ARMADIO 3	FOGLIO 58
	CAD : AUTOCAD 10	LAVORAZIONE : ALBERO MOTORE		COMMESSA :	SCHEMA DI MORSETTI E CONNETTORI		SEGUE
	N. FILE : FK453_58	DENOMINAZIONE : TRASFERTA		ESECUTORE :			
	POS. ARCH. :	DATA : 19.04.1993	AGG. : a b				

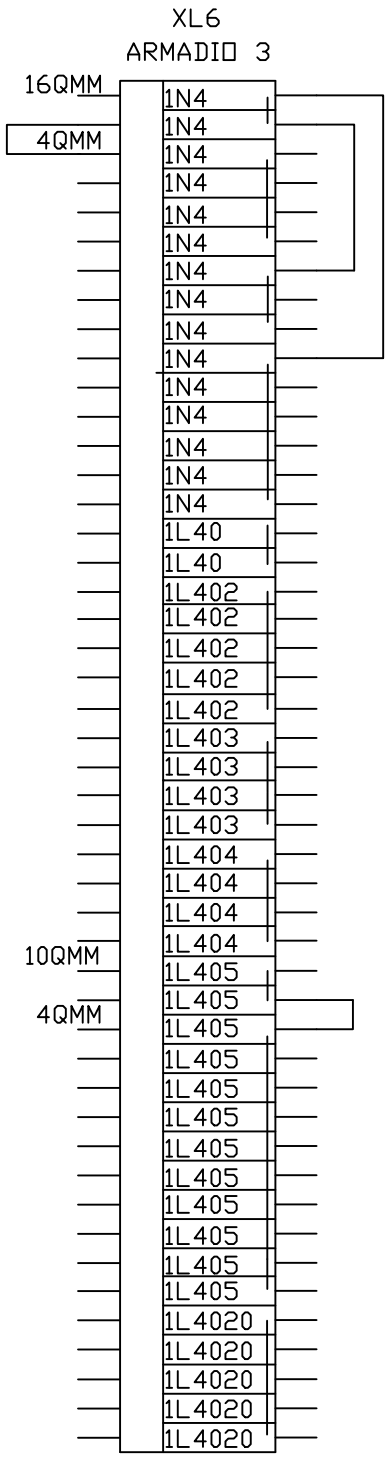

FMA	DIS. N. : 31239.80033	MACCHINA/IMPIANTO : FMA 453		ORDINE : 30.007629	KLEMMEN-/STECKER-PLAN	ARMADIO 3	FOGLIO 59
	CAD : AUTOCAD 10	LAVORAZIONE : ALBERO MOTORE		COMMESSA :	SCHEMA DI MORSETTI E CONNETTORI		SEGUE
	N. FILE : FK453_59	DENOMINAZIONE : TRASFERTA		ESECUTORE :			
	POS. ARCH. :	DATA : 19.04.1993	AGG. : a b				

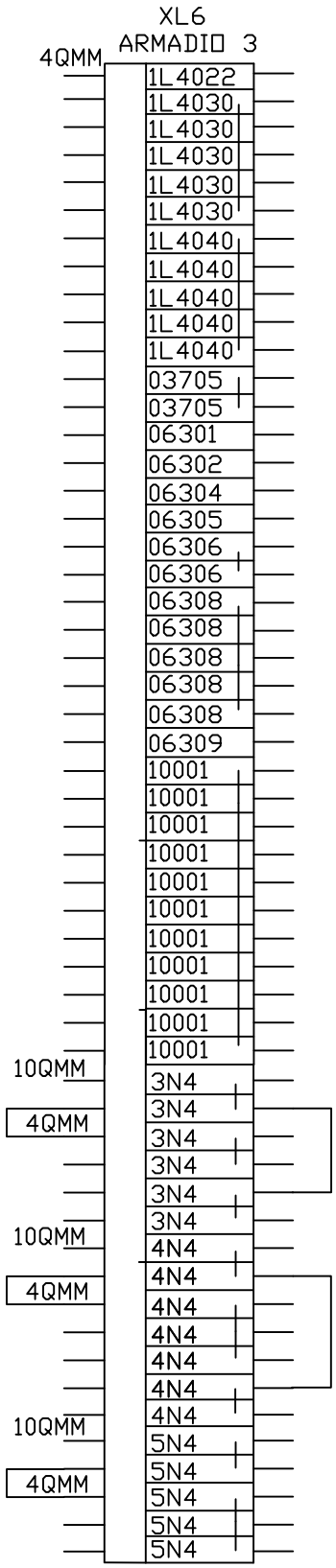

FMA	DIS. N. : 31239.80033	MACCHINA/IMPIANTO : FMA 453		ORDINE : 30.007629	KLEMMEN-/STECKER-PLAN	ARMADIO 3	FOGLIO 60
	CAD : AUTOCAD 10	LAVORAZIONE : ALBERO MOTORE		COMMESSA :	SCHEMA DI MORSETTI E CONNETTORI		SEGUE
	N. FILE : FK453_60	DENOMINAZIONE : TRASFERTA		ESECUTORE :			
	POS. ARCH. :	DATA : 19.04.1993	AGG. : a b				

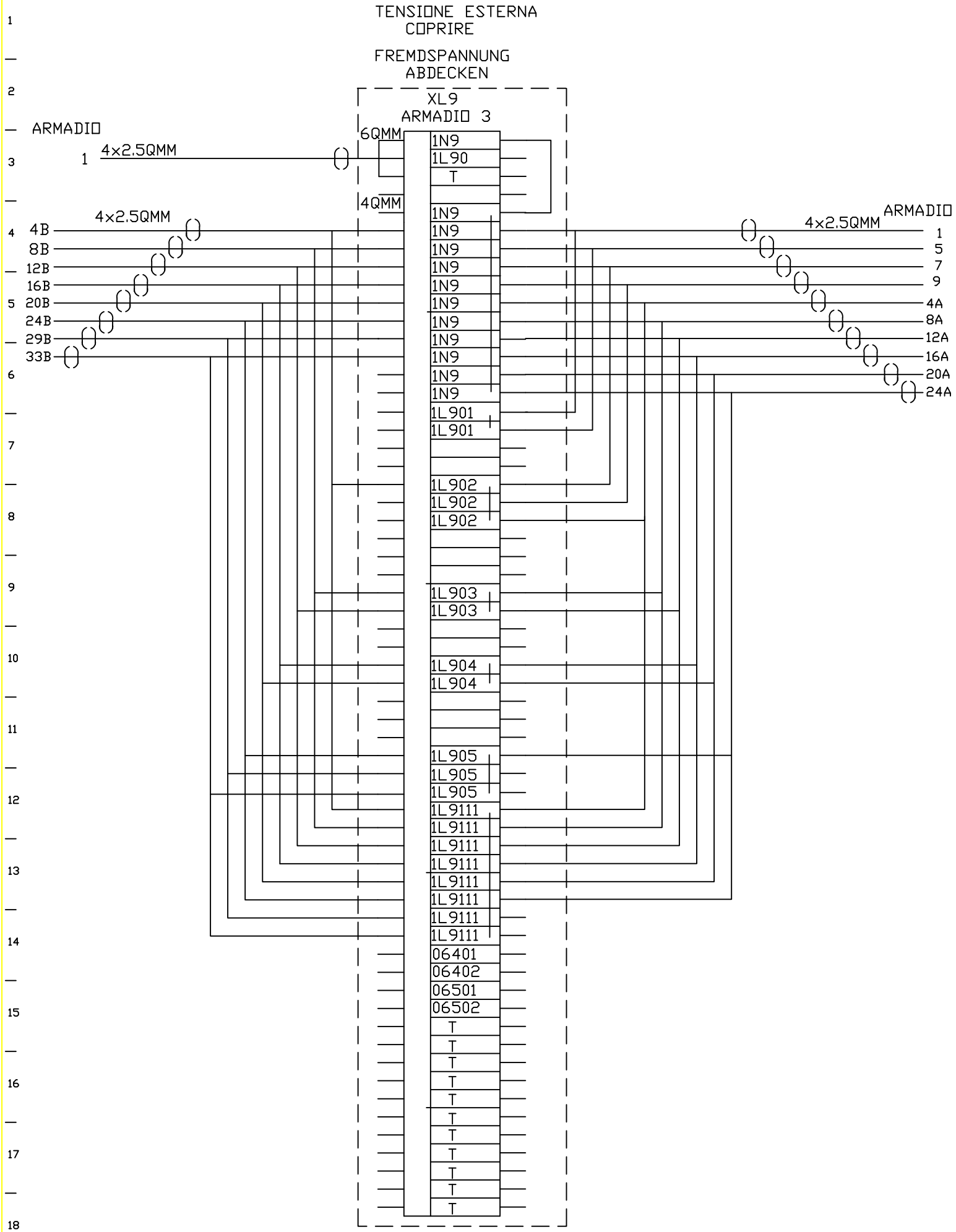

FMA	DIS. N. : 31239.80033	MACCHINA/IMPIANTO : FMA 453		ORDINE : 30.007629	KLEMMEN-/STECKER-PLAN	ARMADIO 3	FOGLIO 61
	CAD : AUTOCAD 10	LAVORAZIONE : ALBERO MOTORE		COMMESSA :	SCHEMA DI MORSETTI E CONNETTORI		SEGUE
	N. FILE : FK453_61	DENOMINAZIONE : TRASFERTA		ESECUTORE :			
	POS. ARCH. :	DATA : 19.04.1993	AGG. : a b				

XLT
ARMADIO 3

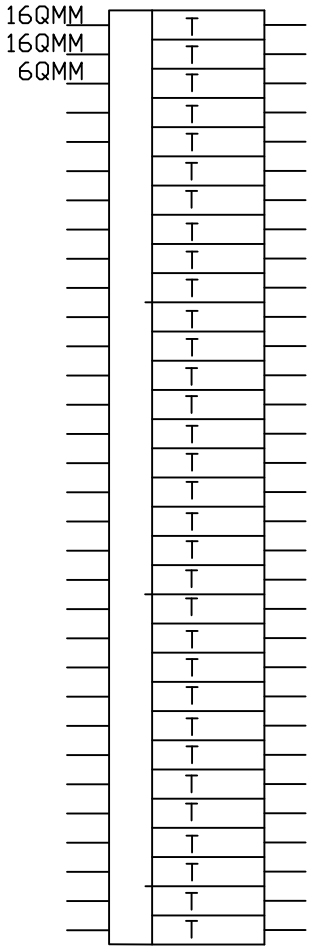

FMA	DIS. N. : 31239.80033	MACCHINA/IMPIANTO : FMA 453		ORDINE : 30.007629	KLEMMEN-/STECKER-PLAN	ARMADIO 3	FOGLIO 62
	CAD : AUTOCAD 10	LAVORAZIONE : ALBERO MOTORE		COMMESSA :	SCHEMA DI MORSETTI E CONNETTORI		SEGUE
	N. FILE : FK453_62	DENOMINAZIONE : TRASFERTA		ESECUTORE :			
	POS. ARCH. :	DATA : 19.04.1993	AGG. : a b				

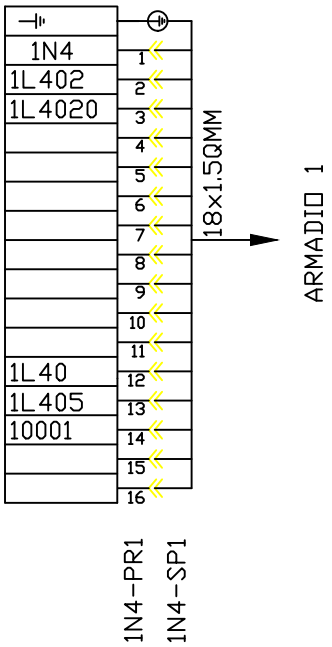

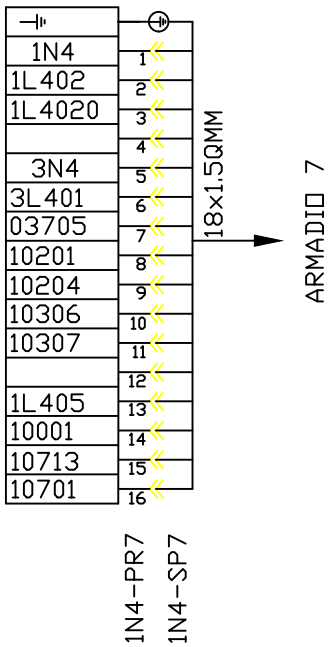

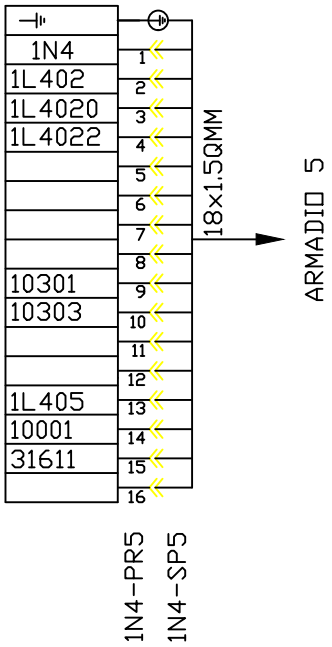

FMA	DIS. N. : 31239.80033	MACCHINA/IMPIANTO : FMA 453	ORDINE : 30.007629	KLEMMEN-/STECKER-PLAN	ARMADIO 3	FOGLIO 63
	CAD : AUTOCAD 10	LAVORAZIONE : ALBERO MOTORE	COMMESSA :	SCHEMA DI MORSETTI E CONNETTORI		SEGUE
	N. FILE : FK453_63	DENOMINAZIONE : TRASFERTA	ESECUTORE :			
	POS. ARCH. :	DATA : 25.07.1994	AGG. : a b			

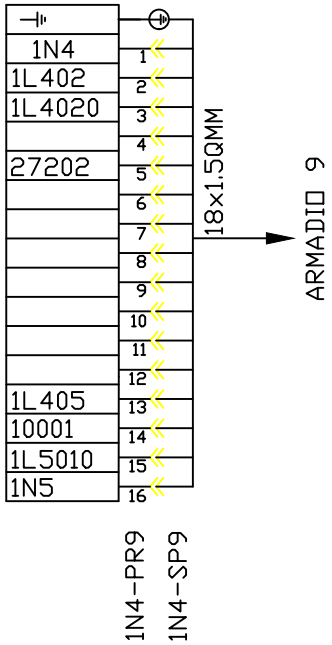

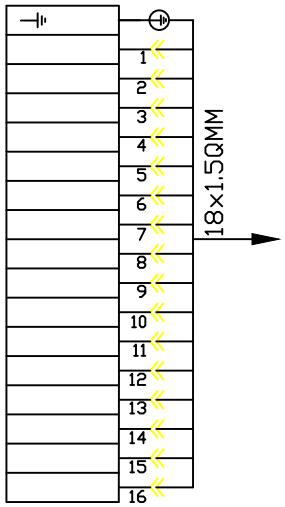

FMA	DIS. N. : 31239.80033	MACCHINA/IMPIANTO : FMA 453	ORDINE : 30.007629	KLEMMEN-/STECKER-PLAN	ARMADIO 3	FOGLIO 64
	CAD : AUTOCAD 10	LAVORAZIONE : ALBERO MOTORE	COMMESSA :	SCHEMA DI MORSETTI E CONNETTORI		SEGUE
	N. FILE : FK453_64	DENOMINAZIONE : TRASFERTA	ESECUTORE :			
	POS. ARCH. :	DATA : 19.04.1993	AGG. : a b			

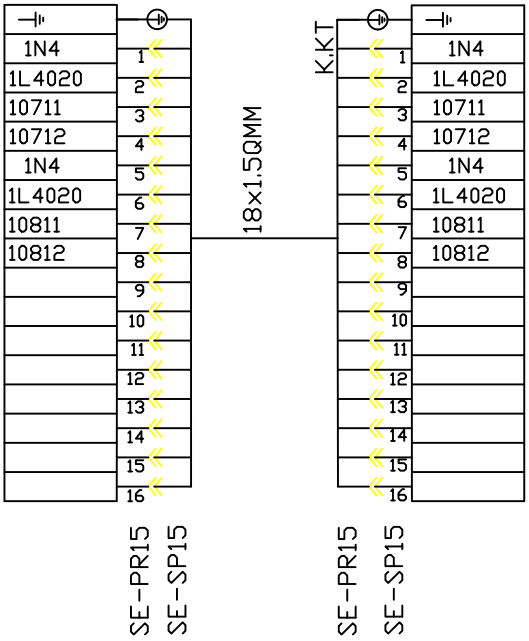

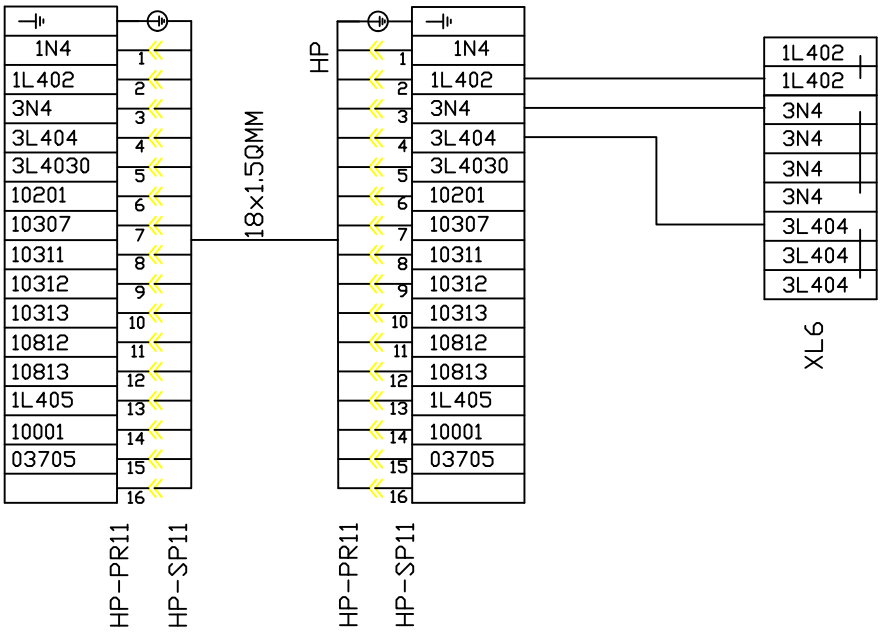

FMA	DIS. N. : 31239.80033	MACCHINA/IMPIANTO : FMA 453	ORDINE : 30.007629	KLEMMEN-/STECKER-PLAN	ARMADIO 3	FOGLIO 65
	CAD : AUTOCAD 10	LAVORAZIONE : ALBERO MOTORE	COMMESSA :	SCHEMA DI MORSETTI E CONNETTORI		SEGUE
	N. FILE : FK453_65	DENOMINAZIONE : TRASFERTA	ESECUTORE :			
	POS. ARCH. :	DATA : 19.04.1993	AGG. : a b			

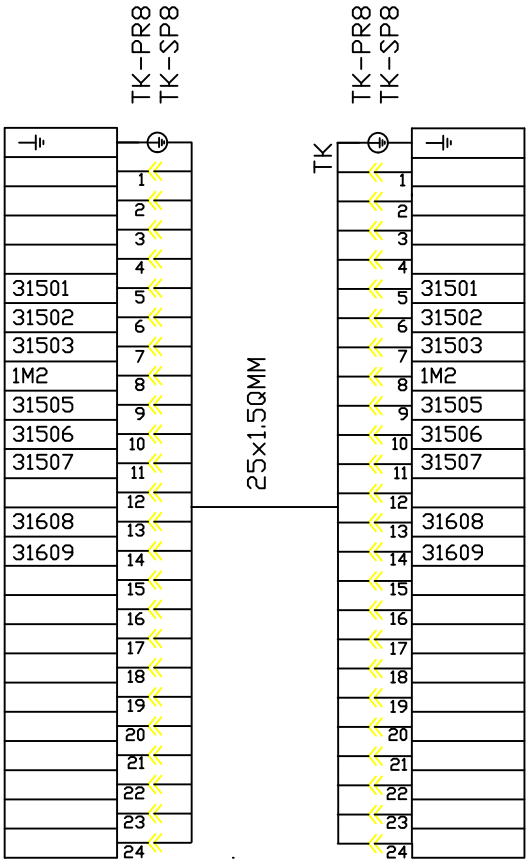

FMA	DIS. N. : 31239.80033	MACCHINA/IMPIANTO : FMA 453	ORDINE : 30.007629	KLEMMEN-/STECKER-PLAN	ARMADIO 3	FOGLIO 66
	CAD : AUTOCAD 10	LAVORAZIONE : ALBERO MOTORE	COMMESSA :	SCHEMA DI MORSETTI E CONNETTORI		SEGUE
	N. FILE : FK453_66	DENOMINAZIONE : TRASFERTA	ESECUTORE :			
	POS. ARCH. :	DATA : 19.04.1993	AGG. : a b			

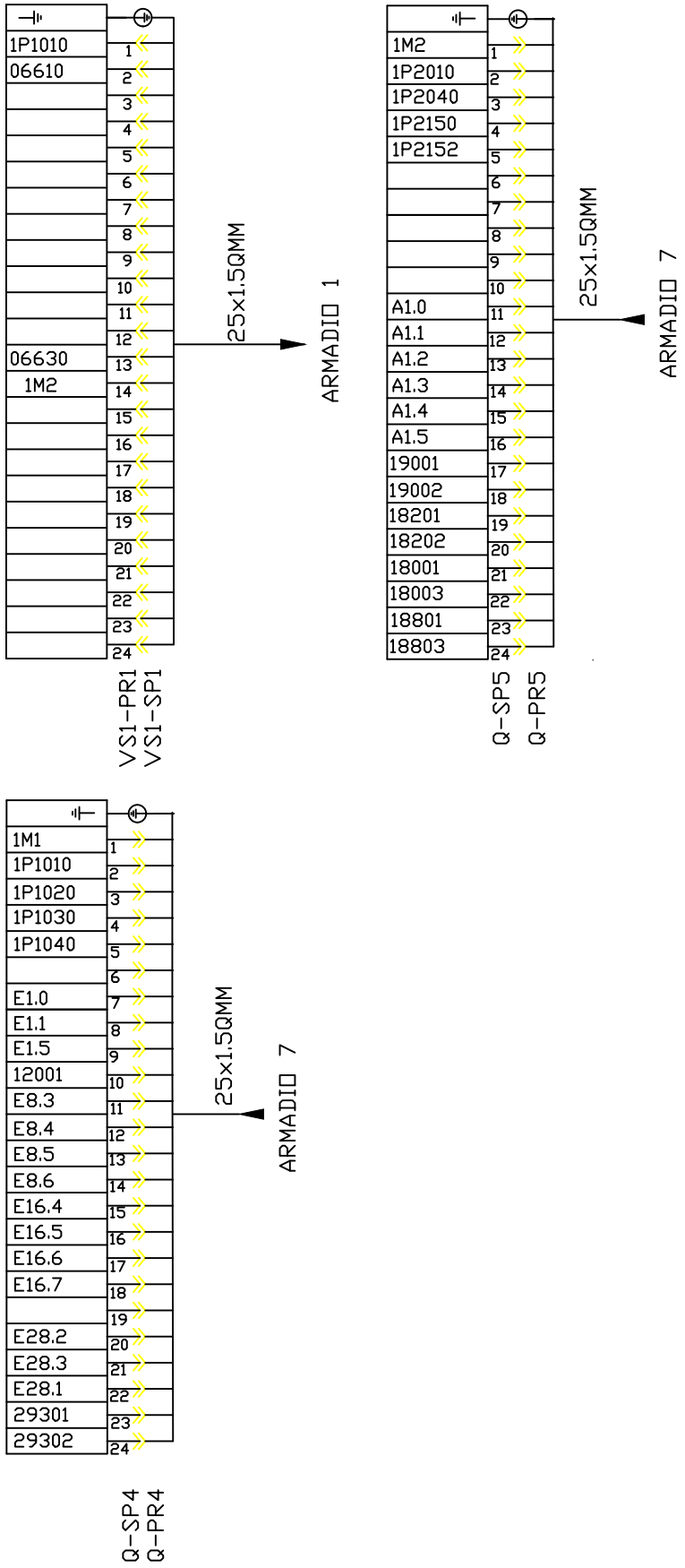

FMA	DIS. N. : 31239.80033	MACCHINA/IMPIANTO : FMA 453	ORDINE : 30.007629	KLEMMEN-/STECKER-PLAN	ARMADIO 3	FOGLIO 67
	CAD : AUTOCAD 10	LAVORAZIONE : ALBERO MOTORE	COMMESSA :	SCHEMA DI MORSETTI E CONNETTORI		SEGUE
	N. FILE : FK453_67	DENOMINAZIONE : TRASFERTA	ESECUTORE :			
	POS. ARCH. :	DATA : 19.04.1993	AGG. : a b			

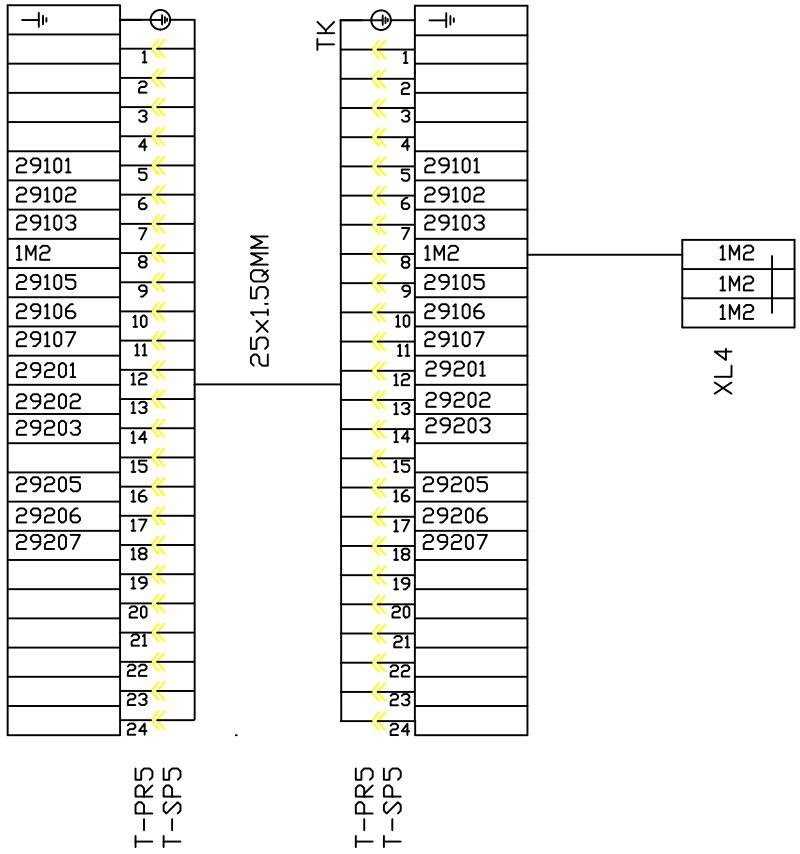

FMA	DIS. N. : 31239.80033	MACCHINA/IMPIANTO : FMA 453	ORDINE : 30.007629	KLEMMEN-/STECKER-PLAN	ARMADIO 3	FOGLIO 68
	CAD : AUTOCAD 10	LAVORAZIONE : ALBERO MOTORE	COMMESSA :	SCHEMA DI MORSETTI E CONNETTORI		SEGUE
	N. FILE : FK453_68	DENOMINAZIONE : TRASFERTA	ESECUTORE :			
	POS. ARCH. :	DATA : 19.04.1993	AGG. : a b			

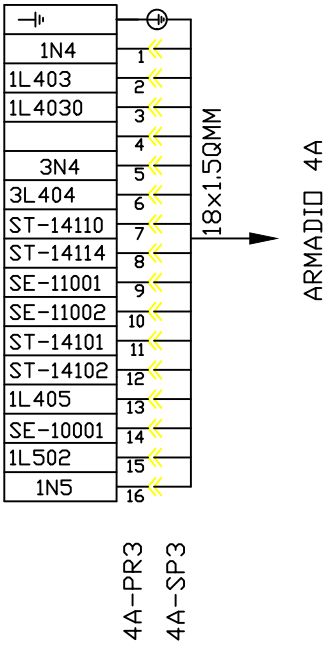

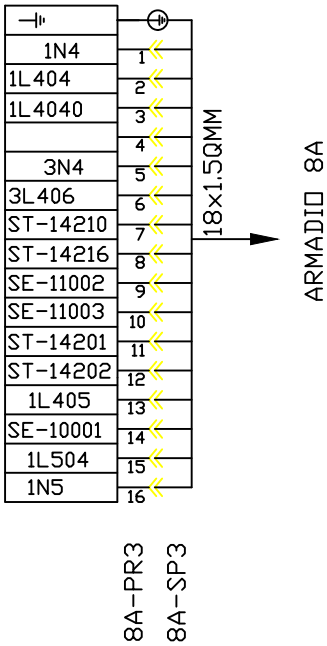

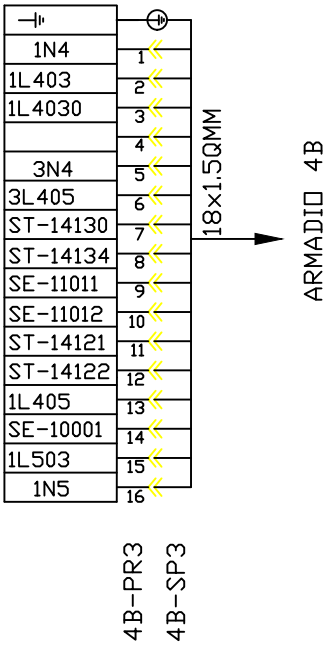

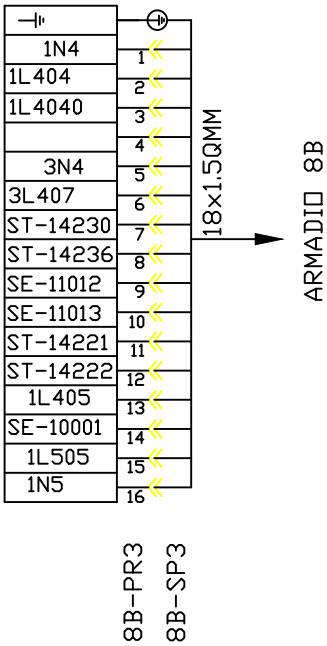

FMA	DIS. N. : 31239.80033	MACCHINA/IMPIANTO : FMA 453	ORDINE : 30.007629	KLEMMEN-/STECKER-PLAN	ARMADIO 3	FOGLIO 71
	CAD : AUTOCAD 10	LAVORAZIONE : ALBERO MOTORE	COMMESSA :	SCHEMA DI MORSETTI E CONNETTORI		SEGUE
	N. FILE : FK453_71	DENOMINAZIONE : TRASFERTA	ESECUTORE :			
	POS. ARCH. :	DATA : 19.04.1993	AGG. : a b			

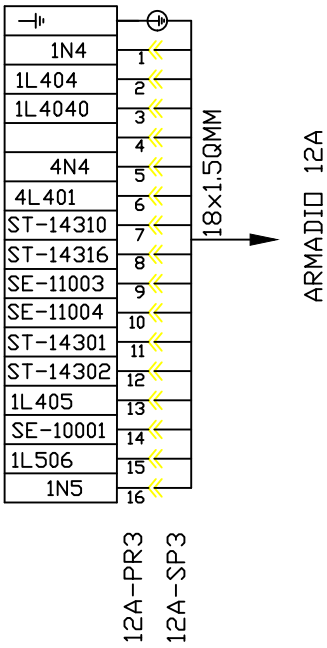

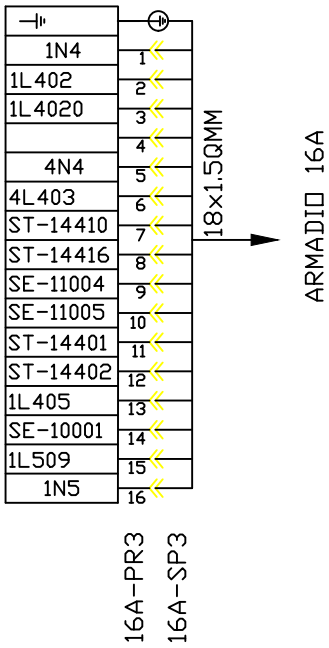

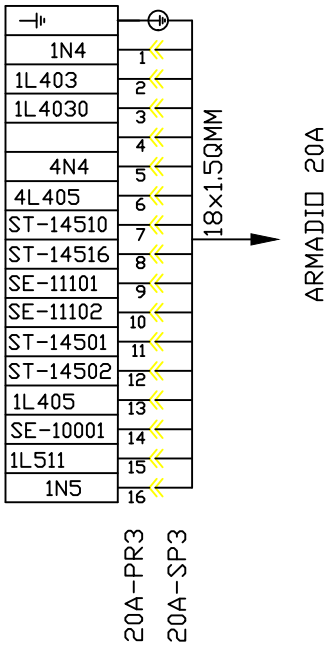

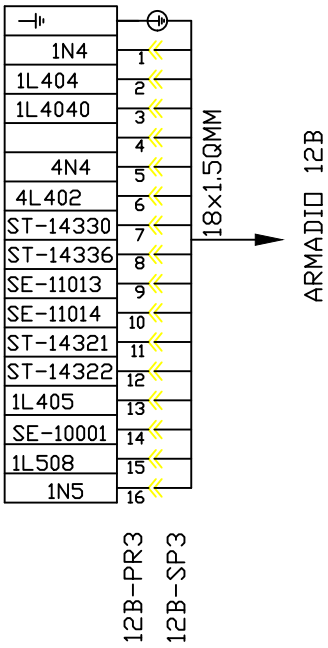

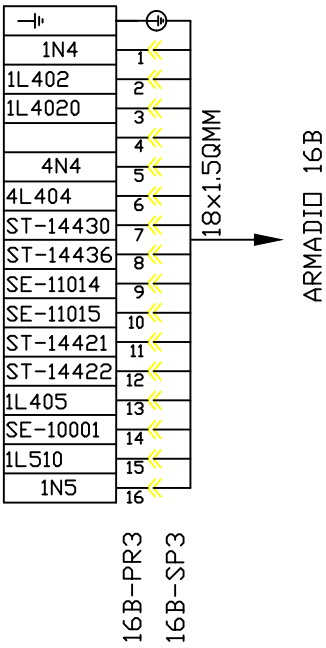

FMA	DIS. N. : 31239.80033	MACCHINA/IMPIANTO : FMA 453	ORDINE : 30.007629	KLEMMEN-/STECKER-PLAN	ARMADIO 3	FOGLIO 72
	CAD : AUTOCAD 10	LAVORAZIONE : ALBERO MOTORE	COMMESSA :	SCHEMA DI MORSETTI E CONNETTORI		SEGUE
	N. FILE : FK453_72	DENOMINAZIONE : TRASFERTA	ESECUTORE :			
	POS. ARCH. :	DATA : 19.04.1993	AGG. : a b			

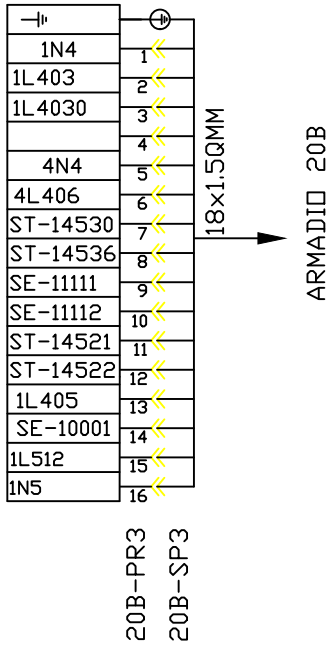

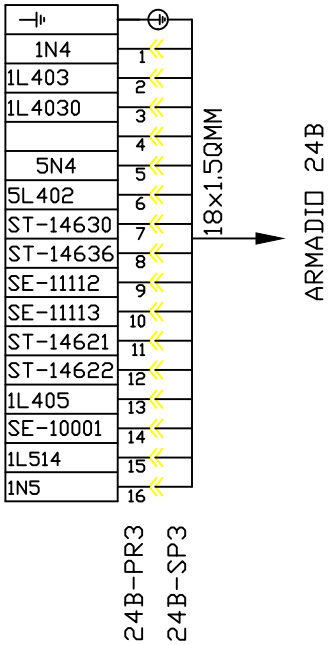

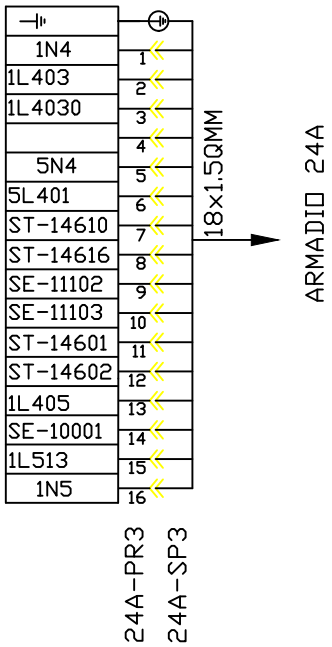

FMA	DIS. N. : 31239.80033	MACCHINA/IMPIANTO : FMA 453	ORDINE : 30.007629	KLEMMEN-/STECKER-PLAN	ARMADIO 3	FOGLIO 73
	CAD : AUTOCAD 10	LAVORAZIONE : ALBERO MOTORE	COMMESSA :	SCHEMA DI MORSETTI E CONNETTORI		SEGUE
	N. FILE : FK453_73	DENOMINAZIONE : TRASFERTA	ESECUTORE :			
	POS. ARCH. :	DATA : 19.04.1993	AGG. : a b			

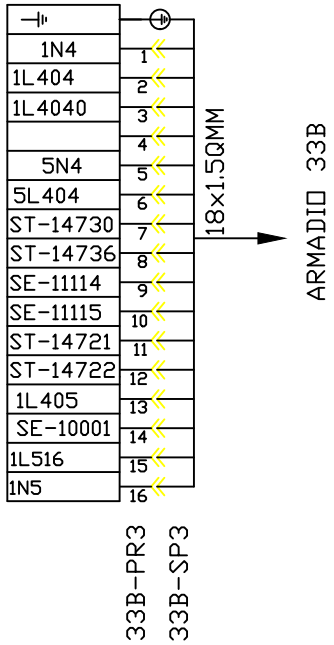

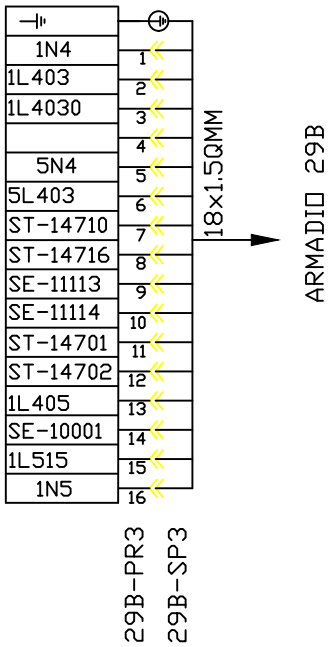

FMA	DIS. N. : 31239.80033	MACCHINA/IMPIANTO : FMA 453		ORDINE : 30.007629	KLEMMEN-/STECKER-PLAN	ARMADIO 3	FOGLIO 74
	CAD : AUTOCAD 10	LAVORAZIONE : ALBERO MOTORE		COMMESSA :	SCHEMA DI MORSETTI E CONNETTORI		SEGUE
	N. FILE : FK453_74	DENOMINAZIONE : TRASFERTA		ESECUTORE :			
	POS. ARCH. :	DATA : 19.04.1993	AGG. : a b				

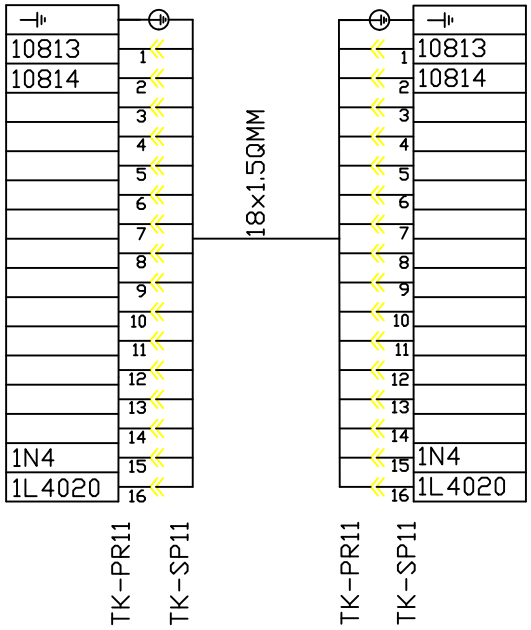

FMA	DIS. N. : 31239.80033	MACCHINA/IMPIANTO : FMA 453		ORDINE : 30.007629	KLEMMEN-/STECKER-PLAN	ARMADIO 3	FOGLIO 75
	CAD : AUTOCAD 10	LAVORAZIONE : ALBERO MOTORE		COMMESSA :	SCHEMA DI MORSETTI E CONNETTORI		SEGUE
	N. FILE : FK453_75	DENOMINAZIONE : TRASFERTA		ESECUTORE :			
	POS. ARCH. :	DATA : 25.07.1994	AGG. : a b				

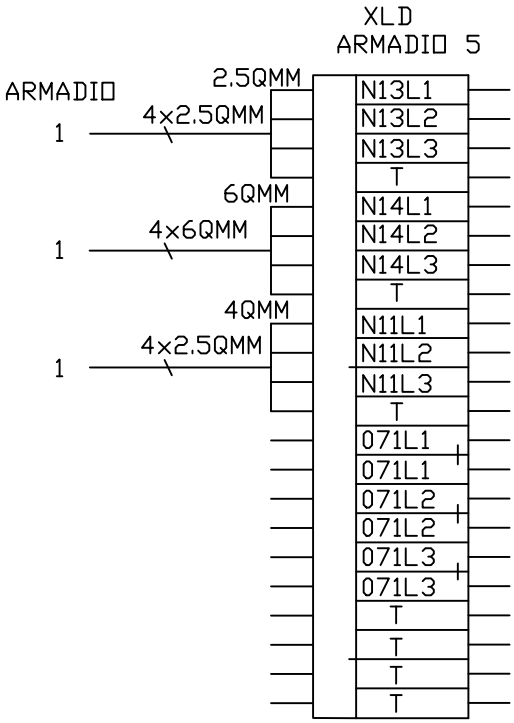

FMA	DIS. N. : 31239.80033	MACCHINA/IMPIANTO : FMA 453		ORDINE : 30.007629	KLEMMEN-/STECKER-PLAN	ARMADIO 5	FOGLIO 80
	CAD : AUTOCAD 10	LAVORAZIONE : ALBERO MOTORE		COMMESSA :	SCHEMA DI MORSETTI E CONNETTORI		SEGUE
	N. FILE : FK453_80	DENOMINAZIONE : TRASFERTA		ESECUTORE :			
	POS. ARCH. :	DATA : 19.04.1993	AGG. : a b				

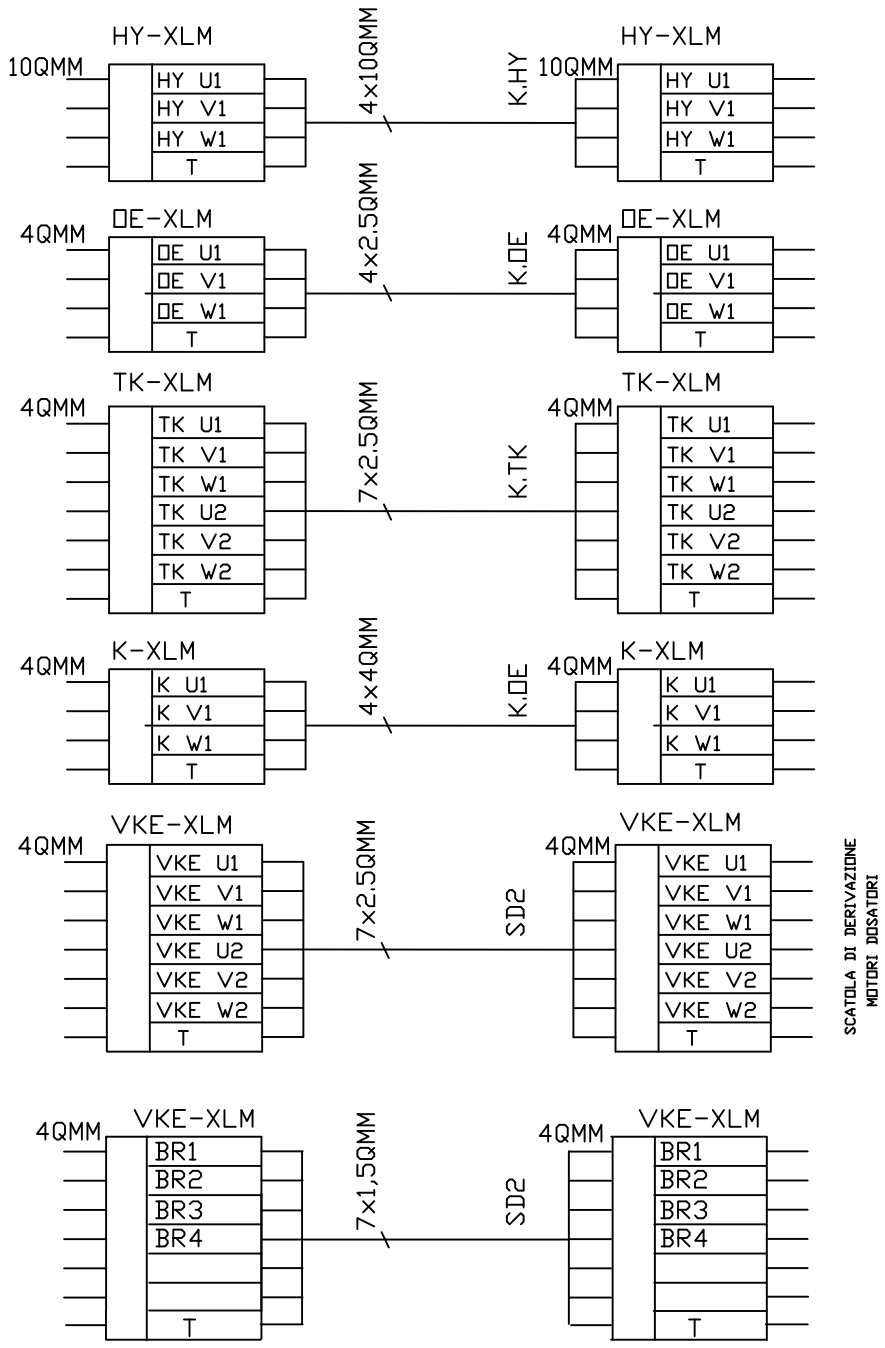

FMA	DIS. N. : 31239.80033	MACCHINA/IMPIANTO : FMA 453	ORDINE : 30.007629	KLEMMEN-/STECKER-PLAN	ARMADIO 5	FOGLIO 81
	CAD : AUTOCAD 10	LAVORAZIONE : ALBERO MOTORE	COMMESSA :	SCHEMA DI MORSETTI E CONNETTORI		SEGUE
	N. FILE : FK453_81	DENOMINAZIONE : TRASFERTA	ESECUTORE :			
	POS. ARCH. :	DATA : 25.07.1994	AGG. : a b			

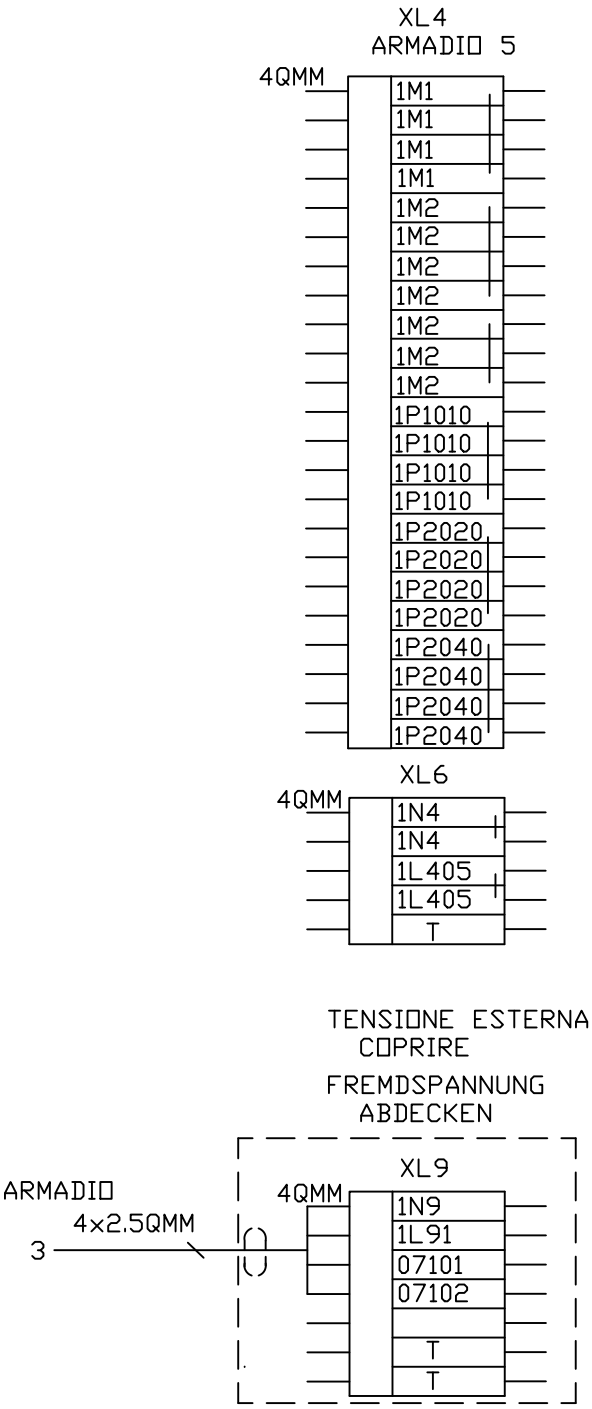

FMA	DIS. N. : 31239.80033	MACCHINA/IMPIANTO : FMA 453		ORDINE : 30.007629	KLEMMEN-/STECKER-PLAN	ARMADIO 5	FOGLIO 82
	CAD : AUTOCAD 10	LAVORAZIONE : ALBERO MOTORE		COMMESSA :	SCHEMA DI MORSETTI E CONNETTORI		SEGUE
	N. FILE : FK453_82	DENOMINAZIONE : TRASFERTA		ESECUTORE :			
	POS. ARCH. :	DATA : 19.04.1993	AGG. : a b				

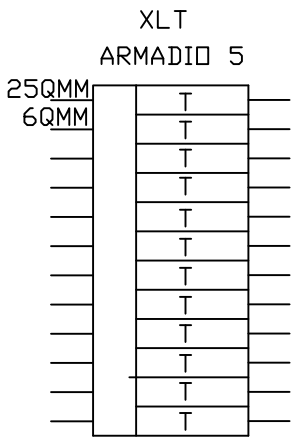

FMA	DIS. N. : 31239.80033	MACCHINA/IMPIANTO : FMA 453		ORDINE : 30.007629	KLEMMEN-/STECKER-PLAN	ARMADIO 5	FOGLIO 83
	CAD : AUTOCAD 10	LAVORAZIONE : ALBERO MOTORE		COMMESSA :	SCHEMA DI MORSETTI E CONNETTORI		SEGUE
	N. FILE : FK453_83	DENOMINAZIONE : TRASFERTA		ESECUTORE :			
	POS. ARCH. :	DATA : 19.04.1993	AGG. : a b				

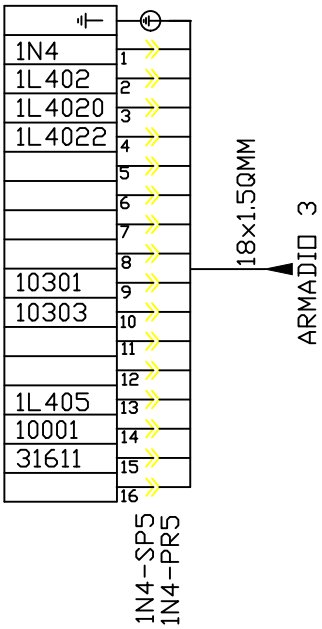

FMA	DIS. N. : 31239.80033	MACCHINA/IMPIANTO : FMA 453		ORDINE : 30.007629	KLEMMEN-/STECKER-PLAN	ARMADIO 5	FOGLIO 84
	CAD : AUTOCAD 10	LAVORAZIONE : ALBERO MOTORE		COMMESSA :	SCHEMA DI MORSETTI E CONNETTORI		SEGUE
	N. FILE : FK453_84	DENOMINAZIONE : TRASFERTA		ESECUTORE :			
	POS. ARCH. :	DATA : 19.04.1993	AGG. : a b				

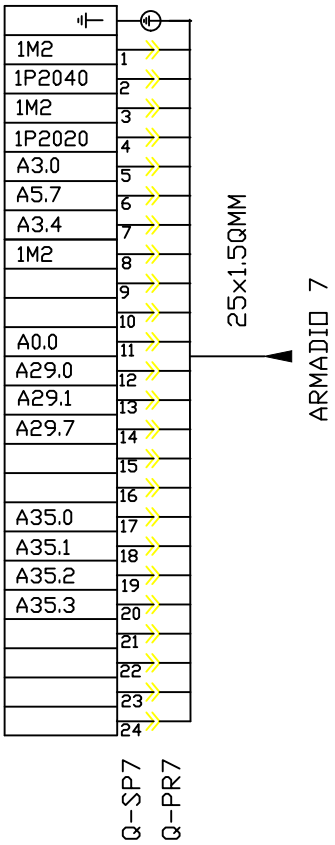

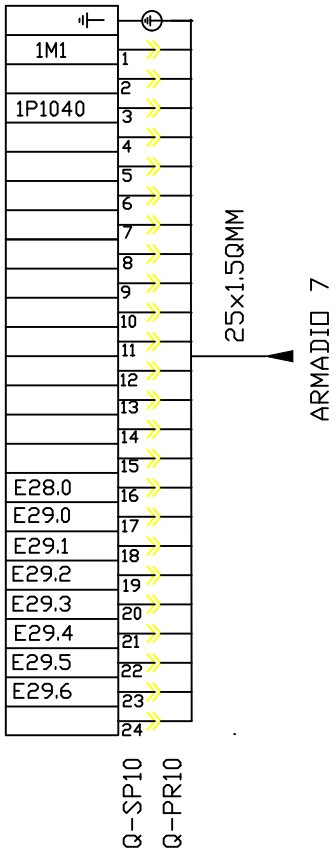

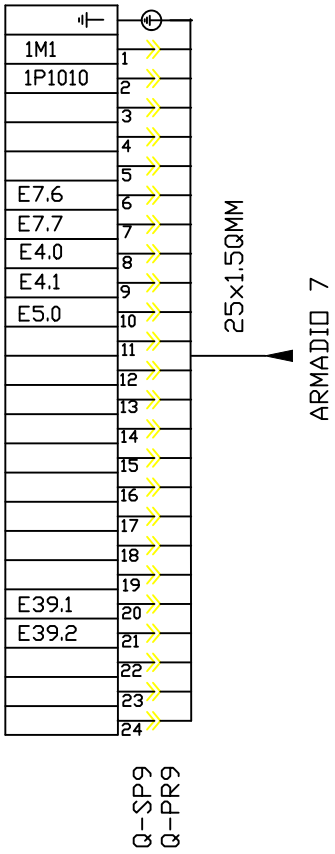

FMA	DIS. N. : 31239.80033	MACCHINA/IMPIANTO : FMA 453		ORDINE : 30.007629	KLEMMEN-/STECKER-PLAN	ARMADIO 5	FOGLIO 85
	CAD : AUTOCAD 10	LAVORAZIONE : ALBERO MOTORE		COMMESSA :	SCHEMA DI MORSETTI E CONNETTORI		SEGUE
	N. FILE : FK453_85	DENOMINAZIONE : TRASFERTA		ESECUTORE :			
	POS. ARCH. :	DATA : 19.04.1993	AGG. : a b				

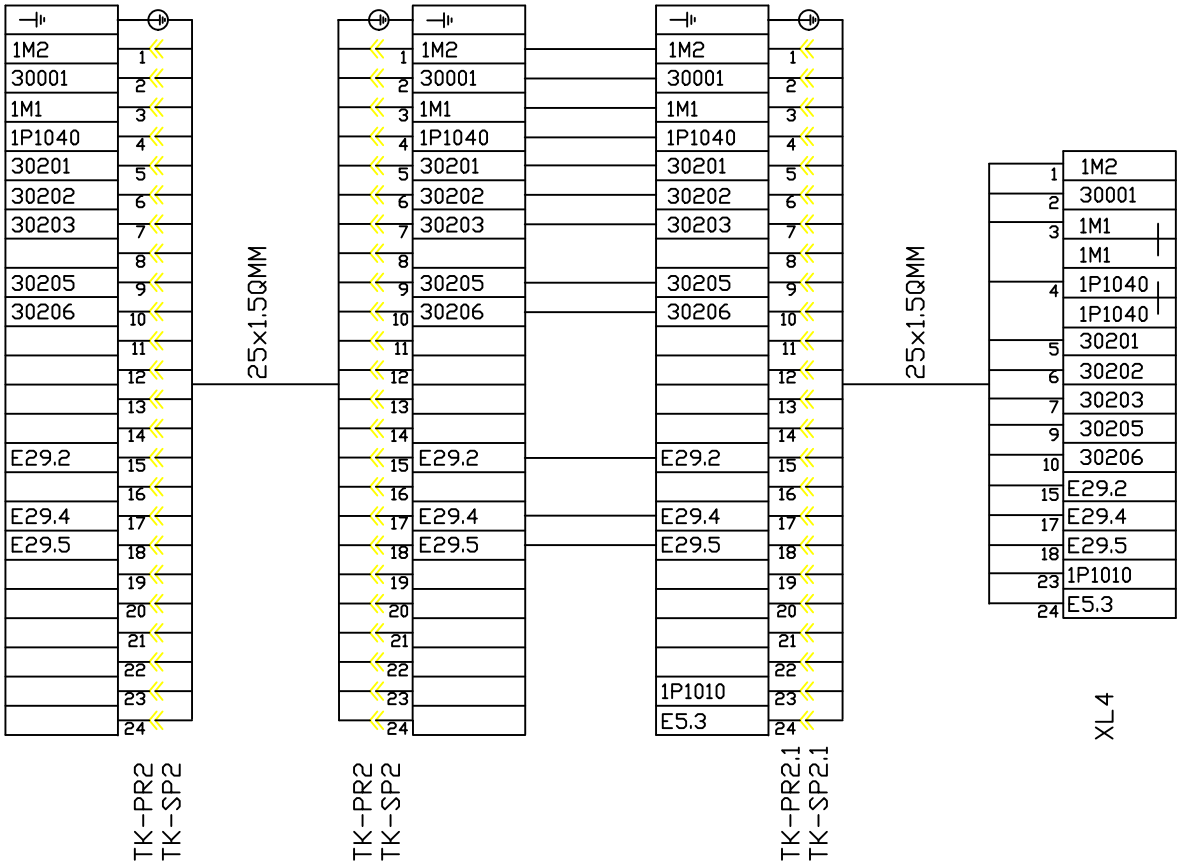

FMA	DIS. N. : 31239.80033	MACCHINA/IMPIANTO : FMA 453	ORDINE : 30.007629	KLEMMEN-/STECKER-PLAN	ARMADIO 5	FOGLIO 88
	CAD : AUTOCAD 10	LAVORAZIONE : ALBERO MOTORE	COMMESSA :	SCHEMA DI MORSETTI E CONNETTORI		SEGUE
	N. FILE : FK453_88	DENOMINAZIONE : TRASFERTA	ESECUTORE :			
	POS. ARCH. :	DATA : 19.04.1993	AGG. : a b			

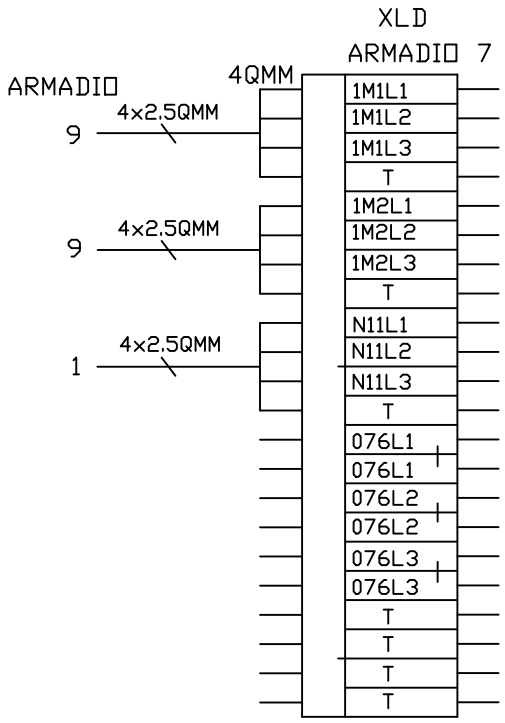

FMA	DIS. N. : 31239.80033	MACCHINA/IMPIANTO : FMA 453		ORDINE : 30.007629	KLEMMEN-/STECKER-PLAN	ARMADIO 7	FOGLIO 89
	CAD : AUTOCAD 10	LAVORAZIONE : ALBERO MOTORE		COMMESSA :	SCHEMA DI MORSETTI E CONNETTORI		SEGUE
	N. FILE : FK453_89	DENOMINAZIONE : TRASFERTA		ESECUTORE :			
	POS. ARCH. :	DATA : 19.04.1993	AGG. : a b				

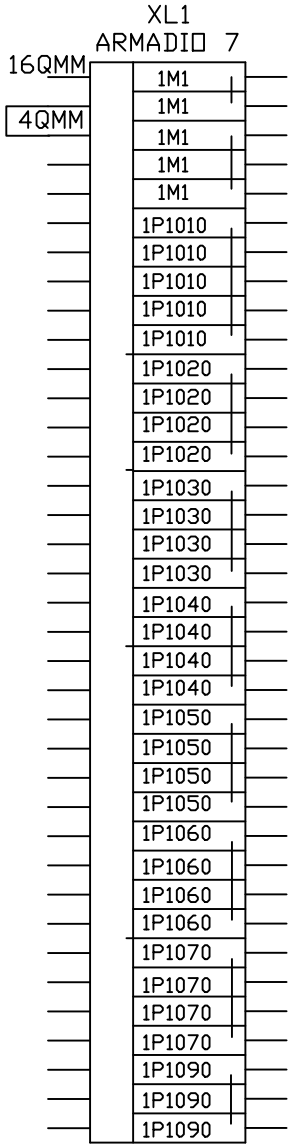

FMA	DIS. N. : 31239.80033	MACCHINA/IMPIANTO : FMA 453		ORDINE : 30.007629	KLEMMEN-/STECKER-PLAN	ARMADIO 7	FOGLIO 90
	CAD : AUTOCAD 10	LAVORAZIONE : ALBERO MOTORE		COMMESSA :	SCHEMA DI MORSETTI E CONNETTORI		SEGUE
	N. FILE : FK453_90	DENOMINAZIONE : TRASFERTA		ESECUTORE :			
	POS. ARCH. :	DATA : 19.04.1993	AGG. : a b				

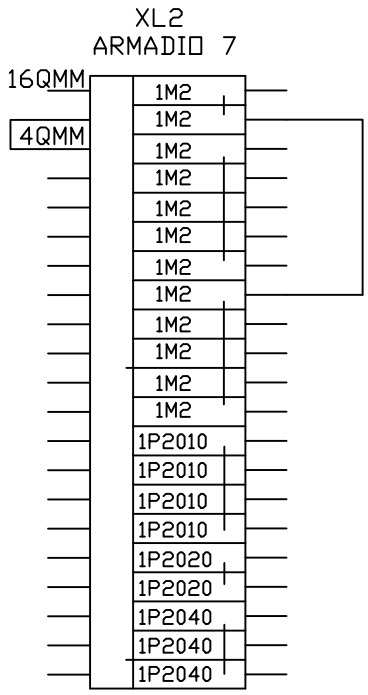

FMA	DIS. N. : 31239.80033	MACCHINA/IMPIANTO : FMA 453		ORDINE : 30.007629	KLEMMEN-/STECKER-PLAN	ARMADIO 7	FOGLIO 91
	CAD : AUTOCAD 10	LAVORAZIONE : ALBERO MOTORE		COMMESSA :	SCHEMA DI MORSETTI E CONNETTORI		SEGUE
	N. FILE : FK453_91	DENOMINAZIONE : TRASFERTA		ESECUTORE :			
	POS. ARCH. :	DATA : 19.04.1993	AGG. : a b				

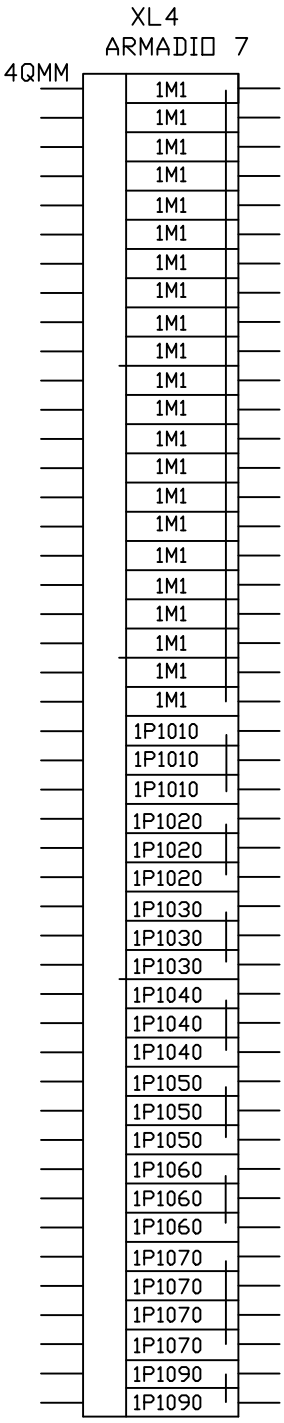

FMA	DIS. N. : 31239.80033	MACCHINA/IMPIANTO : FMA 453	ORDINE : 30.007629	KLEMMEN-/STECKER-PLAN	ARMADIO 7	FOGLIO 92
	CAD : AUTOCAD 10	LAVORAZIONE : ALBERO MOTORE	COMMESSA :	SCHEMA DI MORSETTI E CONNETTORI		SEGUE
	N. FILE : FK453_92	DENOMINAZIONE : TRASFERTA	ESECUTORE :			
	POS. ARCH. :	DATA : 19.04.1993	AGG. : a b			

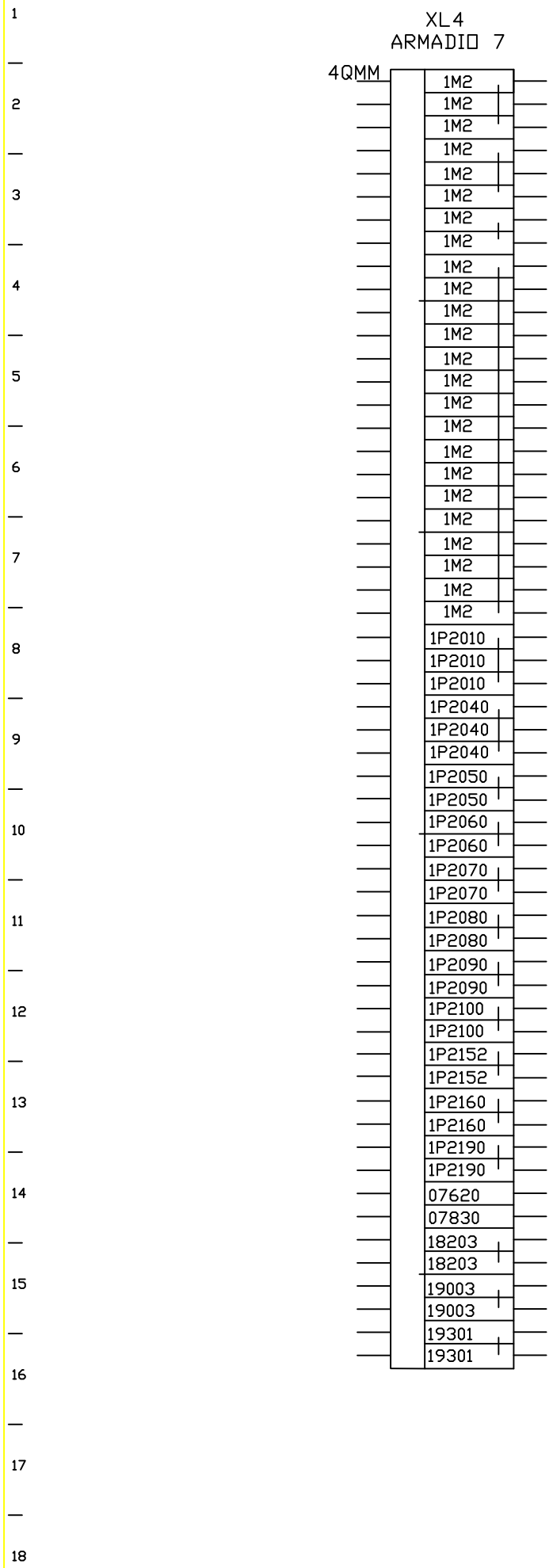

FMA	DIS. N. : 31239.80033	MACCHINA/IMPIANTO : FMA 453		ORDINE : 30.007629	KLEMMEN-/STECKER-PLAN	ARMADIO 7	FOGLIO 93
	CAD : AUTOCAD 10	LAVORAZIONE : ALBERO MOTORE		COMMESSA :	SCHEMA DI MORSETTI E CONNETTORI		SEGUE
	N. FILE : FK453_93	DENOMINAZIONE : TRASFERTA		ESECUTORE :			
	POS. ARCH. :	DATA : 19.04.1993	AGG. : a b				

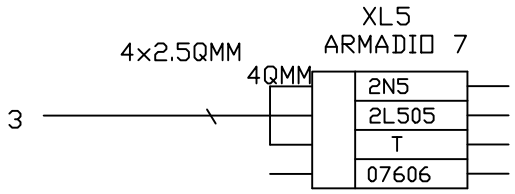

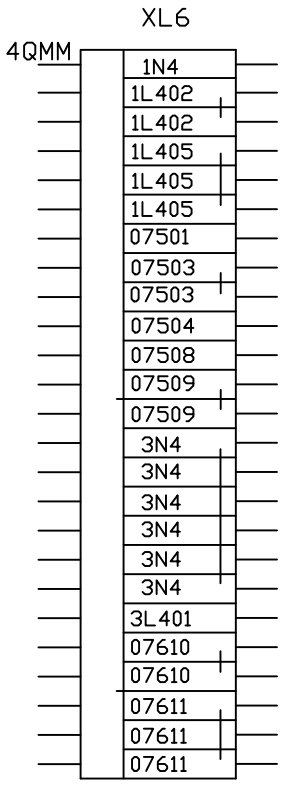

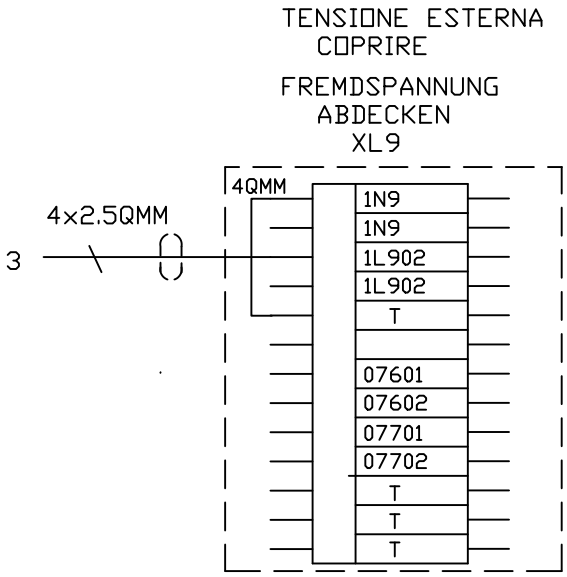

FMA	DIS. N. : 31239.80033	MACCHINA/IMPIANTO : FMA 453	ORDINE : 30.007629	KLEMMEN-/STECKER-PLAN	ARMADIO 7	FOGLIO 94
	CAD : AUTOCAD 10	LAVORAZIONE : ALBERO MOTORE	COMMESSA :	SCHEMA DI MORSETTI E CONNETTORI		SEGUE
	N. FILE : FK453_94	DENOMINAZIONE : TRASFERTA	ESECUTORE :			
	POS. ARCH. :	DATA : 19.04.1993	AGG. : a b			

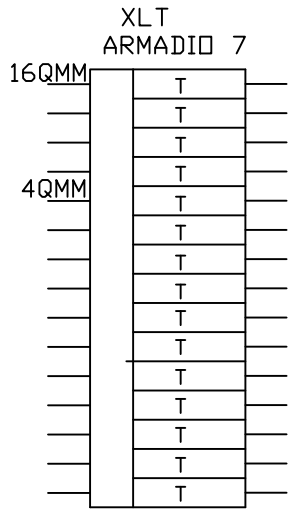

FMA	DIS. N. : 31239.80033	MACCHINA/IMPIANTO : FMA 453		ORDINE : 30.007629	KLEMMEN-/STECKER-PLAN	ARMADIO 7	FOGLIO 95
	CAD : AUTOCAD 10	LAVORAZIONE : ALBERO MOTORE		COMMESSA :	SCHEMA DI MORSETTI E CONNETTORI		SEGUE
	N. FILE : FK453_95	DENOMINAZIONE : TRASFERTA		ESECUTORE :			
	POS. ARCH. :	DATA : 19.04.1993	AGG. : a b				

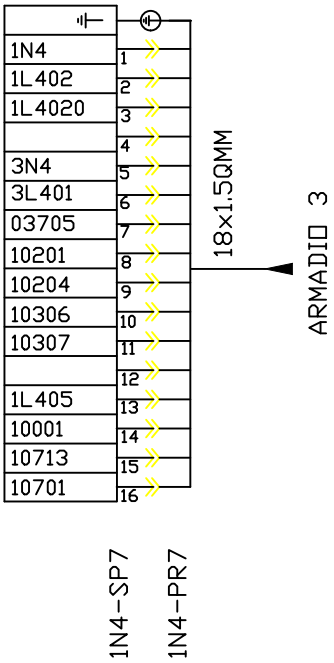

FMA	DIS. N. : 31239.80033	MACCHINA/IMPIANTO : FMA 453	ORDINE : 30.007629	KLEMMEN-/STECKER-PLAN	ARMADIO 7	FOGLIO 96
	CAD : AUTOCAD 10	LAVORAZIONE : ALBERO MOTORE	COMMESSA :	SCHEMA DI MORSETTI E CONNETTORI		SEGUE
	N. FILE : FK453_96	DENOMINAZIONE : TRASFERTA	ESECUTORE :			
	POS. ARCH. :	DATA : 25.07.1994	AGG. : a b			

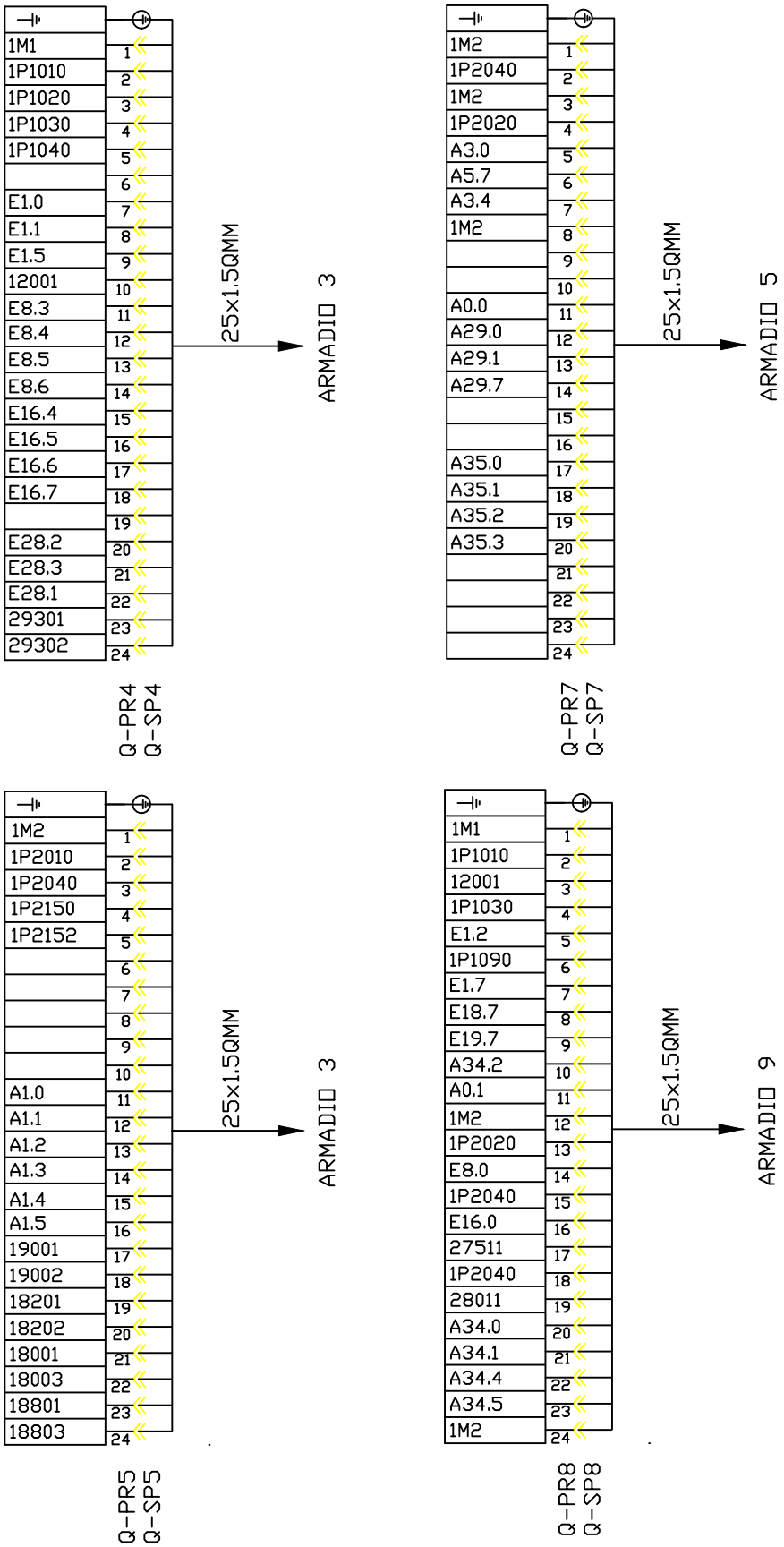

FMA	DIS. N. : 31239.80033	MACCHINA/IMPIANTO : FMA 453	ORDINE : 30.007629	KLEMMEN-/STECKER-PLAN	ARMADIO 7	FOGLIO 97
	CAD : AUTOCAD 10	LAVORAZIONE : ALBERO MOTORE	COMMESSA :	SCHEMA DI MORSETTI E CONNETTORI		SEGUE
	N. FILE : FK453_97	DENOMINAZIONE : TRASFERTA	ESECUTORE :			
	POS. ARCH. :	DATA : 19.04.1993	AGG. : a b			

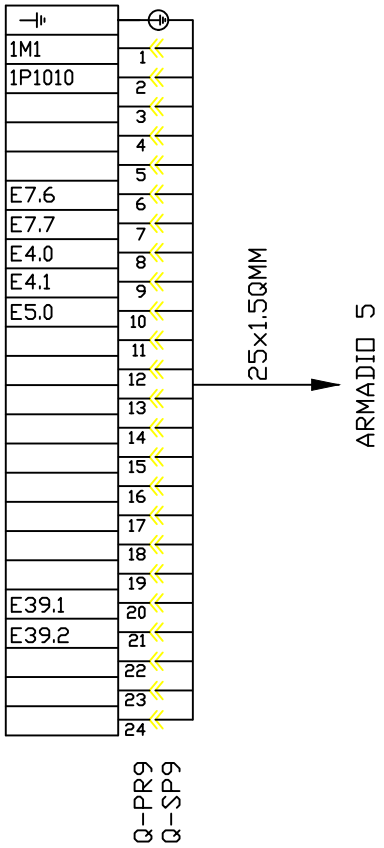

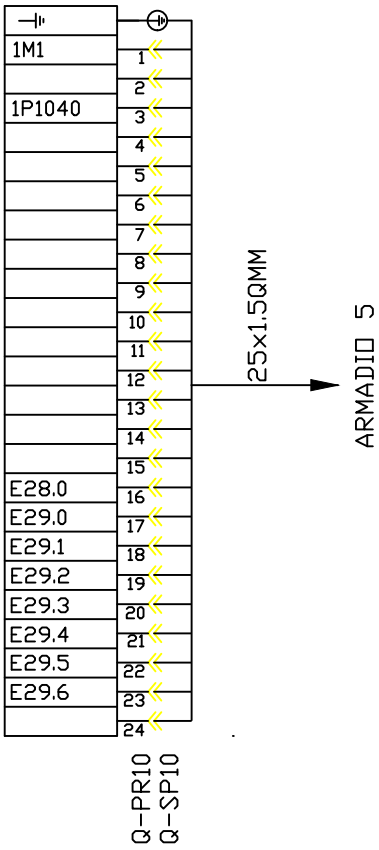

FMA	DIS. N. : 31239.80033	MACCHINA/IMPIANTO : FMA 453		ORDINE : 30.007629	KLEMMEN-/STECKER-PLAN	ARMADIO 7	FOGLIO 98
	CAD : AUTOCAD 10	LAVORAZIONE : ALBERO MOTORE		COMMESSA :	SCHEMA DI MORSETTI E CONNETTORI		SEGUE
	N. FILE : FK453_98	DENOMINAZIONE : TRASFERTA		ESECUTORE :			
	POS. ARCH. :	DATA : 19.04.1993	AGG. : a b				

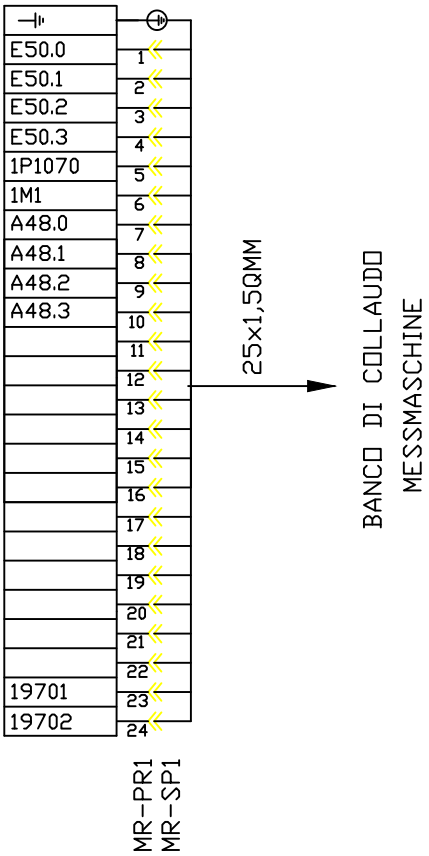

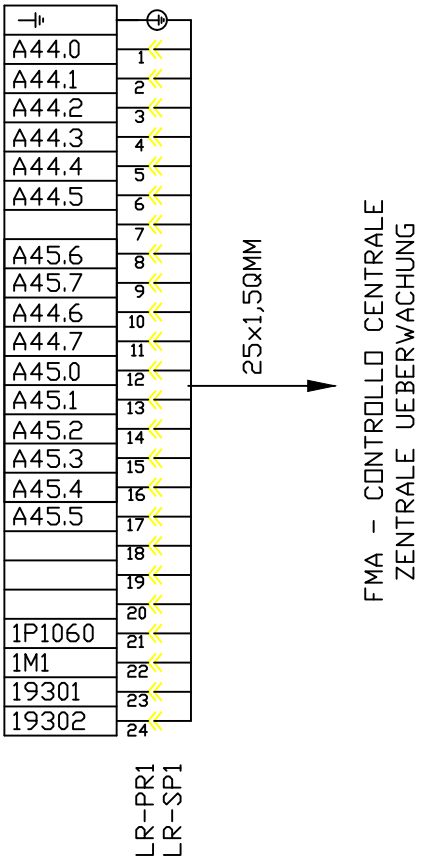

FMA	DIS. N. : 31239.80033	MACCHINA/IMPIANTO : FMA 453	ORDINE : 30.007629	KLEMMEN-/STECKER-PLAN	ARMADIO 7	FOGLIO 99
	CAD : AUTOCAD 10	LAVORAZIONE : ALBERO MOTORE	COMMESSA :			
	N. FILE : FK453_99	DENOMINAZIONE : TRASFERTA	ESECUTORE :	SCHEMA DI MORSETTI E CONNETTORI		SEGUE
	POS. ARCH. :	DATA : 04.01.1993	AGG. : a b			

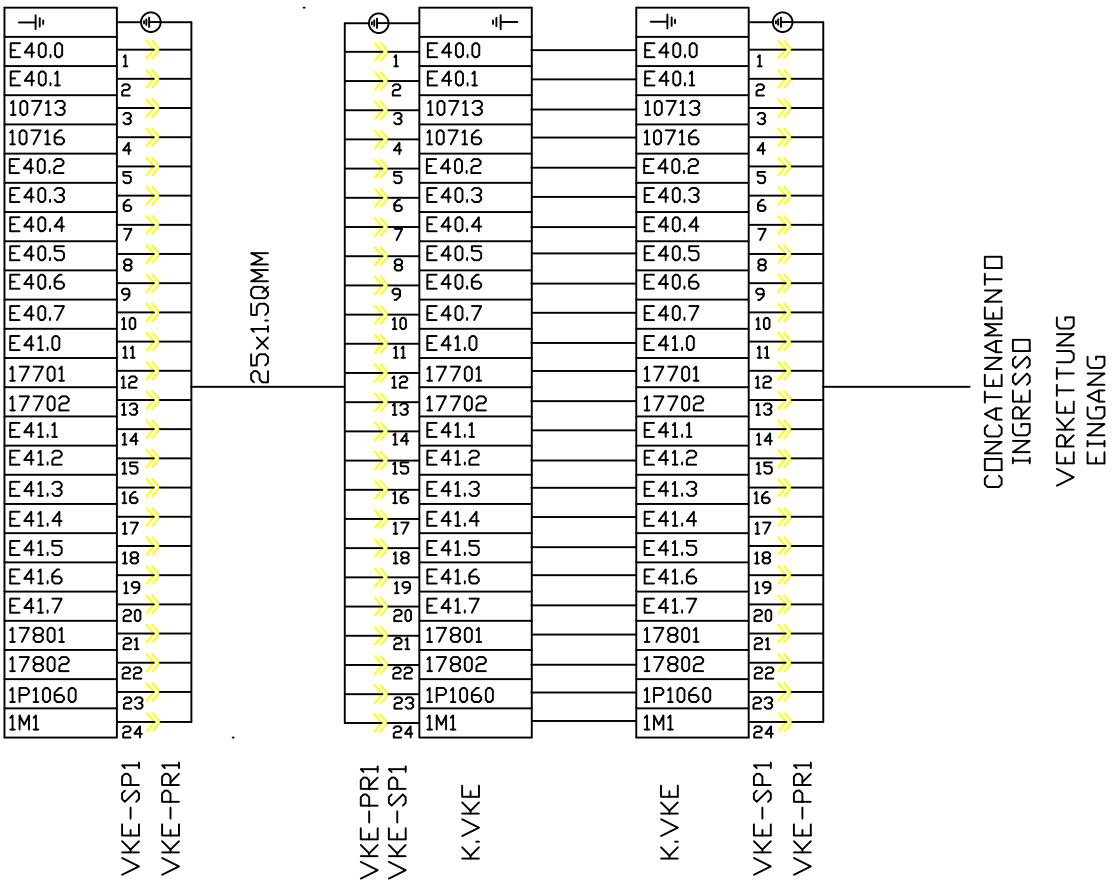

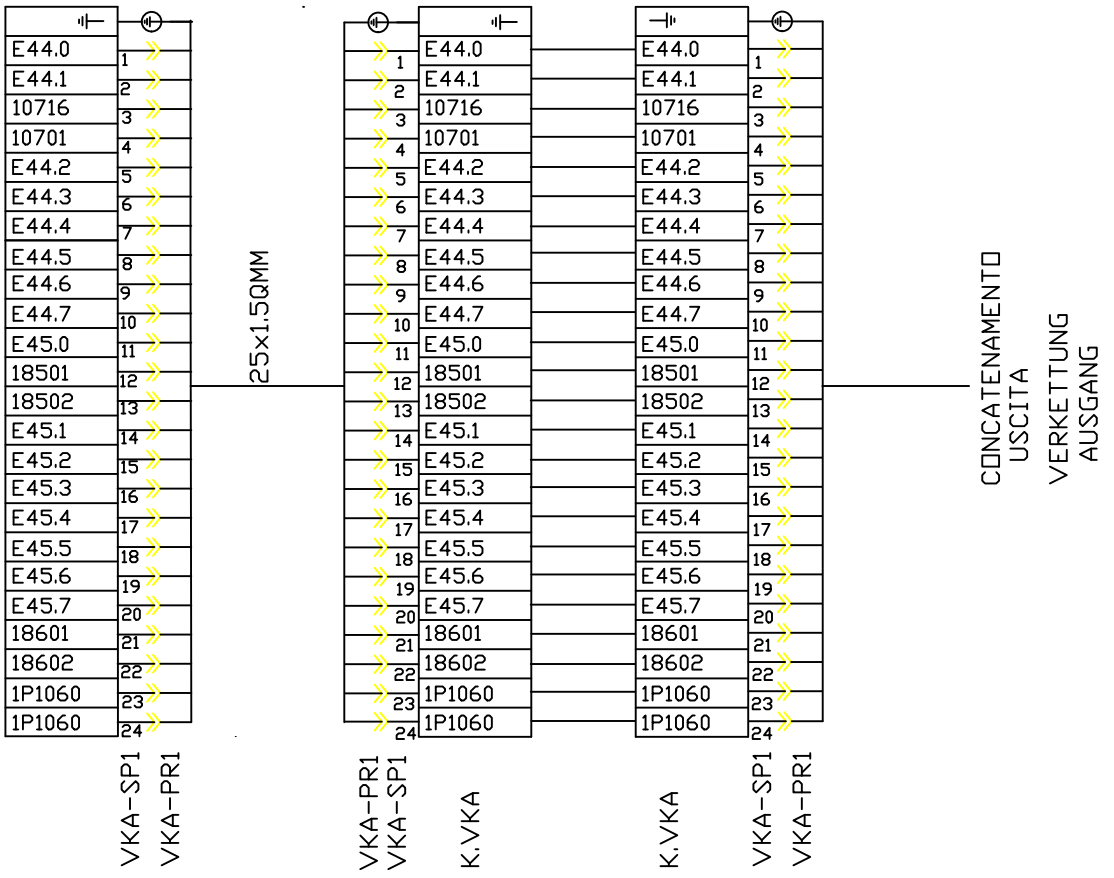

FMA	DIS. N. : 31239.80033	MACCHINA/IMPIANTO : FMA 453	ORDINE : 30.007629	KLEMMEN-/STECKER-PLAN	ARMADIO 7	FOGLIO 100
	CAD : AUTOCAD 10	LAVORAZIONE : ALBERO MOTORE	COMMESSA :	SCHEMA DI MORSETTI E CONNETTORI		SEGUE
	N. FILE : FK453100	DENOMINAZIONE : TRASFERTA	ESECUTORE :			
	POS. ARCH. :	DATA : 25.07.1994	AGG. : a b			

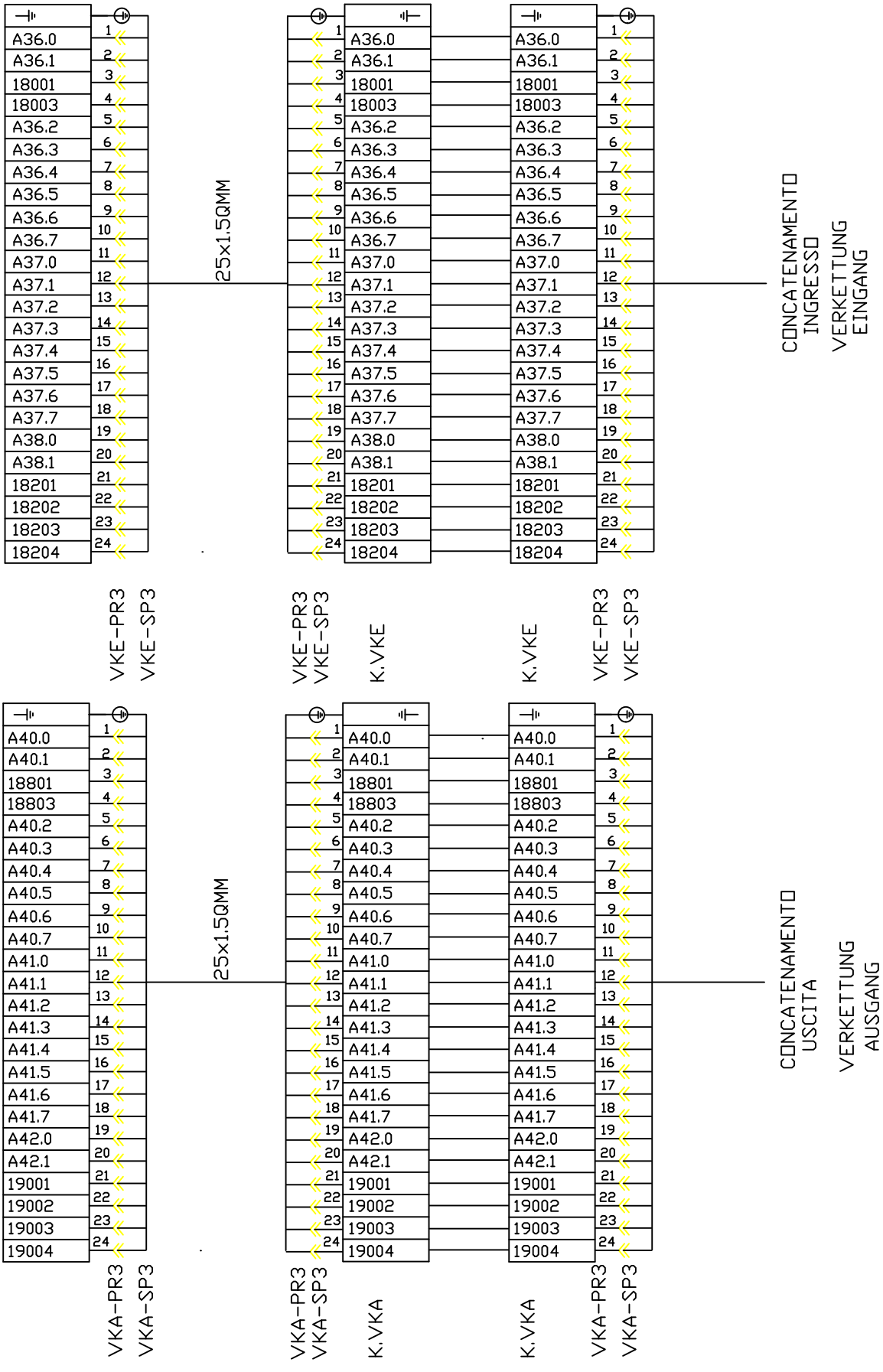

FMA	DIS. N. : 31239.80033	MACCHINA/IMPIANTO : FMA 453	ORDINE : 30.007629	KLEMMEN-/STECKER-PLAN	ARMADIO 7	FOGLIO 101
	CAD : AUTOCAD 10	LAVORAZIONE : ALBERO MOTORE	COMMESSA :	SCHEMA DI MORSETTI E CONNETTORI		SEGUE
	N. FILE : FK453101	DENOMINAZIONE : TRASFERTA	ESECUTORE :			
	POS. ARCH. :	DATA : 19.04.1993	AGG. : a b			

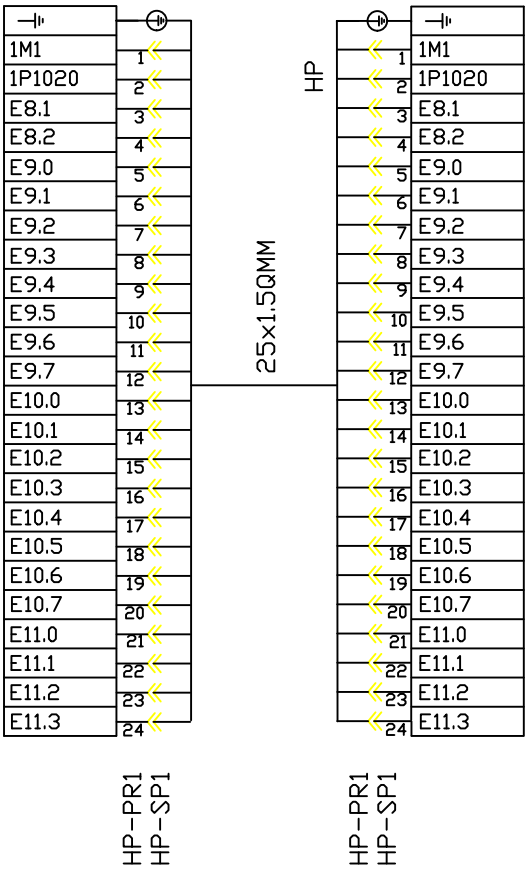

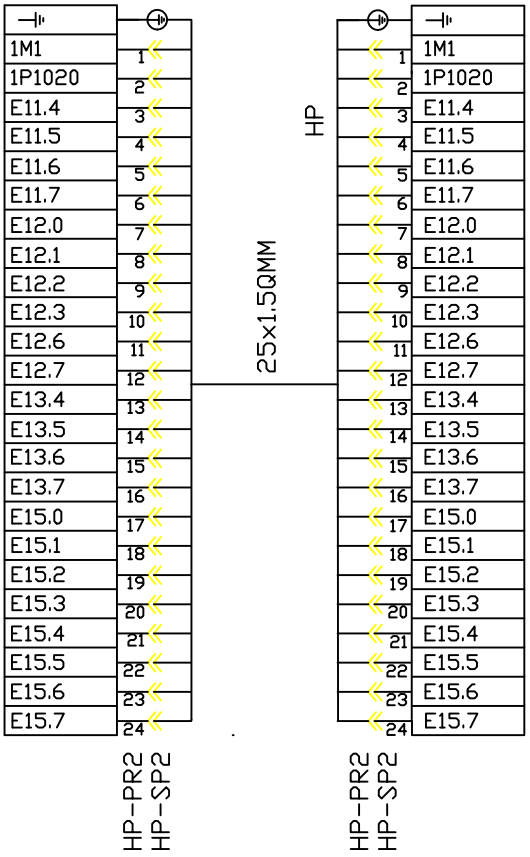

FMA	DIS. N. : 31239.80033	MACCHINA/IMPIANTO : FMA 453	ORDINE : 30.007629	KLEMMEN-/STECKER-PLAN	ARMADIO 7	FOGLIO 102
	CAD : AUTOCAD 10	LAVORAZIONE : ALBERO MOTORE	COMMESSA :	SCHEMA DI MORSETTI E CONNETTORI		SEGUE
	N. FILE : FK453102	DENOMINAZIONE : TRASFERTA	ESECUTORE :			
	POS. ARCH. :	DATA : 19.04.1993	AGG. : a b			

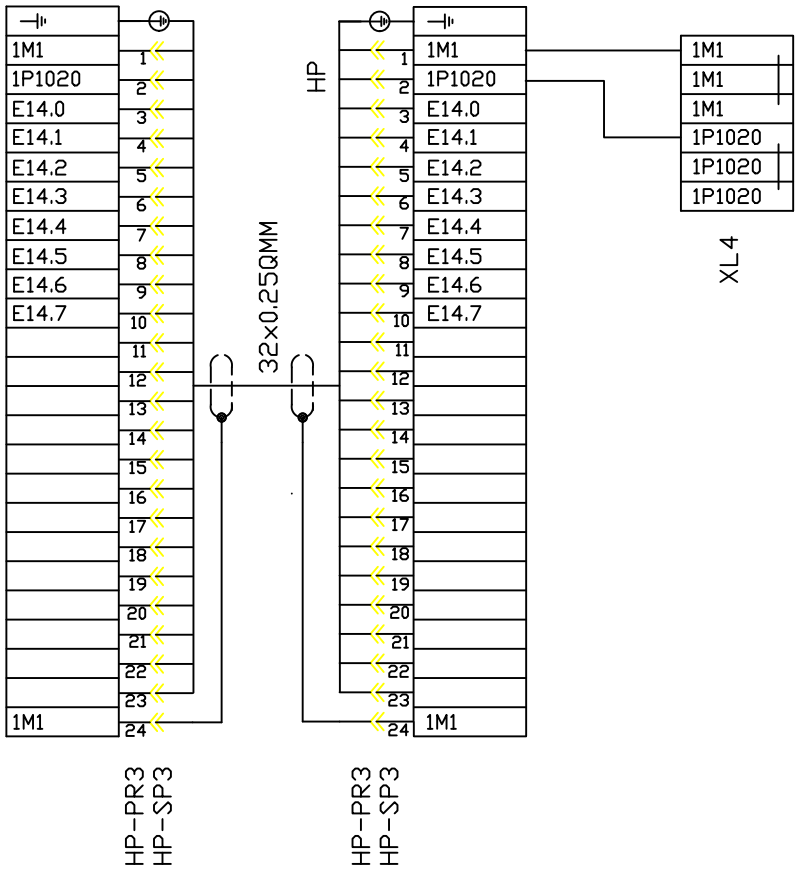

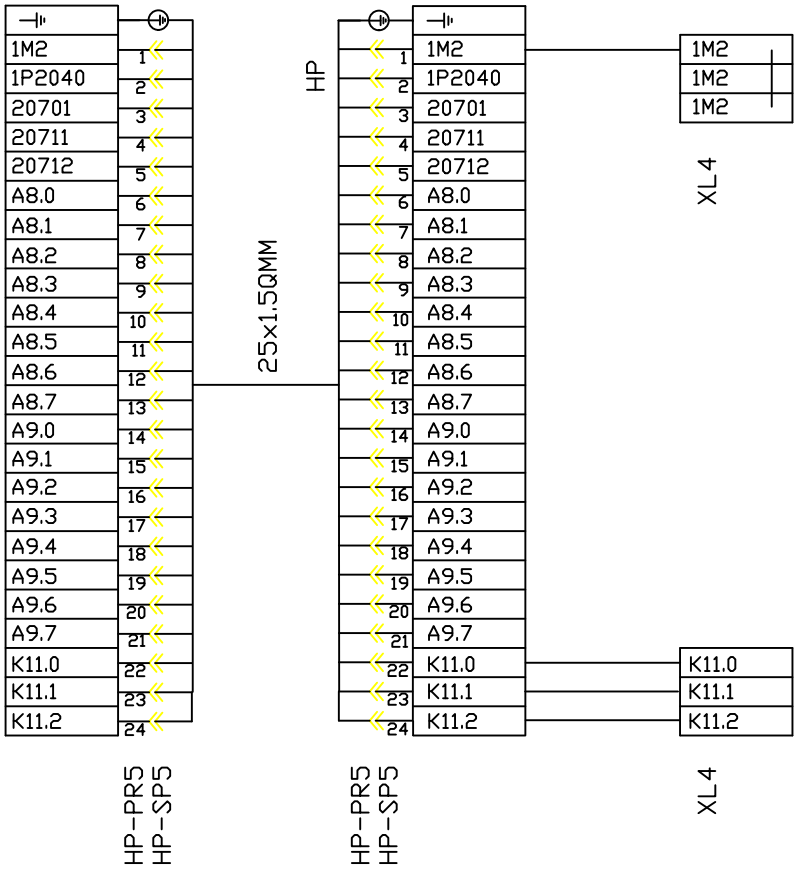

FMA	DIS. N. : 31239.80033	MACCHINA/IMPIANTO : FMA 453	ORDINE : 30.007629	KLEMMEN-/STECKER-PLAN	ARMADIO 7	FOGLIO 103
	CAD : AUTOCAD 10	LAVORAZIONE : ALBERO MOTORE	COMMESSA :	SCHEMA DI MORSETTI E CONNETTORI		SEGUE
	N. FILE : FK453103	DENOMINAZIONE : TRASFERTA	ESECUTORE :			
	POS. ARCH. :	DATA : 19.04.1993	AGG. : a b			

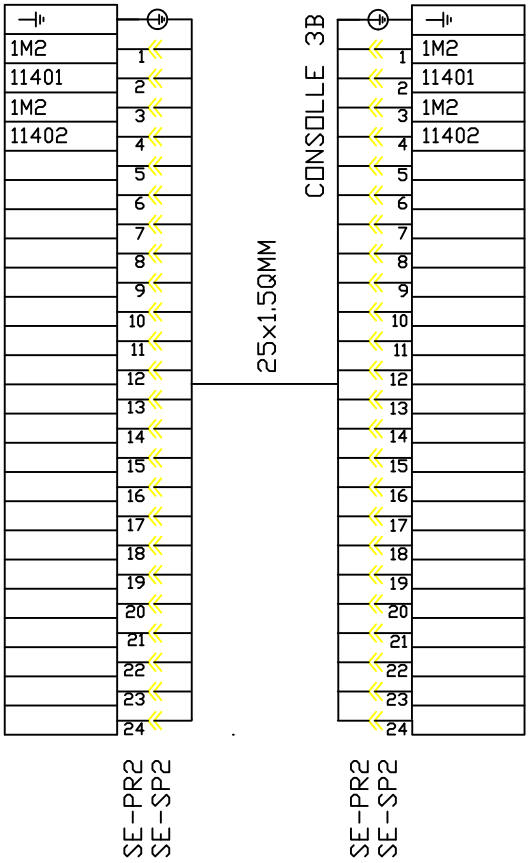

FMA	DIS. N. : 31239.80033	MACCHINA/IMPIANTO : FMA 453		ORDINE : 30.007629	KLEMMEN-/STECKER-PLAN	ARMADIO 7	FOGLIO 104
	CAD : AUTOCAD 10	LAVORAZIONE : ALBERO MOTORE		COMMESSA :	SCHEMA DI MORSETTI E CONNETTORI		SEGUE
	N. FILE : FK453104	DENOMINAZIONE : TRASFERTA		ESECUTORE :			
	POS. ARCH. :	DATA : 19.04.1993	AGG. : a b				

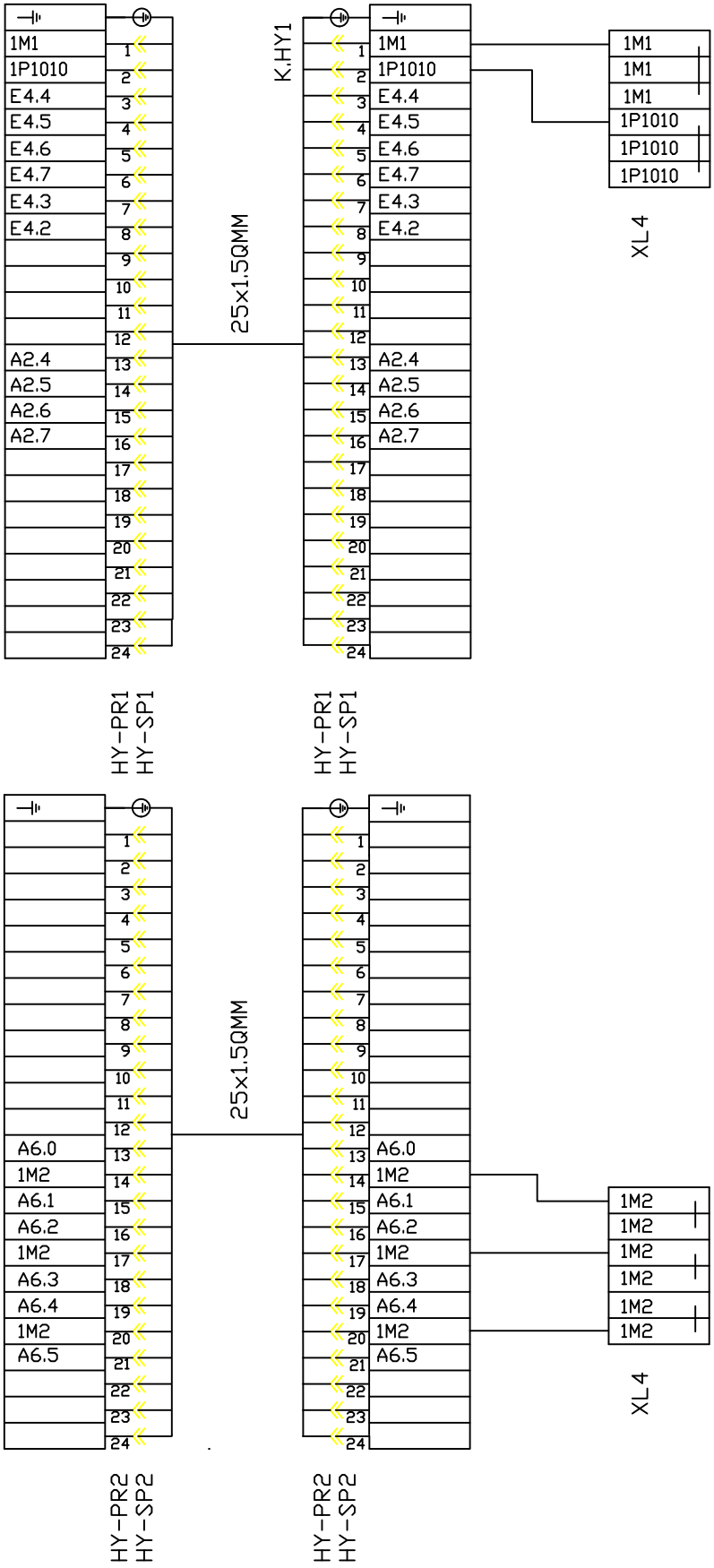

FMA	DIS. N. : 31239.80033	MACCHINA/IMPIANTO : FMA 453	ORDINE : 30.007629	KLEMMEN-/STECKER-PLAN	ARMADIO 7	FOGLIO 105
	CAD : AUTOCAD 10	LAVORAZIONE : ALBERO MOTORE	COMMESSA :	SCHEMA DI MORSETTI E CONNETTORI		SEGUE
	N. FILE : FK453105	DENOMINAZIONE : TRASFERTA	ESECUTORE :			
	POS. ARCH. :	DATA : 19.04.1993	AGG. : a b			

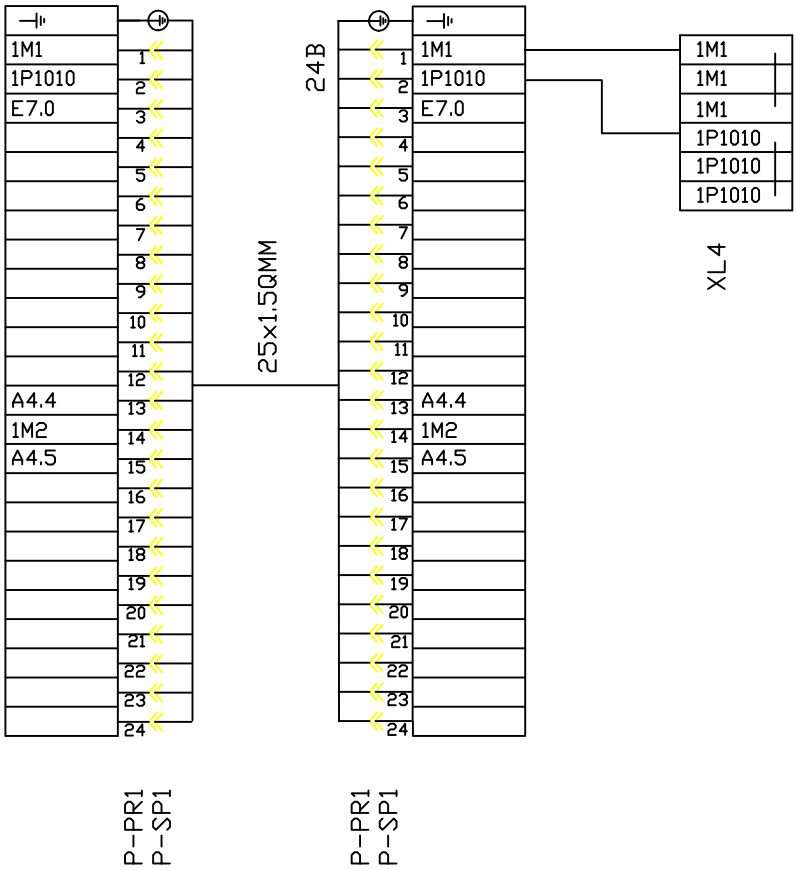

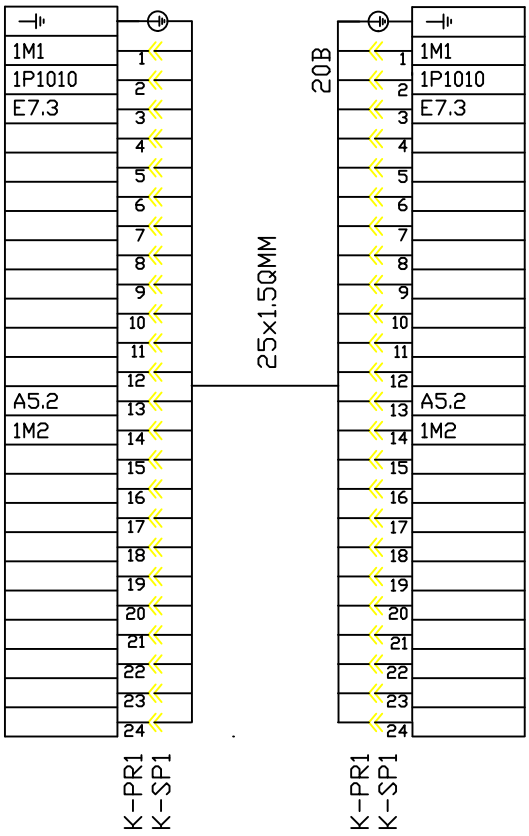

FMA	DIS. N. : 31239.80033	MACCHINA/IMPIANTO : FMA 453	ORDINE : 30.007629	KLEMMEN-/STECKER-PLAN	ARMADIO 7	FOGLIO 106
	CAD : AUTOCAD 10	LAVORAZIONE : ALBERO MOTORE	COMMESSA :	SCHEMA DI MORSETTI E CONNETTORI		SEGUE
	N. FILE : FK453106	DENOMINAZIONE : TRASFERTA	ESECUTORE :			
	POS. ARCH. :	DATA : 19.04.1993	AGG. : a b			

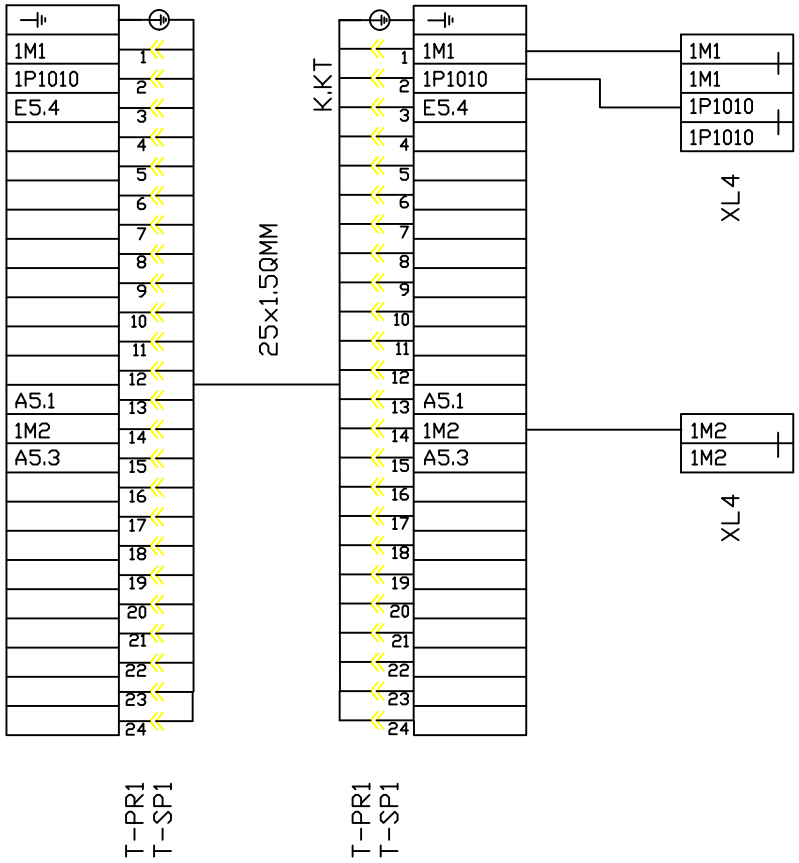

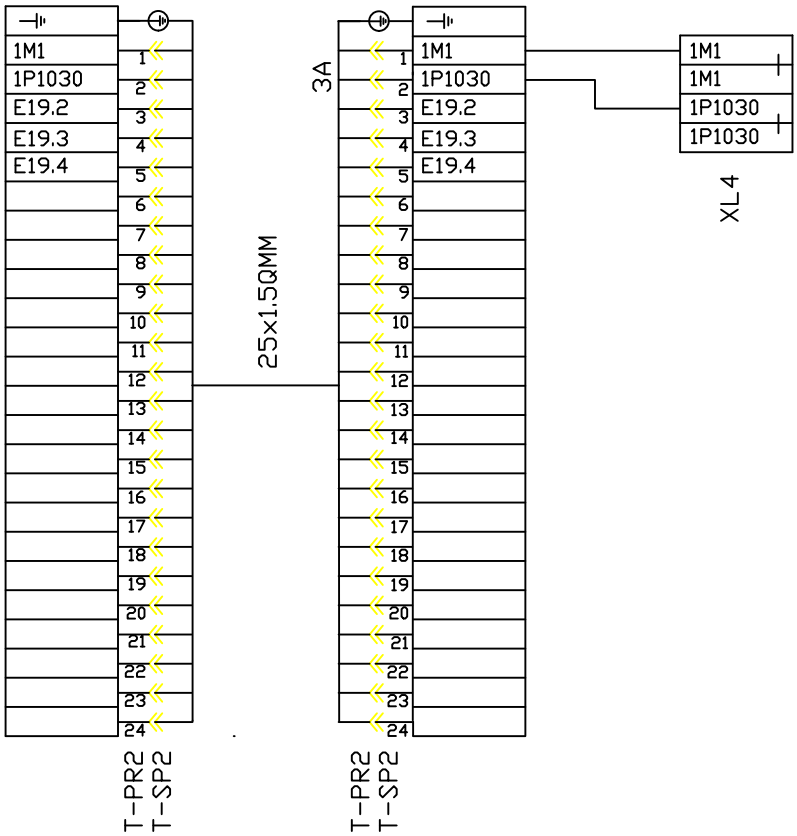

FMA	DIS. N. : 31239.80033	MACCHINA/IMPIANTO : FMA 453		ORDINE : 30.007629	KLEMMEN-/STECKER-PLAN	ARMADIO 7	FOGLIO 107
	CAD : AUTOCAD 10	LAVORAZIONE : ALBERO MOTORE		COMMESSA :	SCHEMA DI MORSETTI E CONNETTORI		SEGUE
	N. FILE : FK453107	DENOMINAZIONE : TRASFERTA		ESECUTORE :			
	POS. ARCH. :	DATA : 19.04.1993	AGG. : a b				

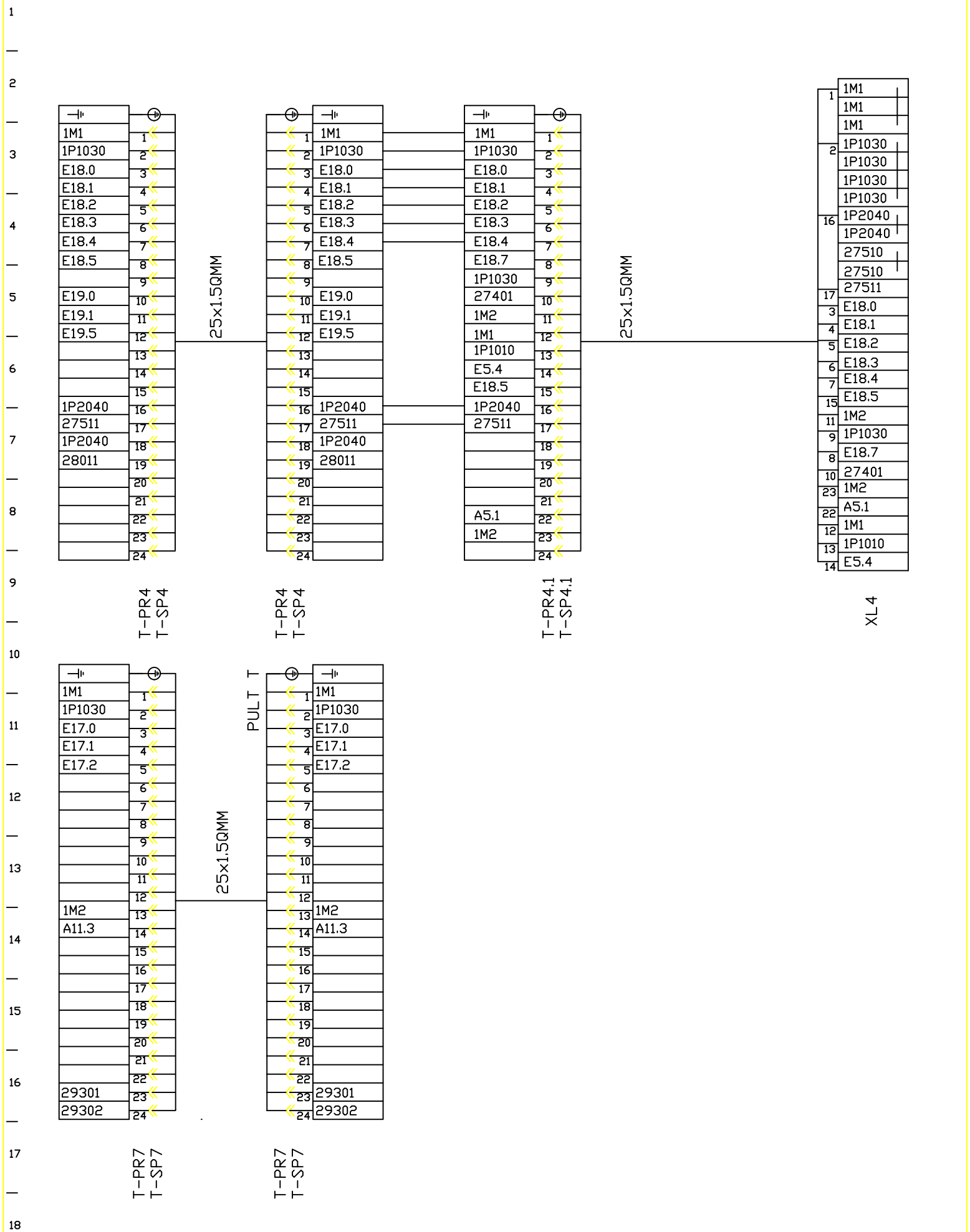

FMA	DIS. N. : 31239.80033	MACCHINA/IMPIANTO : FMA 453	ORDINE : 30.007629	KLEMMEN-/STECKER-PLAN	ARMADIO 7	FOGLIO 108
	CAD : AUTOCAD 10	LAVORAZIONE : ALBERO MOTORE	COMMESSA :	SCHEMA DI MORSETTI E CONNETTORI		SEGUE
	N. FILE : FK453108	DENOMINAZIONE : TRASFERTA	ESECUTORE :			
	POS. ARCH. :	DATA : 19.04.1993	AGG. : a b			

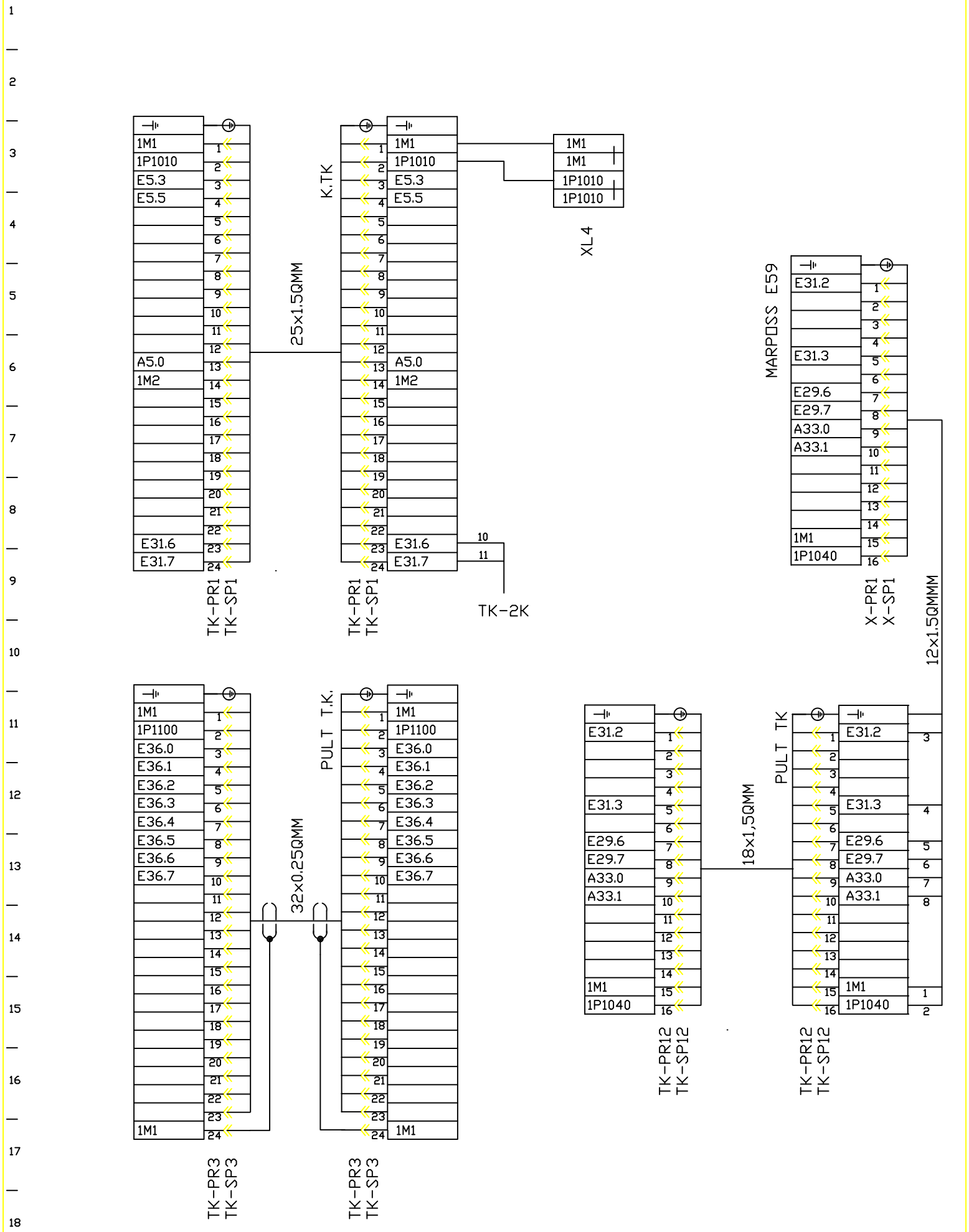

FMA	DIS. N. : 31239.80033	MACCHINA/IMPIANTO : FMA 453	ORDINE : 30.007629	KLEMMEN-/STECKER-PLAN	ARMADIO 7	FOGLIO 109
	CAD : AUTOCAD Mech.	LAVORAZIONE : ALBERO MOTORE	COMMESSA :	SCHEMA DI MORSETTI E CONNETTORI		SEGUE
	N. FILE : FK453109	DENOMINAZIONE : TRASFERTA	ESECUTORE :			
	POS. ARCH. :	DATA : 21.10.2003	AGG. : a U8/11.07.02 b			

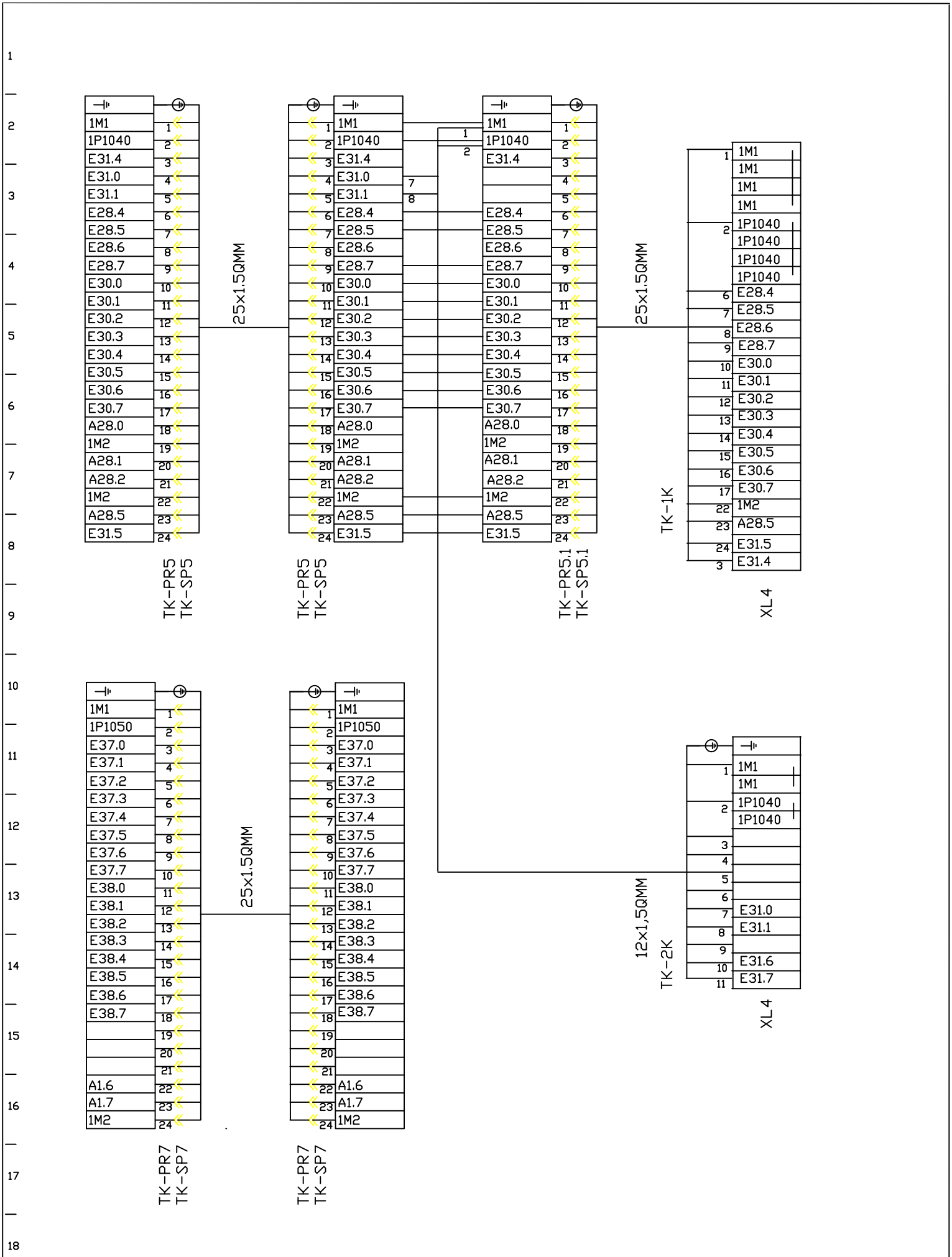

FMA	DIS. N. : 31239.80033	MACCHINA/IMPIANTO : FMA 453	ORDINE : 30.007629	KLEMMEN-/STECKER-PLAN	ARMADIO 7	FOGLIO 110
	CAD : AUTOCAD Mech.	LAVORAZIONE : ALBERO MOTORE	COMMESSA :			
	N. FILE : fk453110	DENOMINAZIONE : TRASFERTA	ESECUTORE :	SCHEMA DI MORSETTI E CONNETTORI		SEGUE
	POS. ARCH. :	DATA : 21.10.2003	AGG. : a U8/11.07.02 b			

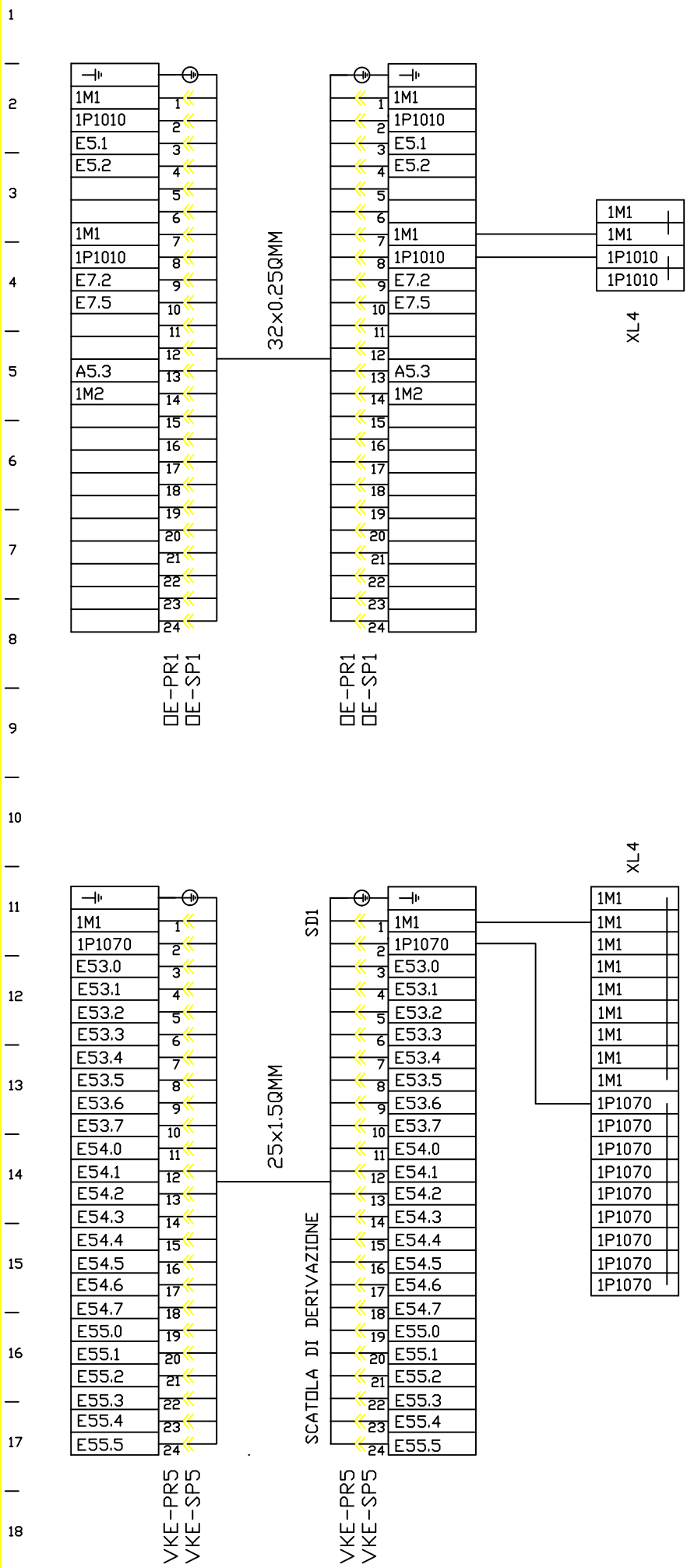

FMA	DIS. N. : 31239.80033	MACCHINA/IMPIANTO : FMA 453	ORDINE : 30.007629	KLEMMEN-/STECKER-PLAN	ARMADIO 7	FOGLIO 111
	CAD : AUTOCAD 10	LAVORAZIONE : ALBERO MOTORE	COMMESSA :	SCHEMA DI MORSETTI E CONNETTORI		SEGUE
	N. FILE : FK453111	DENOMINAZIONE : TRASFERTA	ESECUTORE :			
	POS. ARCH. :	DATA : 25.07.1994	AGG. : a b			

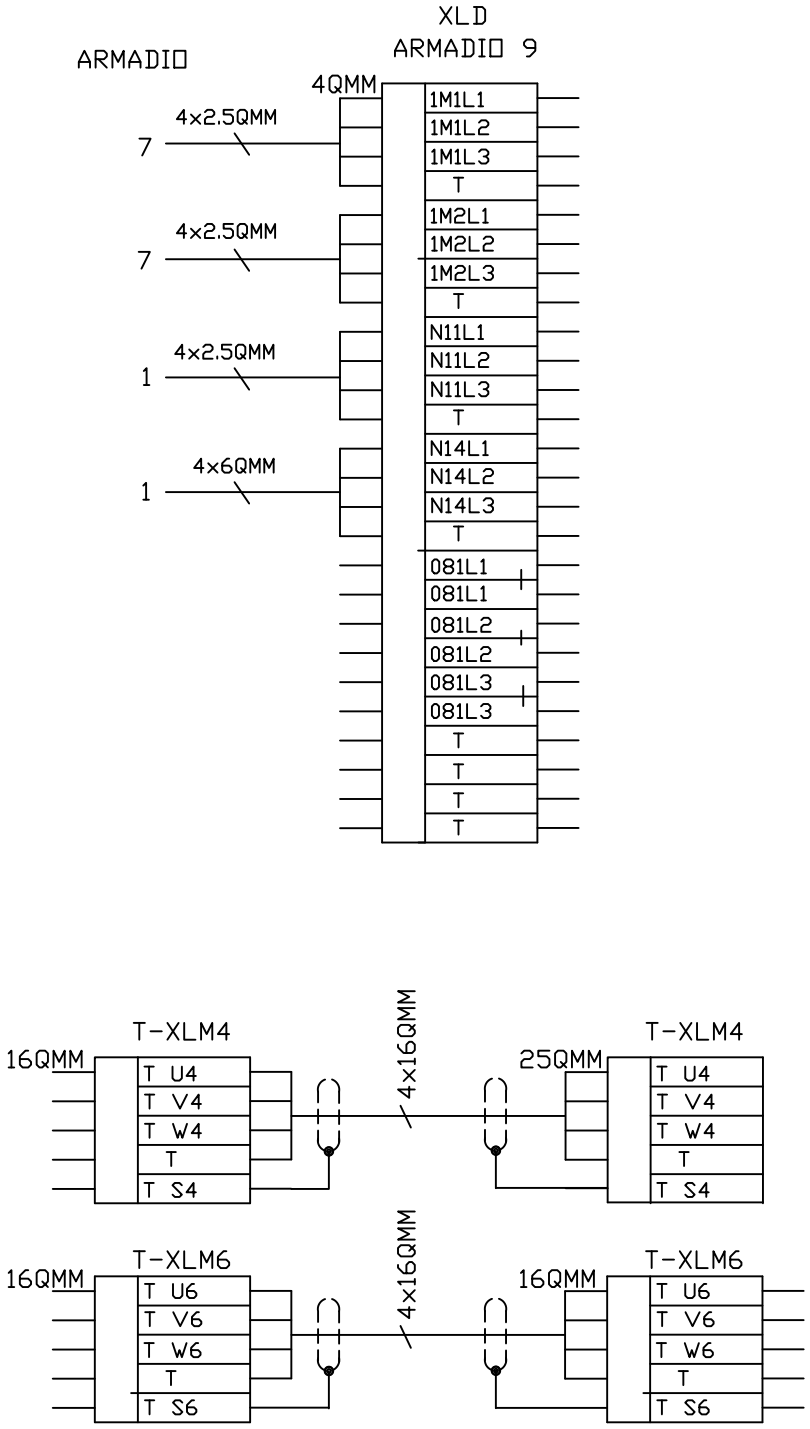

FMA	DIS. N. : 31239.80033	MACCHINA/IMPIANTO : FMA 453		ORDINE : 30.007629	KLEMMEN-/STECKER-PLAN	ARMADIO 9	FOGLIO 113
	CAD : AUTOCAD 10	LAVORAZIONE : ALBERO MOTORE		COMMESSA :	SCHEMA DI MORSETTI E CONNETTORI		SEGUE
	N. FILE : FK453113	DENOMINAZIONE : TRASFERTA		ESECUTORE :			
	POS. ARCH. :	DATA : 19.04.1993	AGG. : a b				

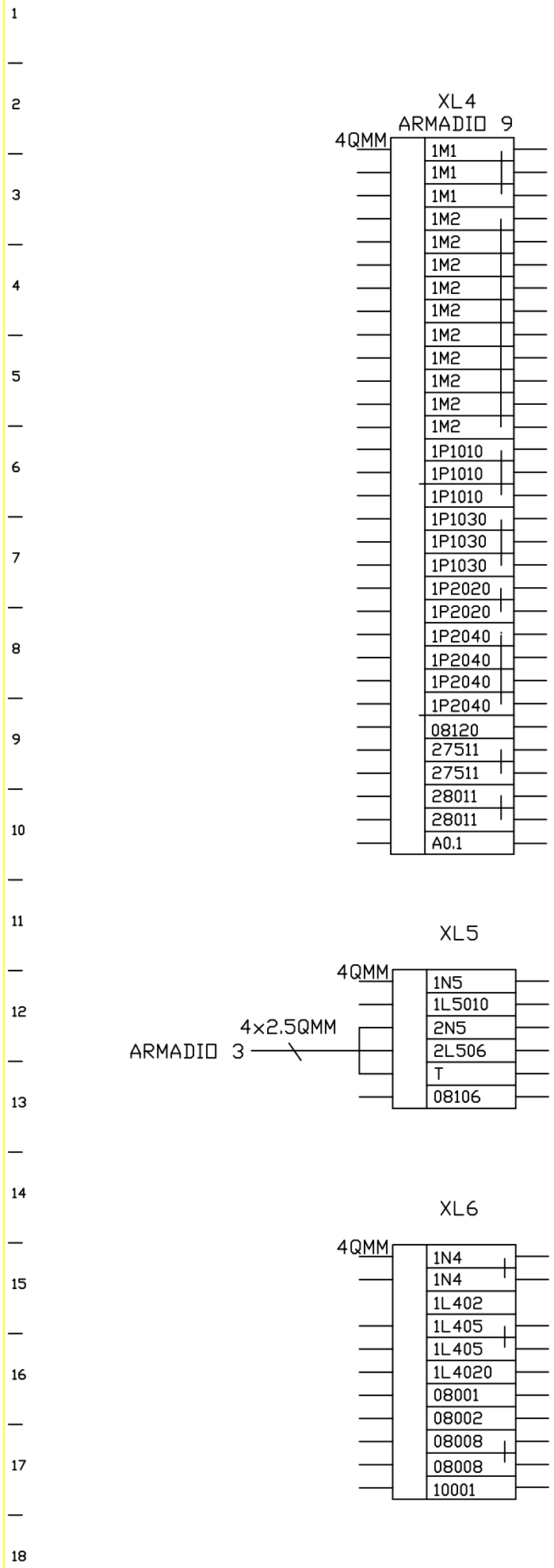

FMA	DIS. N. : 31239.80033	MACCHINA/IMPIANTO : FMA 453		ORDINE : 30.007629	KLEMMEN-/STECKER-PLAN	ARMADIO 9	FOGLIO 114
	CAD : AUTOCAD 10	LAVORAZIONE : ALBERO MOTORE		COMMESSA :	SCHEMA DI MORSETTI E CONNETTORI		SEGUE
	N. FILE : FK453114	DENOMINAZIONE : TRASFERTA		ESECUTORE :			
	POS. ARCH. :	DATA : 19.04.1993	AGG. : a b				

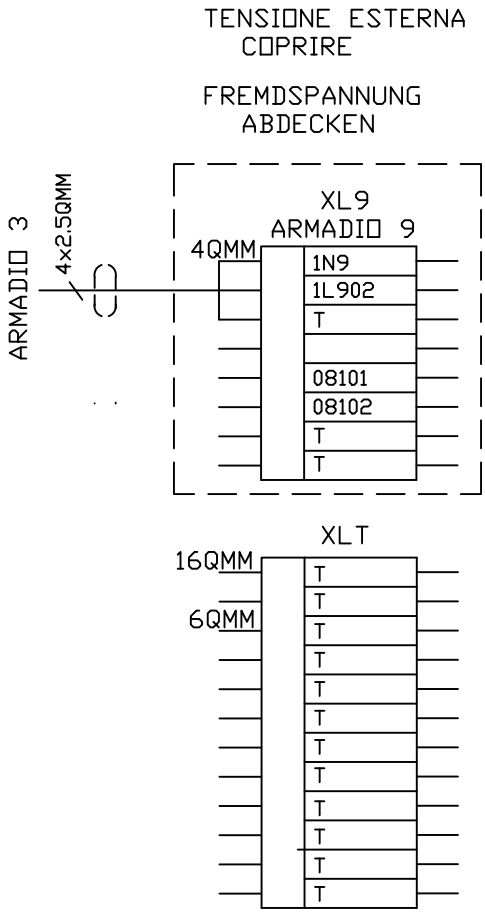

FMA	DIS. N. : 31239.80033	MACCHINA/IMPIANTO : FMA 453		ORDINE : 30.007629	KLEMMEN-/STECKER-PLAN	ARMADIO 9	FOGLIO 115
	CAD : AUTOCAD 10	LAVORAZIONE : ALBERO MOTORE		COMMESSA :	SCHEMA DI MORSETTI E CONNETTORI		SEGUE
	N. FILE : FK453115	DENOMINAZIONE : TRASFERTA		ESECUTORE :			
	POS. ARCH. :	DATA : 19.04.1993	AGG. : a b				

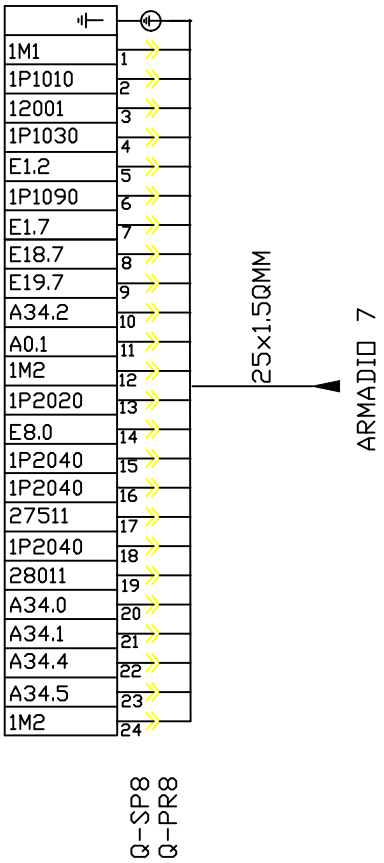

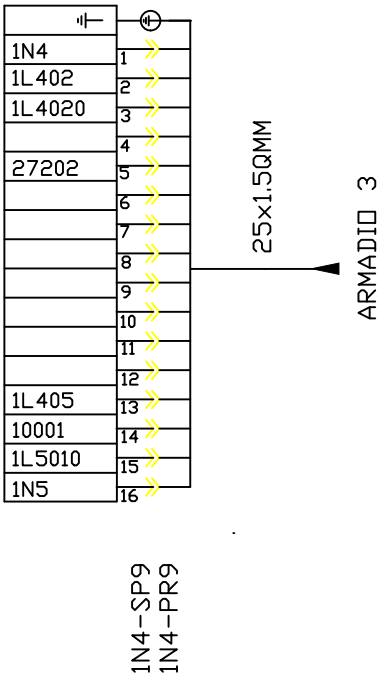

FMA	DIS. N. : 31239.80033	MACCHINA/IMPIANTO : FMA 453		ORDINE : 30.007629	KLEMMEN-/STECKER-PLAN	ARMADIO 9	FOGLIO 116
	CAD : AUTOCAD 10	LAVORAZIONE : ALBERO MOTORE		COMMESSA :	SCHEMA DI MORSETTI E CONNETTORI		SEGUE
	N. FILE : FK453116	DENOMINAZIONE : TRASFERTA		ESECUTORE :			
	POS. ARCH. :	DATA : 19.04.1993	AGG. : a b				

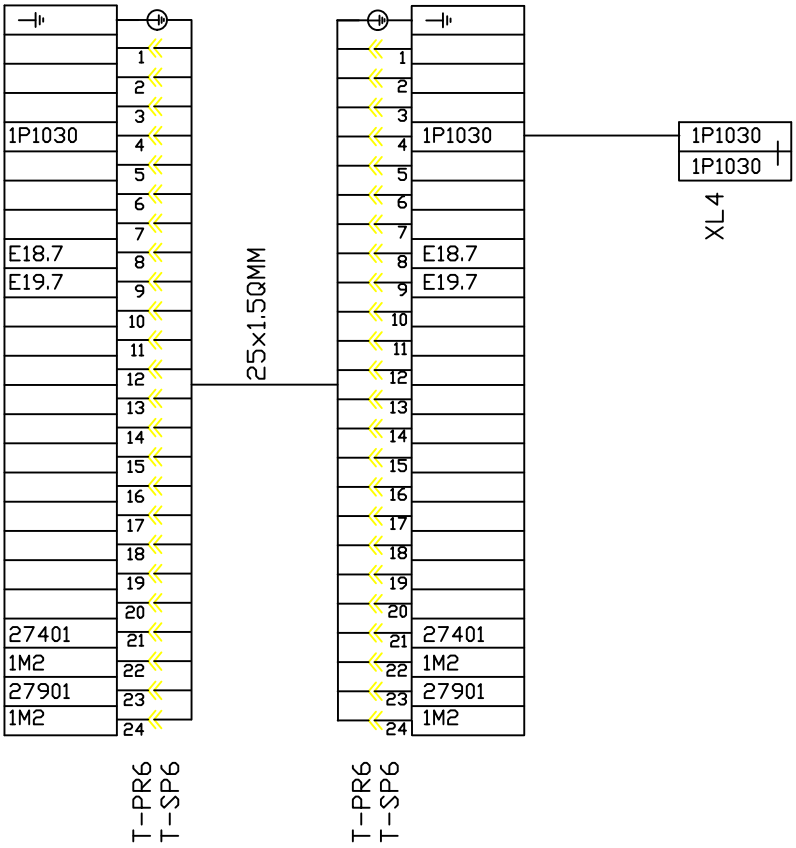

FMA	DIS. N. : 31239.80033	MACCHINA/IMPIANTO : FMA 453	ORDINE : 30.007629	KLEMMEN-/STECKER-PLAN	ARMADIO 9	FOGLIO 117
	CAD : AUTOCAD 10	LAVORAZIONE : ALBERO MOTORE	COMMESSA :	SCHEMA DI MORSETTI E CONNETTORI		SEGUE
	N. FILE : FK453117	DENOMINAZIONE : TRASFERTA	ESECUTORE :			
	POS. ARCH. :	DATA : 19.04.1993	AGG. : a b			