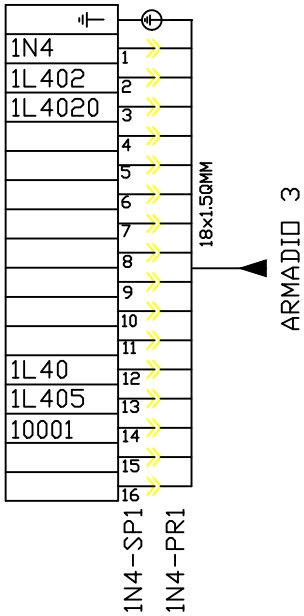

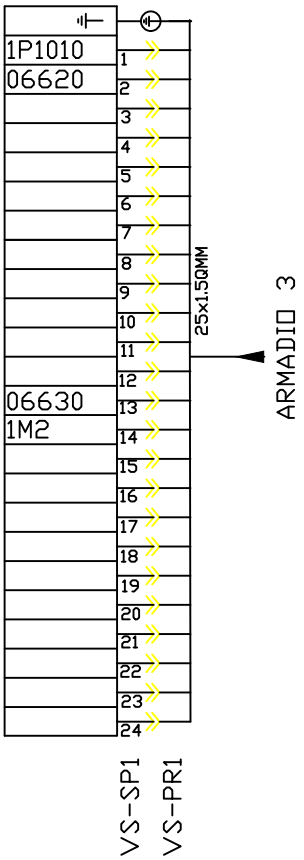

FMA	DIS. N. : 31239.80033	MACCHINA/IMPIANTO : FMA 453	ORDINE : 30.007629	KLEMMEN-/STECKER-PLAN	ARMADIO 1	FOGLIO 53
	CAD : AUTOCAD 10	LAVORAZIONE : ALBERO MOTORE	COMMESSA :	SCHEMA DI MORSETTI E CONNETTORI		SEGUE
	N. FILE : FK453_53	DENOMINAZIONE : TRASFERTA	ESECUTORE :			
	POS. ARCH. :	DATA : 19.04.1993	AGG. : a b			