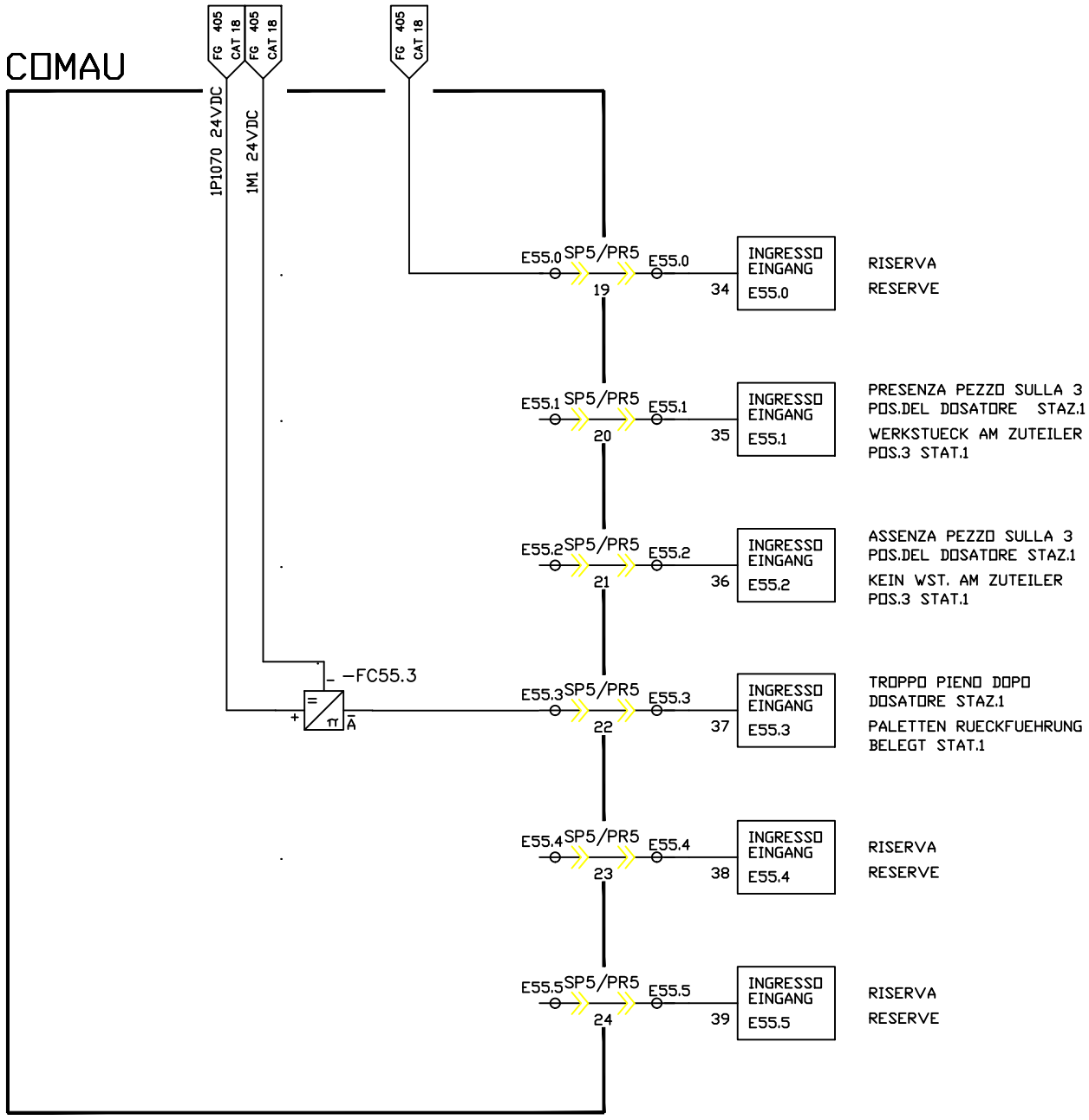


| | | | | | | |
|---|---|---|---|---|---|---|
| FMA | DIS. N. : 31239.80017 | MACCHINA/IMPIANTO : FMA 453 | ORDINE : 30.007629 | VERKETTUNG-EINGANG | VKE | FOGLIO 406 |
| | CAD : AUTOCAD 10 | LAVORAZIONE : ALBERO MOTORE | COMMESSA : | GRUPPO DI CARICO | ARMADIO 7 | SEGUE |
| | N. FILE : F453_406 | DENOMINAZIONE : TRASFERTA | ESECUTORE : | | | |
| | POS. ARCH. : | DATA : 12.07.1993 | AGG. : a b | | | |