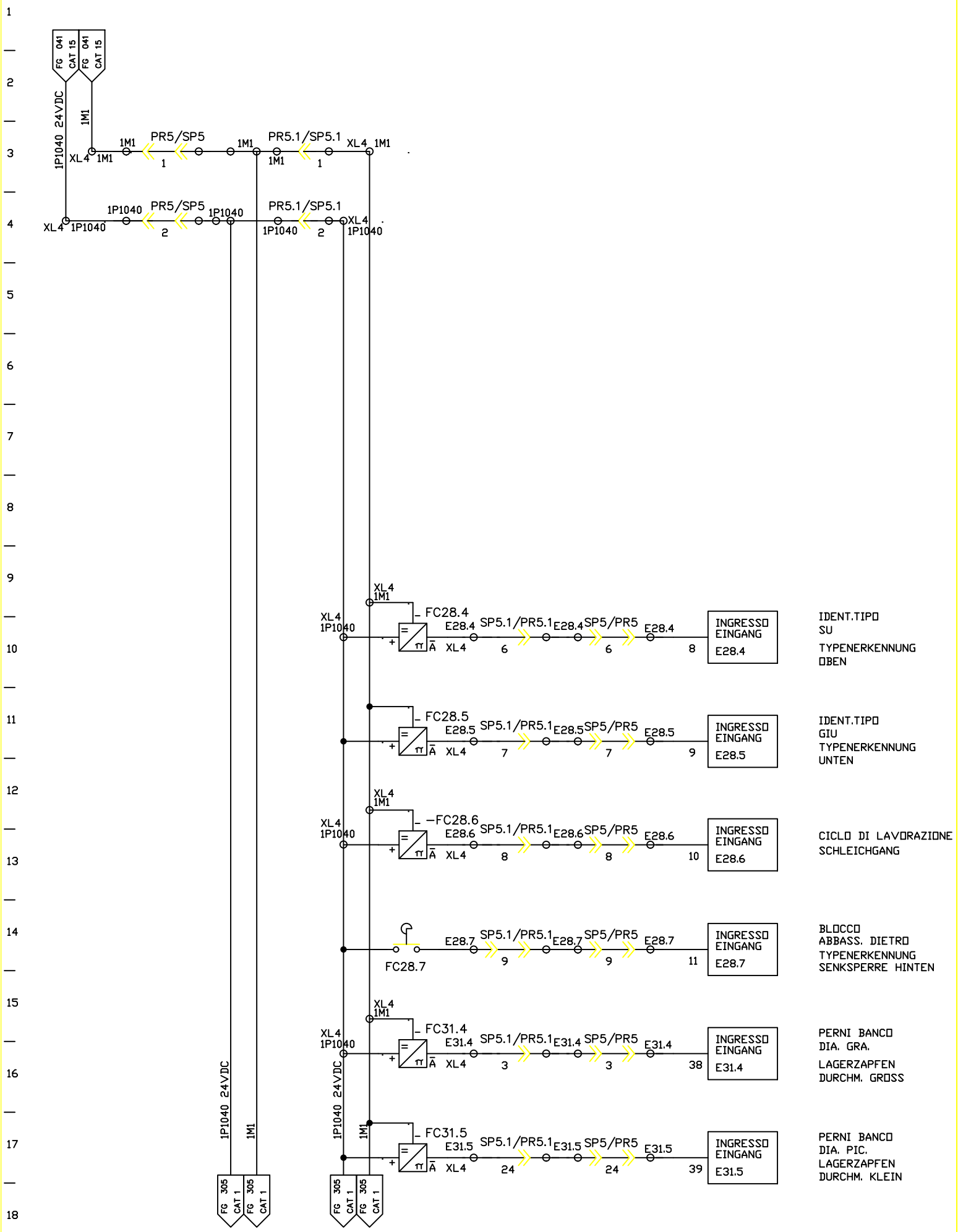

FMA	DIS. N. : 31239.80017	MACCHINA/IMPIANTO : FMA 453	ORDINE : 30.007629	WERKSTUECK-TYPENKONTROLLE	TK	FOGLIO 304
	CAD : AUTOCAD 12	LAVORAZIONE : ALBERO MOTORE	COMMESSA :	IDENT.TIPO		
	N. FILE : F453_304	DENOMINAZIONE : TRASFERTA	ESECUTORE :		ARMADIO 7	SEGUE
	POS. ARCH. :	DATA : 15.04.1997	AGG. : a b			