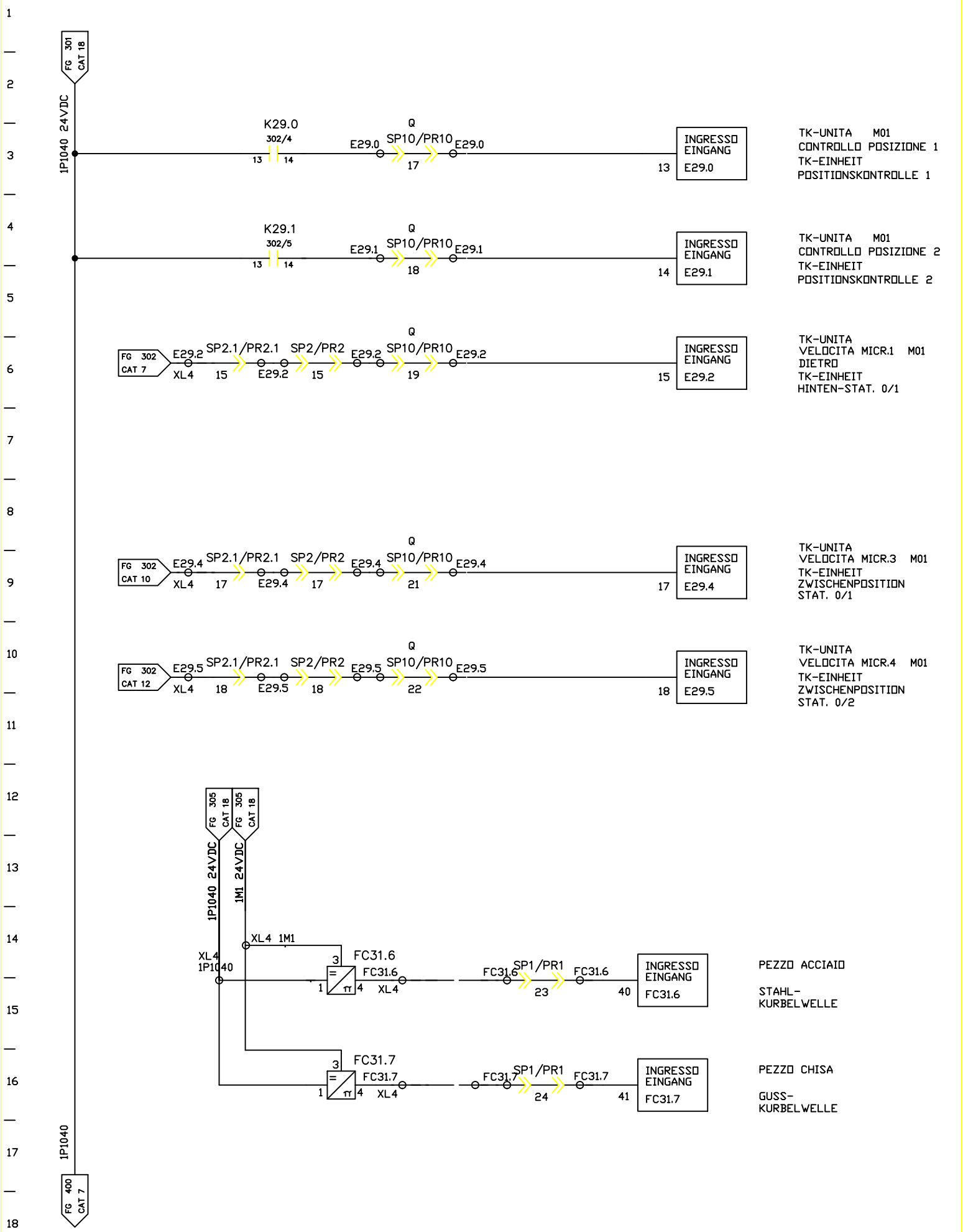

FMA	DIS. N. : 31239.80017	MACCHINA/IMPIANTO : FMA 453	ORDINE : 30.007629	WERKSTUECK-TYPENKONTROLLE	TK	FOGLIO 303
	CAD : AUTOCAD Mech.	LAVORAZIONE : ALBERO MOTORE	COMMESSA :			
	N. FILE : F453_303	DENOMINAZIONE : TRASFERTA	ESECUTORE :	IDENT.TIPO	ARMADIO 5,7	SEGUE
	POS. ARCH. :	DATA : 21.10.2003	AGG. : a U8/11.07.02 b			