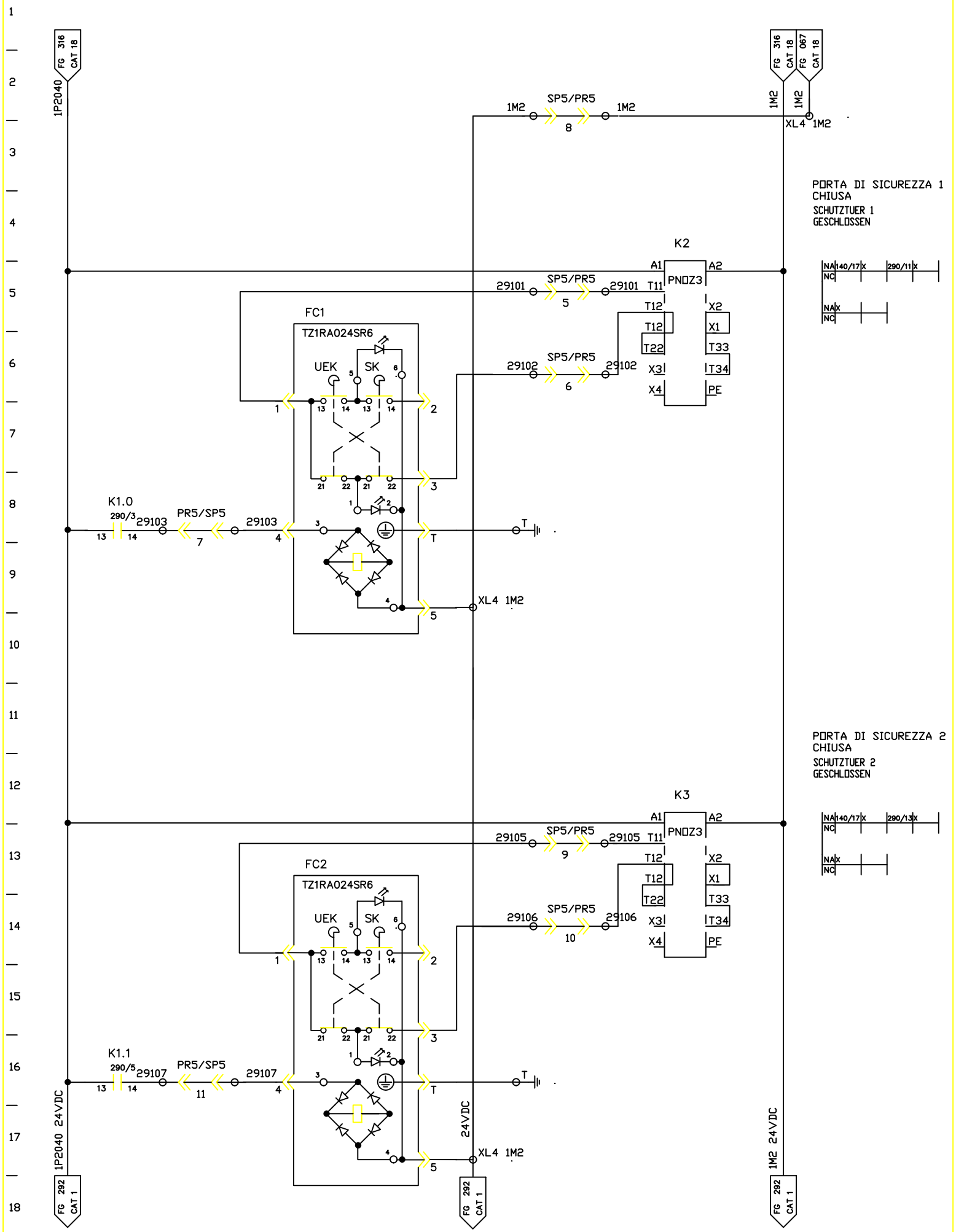

FMA	DIS. N. : 31239.80017	MACCHINA/IMPIANTO : FMA 453	ORDINE : 30.007629	TRANSPORT-SCHUTZTUEREN	T	FOGLIO 291
	CAD : AUTOCAD 10	LAVORAZIONE : ALBERO MOTORE	COMMESSA :	TRASPORTO-PORTA DI SICUREZZA	ARMADIO 3	SEGUE
	N. FILE : F453_291	DENOMINAZIONE : TRASFERTA	ESECUTORE :			
	POS. ARCH. :	DATA : 31.03.1993	AGG. : a b			