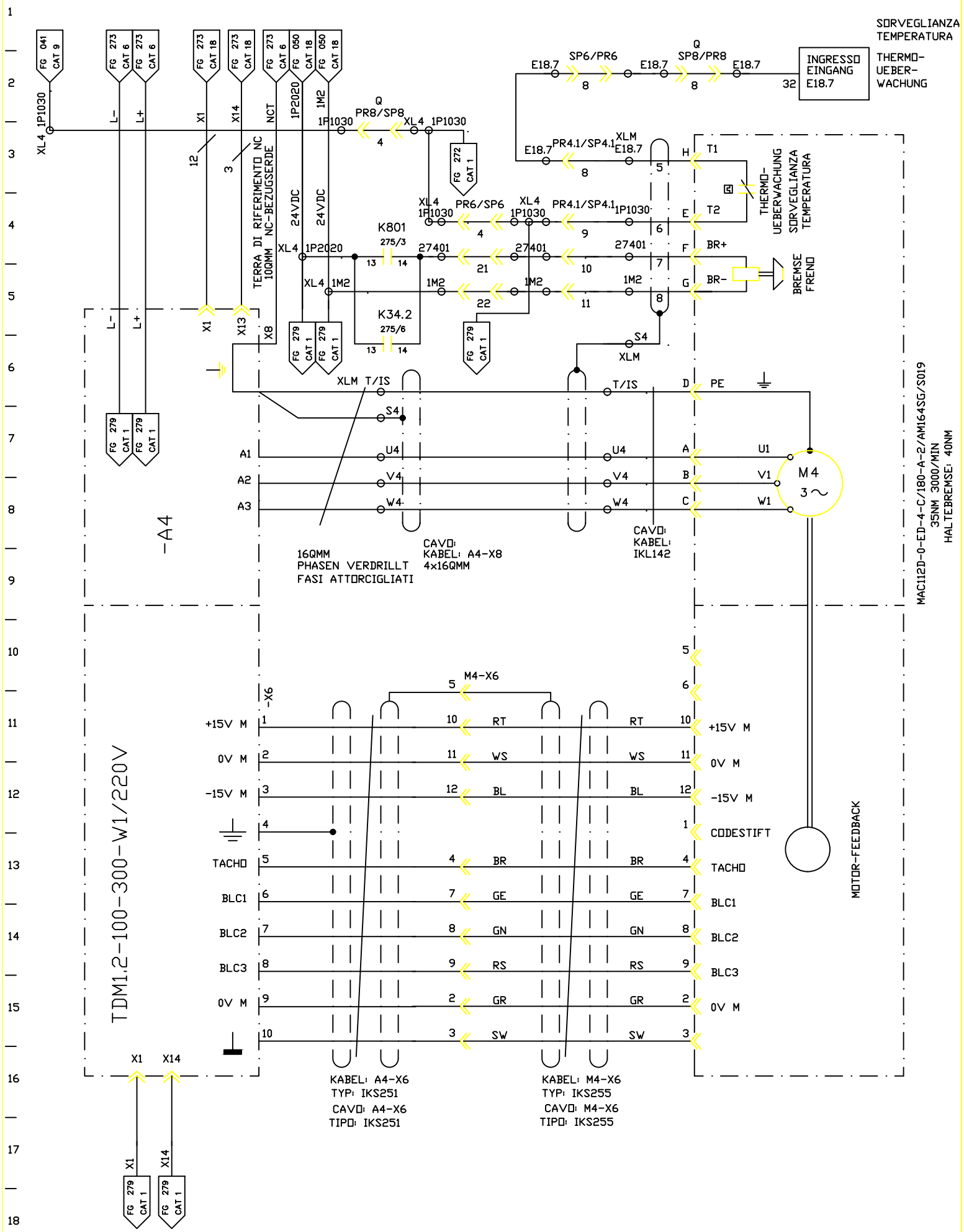


| | | | | | | |
|---|---|---|---|---|---|---|
| DIS. N. : 31239.80017 | MACCHINA/IMPIANTO : FMA 453 | ORDINE : 30.007629 | TRANSPORT-X-ACHSE VOR-ZURUECK | T/MX | FOGLIO 274 |
| CAD : AUTOCAD 10 | LAVORAZIONE : ALBERO MOTORE | COMMESSA : | | | |
| N. FILE : F453_274 | DENOMINAZIONE : TRASFERTA | ESECUTORE : | TRASPORTO-ASSE X AVANTI/INDIETRO | ARMADIO 9 | SEGUE |
| POS. ARCH. : | DATA : 31.03.1993 | AGG. : a b | | | |