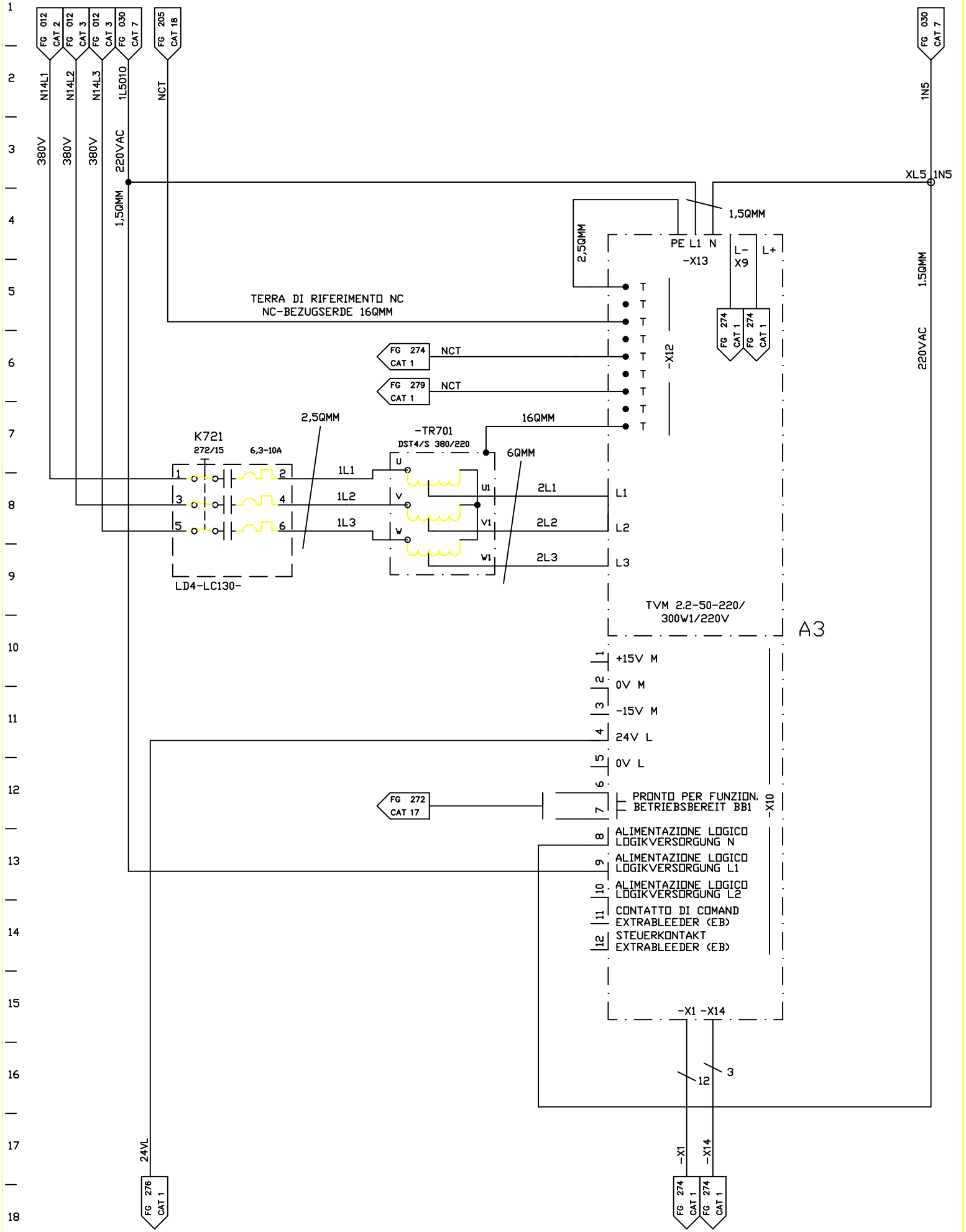

FMA	DIS. N. : 31239.80017	MACCHINA/IMPIANTO : FMA 453		ORDINE : 30.007629	TRANSPORT-ANTRIEBE VERSORGUNG	T	FOGLIO 273
	CAD : AUTOCAD 10	LAVORAZIONE : ALBERO MOTORE		COMMESSA :			
	N. FILE : F453_273	DENOMINAZIONE : TRASFERTA		ESECUTORE :	TRASPORTO-ALIMENTAZIONE AZIONAMENTI	ARMADIO 9	SEGUE
	POS. ARCH. :	DATA : 19.08.1992	AGG. : a b				