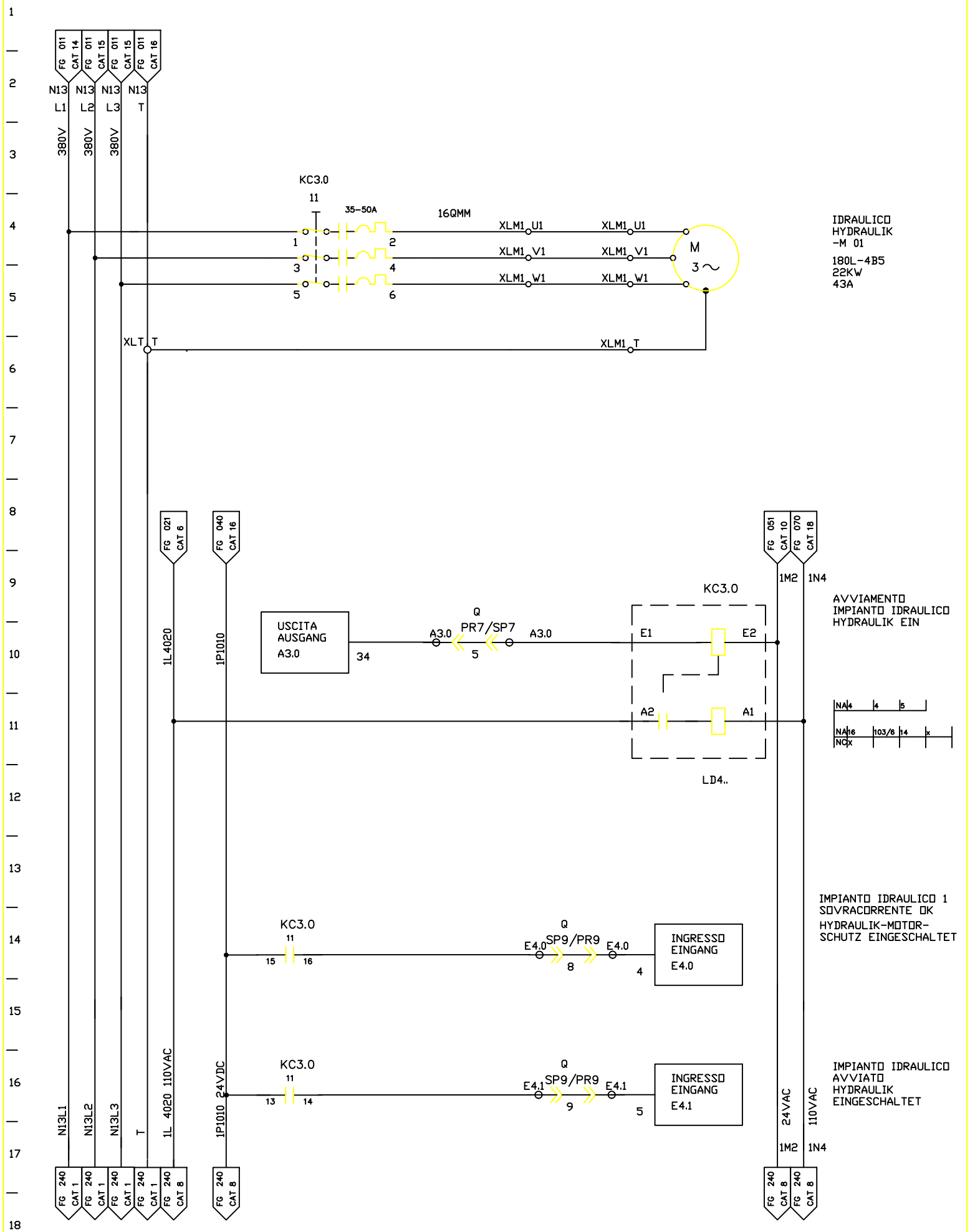

FMA	DIS. N. : 31239.80017	MACCHINA/IMPIANTO : FMA 453	ORDINE : 30.007629	HYDRAULIK	HY	FOGLIO 230
	CAD : AUTOCAD 10	LAVORAZIONE : ALBERO MOTORE	COMMESSA :	IDRAULICO		
	N. FILE : F453_230	DENOMINAZIONE : TRASFERTA	ESECUTORE :		ARMADIO 5	SEGUE
	POS. ARCH. :	DATA : 31.03.1993	AGG. : a b			