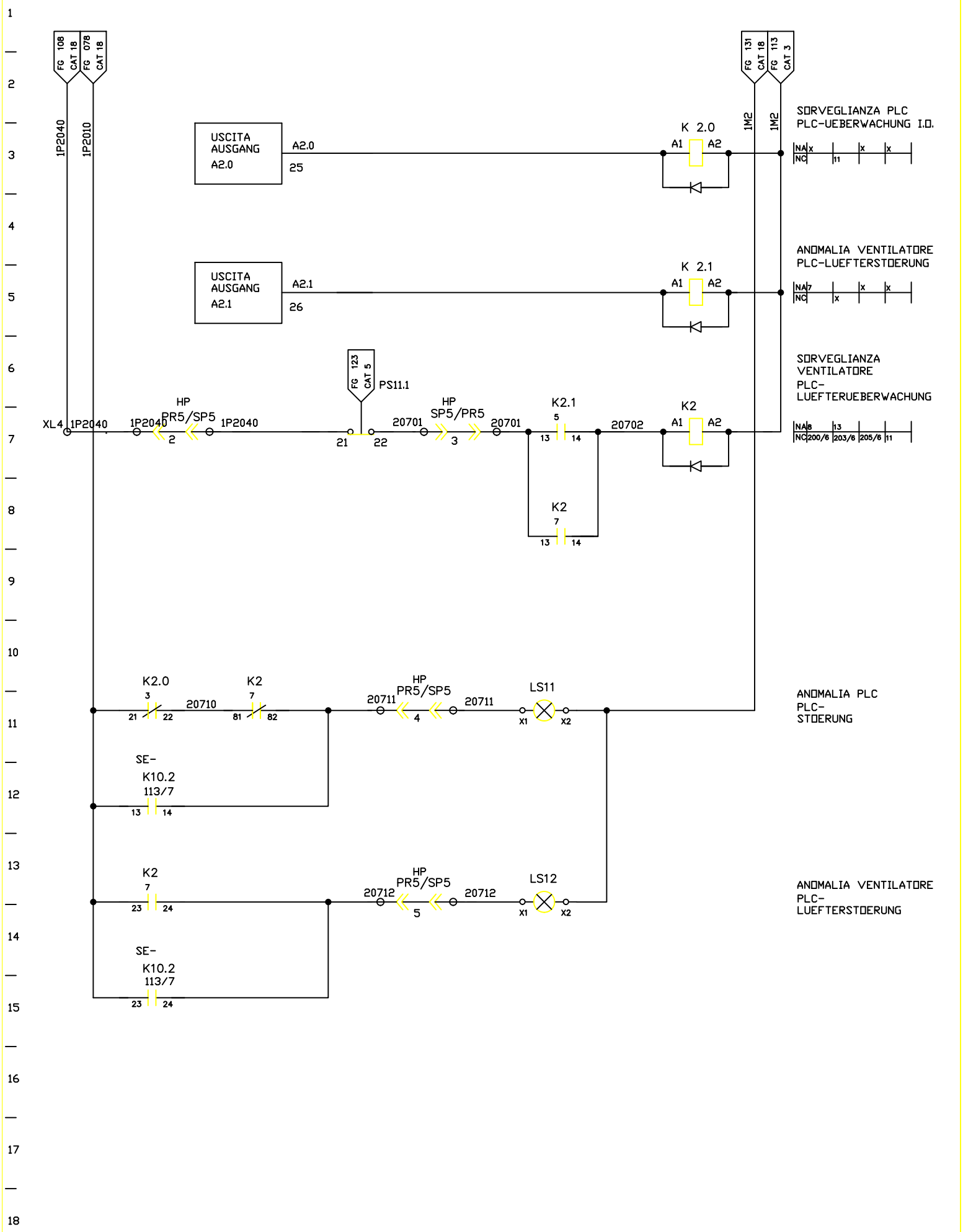

FMA	DIS. N. : 31239.80017	MACCHINA/IMPIANTO : FMA 453		ORDINE : 30.007629	PLC-STOERUNGS-UEBERWACHUNG	1D	FOGLIO 207
	CAD : AUTOCAD 10	LAVORAZIONE : ALBERO MOTORE		COMMESSA :	ANOMALIA PLC		
	N. FILE : F453_207	DENOMINAZIONE : TRASFERTA		ESECUTORE :		ARMADIO 7	SEGUE
	POS. ARCH. :	DATA : 02.04.1993	AGG. : a b				